# ZEYL-İ ŞAKÂ'İK

Uşşâkîzâde'nin Şakâ'ik Zeyli

UŞŞÂKÎZÂDE İBRÂHÎM HASÎB EFENDİ

TÜRKİYE YAZMA ESERLER KURUMU BAŞKANLIĞI YAYINLARI: 86

*Tarih ve Toplum Bilimleri Serisi*: 11

| | |
|---|---|
| *Kitabın Adı* | : ZEYL-İ ŞAKÂ'İK<br>Uşşâkîzâde'nin Şakâ'ik Zeyli |
| *Müellifi* | : Uşşâkîzâde Seyyid İbrâhîm Hasîb Efendi (ö. 1136/1724) |
| *Özgün Dili* | : Osmanlı Türkçesi |
| *Hazırlayan* | : Dr. Ramazan Ekinci<br>Celal Bayar Üniversitesi Fen Edebiyat Fakültesi,<br>Türk Dili Edebiyatı Bölümü, Öğretim Üyesi |
| *Editör* | : Prof. Dr. Derya Örs |
| *Yayın Hazırlık* | : Yazma Eser Uzm. Yrd. Ahmet Kaylı |
| *Arşiv Kayıt* | : Süleymaniye Yazma Eser Ktp., Hafid Efendi, No. 242 |
| *Kapak Görseli* | : Hafid Efendi, No. 242, 2[a] (Müellif hattı yazma nüshası) |
| *Kitap Tasarım* | : Yüksel Yücel |
| *Baskı* | : LWP Global Danışmanlık Baskı İletişim ve Reklam Hizm. Ltd. Şti.<br>Maslak Mah. Söğüt Sok. Maslak 1453 Konutları C3 Blk D8 Sarıyer, İST.<br>Tel: (0212) 801 70 72 /3 hat Sertifika No: 74539 |
| *Baskı Yeri ve Yılı* | : İstanbul 2017 |
| *Baskı Miktarı* | : 1. Baskı, 2000 adet |

**KÜTÜPHANE BİLGİ KARTI**
**Library of Congress A CIP Catalog Record**
Uşşâkîzâde İbrâhîm Hasîb Efendi
*Zeyl-i Şakâ'ik,* Uşşâkîzâde'nin Şakâ'ik Zeyli

1. Uşşâkîzâde, 2. Şakâ'ik, 3. Edebiyat, 4. Biyografi, 5. Şiir, 6. Tarih, 7. Taşköprîzâde
ISBN: 978-975-17-3917-9

**Copyright © Türkiye Yazma Eserler Kurumu Başkanlığı. Her hakkı mahfuzdur.**
Bütün yayın hakları *Türkiye Yazma Eserler Kurumu Başkanlığı*'na aittir. Başkanlığın izni olmaksızın tümüyle veya kısmen, hiçbir yolla ve hiçbir ortamda yayınlanamaz ve çoğaltılamaz.

**T.C. Türkiye Yazma Eserler Kurumu Başkanlığı**
Süleymaniye Mh. Kanuni Medresesi Sk. No: 5 34116 Fatih / İstanbul
Tel.: +90 (212) 511 36 37
Faks: +90 (212) 511 37 00
info@yek.gov.tr
www.yek.gov.tr

# ZEYL-İ ŞAKÂ'İK

## UŞŞÂKÎZÂDE'NİN ŞAKÂ'İK ZEYLİ

(İNCELEME - METİN)

Uşşâkîzâde İbrâhîm Hasîb Efendi
(ö. 1724)

Hazırlayan
**Ramazan Ekinci**

Editör
**Derya Örs**

TÜRKİYE
YAZMA
ESERLER
KURUMU
BAŞKANLIĞI

# TAKDİM

İnsanlık tarihi, akıl ve düşünce sahibi bir varlık olan insanın kurduğu medeniyetleri, medeniyetler arasındaki ilişkileri anlatır. İnsan, zihnî faaliyetlerde bulunma kabiliyetiyle bilim sanat ve kültür değerleri üretir, ürettiği kültür ve düşünce ile de tarihin akışına yön verir.

Medeniyetler, kültürler, dinler, ideolojiler, etnik ve mezhebî anlayışlar arasındaki ilişkiler kimi zaman çatışma ve ayrışmalara, kimi zaman da uzlaşma ve iş birliklerine zemin hazırlamıştır.

İnsanların, toplumların ve devletlerin gücü, ürettikleri kültür ve medeniyet değerlerinin varlığıyla ölçülmüştür. İnsanoğlu olarak daha aydınlık bir gelecek inşâ edebilmemiz, insanlığın ortak değeri, ortak mirası ve ortak kazanımı olan kültür ve medeniyet değerlerini geliştirebilmemizle mümkündür.

Bizler, Selçuklu'dan Osmanlı'ya ve Cumhuriyet'e kadar büyük devletler kuran bir milletiz. Bu büyük devlet geleneğinin arkasında büyük bir medeniyet ve kültür tasavvuru yatmaktadır.

İlk insandan günümüze kadar gök kubbe altında gelişen her değer, hakikatin farklı bir tezahürü olarak bizim için muteber olmuştur. İslam ve Türk tarihinden süzülüp gelen kültürel birikim bizim için büyük bir zenginlik kaynağıdır. Bilgiye, hikmete, irfana dayanan medeniyet değerlerimiz tarih boyunca sevgiyi, hoşgörüyü, adaleti, kardeşlik ve dayanışmayı ön planda tutmuştur.

Gelecek nesillere karşı en büyük sorumluluğumuz, insan ve âlem tasavvurumuzun temel bileşenlerini oluşturan bu eşsiz mirasın etkin bir şekilde aktarılmasını sağlamaktır. Bugünkü ve yarınki nesillerimizin gelişimi, geçmişimizden devraldığımız büyük kültür ve medeniyet mirasının daha iyi idrak edilmesine ve sahiplenilmesine bağlıdır.

Felsefeden tababete, astronomiden matematiğe kadar her alanda, Medine'de, Kahire'de, Şam'da, Bağdat'ta, Buhara'da, Semerkant'ta, Horasan'da, Konya'da, Bursa'da, İstanbul'da ve coğrafyamızın her köşesinde üretilen değerler, bugün tüm insanlığın ortak mirası hâline gelmiştir. Bu büyük emanete sahip çıkmak, bu büyük hazineyi gelecek nesillere aktarmak öncelikli sorumluluğumuzdur.

Yirmi birinci yüzyıl dünyasına sunabileceğimiz yeni bir medeniyet projesinin dokusunu örecek değerleri üretebilmemiz, ancak sahip olduğumuz bu hazinelerin ve zengin birikimin işlenmesiyle mümkündür. Bu miras bize, tarihteki en büyük ilim ve düşünce insanlarının geniş bir yelpazede ürettikleri eserleri sunuyor. Çok çeşitli alanlarda ve disiplinlerde medeniyetimizin en zengin ve benzersiz metinlerini ihtiva eden bu eserlerin korunması, tercüme ya da tıpkıbasım yoluyla işlenmesi ve etkin bir şekilde yeniden inşâ edilmesi, Büyük Türkiye Vizyonumuzun önemli bir parçasıdır. Bu doğrultuda yapılacak çalışmalar, hiç şüphesiz tarihe, ecdadımıza, gelecek nesillere ve insanlığa sunacağımız eserleri üretmeye yönelik fikrî çabaların hasılası olacaktır. Her alanda olduğu gibi bilim, düşünce, kültür ve sanat alanlarında da eser ve iş üretmek idealiyle yeniden ele alınmaya, ilgi görmeye, kaynak olmaya başlayan bu hazinelerin ülkemize ve tüm insanlığa hayırlar getirmesini temenni ederim. Aziz milletimiz, bu kutsal emaneti yücelterek muhafaza etmeyi sürdürecektir.

**Recep Tayyip Erdoğan**
**Cumhurbaşkanı**

## SUNUŞ

Tarihte her büyük medeniyet, sosyal, kültürel ve bilimsel alanda kendi dünya görüşüne uygun, özgün terkipler ortaya koyarak hayatını sürdürmüştür. Yaşamın her alanında kendini belli eden ve medeniyetleri birbirinden farklı kılan bu sosyo-kültürel ve bilimsel faaliyetler, medeniyetler arası etkileşimleri canlandırarak insanlık tarihinin renkliliğini artırmıştır. Bu etkileşimler sonucu ortaya çıkan -gerek sözlü, gerek yazılı- eserler insanlığın hafızasını temsil etmektedir.

İnsanlık tarihinde benzeri görülmemiş bir şekilde sözlü ve yazılı kültüre damgasını vurmuş olan İslâm medeniyeti, adeta insanlığın hafızasını yazıya geçirme görevini üstlenmiştir. Okumayı, yazmayı ve öğrenip öğretmeyi her bireyin birincil gayesi olarak gören İslam medeniyeti, kültürel ve bilimsel etkileşime daima açık olmuştur. Bunun tabii bir neticesi olarak hem bilimsel alanda hem de sosyal ve kültürel alanda İslam medeniyeti pek çok özgün sentezler yakalamayı başarabilmiştir.

Bu sentezin doğal bir neticesi olarak ortaya çıkan pek çok devlet, özellikle Selçuklular ve Osmanlılar İslam medeniyetinin birikimini tevarüs etmiş, yeni fethedilen bölgelere İslam dünya görüşünü yine özgün terkiplerle götürmüşlerdir. Sadece bilimsel alanda değil, hayata ve insana dokunan her alanda bu katkı gözlemlenmektedir. Mimariden sanata, edebiyattan bilime, felsefeden tıbba, pek çok çeşitli sahada İslam medeniyetinin ürünleri ortaya konmuştur.

Bu mirasın yazılı kayıtları hükmünde olan yazma eserlerimizin bilinçli şekilde korunması, çağın gerektirdiği şekilde insanların hizmetine sunulması ve gelecek nesillere sağlıklı şekilde aktarılmasını temin etmek, şüphesiz hayati önem arz etmektedir. Kültür ve Turizm Bakanlığımıza bağlı

Türkiye Yazma Eserler Kurumu Başkanlığı; bilim, sanat ve edebiyat alanındaki nadide eserleri ilmi usullere uygun olarak neşretmenin yanında, gerek katalog bilgilerinin güncellenmesi, gerek yazma eserlerin restore edilerek yeniden ilim dünyasına kazandırılması gibi kültürel açıdan oldukça mühim görevleri yerine getirmektedir. Bu kıymetli eserlerin gün yüzüne çıkartılması, ilim, hikmet ve irfanla yoğrulmuş olan kadim medeniyetimizi daha doğru şekilde anlamlandırmamızı ve gelecek nesillerin kendilerinden daha emin bir şekilde tarihlerine sahip çıkmalarını sağlayacaktır.

Kültür ve medeniyetimizin bu çok renkli ve özgün tarihini, yazma eserleri neşretmenin yanında, kataloglama ve restorasyon faaliyetleriyle de gün yüzüne çıkartarak ilim dünyasına sunmak, hem kültürel bilincimizi artıracak, hem de gelecek nesillerin dünya görüşlerini en sağlam şekilde inşa etmelerine katkı sağlayacaktır.

**Binali Yıldırım**
**Başbakan**

## ÖNSÖZ

Bir milletin kendi kültür ve medeniyet tarihine olan bakış açısı, o milletin hâlihazırdaki ve gelecekteki kültürel, sosyal ve bilimsel faaliyetlerine de doğrudan yansır. Varisi olduğumuz Türk-İslam medeniyetinin tarihinde gerçekleşmiş pek çok askeri-siyasi, bilimsel ve sosyal tecrübeleri idrâk edip dikkate almak hiç şüphesiz kültürel kimlik ve bilincimize katkı sağlayacaktır. Bu tecrübeler, zengin yazma eser koleksiyonlarımızda kayda geçirilmiş şekilde mevcuttur. Milli kültür bağımsızlığı hedefleri doğrultusunda bu eserleri yayınlayarak milletimizin istifadesine sunmak, medeniyet tarihimiz açısından büyük önem arz etmektedir.

İnsanlık tarihi boyunca medeniyetlerin çekim merkezi konumundaki Akdeniz-Anadolu coğrafyasını asırlarca idare etmiş olan Selçuklu ve Osmanlılar, bilim ve sanat alanlarında da çok çeşitli faaliyetlerde bulunmuş, insanlığa örnekler bırakmıştır. Bunun bir neticesi olarak ülkemiz, dünyadaki en geniş ve en zengin yazma eser koleksiyonlarına sahip olmuştur. Bilim ve sanata ne kadar önem verdiğimizi bugün hala ayakta duran dönemin kurumlarına, eğitim müesseselerine, özellikle tıp ve astronomi gibi ihtisas medreselerine bakarak daha iyi anlayabiliriz. Gün yüzüne çıkartılacak her yazma eser şüphesiz bu değerli birikimi daha yakından inceleme ve araştırma imkânı sağlayacaktır.

Medeniyetimizin bilimsel yönünü temsil eden eserlerin yanı sıra hikmet ve irfanı temsil eden tasavvuf ve ahlâka dair asırlar içinde ortaya çıkmış eserler de kültürel hafızamızı yansıtmaktadır. İnsanlığın ilim, hikmet ve irfan boyutlarından hiçbirini ihmal etmemiş olan kadim medeniyetimizin bu kıymetli eserlerini milletimizin istifadesine sunmak büyük önem taşımaktadır. Tarih ve medeniyet farkındalığı, geçmişin birikim ve tecrübelerinden üretilmiş fikir ve eserler üzerine araştırma ve incelemeler yapmakla hiç şüphesiz daha da gelişecektir.

Kültür ve Turizm Bakanlığımıza bağlı Türkiye Yazma Eserler Kurumu Başkanlığı, kadim medeniyetimizden tevarüs ettiğimiz bu birikimi çeviri, çeviri yazı ve tıpkıbasım olarak çeşitli şekillerde yayımlamakta ve mevcut yazma eser envanterinin ayrıntılı tespiti ve kataloglanması yanında, hasarlı eserleri modern tekniklerle restorasyona tabi tutarak bu kıymetli eserlerin fiziksel olarak muhafazasını da temin etmektedir.

Asırlara ve çok geniş bir coğrafyaya yayılmış olan yazma eserlerimizin bu şekilde ilmî neşirlerinin ve kataloglamalarının yapılarak fiziksel muhafazasının özenle temin edilmesi, hem araştırmacıların çalışmalarına sağlam bir zemin teşkil edecek, hem de gelecek nesillerin tarih ve medeniyet yaklaşımlarına katkı sağlayacaktır.

**Numan Kurtulmuş**
**Kültür ve Turizm Bakanı**

## İÇİNDEKİLER

**TAKDİM** 4
**SUNUŞ** 6
**ÖNSÖZ** 9
**EDİTÖRÜN ÖNSÖZÜ** 17
**HAZIRLAYANIN ÖNSÖZÜ** 19
**KISALTMALAR** 23

**İNCELEME**
**GİRİŞ**

Biyografi Geleneği 25
A. Arap Edebiyatında Biyografi 26
1. Tabakât Geleneği 26
2. Arap Edebiyatında Tabakât 27
B. Fars Edebiyatında Biyografi 30
1. Tezkire Geleneği 30
2. Fars Edebiyatında Tezkire 30
C. Türk Edebiyatında Biyografi 33
I.Tezkiretü'ş-şu'arâ Geleneği 34
II. Türk Edebiyatında Şair Tezkireleri 36
III. *eş-Şakâ'iku'n-Nu'mâniyye* Geleneği 45
IV. Diğer Biyografik Eserler 45
1. Mevki Sahiplerine Göre Hazırlanmış Eserler 45
a. Padişahlar 45
b. Sadrazamlar 45
c. Şeyhülislâmlar 46
d. Nakîbüleşrâflar 46
e. Kaptan Paşalar 47
f. Reisülküttâblar 47
g. Dârüssaâde Ağaları 47
2. Çeşitli Meslek Gruplarına Ait Biyografiler 47
a. Hattatlar 47
b. Mûsikîşinâslar 48
3. Vefeyâtnâmeler 49
4. Bazı Tarikat Büyükleri Hakkında Yazılan Biyografik Eserler 51

## BİRİNCİ BÖLÜM

## *EŞ-ŞAKÂ'İKU'N-NU'MÂNİYYE, TERCÜME VE ZEYİLLERİ*


I) TAŞKÖPRÎZÂDE VE *EŞ-ŞAKÂ'İKU'N-NU'MÂNİYYE*'Sİ 53

A. Taşköprîzâde Ebu'l-Hayr İsâmeddîn Ahmed Efendi 53

B. *eş-Şakâ'iku'n-Nu'mâniyye fi-ulemâi'd-Devleti'l-Osmâniyye* 54

1. Eserin Adı 54
2. Sebeb-i Te'lîfi 55
3. Yazım Tarihi 56
4. Muhtevası 56
5. Husûsiyetleri 56
6. Tesirleri 57
7. Nüshaları 59

II) *EŞ-ŞAKÂ'İKU'N-NU'MÂNİYYE*'NİN TERCÜME VE ZEYİLLERİ 59

A. *eş-Şakâ'iku'n-Nu'mâniyye* Tercümeleri 59

1. Muhtesibzâde Mehmed Hâkî, *Hadâ'iku'r-reyhân* 59
2. Derviş Ahmed Efendi, *ed-Devhatü'l-irfâniye fi-ravzati'l-ulemâi'l-Osmâniyye* 61
3. Mehmed bin Sinânüddin Yûsuf Efendi, *Menâkıbü'l-ulemâ* 61
4. Âşık Çelebi, *Tercüme-i Şakâ'iku'n-Nu'mâniyye* 62
5. Seyyid Mustafa Efendi, *Hakâ'iku'l-beyân fi-terceme-i Şakâ'iku'n-Nu'mân* 63
6. Edirneli Mecdî, *Hadâ'iku'ş-Şakâ'ik* 63
7. İbrâhîm bin Ahmed el-Amasî, *Terceme-i Şakâ'ik-i Nu'mâniyye* 65
8. Mehmed bin Yûsuf el-Çerkesî, *Şakâ'ik Tercümesi* 65

B. *eş-Şakâ'iku'n-Nu'mâniyye* Telhisleri 66

1. Mektûbîzâde Abdülaziz Efendi, *Telhis-i Şakâ'ik-ı Nu'mâniyye* 66
2. *Müntehabât-ı Şakâ'ik-ı Nu'mâniyye* 67
3. *Muhtasar eş-Şakâ'iku'n-Nu'mâniyye* 67

C. *eş-Şakâ'iku'n-Nu'mâniyye* Zeyilleri 68

1. Âşık Çelebi, *Tetimmetü'ş-Şakâ'ikı'n-Nu'mâniyye* 68
2. Ali bin Bâlî, *el-Ikdü'l-manzûm fi-zikri Efâzıli'r-Rûm* 68
   a. İbrâhîm bin Ahmed el-Amasî, *el-Ikdü'l-manzûm fi-zikri Efâzıli'r-Rûm*'un Türkçe Tercümesi 69
3. İştibli Hüseyn Sadrî, *Şakâ'iku'n-Nu'mâniyye* Zeyli 70

4. Mehmed bin Mustafa Lutfî Begzâde, *Şakâ'iku'n-Nu'mâniyye* Zeyli 70
5. Saçlı Emîrzâde Abdülkâdir Efendi (Yılancık Efendi), *Şakâ'iku'n-Nu'mâniyye* Zeyli 71
6. Seyrekzâde Emrullâh Mehmed Efendi, *Şakâ'iku'n-Nu'mâniyye* Zeyli 71
7. Hamîdli Karaca Ahmed Efendi, *Şakâ'iku'n-Nu'mâniyye* Zeyli 72
8. Abdülkerîm bin Sinân Akhisârî, *Terâcim-i Kibârü'l-ulemâ ve'l-vüzerâ* 72
9. Nev'îzâde Atâyî Efendi, *Hadâ'iku'l-hakâ'ik fî-tekmileti'ş-Şakâ'ik* 73
a. Mektûbîzâde Abdülaziz Efendi, *Hadâ'iku'l-hakâ'ik* Telhisi 74
b. *Müntehabât-ı Zeyl-i Atâyî* 74
10. Uşşâkîzâde Seyyid İbrâhîm Hasîb, *Zeyl-i Şakâ'ik* 74
11. Simkeşzâde Mehmed Şeyhî Efendi, *Vekâyi'ü'l-fuzalâ* 74
12. Âkif Efendizâde Abdürrahîm Efendi, *Kitâbü'l-meşhûd ve'l-mesmû' fî-terâcimi'l-meşâyih ve'l-ulemâ* 77
13. Fındıklılı İsmet Efendi, *Tekmiletü'ş-Şakâ'ik fî-hakk-ı Ehli'l-hakâ'ik* 77

D. *eş-Şakâ'iku'n-Nu'mâniyye* Geleneğinin Teşekkülünde Mütercim ve Müzeyyillerin Katkıları 79

E. eş-Ş*akâ'iku'n-Nu'mâniyye* Zeyilleri ile Diğer Biyografik Eserler (Şu'arâ Tezkireleri, Vefeyâtnâmeler vb) Arasındaki Farklar 81

## İKİNCİ BÖLÜM
## UŞŞÂKÎZÂDE SEYYİD İBRÂHÎM HASÎB'İN HAYATI VE ESERLERİ

A. Uşşâkîzâdeler Ailesi 85

B. Uşşâkîzâde Seyyid İbrâhîm Hasîb'in Hayatı 91
1. Doğumu, Çocukluğu ve Eğitimi 91
2. Müderrislikleri 92
3. Edirne'ye Davet Edilişi, Edirne Vak'ası ve Sonrasında Yaşadıkları 93
4. Edirne Vak'ası Sonrasındaki Durumu 95
5. Medine ve İzmir Kadılıkları 95
6. Vefatı 96

C. Eserleri 97
1. Zeyl-i Şakâ'ik 97
2. Târîh-i Uşşâkîzâde 97
3. Siyerü'n-Nebî 99
4. Diğer Eserleri 102

D. Edebî Şahsiyeti 104
1. Şairliği 104
2. Nâsirliği 104

## ÜÇÜNCÜ BÖLÜM
## *ZEYL-İ ŞAKÂ'İK*


A. Zeylin Adı Meselesi 105
1. Kütüphane Fişleri ve Kataloglarında Eserin Adı 105
2. Zeylin Nüshalarında Eserin Adı 106

B. Eserin Yazım Tarihi 107
*Zeyl-i Şakâ'ik*'ın Te'lîf Aşamaları 108
a. İlk Te'lîf Aşaması 109
b. İkinci Te'lîf Aşaması 113
c. Son Te'lîf Aşaması 116

C. *Zeyl-i Şakâ'ik*'ın Nüshaları 118

D. Zeylin Muhtevası 124
1. Mukaddime 124
2. Zeylin Yazılma Sebebi 125
3. Zeylin Tabakaları 127
4. Hâtime 129

E. Eserdeki Nükte, Latife, Kerâmet, Menkıbe vb. Anekdotlar 131

F. *Zeyl-i Şakâ'ik*'ın Dil ve Üslûp Husûsiyetleri 131
1. Saygı İfadeleri 136
2. Şehir Tasvirleri 137
3. Ölümü İfade Ediş Şekilleri 140
4. İktibaslar 141

G. *Zeyl-i Şakâ'ik*'ın Kaynakları 143
1. Yazılı Kaynaklar 143
Resmî Kayıtlar 143
2. Sözlü Kaynaklar 150

H. Umûmî Değerlendirmeler 151

I. Biyografi Yazma Metodu 154

J. Edebiyat Tarihi Kaynağı Olarak *Zeyl-i Şakâ'ik* 156

K. *Zeyl-i Şakâ'ik* ve *Vekâyi'ü'l-fuzalâ*'nın Mukayesesi 159
1. Şeyhî'nin Uşşâkîzâde Zeyline Yönelttiği Tenkitler Hakkında Bazı Tespitler 161
2. *Zeyl-i Şakâ'ik* ile *Vekâyi'ü'l-fuzalâ*'nın Tertip ve Nicelik Bakımından Mukayesesi 162
a. Her İki Eserin Bölümlerinin Mukayesesi 162
b. Hâl Tercümesi Verilen Kişi Sayılarının Mukayesesi 163
c. Biyografisi Yazılan Şahısların Lakaplarının Verilişi 163

3. *Zeyl-i Şakâ'ik* ile *Vekâyi'ü'l-fuzalâ*'nın Müşterek Taraflarının Mukayesesi 164
Biyografik Bilgi ve Değerlendirmeler 164
4. *Zeyl-i Şakâ'ik* ile *Vekâyi'ü'l-fuzalâ*'nın Farklı Taraflarının Mukayesesi 180

**SONUÇ**

**AÇIKLAMALAR** 185
1. Nüshaların Değerlendirilmesi ve Şeceresi 185
2. Metin Teşkilinde Dikkat Edilen Hususlar 191
a. Transkripsiyonda Gözetilen Özel Durumlar 191
b. Der-kenâr Kayıtlarının Yazımı 194
c. Âyet ve Hadislerin Yazımı 194
d. Arapça ve Farsça İbarelerin Yazımı 195
**TRANSKRİPSİYON ALFABESİ** 195

**[METİN]**
**[ẒEYL-İ ŞAḲĀ'İḲ]**

[Mukaddime] 197
**On Yedinci Tabaka** – IV.Murad (sl. 1032-1049 / 1623-1640) 201
Vaḳ'a-i Sulṭān 'Oṯmān 243
Ṣınfu'l-meşāyiḫ 251
Āḫir-i Vefeyāt 265
Ẕikr-i Aḥvāl-i Aṣr-ı Sulṭān 265
[Ricāl-i Devlet] 284
**On Sekizinci Tabaka** - Sultan İbrahim (sl. 1049-1058 / 1640-1648) 289
Ṣınfu'l-meşāyiḫ 350
Beyān-ı 'Öẕr 359
Āḫir-i Vefeyāt 359
Ẕikr-i Aḥvāl-i Sulṭān 359
[Ricâl-i Devlet] 371
**On Dokuzuncu Tabaka** - IV. Mehmed (sl. 1058-1099 / 1648-1687) 379
Ṣınfu'l-meşāyiḫ 819

Āḫir-i Vefeyāt 860
Ẕikr-i Aḥvāl-i Sulṭān 860
[Ricâl-i Devlet] 905
**Yirminci Tabaka** - II.Süleyman (sl. 1099-1102 / 1687-1691) 921
Ṣınfu'l-meşāyiḫ 948
Āḫir-i Vefeyāt 954
Ẕikr-i Aḥvāl-i Sulṭān 954
[Ricâl-i Devlet] 962
**Yirmi Birinci Tabaka** - II. Ahmed (sl. 1102-1106 / 1691-1695) 965
Ṣınfu'l-meşāyiḫ 992
Āḫir-i Vefeyāt 1004
Ẕikr-i Aḥvāl-i Sulṭān 1004
[Ricâl-i Devlet] 1014
Ḫātime 1019
**BİYOGRAFYA DİZİNİ 1** 1023
**BİYOGRAFYA DİZİNİ 2** 1041
**ÖZEL İSİMLER DİZİNİ** 1073
**KAYNAKÇA** 1191

# EDİTÖRÜN ÖNSÖZÜ

Osmanlı dönemi Türk bilim, eğitim ve kültür tarihimizin yüz akı eserlerinden birisi de hiç kuşkusuz **Taşköprülüzâde Ahmed Efendi**'nin (901-968/1495-1561) Arapça kaleme aldığı *eş-Şakâ'iku'n-Nu'mâniyye fî Ulemâi'd-Devleti'l-Osmâniyye* adlı ölümsüz eseridir. Yazılışından itibaren büyük ilgi gören *Şakâ'ik*, Osmanlı Devleti'nin kurulduğu dönemden başlayarak 965/1558 yılına kadar Osmanlı ulema ve meşayihinin hayat hikâyeleriyle menkıbelerini içeren ilk derli toplu tabakât ve hâl tercümesi kitabı olmak sıfatıyla kendi alanında önemli bir çığır açmıştır.

"*Tabaka*" adı verilen on ana bölümden oluşan eserde, **Sultan Osmân Han**'dan başlayarak **Kânûnî Sultan Süleymân Han** zamanına kadar yaşamış olan 371 bilgin ve 150 şeyhin hâl tercümeleri, ölüm tarihleri sırasına göre ele alınmıştır.

Telif edildiği yıldan itibaren çok sayıda nüshası istinsah edilerek Osmanlı bilim dünyasında hızla yayılan *Şakâ'ik*, zaman içinde yapılan çok sayıda çeviri, zeyil ve telhisleriyle birlikte, etkisi neredeyse 20. yüzyıla dek sürecek olan edebî ve ilmî bir hareketin de fitilini ateşlemiştir. Arapça yazılmış olması dolayısıyla, ilgililerin eserden daha fazla yararlanabilmesi amacıyla, daha müellif hayattayken, bizzat kendi izni ve oluruyla çok sayıda Türkçe çevirisi yapılmış, zaman içinde bu çevirilere ek olarak yine çok sayıda Arapça ve Türkçe zeyiller kaleme alınmış, böylece Osmanlı dönemi Türk bilim tarihi için son derece önemli olan bir *Şakâ'ik* çevirileri ve zeyilleri geleneği ortaya çıkmıştır.

T.C. Kültür ve Turizm Bakanlığı Türkiye Yazma Eserler Kurumu Başkanlığı tarafından, başta *Şakâ'ik*'ın Arapça metninin eleştirel basımı ve Türkçeye çevirisi olmak üzere, diğer önemli çevirileriyle zeyillerinin, "*Şakâ'ik-ı Nu'mâniyye Çeviri ve Zeyilleri Projesi*" adı altında bir dizi hâlinde yayınlanmasıyla birlikte, Osmanlı dönemi bilim, eğitim, sanat, kültür ve sosyal tarihimizin önemli bir bölümüne ışık tutulmuş olacaktır.

Bu dizide yayınlanması öngörülen eserler, *Şakâ'ik*'ın Arapça metni ve çevirisiyle birlikte, **Mehmed Hâkî el-Belgradî**'nin *Hadâ'iku'r-Reyhân fî Ter-*

*cemeti Şakâ'iku'n-Nu'mân*, **Derviş Ahmed Efendi**'nin *ed-Devhatü'l-İrfâniyye fî Ravzati'l-Ulemâi'l-Osmâniyye,* **İbrâhîm b. Ahmed el-Amasî**'nin *Terceme-i Şakâ'ik-ı Nu'mâniyye*, **Mecdî Mehmed Efendi**'nin *Hadâ'iku'ş-Şâkâ'ik fî Tercemeti'ş-Şakâ'ik* adlı çevirileriyle, **Âşık Çelebi**'nin *Tetimmetü'ş-Şakâ'iku'n-Nu'mâniyye*, **Ali b. Bâlî**'nin *el-Ikdu'l-Manzûm fî Zikri Efâdılı'r-Rûm*, **Âkifzâde Abdürrahîm Efendi**'nin *Kitâbü'l-Mecmû' fi'l-Meşhûd ve'l-Mesmû'*, **Nev'îzâde Atâyî Efendi**'nin *Hadâ'iku'l-Hakâ'ik fî Tekmileti'ş-Şakâ'ik*, **Uşşâkîzâde Seyyid İbrâhîm Hasîb**'in *Zeyl-i Şakâ'ik*, **Simkeşzâde Mehmed Şeyhî Efendi**'nin *Vekâyı'-ı Fuzalâ* ve **Fındıklılı İsmet Efendi**'nin *Tekmiletü'ş-Şakâ'ik fî Hakki Ehli'l-Hakâ'ik* adlı zeyillerinden ibârettir.

Adı geçen eserlerden Türkçe olanlar, mevcut yazma nüshaların karşılaştırılmasıyla çeviriyazı olarak, Arapça olanlar ise özgün metinleri ve Türkçe çevirileriyle birlikte yayınlanacaktır.

"*Şakâ'ik-ı Nu'mâniyye Çeviri ve Zeyilleri Projesi*" kapsamında yayınlanacak olan toplam on iki adet eserin bilim dünyamıza hayırlı olmasını diler, bu ağır ve zorlu iş için gecesini gündüzüne katarak emek veren bilim insalarını ve bu fevkalade önemli projeyi hayata geçiren Türkiye Yazma Eserler Kurumu'nın saygıdeğer başkanı Prof. Dr. Muhittin Macit'in şahsında değerli Kurum çalışanlarını tebrik ederim.

**Prof. Dr. Derya Örs**

**Proje Editörü**

## HAZIRLAYANIN ÖNSÖZÜ

Modern anlamda edebiyat tarihi araştırmalarının sağlıklı bir şekilde yapılabilmesi ve bunlardan sıhhatli neticeler alınabilmesi için araştırmacıların elinin altında temel kaynak niteliğindeki biyografik eserlerin bulunması gereklidir. Bilhassa eski Türk edebiyatı tarihinin yazımında kullanılacak kaynakların tamamının Arap harfli olması, birçoğunun basmasının bulunmaması ve nâdir eser kabilinden değerlendirilmesi, nüshalarının sadece belli kütüphanelerde yer alması, bu sahada çalışmak isteyenlerin işlerini zorlaştırmaktadır. Ayrıca harf inkılâbından sonra yetişen nesillerin Osmanlı Türkçesiyle yazılmış metinleri okuma, anlama ve yorumlama hususundaki eksiklikleri; eski harfli metinlerin, yeni harflere aktarılmasını zarûrî kılmıştır.

Edebiyat tarihçisinin belki de en temel başvuru kaynağı olan şuarâ tezkireleri üzerinde son dönemde birçok yayın yapılmış; böylelikle bu türdeki eserlere herkesin erişimi kolaylaşmıştır. Ancak şuarâ tezkireleri, edebiyat tarihi araştırmalarında zaman zaman yetersiz kalabilmektedir. Bilhassa bilgiden ziyâde, örneğin ön planda tutulduğu antolojik mahiyetteki XVII. asır tezkireleri dikkate alındığında, söz konusu zaman diliminde yaşamış şairler hakkında yapılacak araştırmalarda, başka biyografik eserlere müracaat etmek zorunlu hâle gelmiştir. Şuarâ tezkirelerinden sonra araştırmacıların kullanabileceği en temel kaynaklar arasında *eş-Şakâ'iku'n-Nu'mâniyye* tercüme ve zeyilleri ilk sırada gelir. Osmanlı münevver zümresinin hâl tercümelerinin anlatıldığı bu eserler hakkında yapılan çalışma sayısı oldukça azdır. Gerek hacminden gerekse tarih ve edebiyatın ortak alanına giren şahsiyetler bahis konusu edildiğinden, tarihçiler bu eserler üzerindeki çalışmaları edebiyatçılara, edebiyatçılar da tarihçilere bırakmış; uzun yıllar bu metinler üzerinde çalışma yapılmamıştır. Abdülkadir Özcan, 1989 yılında *Şakâ'iku'n-Nu'mâniyye ve Zeyilleri* adı altında, bu gruptaki eserlerden dördünün, birer dizin ilave edip tıpkıbasımını yaparak en azından söz konusu kaynakları Osmanlı Türkçesi bilenlerin istifadesine sunmuştur.

Biyografiye duyduğumuz alâka, akademik hayata adım attığımız günden beri bizi bu sahada çalışma yapmaya sevketti. Yüksek lisans tezi olarak hazırladığımız ve biyografik bir kaynak olan *Vefeyât-ı Ayvansarâyî*'nin neşredilmesiyle aldığımız olumlu tepkiler, doktora tez konumuzun da biyografik bir metin olmasına tesir etti. İmtihanlara hazırlanırken Alman Türkolog Franz Babinger'in *Osmanlı Tarih Yazarları ve Eserleri* adlı kitabını incelemiş ve Uşşâkîzâde Seyyid İbrâhîm Hasîb Efendi'nin *Zeyl-i Şakâ'ik*'ı hakkında yazdığı "Bu kadar gerekli bir kaynağın bugüne değin basılıp kamunun yararına sunulmamış olması anlaşılması çok güç bir hâldir"[1] kaydına rastlamıştık. O günden sonra Uşşâkîzâde İbrâhîm Hasîb ve *Zeyl-i Şakâ'ik*'ı hakkında araştırma yapmaya başladık. Hasîb'in *Zeyl-i Şakâ'ik*'ının A. Özcan'ın neşrettiği seride yer almaması; Kissling tarafından yapılan tıpkıbasımın hem yaygın olmaması hem de ayrıntılı bir dizinden yoksun oluşu; ülkemizde eser üzerinde herhangi bir çalışmanın bulunmayışı, Uşşâkîzâde İbrâhîm Hasîb Efendi'nin *Zeyl-i Şakâ'ik*'ını doktora tez konusu olarak belirlememizi sağladı.

Elinizde bulunan bu çalışma 2014 yılı Haziran'ında Celal Bayar Üniversitesi Sosyal Bilimler Enstitüsü'nde tamamladığımız "Uşşâkîzâde Hasîb'in Zeyl-i Şakâ'ik'ı (İnceleme-Metin-Dizin)" adlı doktora tezinin gözden geçirilmiş hâlidir. Çalışmamızın "İnceleme" kısmı bir giriş ve üç bölümden meydana gelmektedir. Giriş kısmında biyografi türü hakkında genel malumatın yanı sıra Arap, Fars ve Türk edebiyatlarında biyografi türünün gelişimi hakkında kısa bilgi verildi.

İncelemenin ilk bölümünde, *eş-Şakâ'iku'n-Nu'mâniyye* geleneğinin ortaya çıkışı; eserin mahiyeti; Türkçe tercümeleri, Arapça telhisleri ve Türkçe müntehabları; *Şakâ'ik*'a yazılan Arapça ve Türkçe zeyillerin yanı sıra, bu eserlerin yazarlarıyla alâkalı ayrıntılı malumat verilmeye gayret edildi. Ayrıca *eş-Şakâ'iku'n-Nu'mâniyye* geleneğinin ortaya çıkışından son örneğine kadar, müelliflerin bu geleneğe ne gibi katkılarının olduğu üzerinde duruldu.

---

1 Franz Babinger, *Osmanlı Tarih Yazarları ve Eserleri*, (çev. Coşkun Üçok), Kültür Bak. Yay., Mersin 1992, s. 284.

İkinci bölüm, başta Uşşâkîzâdeler ailesi olmak üzere Seyyid İbrâhîm Hasîb, eserleri ve edebî şahsiyetine ayrıldı. Ulaşılabilen bütün kaynaklar vasıtasıyla Hasîb'in biyografisi ve te'lîfatı hakkında değerlendirmelerde bulunuldu.

İncelemenin üçüncü bölümü, *Zeyl-i Şakâ'ik*'a ayrıldı. Bu fasılda zeylin adı, te'lîf aşamaları, nüshaları, muhtevası, kaynakları, dil ve üslûp özellikleri, edebiyat tarihimiz açısından kıymeti üzerinde durulduktan sonra, yazarın biyografi yazma metodu ortaya konulmaya çalışıldı. Ayrıca Hasîb'le aynı dönemi tezyil eden Şeyhî'nin *Vekâyi'ü'l-fuzalâ*'sı ile *Zeyl-i Şakâ'ik*'ın mukayesesi yapılarak iki eser arasındaki müşterek taraflar tespit edildi.

İnceleme kısmından sonra, çalışmamızın temelini oluşturan *Zeyl-i Şakâ'ik*'ın Süleymaniye Ktp. Hafid Efendi 242 numarada kayıtlı müsvedde nüshası esas alınarak hazırlanan transkripsiyonlu metni yer almaktadır.

Metinden önce yer alan Açıklamalar kısmında önce nüshaların ayrıntılı değerlendirilmesi ve hazırlanan nüsha şeceresine, daha sonra metin teşkilinde gözetilen hususlara temas edildi.

Çalışmanın sonuna, metnin kullanımının kolaylaştırılması amacıyla biyografi başlıklarının yer aldığı iki adet biyografya dizini ile yer, şahıs ve eser adlarından müteşekkil ayrıntılı bir özel isimler dizini ilave edildi.Hazırladığımız çalışma, *eş-Şakâ'iku'n-Nu'mâniyye* külliyatı üzerinde ülkemizde yapılmış ilk metin neşridir. Bilhassa incelemede kullanılan kaynakların tamamına yakınının Osmanlı Türkçesiyle yazılmış hacimli eserler olması; yer, şahıs ve eser adları gibi özel isimlerin okunmasında yardımcı olabilecek sözlüklerin azlığı çalışmanın hazırlanma aşamasında muhtelif sıkıntılara sebebiyet vermiştir. Bütün gayretlerimize rağmen çalışmamızda, eksikliklerimiz ve gözden kaçmış hatalarımız olacaktır. Bunlardan dolayı özür diler, okuyucu tarafından mazur görülmeyi temenni ederiz.

Bu çalışmanın son hâlini almasında birçok insanın emeğinin geçtiğini peşinen bildirmek isterim. Çalışmanın hazırlanma safhasında hoşgörü ve sabrıyla

sürekli destek olan ve en zor zamanlarımda yanımda yer alarak çalışmamızın tamamlanması hususunda beni yüreklendiren sevgili eşime minnettar olduğumu beyan etmek isterim.

Eserin hazırlamaya başladığım ilk günden beri desteklerini esirgemeyen ağabeyim Kenan Özçelik'e, hiçbir karşılık beklemeksizin Farsça tercümeleri yapan ağabeyim Suat Donuk'a, Arapça tercümeleri yapan arkadaşım Arş. Gör. Ramazan Doğanay'a ve danışman hocam Prof. Dr. Âdem Ceyhan'a şükranlarımı sunarım. Son olarak eserin editörlüğünü yapan saygıdeğer hocam Prof. Dr. Derya Örs'e, kitabın basımını üstlenen Türkiye Yazma Eserler Kurumu Başkanı Prof. Dr. Muhittin Macit'e, başkan yardımcısı Doç. Dr. Ferruh Özpilavcı'ya, Uzman Yardımcısı Ahmet Kaylı'ya ve diğer kurum çalışanlarına teşekkür ederim.

**Ramazan Ekinci**

## KISALTMALAR

**age** : Adı Geçen Eser
**agm** : Adı Geçen Makale
**agmd** : Adı Geçen Madde
**AKMB** : Atatürk Kültür Merkezi Başkanlığı
**AY.** : Arapça Yazmalar
**Bkz.** : Bakınız
**C.** : Cilt
**Çev.** : Çeviren
**DİA** : Türkiye Diyanet Vakfı İslâm Ansiklopedisi
**H.** : Hicrî Tarih
**Hz.** : Hazret-i
**Hzl.** : Hazırlayan
**Ktp**. : Kütüphanesi
**Kültür Bak.** : Kültür Bakanlığı
**MEB İA** : Millî Eğitim Bakanlığı İslâm Ansiklopedisi
**Nu.** : Numara
**Or.** : Orient
**ö.** : Ölüm Tarihi
**s.** : Sayfa
**S.** : Sayı
**SBE.** : Sosyal Bilimler Enstitüsü
**sl.** : saltanat süresi
**TALİD** : Türkiye Araştırmaları Literatür Dergisi
**TDK** : Türk Dil Kurumu
**TDV** : Türkiye Diyanet Vakfı
**Terc.** : Tercüme
**TTK** : Türk Tarih Kurumu
**TY.** : Türkçe Yazmalar
**Üni.** : Üniversitesi
**vb.** : ve benzeri
**vd.** : ve diğerleri
**vr.** : Varak
**Yay**. : Yayınları
**YL** : Yüksek Lisans

# İNCELEME

# GİRİŞ

## BİYOGRAFİ GELENEĞİ

Sözlüklerde "öz geçmiş";[1] "bir kimsenin hayat hikâyesi, yaşam öyküsü, tercüme-i hâli"; "tanınmış bir kimsenin hayâtını ona ait tüm bilgileri toplayarak anlatan kitap"[2] anlamlarına geldiği bildirilen biyografi, Latince "bios" (canlılık) ve "graphe" (yazı, şekil) kelimelerinin bir araya gelmesinden oluşmuş bir sözcüktür.[3] Biyografi, bir kişinin hayatın tamamını veya bir kısmını anla(t)ma girişimidir. O kimse hangi sahada meşhursa, hakkındaki hâl tercümesi de o tarih kolunun bir kısmını teşkil eder.[4] Edebiyat terimi olarak "yaşayış ve yaptıkları diğer insanlardan farklı olan ve ilgi çekici özelliğe sahip önemli kişilerin hayatını inceleyen, bu alandaki bütün bilgileri derleyip anlatan yazı türü" şeklinde tarif edilebilir.[5] Biyografi, ferdin yalnızca ne yapıp ne ettiği ile nerede doğup nerede öldüğü ile, nerede yaşayıp nerede çalıştığı ile, kısaca bütün insanlarda görülen ortak yaşantı özellikleri ile değil, aynı zamanda kendine özgü hâli ve karakteri ile kendi sesi, dili ve mantığı ile veren ve bunu kabaca değil etraflıca yapan bir çalışmadır.[6] Tarihin en mühim kaynaklarından biri olan biyografi, sahip olduğu uzun geçmişi içerisinde gelişmiş ve çeşitli alt bölümlere ayrılmış, anlattığı şahsın veya şahısların vasıflarına, husûsiyetlerine; anlatılanın kısalığına, uzunluğuna, edebî değerine göre farklı şekillere bürünmüştür.[7]

Tarih biliminin alt dalı olarak ortaya çıkan ve sonradan müstakil bir hüviyete bürünen biyografi, İslâm edebiyatlarında "terâcim-i ahvâl" adıyla yer almış; İslâm'ın zuhurundan sonra yaygınlaşmaya başlamıştır. Bu türün adı, bir kişi için "tercüme-i hâl", birden fazla kişileri ihtiva edenler için "terâcim-i ahvâl" olarak isimlendirilir. Şark zevki hemen bütün kitap adlarında olduğu gibi bu sahada da zengin bir başlık koleksiyonu sergiler. Hz. Peygamber'in hayatı

1 Komisyon, *Türkçe Sözlük*, TDK Yay., Ankara 2005, s. 288.
2 İlhan Ayverdi, *Misalli Büyük Türkçe Sözlük*, Kubbealtı Yay. , İstanbul 2011, s. 157.
3 Mahmut Çetin, *Biyografi Kitabı*, Biyografi.net Yay., İstanbul 2012, s. 15.
4 Fevziye Abdullah Tansel, *İyi ve Doğru Yazma Usulleri* III, Kubbealtı Neşriyatı, İstanbul 1978, s. 187.
5 "Biyografya", *Büyük Lugat ve Ansiklopedi*, İstanbul, C.2, s. 419,
6 Vefa Taşdelen, "Biyografi: Ötekine Yolculuk", *Millî Eğitim Dergisi* S. 172, Güz 2006, s. 9.
7 Nuri Akbayar, "Hâl Tercümesi", *Türk Dili ve Edebiyatı Ansiklopedisi*, Dergâh Yay., İstanbul 1981, C. 4, s. 33.

olan siyerlerden başlayarak tabakât, vefeyât, tezkire, esâmî, sicil, şecere, sefîne, mecâlis, hadîka, ravza, riyâz, gülzâr, gülşen gibi olağanüstü sayıda kitap adı, zengin muhtevalarıyla kütüphanelerde bulunmaktadır.[1]

## A. Arap Edebiyatında Biyografi

### 1. Tabakât Geleneği

Tabakât, İslâm te'lîf geleneğinde, sahasında tanınmış şahsiyetlerin biyografilerini konu edinen yazı türünün genel adıdır. Sözlükte "üst üste olan iki şeyin birbiriyle uyuşması, derece, mertebe ve konum bakımından örtüşmesi" anlamındaki tabak (tabaka, çoğulu tabakat) "sınıf, zümre" mânâlarına da gelir. Kelimenin aslı olan "tabk" az kullanılır. İslâm geleneğinde sahâbe, tâbiîn, âlimler, edipler, şairler ve sanatkârlar, sûfîler, düşünürler ve ayırıcı niteliklere sahip olan kişilerden söz eden te'lîf türünü ifade eder. Sınıf, derece ve dönem ayırımı yapılmadığı hâlde, muhtevaları alfabetik düzenlenen bazı biyografi eserlerine tabakat adı verilmiştir. Bunun sebebi, müelliflerin eserlerine aldıkları şahısları, bağımsız birer sınıf ve kategori oluşturacak derecede önemli kişiler olduğunu kabul etmesi veya tabakat kavramının zamanla asıl anlamını yitirerek toplu biyografilerin yer aldığı kitapları ifade eden bir terim hâline gelmesidir.[2]

İslâm tarihinde biyografi kitapları başta "siyer, terâcim, tabakât, vefeyât" olmak üzere çeşitli isimlerle anılır. Bunlardan "siyer/sîret", özellikle Hz. Peygamber'in hayatına dair eserler için kullanılan bir terim şeklinde yaygınlık kazanmış olmakla birlikte diğer biyografiler için de kullanılmaktadır. Terâcim, "biyografi" (tercüme-i hâl) anlamındaki "terceme" kelimesinin çoğuludur. Tabakat temelde belirli bir yaş, meslek, görev, nesil, unvan, mezhep, tarikat ve coğrafyaya mensup olmaları dolayısıyla ortak bir grup (tabaka) oluşturan kişilerin biyografilerine yer verilen bir tür olmakla birlikte, genellikle biyografi kitaplarına da bu ismin verildiği görülmektedir. Vefeyât kitapları ise vefat tarihlerini esas alan biyografik eserlerdir. İslâm tarihinde biyografi yazımının özellikle Hz. Peygamber'in, sahâbe, tâbiîn ve sonraki nesillerin, hadisleri nakleden râvilerin hayatını tespit etmek amacıyla orijinal bir tür olarak ortaya çıktığı kabul edilmektedir.[3]

1 Abdülkadir Özcan, "Tabakât (Osmanlı Dönemi)", *DİA*, İstanbul 2010, C. 39, s. 299.
2 İsmail Durmuş, "Tabakât", *DİA*, İstanbul 2010, C. 39, s. 288.
3 Casim Avcı, "Tabakât (İslâm Tarihi)", *DİA*, İstanbul 2010, C. 39, s. 297.

Şüphesiz bunda İslâm cemiyetinin fikrî ve amelî sahada *Kur'ân-ı Kerîm*'den sonraki en büyük rehberinin "hadis" olması etkendi. Hadislerdeki rivayet zincirleri tarihî malzemeden teşekkül ettiğinden müslümanlar tarihi, hadisin bir parçası olarak telakki etmişlerdi. Rivayet zincirlerini meydana getiren zevâtın sika, yani sözüne güvenilir kimseler olup olmadığı hususu, hayatlarının tespitini lüzumlu kılmış ve neticede bizzat Hz. Peygamber'in hayatını konu edinen siyer kitaplarının yanı sıra, hadis râvilerinden bahseden "ilmü'r-ricâl" adı altında müstakil bir ilmin doğuşu hazırlanmıştır. Umumiyetle alfabetik olarak kaleme alınan bu eserlere, sahalarında yazılmış meşhur adamlar ansiklopedisi nazarıyla bakılabilir.[1] Bu türün daha ziyade Araplar'ın nesep bilgisine karşı gösterdikleri ilgiden kaynaklandığını ileri sürenler de vardır.[2] Hadis ilminin öncülük yaptığı bu ilim dalı, zamanla muhteva zenginliği kazanarak toplumun hemen her kesiminden çeşitli alanlarda (İslâm tarihi[3], tefsir[4], hadis[5], fıkıh[6], kelâm[7], tasavvuf[8] vb.) meşhur kişileri konu edinmiş ve İslâm'ın ilk asırlarından itibaren çok sayıda biyografi kitabı te'lîf edilmiştir.

## 2. Arap Edebiyatında Tabakât[9]

Arap edebiyatında şair ve yazarlar, gramer ve lügat âlimlerinin biyografilerine dair çoğu tabakât adını taşıyan, dönem ve seviye bakımından tasnife tâbi tutulan veya tutulmayan çok sayıda eser kaleme alınmıştır.

Günümüze ulaşan en eski kaynaklardan olan İbn Sellâm el-Cumahî'nin (ö. 231/846), *Tabakâtü fuhûli'ş-şu'arâ* adlı eserinde, Arap şairleri sanatkârlıkları göz önünde tutulup en iyiden en kötüye doğru sıralanarak yaşadıkları dönem açısından Câhiliyyûn, muhadramûn ve İslâmiyyûn kategorilerine ayrılmıştır. Söz konusu şairlerin eserlerinin değeri birbirine yakın olanları bir tabaka kabul edilerek on üç Câhiliyyûn ve on İslâmiyyûn tabakası belirlenmiş, toplam 114

1 Ahmed Suphi Furat, "Arap Edebiyatında İlk Ansiklopedik Eserler", *İslâm Tetkikleri Enstitüsü Dergisi*, C. 8, 1978, s. 300-01.
2 Heffening, "Tabakât", *MEB İA*, Eskişehir 1997, C. 11, s. 591.
3 Ayrıntılı bilgi için bkz. Câsim Avcı, agmd.
4 Ayrıntılı bilgi için bkz. Abdülhamit Birışık, "Tabakât (Tefsir)", *DİA*, İstanbul 2010, C. 39, s. 290-91.
5 Ayrıntılı bilgi için bkz. Mehmet Efendioğlu, "Tabakât (Hadis)", *DİA*, İstanbul 2010, C. 39, s. 291-92.
6 Ayrıntılı bilgi için bkz. Eyyüp Said Kaya, "Tabakât (Fıkıh)", *DİA*, İstanbul 2010, C. 39, s. 292-94.
7 Ayrıntılı bilgi için bkz. Mustafa Öz, "Tabakât (Kelâm)", *DİA*, İstanbul 2010, C. 39, s. 294-95.
8 Ayrıntılı bilgi için bkz. Reşat Öngören, "Tabakât (Tasavvuf)", *DİA*, İstanbul 2010, C. 39, s. 295-96.
9 Bu bölüm, İsmail Durmuş tarafından *DİA*'ya yazılan "Tabakât (Arap Edebiyatı)" maddesinden hülâsa edilmiştir.

şaire yer verilmiştir. Devirlere göre bu üçlü tasnifi, Cumahî'den önce Asmaî (ö. 216/831) *Fuhûletü'ş-şu'arâ*'sında yapmıştır. Cumahî'den sonra, ünlü hiciv şairi Di'bil'in ikinci derecedeki şairlere de yer verdiği ve Câhiliye döneminden kendi zamanına kadar yaşamış şairleri ele aldığı *Tabakâtü'ş-şu'arâ*'sı gelir.

İbn Kuteybe, *Tabakâtü'ş-şu'arâ* adıyla da anılan *eş-Şi'r ve'ş-şu'arâ*'sında şiir ve türlerine ilişkin giriş niteliğindeki bir bölümün ardından "evâilü'ş-şu'arâ" diye bir kategori belirlemiş; daha sonra toplam 206 şairi Câhiliyyûn, İslâmiyyûn, Emeviyyûn ve Abbâsiyyûn şeklinde ayırarak biyografileri yanında şiirlerinden örneklere yer vermiştir. Şair ve edip İbnü'l-Mu'tez, *Tabakâtü'ş-şu'arâi'l-muhdesîn* adlı eserinde Abbâsî halife, vezir, vali ve kumandanlarını öven şairlerden, Abbâsî Devleti'nin kuruluşundan kendi vefat yılı olan 296'ya (908) kadar gelenlerin biyografileriyle şiirlerinden örnekler kaydetmiş, vefat yıllarına göre sıraladığı 121 erkek, 6 kadın ve ilâve ettiği 5 şairi incelemiştir. Ebû Zeyd el-Kureşî, *Cemheretü eş'âri'l-Arab*'ında Arap şairlerini meşhur kasidelerine göre 7 tabakaya ayırmış; her tabakada yedi şairi ve her şairin meşhur kasidesini zikretmiştir. İlk 6 kategoriye dâhil olan şairlerin çoğu Câhiliyyûn ve muhadramûndan, üçü İslâmiyyûn'dandır. Abdülkâdir el-Bağdâdî, *Hızânetü'l-edeb*'inde Arap şairlerini Câhiliyyûn, muhadramûn, İslâmiyyûn ve muhdesûn (müvelledûn) diye ayırmıştır. Bunların şiirlerini, lügat ve gramer kaidelerini destekleyici örnek (şâhid) kabul edilip edilmemesi yönünden değerlendirmiştir.

Arap şairlerini yetiştikleri ve yaşadıkları bölgelere göre tasnif eden tabakat kitapları da vardır. Bunlarda şairler Hicaz, Mekke, Medine, Suriye (Şam), Irak, Mısır, Azerbaycan, Cezîre, Endülüs, Mağrib, Rey, Cibâl, İsfahan, Fars, Kirman, Cürcân, Esterâbâd, Hârizm, Horasan ve Sicistan gibi yerlere göre gruplandırılmıştır. Bu te'lîflerin meşhur olanları birbirinin tamamlayıcısı niteliğinde bir dizi oluşturur. Adlarında tabakat kelimesi yer almasa da bu özelliği taşıyan eserler şöylece sıralanabilir: Hârûn b. Ali İbnü'l-Müneccim (ö. 288/901), *el-Bâri'*; Seâlibî, *Yetîmetü'd-dehr*; Bâharzî, *Dümyetü'l-kasr*; Ali b. Zeyd el-Beyhakî, *Vişâhu Dümyeti'l-kasr*; Dellâlülkütüb, *Zînetü'd-dehr*; İmâdüddin el-İsfahânî, *Harîdetü'l-kasr*; İbnü'ş-Şa'âr, *'Ukûdü'l-cümân*; Şehâbeddin el-Hafâcî'nin *Reyhânetü'l-elibbâ*'sı ile ona tetimme olarak yazılan Muhibbî'nin *Nefhatü'r-Reyhâne*'si ve İbn Ma'sûm'un *Sülâfetü'l-asr*'ı da bu tür içinde sayılır. Seâlibî'nin *Yetîmetü't-dehr*'inin tesirinde kalan İbn Bessâm eş-Şenterînî, hacim-

li eseri *ez-Zahîre fî-mehâsini ehli'l-Cezîre*'sinde Endülüslü şair, edip, tarihçi ve siyaset adamlarını Kurtuba ve civarı, Batı Endülüs, İşbîliye ve civarı, Doğu Endülüs, Doğu İslâm ülkelerinden Endülüs'e gelenler şeklinde bölgelere göre ele almıştır. Yine Osman b. Rebîa el-Endelüsî *Tabakâtü'ş-şu'arâ bi'l-Endelüs*'ü, İbnü'l-Faradî *Tabakâtü şu'arâ'i'l-Endelüs*'ü yazmıştır.

Ali b. Muhammed el-Medâinî, Muhammed b. Habîb, Sükkerî, İbn Ebû Tâhir Tayfûr, Abdülazîz b. Yahyâ el-Celûdî kaleme aldıkları eserlerde farklı kategorilere yer vermişlerdir. Medâinî *Kütüb fî-ahbâri'ş-şu'arâ* adlı bir dizi eserinde annelerine nisbet edilen şairler, şüyûh şairler, gazâ yapan, hastalığında bir şiirle temessül eden veya bir ölüm dolayısıyla şiirle yahut sözle temessül eden, şiirlerinde bedevî kadınlarını şehirli kadınlara tercih eden, irticâlen şiir söyleyen, yabani hayvanlar hakkında şiir yazan, söylediği bir şiirle isim alan, hükûme (hakemlik, devlet idaresi) hakkında şiir söyleyen, övgü veya yergisiyle nedîm olan, söylediği şiire nesirle cevap verilen, anne ve babasına itaat eden veya âsi olanlar şeklinde bir tasnife tâbi tutmuştur. İbn Habîb, Sükkerî, İbn Ebû Tâhir ve Celûdî de benzer gruplandırmalar yapmıştır. Hasan b. Bişr el-Âmidî *el-Mü'telif ve'l-muhtelif*'inde İmrülkays, Nâbiga, A'şâ, Amr, Muhammed gibi isim, künye, lakap ve nisbe açısından birbirine benzeyen şairleri tasnif ederek bunların birbirine karıştırılmasını önlemeye çalışmıştır. Ebü'l-Ferec el-İsfahânî hacimli eseri *el-Egânî*'de şiirlerin bestelenip okunmuş olmasını esas alıp şairlerin biyografilerini vermiş; onlarla ilgili bazı anekdotları aktarmış; bestelenip okunan şiirlerinden ve diğer eserlerinden örnekler zikretmiştir.

Bazı yazarlar, kadın şairlere dair müstakil eserler yazmıştır. İbn Kuteybe *en-Nisâ' ve'l-gazel*, Hârûn İbnü'l-Müneccim *Ahbârü'n-nisâ'*, Muhammed b. Halef *en-Nisâ' ve'l-gazel*, Ebü'l-Ferec el-İsfahânî *el-İmâ'ü'ş-şevâ'ir*, Üsâme b. Münkız *Ahbârü'n-nisâ'*, Nâcî b. Abdülvâhid İbnü't-Tarrâh *en-Nisâ'ü'ş-şevâ'ir* gibi eserler te'lîf etmiş, Zeyneb Fevvâz el-Âmiliyye, *ed-Dürrü'l-mensûr fî-tabakâti rabbâti'l-hudûr*'unda İslâm'ın ünlü kadınlarının biyografileriyle çeşitli yönlerini incelemiştir.

Şu'arâ biyografilerinin bir kısmı özgün başlıklara sahipken birçoğu önem verdikleri konuyu vurgulayacak biçimde *Tabakâtü'ş-şu'arâ', Ahbârü'ş-şu'arâ, eş-*

*Şu'arâ, eş-Şi'r ve'ş-şu'arâ, Mu'cemü'ş-şu'arâ, Fuhûlü'ş-şu'arâ* gibi genel başlıklar taşır. Nitekim kâtip ve yazarların biyografileriyle sanat ve eserlerine dair Lührâsb b. Kevgân'ın *Tabakâtü'l-küttâb*, Akuştin ile Seken b. Saîd'in *Tabakâtü'l-küttâb bi'l-Endelüs* adlı eserleri vardır. Cehşiyârî'nin *el-Vüzerâ' ve'l-küttâb*'ı, İbn Dürüsteveyh'in *el-Küttâb*'ı, İzzet Edîb'in *Mu'cemü Küttâbi Sûriyye*'si de bu bağlamda zikredilmelidir.

Arap lügat ve gramer âlimleriyle ediplerinin biyografi, anekdot ve eserlerine ilişkin çok sayıda eser kaleme alınmıştır. Birçoğu tabakât adını taşıyan bu te'lîflerin bazılarında lügat ve gramer âlimleri birlikte veya müstakil olarak ele alınmış; nesil, ekol ve faaliyet gösterdikleri şehirler itibariyle tasnife tâbi tutulmuş, bir kısmı da "üdebâ" başlığı altında edip, kâtip ve şairlerle lügat ve gramer âlimlerini bir arada ele almıştır.[1]

## B. Fars Edebiyatında Biyografi

### 1. Tezkire Geleneği

Tezkire, Fars ve Türk edebiyatlarında umumiyetle şair biyografilerine dair eserlerin ortak adıdır. Arapça "zikr" kökünden türeyen ve sözlükte "anmak, hatırlamak, hatırlamaya vesile olan şey" demektir.[2] Terim olarak eski dönemlerde yazılan biyografik-antolojik eseri ifade eder. Çeşitli ilim dallarında yetişmiş âlimler ve şairlerin biyografilerine dair eserler Arap ilim çevresinde "tabakât" adıyla ortaya çıkmış. Fars edebiyatında özellikle şairler için yazılan tabakat kitaplarına tezkire adı verilmiştir.[3]

### 2. Fars Edebiyatında Tezkire

Fars edebiyatında biyografi, müstakil bir tür olarak Arap edebiyatına nazaran oldukça geç bir dönemde zuhur etmiştir. Bunun sebebi, İslâm'ın ilk beş asrında ilim ve sanatın hemen hemen tamamıyla Arapların elinde olmasının

---

1 Ayrıntılı bilgi için bkz., Durmuş, agmd.

2 Şemseddin Sâmî, *Kâmûs-ı Türkî*, İkdâm Matbaası, İstanbul 1317, s. 391; Muallim Nâci, *Lügat-i Nâcî*, TDK Yay., Ankara 2009, s. 772.

3 Yusuf Öz, "Tezkire", *DİA*, İstanbul 2011, C. 41, s. 68.

yanı sıra Arapçanın hâkimiyeti de gösterilebilir. Farsça daha ziyade bir edebiyat dili olarak gelişmiş; hâl tercümesi sahasında da yazılan ilk mühim eserler de edebiyatçılara ait olmuştur.[1] İran'da tezkirecilik geleneği, başlangıçta tarih ilmi ile birlikte gelişmiştir. Nitekim başlangıçta ve sonradan birçok tarih kitabında hâl tercümeleri ile ilgili kısımlar bulunmaktadır. Önceleri tarihlerde ve lügatlerde yeri geldikçe şiir ve şairlerden bahsedilmiş; ancak bu tür eserlerin müstakil olarak zuhuru daha sonraki devrelerde olmuştur.

Bazı husûsiyetleri sebebiyle kısmen tezkiretü'ş-şu'arâ telakki edilebilecek ilk Farsça eser Nizâmî-i Arûzî'nin 1156'da yazdığı *Çehâr Makâle*'dir.[2] Ferîdüddin Attâr'ın 1220 yılında kaleme aldığı yetmiş iki sûfînin biyografisini ihtiva eden *Tezkiretü'l-evliyâ*'sı, adında "tezkire" kelimesi bulunan Farsça ilk biyografik eserdir. Fars edebiyatında şu'arâ tezkiresi geleneği Muhammed Avfî'nin Hindistan'da 1221'de hazırladığı *Lübâbü'l-elbâb* ile başlamıştır Farsça şu'arâ tezkiresi geleneğinin en değerli ikinci örneği Devletşah'ın 1487'de tamamlayıp Ali Şîr Nevâî'ye ithaf ettiği *Tezkiretü'ş-şu'arâ*'dır. Abdurrahman-ı Câmî'nin 38 şairin tanıtıldığı edebî ve ahlâkî eseri *Bahâristân* ve bazıları şair 600'den fazla sûfînin biyografisini ihtiva eden *Nefehâtü'l-üns* adlı eserleri tezkire geleneği içerisinde anılmaktadır.

Safevîler döneminde hazırlanan ilk Farsça tezkireler, Ali Şîr Nevâî'nin Doğu Türkçesi'yle kaleme aldığı *Mecâlisü'n-nefâis*'in tercümesi ve devamı niteliğindedir. *Mecâlisü'n-nefâis*, Sultan Muhammed Fahrî-i Herâtî tarafından 928 (1522) yılında *Letâif-nâme* adıyla Farsçaya çevirilip Şah İsmâil'e ve oğlu Sâm Mirza'ya ithaf edilmiştir. Mütercim *Mecâlisü'n-nefâis*'te bulunmayan 188 şairi esere ilâve etmiştir. Devletşah'ın *Tezkiretü'ş-şu'arâ*'sından sonra tezkire yazıcılığı İran sınırları dışında özellikle Hindistan'da yaygınlık kazanmış; bu bölgede doksan kadar tezkire kaleme alınmıştır. Bunlardan bazıları Hint asıllı, bazıları da Hindistan'da bulunmuş İran asıllı yazarlar tarafından te'lîf edilmiştir. Fahrî-i Herâtî'nin 960 (1553) yılında hazırladığı *Ravzatü's-selâtîn* şair sultanların biyografilerine yer veren ilk tezkirelerdendir. Tacik asıllı ve "Nisârî" mahlaslı şair

1 Akbayar, agmd, s. 34.
2 Abdülkadir Karahan, "Tezkire", *MEB İA*, Eskişehir 1997, C. 11, s. 226.

Hasan-ı Buhârî'nin *Müzekkir-i Ahbâb*'ı Nevâî'nin *Mecâlisü'n-nefâis*'ine 974'te (1566) tekmile şeklinde kaleme alınmıştır. Eser XVI. yüzyılda yaşamış 276 şairin hâl tercümesini ihtiva eder.

Alâüddevle el-Kazvînî *Nefâ'isü'l-me'âsir*'inde İran ve Hint asıllı 350 şaire yer vermiştir. Takî-i Kâşî'nin *Hulâsatü'l-eş'âr* adlı eseri 985'te (1578) tamamlanmış, 1585-1607 yılları arasında müellif tarafından yeniden gözden geçirilmiştir. Eserde 631 şairin biyografisi vardır. Emîn-i Ahmed-i Râzî'nin *Heft İklîm*'inde yedi coğrafî bölge esas alınarak bu bölgelerde yetişmiş sultan, emîr, âlim, şair ve mutasavvıflardan 1560 kişinin biyografisi bulunmaktadır. Sultan Muhammed-i Mutribî'nin *Tezkiretü'ş-şu'arâ-yı Mutribî*'sinde XVI. yüzyılın ikinci yarısı ile XVII. yüzyılın ilk yarısında yaşamış 350 Buharalı şair ve edip tanıtılmıştır. Takî-i Evhadî'nin *Arafâtü'l-âşıkîn* adlı eserinin Hindistan'da yaşayan, müellifin yakından tanıdığı İran asıllı şairlere ayrılan kısmı tezkirenin en önemli bölümüdür. Ebû Tâlib Han'ın 1790-92 yıllarında kaleme aldığı *Hulâsatü'l-efkâr*'ı, Lutf Ali Beg'in 1779'dan sonra tamamladığı *Âteşkede*'si, Ali İbrâhîm Han'ın *Suhuf-i İbrâhîm*'i, Hint asıllı Kudretullah Hân-ı Kupâmevî'nin 1842 yılında bitirdiği *Netâicü'l-efkâr*'ı şair kadrosu zengin tezkirelerdendir. Muhammed Tâhir-i Nasrâbâdî'nin 1672-80 yılları arasında yazdığı *Tezkiretü'ş-şu'arâ* adlı eseri de Safevîler döneminin önemli tezkirelerindendir. Bismil-i Şîrâzî'nin *Tezkire-i Dilgüşâ*'sı Feth Ali Şah döneminde yaşayan 185 şair hakkındadır. Rızâ Kulı Han'ın *Riyâzü'l-ârifîn*'i mutasavvıf, âlim ve şairlerin biyografilerini içerir. Rızâ Kulı Han'ın 1871'de Nâsırüddin Şâh Kaçar adına yazdığı *Mecma'u'l-fusahâ* İran şiir tarihinin temel kaynaklarından biridir.

Genel tezkirelerden başka, bir bölümünde kadın şairlere yer verilen tezkireler olduğu gibi yalnızca kadın şairlere ait tezkireler de kaleme alınmıştır. Farsça ilk kadın şu'arâ tezkiresi olan *Cevâhirü'l-acâ'ib* Fahrî-i Herâtî tarafından Ekber Şah'ın cülûsundan (1556) sonra yazılmıştır. Yirmi üç kadın şairin tanıtıldığı eser *Tezkiretü'n-nisâ* adıyla da anılır. Şîr Ali Hân-ı Lûdî'nin 1102'de (1690) te'lîf ettiği *Mirâtü'l-hıyâl*'inde on beş kadın şair yer almaktadır. XVIII. yüzyılın önemli tezkirelerinden *Âteşkede*'nin birinci bölümünün "fürûğ" başlıklı kısmı da kadın şairlere ayrılmıştır. Muhammed Sıddîk Ahundzâde-i Herevî'nin

*Tezkiretü'n-nisâ*'sı, Keşâverz-i Sadr'ın *Ez Râbi'a tâ Pervîn*'i, Ali Ekber Müşîr-i Selîmî'nin *Zenân-i Sulenver*'i kadınlara ait diğer tezkirelerdir.

Farklı coğrafyalarda Farsça şiir yazan şairlere dair çok sayıda tezkire üzerine çalışmalar yapılmış; bu çalışmalarda tezkirelerin yüzyıllara göre dağılımına ilişkin rakamlar verilmiştir. Buna göre XIII. yüzyılda bir, XIV. yüzyılda iki, XV. yüzyılda yedi, XVI. yüzyılda otuz üç, XVII. yüzyılda elli sekiz, XVIII. yüzyılda yetmiş iki, XIX. yüzyılda 151 ve XX. yüzyılda 200 kadar tezkire yazılmıştır. Bunlardan 350 kadarı basılmıştır.[1]

## C. Türk Edebiyatında Biyografi

Tanınmış kişilerin hayat hikâyelerini anlatan bir tür olan biyografi, başlangıçta tarih kitaplarının içinde yer alan küçük bölümler iken zamanla gelişerek müstakil eser hüviyeti kazandı.[2]

Anadolu sahası Türk edebiyatında ilk örneklerine, Osmanlı tarihlerinin vefeyât kısımlarında rastladığımız hâl tercümelerinin ortaya çıkış tarihi, bu tarih kitaplarının yazıldığı dönemden itibaren başlatılabilir. Osmanlı devri müstakil tarih kitaplarının zuhuru, devletin tesisinden yaklaşık iki asır sonrasına tekabül eder.[3] İlk Osmanlı kronikleri incelendiğinde bunların bazılarında tam mânâsıyla olmasa da yer yer biyografik malzeme kırıntılarına rastlanmaktadır. Benzerleri arasında, buna benzer bilgilere en çok rastlanan eser Âşıkpaşazâde'nin *Tevârîh-i Âl-i Osmân*'ıdır.[4] Müstakil olmayan biyografilerin başlangıcı Âşıkpaşazâde'ye kadar götürülebilir. Doğrudan biyografik eserlerin ortaya çıkışı ise XV. asrın sonlarına rastlar.

Osmanlı döneminde kaleme alınmış müstakil biyografik eserler, üç ana çizgide toplanabilir: Bunların ilki ve en istikrarlı silsilesini "tezkiretü'ş-şu'arâ" adıyla bilinen, şairlerin hayât hikâyelerinin anlatıldığı metinler teşkil eder. İkincisi âlim, mutasavvıf ve şair biyografilerinin anlatıldığı *Şakâ'iku'n-Nu'mâ-*

---

1 Bu kısım Yusuf Öz'ün DİA'ya yazdığı "Tezkire (Fars Edebiyatı)" maddesinden özetlenmiştir. Bkz. Yusuf Öz, "Tezkire (Fars Edebiyatı)", *DİA*, İstanbul 2011, C. 41, s. 68-69.

2 Haluk İpekten vd., *Şair Tezkireleri*, Grafiker Yay., Ankara 2002, s. 1.

3 Necib Âsım, "*Osmanlı Târîh-nüvîsleri ve Müverrihleri-Medhal*", *TOEM*, İstanbul 1328, s. 41.

4 Feridun Emecen, "Osmanlı Kronikleri ve Biyografi", *İslâm Araştırmaları Dergisi*, S. 3, 1999, s. 85.

*niyye* tercüme ve zeyilleridir. Üçüncü grup ise bunların dışında kalan diğer eserlerdir. (Çeşitli meslek gruplarının bahis konusu edildiği *Menâkıb-ı Hünerverân, Devhatü'l-meşâyih, Hadîkatü'l-vüzerâ* vb., belli tarikat büyüklerinin anlatıldığı *Sefîne-i Nefîse-i Mevleviyân, Lemezât-ı Hulviyye, Hediyyetü'l-ihvân* vb. eserler; vefeyatnâmeler)

## I. *Tezkiretü'ş-şu'arâ Geleneği*[1]

İslâm'ın kabulüyle Türkler, dâhil oldukları medeniyetin bütün şubelerini kendi kültürlerine tatbik etmek sûretiyle kısa sürede dünya görüşlerini, dinî ve sosyal hayatlarını yeni dinlerinin gereklerine göre tanzim etmişlerdir. İslâm kültürüyle olan temasları bilhassa edebiyat sahasında doğrudan Arap edebiyatından ziyade Fars edebiyatı vasıtasıyla olmuştur. Edebiyatın bütün şubelerinde olduğu gibi Türkler, biyografi alanında da öncelikle kendilerine Fars edebiyatındaki eserleri model kabul etmişler; şekil yönünden bu te'lîflere öykünerek kitaplarını kaleme almışlardır. Ancak bu örnek alma taklit seviyesinde kalmamış; kısa sürede kendi hüviyetini bularak asırlar boyu devam eden bir silsile hâline gelmiştir.

Muhammed Avfî'nin *Lübâbü'l-elbâb*'ı, Ferîdüddin Attâr'ın *Tezkiretü'l-evliyâ*'sı[2], Abdurrahman-ı Câmî'nin *Bahâristân*'ı[3], Devletşah'ın *Tezkiretü'ş-şu'arâ*'sı[4] Türk edebiyatında kaleme alınan tezkirelere model ve kaynaklık ettiğinden Türkçe şu'arâ tezkireleri, Farsça'dakilerle ortak özelliklere sahiptir. Abdurrahman-ı Câmî'nin *Bahâristân*'ı ile *Nefehâtü'l-üns*'ü başta Ali Şîr Nevâyî ve Sehî Bey olmak üzere Türkçe tezkire müelliflerini büyük ölçüde etkilemiştir. Nevâyî'nin *Nesâyimü'l-mahabbe*[5] adlı eseri *Nefehât*'ın, 170 kadar Türk ve

1 Bu bölüm hazırlanırken Haluk İpekten vd.'nin hazırladığı *Şair Tezkireleri* adlı kitaptan, Mustafa Uzun'un *DİA*'ya yazdığı "Tezkire (Türk Edebiyatı)" ve Abdülkadir Karahan'ın *MEB İA*'ya yazdığı "Tezkire" maddelerinden istifâde edilmiş; bazı bölümlere ilâveler yapılarak kullanılan diğer kaynaklara işaret edilmiştir. Bkz. Mustafa Uzun, "Tezkire (Türk Edebiyatı)", *DİA*, İstanbul 2012, C. 41, s. 69-73; Abdülkadir Karahan, "Tezkire", *MEB İA*, Eskişehir 1997, C. 11, s. 226-230; Abdülkadir Özcan, "Osmanlı Tarih Edebiyatında Biyografi Türünün Ortaya Çıkışı ve Gelişmesi", *Nazımdan Nesire Edebî Türler*, Turkuaz Yay., İstanbul 2009, s. 124-133.

2 Ferîdüddin Attâr, *Tezkiretü'l-evliyâ*, (Çev. Süleyman Uludağ), Kabalcı Yay., İstanbul 2007.

3 Molla Câmî, *Baharistan*, (Çev. Adnan Karaismailoğlu), Akçağ Yay., Ankara 2004,

4 Devletşâh, *Tezkiretü'ş-Şu'arâ* (Şair Tezkireleri), (Çev. Necati Lugal), Pinhan Yay., İstanbul 2011.

5 Kemal Eraslan, (hzl.), *Alî Şîr Nevâyî, Nesâyîmü'l-Mahabbe Min Şemâyimi'l-Fütüvve*, TDK Yay., Ankara 1996.

Hint sûfîsinin biyografisinin eklenmesiyle hazırlanmış Çağatayca tercümesidir. *Nefehât*, Lâmiî Çelebi tarafından *Fütûhu'l-mücâhidîn li-tervîhi kulûbi'l-müşâhidîn*[1] adıyla ve bazı ilâvelerle Anadolu Türkçesi'ne çevrilmiştir. 927 (1521) tarihli bu çeviri Anadolu sahasında –bugünkü bilgilerimize göre- yazılmış ilk müstakil biyografi kitabıdır.

Şu'arâ tezkireleri, umumiyetle şairlerin mahlasları veya adlarına göre elif-bâ sırasına uygun şekilde tanzim edilmiştir. Şairleri devirlere ve tabakalara göre ayırarak ele alan, her tabakaya giren sanatkârların kendi içinde yine alfabetik olarak sıralandığı tezkireler de kaleme alınmıştır. Âşık Çelebi'nin *Meşâ'irü'ş-şu'arâ*'sı gibi ebced tertibinde düzenlenmiş bir örnek de vardır. Sehî Bey'in *Heşt Behişt*'i gibi bazılarının özel adı olmakla birlikte şu'arâ tezkireleri çoğunlukla müellifinin ismine nisbetle anılır. Tezkireler genelde mukaddime (dîbâce), şairler hakkındaki bilgilere yer veren esas metin ve hâtimeden meydana gelir. Mukaddimelerde eserin sunulduğu kişi veya kişiler hakkında mensur-manzum bir methiye, tezkire müellifinin şiir sanatı, devrin sanat anlayış ve özellikleri hakkındaki düşünceleri ve başta sebeb-i te'lîfi olmak üzere eserin yazımıyla ilgili bilgiler yer alır. Hâtimede ise eserin tamamlanma tarihi, yazımında çekilen sıkıntılar, ortaya konan çalışmanın özellikleri, devrin padişahına veya müellifin hâmisine dualar, mevcut kusurlar için af talepleri bulunur. *Safâyî Tezkiresi* gibi bazı örneklerde eserin başında devrin ulemâ ve şu'arâsı tarafından yazılan takrizler yer almıştır. Tezkirenin esasını oluşturan biyografiler bölümünde mümkün olduğu ölçüde söz konusu edilen şairin ailesi, hayatı ve yetişmesi, hocaları, yakın arkadaşları ve meslektaşları, diğer eserleri, bazan ilmî-edebî hüviyetine dair bilgiler, hakkındaki rivayetler, devrinde çok beğenilmiş nükteleri, fikirleri ve sanatı üzerine tenkitler ve şiirlerinden örnekler yer alır. Ancak bütün tezkirelerde bunların hepsine rastlanmadığını belirtmek gerekir. Bunda müellifin ulaşabildiği bilgiler yanında onunla çağdaş veya arkadaş olması, sosyal kişiliği ve çevresi de etkili olmaktadır.

Tezkirelerde, biyografik malûmat yanında Türkçe'nin Anadolu'da edebî

1 Süleyman Uludağ-Mustafa Kara, (hzl.), *Evliyâ Menkıbeleri*, Pinhan Yay., İstanbul 2011.

bir dil olarak gelişim süreciyle ilgili dolaylı bilgilerle birlikte devrin şiir dili ve şiir anlayışına dair önemli açıklamalar da yer alır. Ayrıca tezkire müelliflerinin bazı şiirleri değerlendirirken yaptıkları açıklamalarda divan şiiri dünyasını kavramaya yardımcı bilgiler bulunabilir. Özellikle mahallî tabirler, kelimeler ve bunların mânâlarıyla ilgili açıklamalar tezkirelerin değerini arttıran hususlardır. Meselâ kendisi de Kastamonulu olan Latîfî, tezkiresinde Necâtî'den bahsederken onun Kastamonu'ya has bazı kelimeleri şiire kattığını belirtip bunların dayandığı âdetlere dair bilgi vermekte; bunlar bilinmeden şiirlerinin anlaşılamayacağını söylemektedir. Dikkat çekici bir diğer husus da tezkire müelliflerinin şiir dilinde mesel kullanımı üzerinde durmalarıdır. Nitekim Türk şiir dilininin Fars tesirinden kurtulmasında ve halkın şiire büyük ilgi göstermesinde Necâtî'nin şiirlerinde atasözleri kullanmasının etkisinin bulunduğu Latîfî tezkiresinden öğrenilmektedir. Ayrıca "Sâfî" mahlasıyla şiir yazan Cezerî Kasım Paşa'dan bahsedilirken onun Anadolu'da şiirde ilk mesel kullanan kişi olduğu ve bu tarzın Necâtî Bey'de kemaline erdiğinin belirtilmesi de bu türden bir bilgidir.

Şu'arâ tezkirelerinde ve tezkire türü diğer eserlerde kullanılan dil ve üslûp Farsça örneklerde görüldüğü gibi genellikle sadelikten uzak olup sanatkâranedir. Bunların dili ve üslûbu Osmanlı Türkçesinde inşâ dili olarak adlandırılan secili ve sanatkârane nesir özellikleri göstermektedir. Meselâ Sâkıb Dede'nin *Sefîne-i Nefîse-i Mevleviyân*'ı, Esrar Dede'nin *Tezkire-i Şu'arâ-yı Mevleviyye*'si Türk nesrinin muğlak metinleri arasına girecek kadar secili ve tahkiyeye dayalı bir inşâ üslûbunda yazılmıştır. Bu bakımdan klasik Osmanlı nesrinde sanat gücünü göstermek isteyen müelliflerin tercih ettiği estetik unsurlardan seci, aliterasyon, iştikak, tezat, tenasüp gibi sanatlara dair örnekler şu'arâ tezkirelerinde geniş yer bulmuştur.

## II. Türk Edebiyatında Şair Tezkireleri

Türk edebiyatında yazılan ilk şu'arâ tezkiresi Ali Şîr Nevâyî'nin *Mecâlisü'n-nefâis*'i[1] olup Osmanlı sahasında kaleme alınan tezkirelere modellik etmiştir. 896'da (1491) tamamlanan eserde, biyografisine yer verilen şairlerin büyük kısmı, şiirlerini Farsça kaleme aldığından her iki edebiyat bakımından

1 Kemal Eraslan, (hzl.), *Ali Şîr Nevâyî, Mecâlisü'n-Nefâyis*, I-II, TDK Yay., Ankara 2001.

önemli bir kaynaktır. *Mecâlisü'n-nefâis* "meclis" adıyla sekiz kısıma ayrılmış; her kısımda şairler çeşitli gruplara bölünerek ele alınmıştır.

XVI. asır Türk edebiyatında bugün itibariyle bilinen sekiz tezkire kaleme alınmıştır. Bunlardan Sehî Bey'in *Heşt Behişt*'i,[1] Anadolu sahasında kaleme alınmış ilk tezkire hüviyetini taşır. Sehî Bey'in 945 (1538) yılında tamamladığı bu eser, *Tezkire-i Sehî* olarak da bilinir. *Heşt Behişt* bir ön söz, her birine "behişt" (cennet) adı verilen sekiz tabaka ile bir hâtimeden meydana gelmiştir. Sehî'nin ön sözünde bizzat belirttiği üzere eser, Abdurrahman-ı Câmî'nin sekiz ravzaya ayrılmış *Bahâristân*'ı, Devletşah'ın *Tezkiretü'ş-şu'arâ*'sı, Ali Şîr Nevâyî'nin sekiz "meclis"ten ibaret *Mecâlisü'n-nefâis*'i örnek alınarak yazılmış ve sekiz tabakaya ayrılmıştır. *Heşt Bihişt*'in her tabakasının başında o tabaka için giriş mahiyetinde bir açıklama, sonunda da bir "tetimme" kısmı bulunmaktadır.[2]

Yazıldığı tarih tam olarak bilinmeyen ve bazı çalışmalarda Anadolu sahasında kaleme alınan ilk tezkire olarak gösterilen[3] Garîbî'nin *Tezkire-i Mecâlis-i Şu'arâ-yı Rûm*'unda,[4] herhangi bir tabaka yahut elifbâ sırası gözetilmeksizin 54 şair bahis konusu edilmiştir. Ahmet Sevgi yaptığı incelemede, bu eserin *Sehî Tezkiresi*'nden sonra alındığını ileri sürmüştür.

Kastamonulu Latifî'nin kaleme aldığı *Tezkiretü'ş-şu'arâ ve Tabsıratü'n-nuzamâ*[5], XVI. asırda kaleme alınmış bir başka tezkiredir. 1546'da tamamlanan eser, bir mukaddime, üç fasıl ve bir hâtimeden oluşmaktadır. Elifbâ sırasına göre tertip edilmesi daha sonra yazılan tezkirelere model teşkil etmiştir. Eser iki ana bölüme ayrılmış, birinci bölümde mutasavvıf Türk ve İranlı şairlerle şair padişah ve şehzadelere yer verilmiş, ikinci kısımında eserin yazıldığı tarihe kadar ölmüş bulunan şairlerle düzenlendiği sırada hayatta olanlar anlatılmıştır.

Bağdatlı Ahdî tarafından 971 (1564) yılında tamamlanan *Gülşen-i Şua'râ*[6] devrinin mühim tezkireleri arasındadır. Eserin adı olan "Gülşen-i Şu'arâ"nın ebcedle karşılığı (971) yazım tarihini bildirir. Şehzade Selim'e ithaf edilmiş ve Kütahya'da kendisine sunulmuştur. Yalnız çağdaşı olan şairleri ele alması

1 Günay Kut, (hzl.), *Heşt Bihişt- The Tezkire By Sehi Beg*, Harvard Üni. Yay., 1978.
2 Günay Kut, "Heşt Bihişt", *DİA*, İstanbul 1998 , C. 17, s. 274.
3 Filiz Kılıç, "Edebiyat Tarihimizin Vazgeçilmez Kaynakları: Şair Tezkireleri", *TALİD*, C. 5, S. 10, s. 546.
4 İsrafil Babacan, (hzl.), *Garîbî, Tezkire-i Mecâlis-i Şu'arâ-yı Rûm*, Vizyon Yay., Ankara 2010.
5 Rıdvan Canım, (hzl.), *Latifî, Tezkiretü'ş-şu'arâ ve Tabsıratü'n-nuzamâ*, AKMB Yay., Ankara 2000.
6 Süleyman Solmaz, (hzl.), *Ahdî, Gülşen-i Şu'arâ*, AKMB Yay., Ankara 2005.

bakımından diğer tezkirelerden ayrılan eserin ilk tertibinden sonra değişik zamanlarda yapılan ilâvelerle şair sayısı değişiklik gösteren birbirinden farklı nüshaları ortaya çıkmıştır. Ahdî önce üç bölümden oluşan kitabını yeni isimler ekleyerek dört bölüme çıkarmış ve mevcut bilgileri geliştirmiştir. Esere değer kazandıran en önemli taraf, başka hiçbir kaynağa geçmemiş, büyük çoğunluğu Osmanlı ülkesinin doğusunda yaşamış şairleri tespit etmiş olmasıdır.

Âşık Çelebi'nin 976'da (1568) tamamladığı *Meşâ'irü'ş-şu'arâ*[1], diğer tezkirelerden farklı olarak dönemin sosyal hayatını da anlatmaktadır. Kitabının baş tarafına uzunca bir mukaddime koyan Âşık Çelebi önce şiir ve şairden bahsetmiş, ardından Osman Gazi'den II. Selim'e kadar Osmanlı padişahlarına yer vermiş; onların zamanında yaşayan şairler üzerinde durmuştur. Eserinin Latîfî'nin tezkiresinden farklı olması için ebced tertibini tercih eden müellif, devrin tanınmış şahsiyetlerine yakınlığı ve babasının arkadaşlarıyla münasebeti dolayısıyla birçok hususta önemli bilgilere yer vermektedir. Bunun yanında konaklar, bahçeler, hamamlar, buralarda kurulan şiir meclisleri, sahaf dükkânları, bazı tekkeler, şairlerin bir araya geldiği yerler olarak tasvir edilmiştir. Âşık Çelebi, hayatını Rumeli'de geçirdiğinden tezkirede yer alan şairlerin büyük çoğunluğunu bu bölgeden yetişenler teşkil etmektedir.

Kınalızâde Hasan Çelebi'nin 994 (1586) yılında yazdığı *Tezkiretü'ş-şu'arâ*[2], yer verdiği şair sayısının çokluğu bakımından tezkireler arasında ikinci sırada gelmektedir. Müellifin, hocası Sa'deddin Efendi'ye ithaf ettiği eser üç bölümden meydana gelmekte; birinci bölümde şair padişahlara, ikinci bölümde şehzadelere, üçüncü bölümde ise diğer şairlere alfabetik sırayla yer verilmektedir. İnşa üslûbunu kullanan Hasan Çelebi, dilinin sadeliğinden dolayı Latîfî'yi eleştirmekte; şairleri anlatırken onların sanat seviyelerine uygun bir üslûp ortaya koyarak nesirdeki kudretini göstermektedir. Ayrıca kendi zamanında yaşayan şairler hakkında başka yerlerde bulunamayacak bilgiler vermektedir.

Mustafa Beyânî'nin 1000 (1592) yılında tamamladığı *Tezkiretü'ş-şu'arâ*[3] ise *Kınalızâde Tezkiresi*'nin kısaltılmış şeklidir. Beyânî, daha sonra şöhret bulduğu için Kınalızâde'nin eserinde yer almayan bazı şairleri tezkiresine eklemiştir.

1 Filiz Kılıç, (hzl.), *Âşık Çelebi, Meşâ'irü'ş-Şu'arâ*, İstanbul Araştırmaları Enstitüsü Yay., İstanbul 2010.
2 Aysun Sungurhan, (hzl.), *Kınalızâde Hasan Çelebi, Tezkiretü'ş-Şu'arâ*, Kültür Bak. e-kitap.
3 Aysun Sungurhan, (hzl.), *Mustafa Beyânî, Tezkiretü'ş-Şu'arâ*, Kültür Bak. e-kitap.

Dünyanın yaratılışından 1007 (1598-99) tarihine kadar zuhur eden hâdiseleri anlatan bir dünya tarihi olan Gelibolulu Âlî'nin *Künhü'l-ahbâr*'ı, rükn adı verilen dört bölümden ibarettir. Aslında bir tezkire olmayan eser, son rüknünde ihtiva ettiği şair biyografileriyle bir tezkire olarak değerlendirilmiştir.[1]

Doğu Türkçesiyle yazılan tezkirelerin ikincisi olan Sâdıkî-i Kitâbdâr'ın *Mecmau'l-havâss*'ı Çağatay Türkçesiyle kaleme alınmış olup *Mecâlisü'n-nefâis* ve *Tuhfe-i Sâmî*'nin zeyli mahiyetindedir. Yazım tarihi tam olarak bilinmeyen eser XVII. asrın ilk tezkiresi kabul edilir. Şâh İsmail devrinden yazıldığı döneme kadarki devre içerisinde yer alan Türk ve İran asıllı şairleri kapsamaktadır.[2]

Şair ve yazar müderrislerden Riyâzî Mehmed Efendi'nin I. Ahmed'e ithaf ettiği *Riyâzü'ş-şu'arâ*'da[3] başlangıçtan tezkirenin yazıldığı 1018 (1609) yılına kadar 424 şaire yer verilmektedir. XVII. asırda Anadolu sahasında yazılmış ilk tezkire kabul edilir. Şair padişahlar kronolojik sırayla, diğer şairler elifbâ sırasına göre kaydedilmiştir. *Riyâzü'ş-şu'arâ*, şiir anlayışı ve şairler hakkında dîbâcesinde mevcut değerlendirmeler yanında şairlerin ölümüyle ilgili bilgiler ve düşürülen tarihlerin aktarılmasıyla öne çıkmaktadır.

514 şair hakkında kısa notlar ve çok sayıda şiir örnekleri ihtiva eden Kafzâde Fâizî, *Zübdetü'l-eş'âr*'ı[4] antoloji niteliğinde bir eserdir. Biyografik bilginin bir satırı geçmediği ve bol şiir örneklerinin yer aldığı metnin özelliği, diğer tezkirelerde yer almayan 57 şaire yer vermesidir.[5]

Seyyid Mehmed Rızâ'nın 1050 (1641) yılında tamamlayıp Sultan İbrahim'e sunduğu *Tezkire-i Rızâ*[6], Kınalızâde Hasan Çelebi Tezkiresi'nin zeylidir. Bir ön söz ve iki bölümden meydana gelen eserde 266 şair bahis konusu edilmektedir.

Mehmed Sâlih Yümnî'nin yazdığı *Tezkire-i Yümnî*[7], müellifinin ölümü üzerine (ö. 1073/1662) yarım kalmıştır. Eserde, yalnız 29 şairin hayat hikâyesine yer verilmiştir.

---

1 Mustafa İsen, (hzl.), *Gelibolulu Âlî, Künhü'l-ahbâr'ın Tezkire Kısmı*, AKMB Yay. Ankara 2005.
2 İpekten, *age*, s. 78.
3 Namık Açıkgöz, (hzl.), *Riyâzü'ş-Şu'arâ*, Ankara Üni. DTCF, Basılmamış YL Tezi, Ankara 1982.
4 Bekir Kayabaşı, (hzl.), *Kafzâde Fâizî'nin Zübdetü'l-Eş'âr'ı*, İnönü Üni. SBE, Basılmamış Doktora Tezi, Malatya 1997.
5 İpekten, *age*, s. 89.
6 Gencay Zavotcu, (hzl.), *Rızâ Tezkiresi*, Sahhaflar Kitap Sarayı, İstanbul 2009.
7 Sadık Erdem, "Mehmed Salih Yümnî- Tezkire-i Şu'arâ-yı Yümnî", *Türk Dünyası Araştırmaları*, S. 55 İstanbul 1988, s. 85-112; Sadık Erdem, (hzl.), *Mehmed Salih Yümnî, Tezkire-i Şu'arâ-yı Yümnî*, TTK Yay., Ankara 2013.

Seyrekzâde Mehmed Âsım tarafından Kafzâde Fâizî'nin *Zübdetü'l-eş'âr*'ına zeyil olarak hazırlanan *Zeyl-i Zübdetü'l-eş'âr*[1], tezkireden ziyade bir antoloji niteliğindedir. Eserde 1620-1675 yılları arasında yetişen 124 şair hakkında kısa bilgi verilmiş, tanınmış olanlarından bol örnek aktarılmıştır.

Edirneli Güftî Ali tarafından yazılan *Teşrîfâtü'ş-şu'arâ*[2],edebiyat tarihimizin ilk manzum tezkiresidir. İlmiye mensubu şairlerin bahis konusu edildiği bir eserdir.

XVIII. asırda kaleme alınmış ilk tezkire *Tezkire-i Mücîb*[3]'dir. Mustafa Mücîb'in 1122'de (1710) yazdığı eserde IV. Murad ile 100 civarında şair anlatılmıştır. Hacimsiz ve verdiği bilgilerin birçoğu sıhhatli olmayan, *Rıza Tezkiresi*'nden birçok aktarmanın bulunduğu bir eserdir.[4]

Safâyî Mustafa Efendi'nin Damad İbrahim Paşa'ya sunduğu *Nuhbetü'l-âsâr min fevâidi'l-eş'âr*[5], *Rızâ Tezkiresi*'nin zeylidir. Eserde 1050-1132 (1641-1720) yılları arasında yaşayan şairlere yer verilmiştir. Devrin ileri gelen âlimlerinden 18 kişinin takriziyle başlayan tezkirede 486 şairin elifbâî sıraya göre biyografisi ve şiirlerinden örnekler bulunmaktadır.

Mirzâzâde Sâlim Efendi tarafından 1722 yılında yazılan *Tezkiretü'ş-şu'arâ*'da[6] 1688-1722 yılları arasında yaşamış 428 şair bahis konusu edilmiştir. Safâyî'nin tezkiresinin sade bir dille kaleme alındığı tenkit edilerek sanatlı bir inşâ üslûbuyla yazılmıştır. Uzun bir mukaddime ve biri padişahlara, diğeri şairlere ayrılmış iki bölümden müteşekkildir.[7]

Bursalı Hasîb'in "Tevârîh-i Âl-i Osman" türünde manzum olarak kaleme aldığı *Silkü'l-le'âlî-i Âl-i Osmân*'ın tezkire kısmı[8], edebiyat tarihimizde yazılmış ikinci manzum tezkire kabul edilir. Eserde, Osmanlı Devleti'nin kuruluşundan itibaren Fâtih dönemine kadarki 180 yıl içerisinde geçen hadiseler padişahlara

---

1 Ali Osman Coşkun, (hzl.), *Seyrekzâde Mehmed Asım'ın Hayatı ve Zeyl-i Zübdetü'l-Eş'âr Adlı Eseri*, Gazi Üni. SBE, Basılmamış YL Tezi, Ankara 1985.
2 Kâşif Yılmaz, (hzl.), Güftî ve *Teşrifâtü'ş-Şu'arâ'sı*, AKMB Yay., Ankara 2001.
3 Kudret Altun, (hzl.), Mucîb, *Tezkire-i Mucîb*, AKMB Yay., Ankara 1997.
4 Kenan Özçelik, "Mücib Tezkiresinin Orijinalliği Üzerine", *TÜBAR*, XXXII, Güz 2012, s. 254.
5 Pervin Çapan, (hzl.), *Mustafa Safâyî Efendi, Tezkire-i Safâyî*. AKMB Yay., Ankara 2005.
6 Adnan İnce, (hzl.), *Sâlim Efendi, Tezkiretü'ş-Şu'arâ.* AKMB Yay., Ankara 2005.
7 İpekten, age, s. 109.
8 Menderes Coşkun, (hzl.), *Manzum Bir Şairler Tezkiresi Silkü'l-Le'âl-i Âl-i Osmân.* Bizim Büro Yay., Ankara 2002.

göre dönemlere ayrılarak anlatılmaktadır. Eserin tezkire kısmında Fâtih devri konu edilmekte ve dönemin şair, tabip, şeyh, vezir ve emirleri ile bazı tarikat ehlinin menkıbelerinden bahsedilmektedir.

İsmâil Belîğ'in Kafzâde Fâizî'nin tezkiresine zeyil olarak yazdığı *Nuhbetü'l-âsâr Li-Zeyli Zübdetü'l-eş'âr*'da[1] 1030'dan (1621) 1139 (1726) yılına kadar çoğu Bursa'da yetişen 414 şair hakkında kısa bilgiler ve bu şahsiyetlerin şiirlerinden örnekler mevcuttur.

Kemiksizzâde Safvet Mustafa'nın 1197'de (1783) kaleme aldığı *Nuhbetü'l-âsâr min fevâidi'l-eş'âr*'da[2] *Safâyî Tezkiresi*'ndeki şairlerin bir kısmını çıkarıp aldıklarını kısaltarak bazılarına "hâtıra" başlığı altında fıkralar eklediği 330 civarında şaire yer verilmiştir.

Râmiz Hüseyin Efendi tarafından 1198'de (1784) *Sâlim Tezkiresi*'ne zeyil olarak hazırlanan *Âdâb-ı Zurafâ*'da[3] 1132-1198 (1720-84) yılları arasında yetişmiş 376 şair hakkında geniş bilgi verilmiştir. Safâyî ve Sâlim tezkirelerinde yer almayan Lâle devri şairleri hakkında ayrıntılı bilgiler veren mühim bir tezkiredir.

Silâhdarzâde Mehmed Emin'in yazdığı *Tezkire-i Şu'arâ*'da 1164-1204 (1751-89) yılları arasında vefat etmiş şairlerin çoğunun sadece adları zikredilmekte ve şiirlerinden örnekler aktarılmaktadır. Antoloji mahiyetindeki eser, *Belîğ Tezkiresi*'nin zeyli kabul edilmektedir.

Esrâr Dede'nin Şeyh Gâlib'in isteği üzerine kaleme aldığı *Tezkire-i Şu'arâ-yı Mevleviyye*'de[4] 1797 yılına kadar yaşamış 212 Mevlevî şairin biyografisine yer verilmiştir. Eserdeki şairlerin biyografileri Esrâr Dede'ye, şiirlerin seçimi Şeyh Gâlib'e aittir. Belli bir meslek ya da grubun temsilcilerini anlatan ilk tezkiredir.

Enderunlu Âkif Bey'in 1797'de yazdığı *Mir'ât-ı Şi'r*[5] bir ön söz, dört bölüm ve bir hâtimeden meydana gelmekte ve 24 şairin hayat hikâyesine yer vermektedir.

---

1 Abdulkerim Abdulkadiroğlu, (hzl.), *İsmail Beliğ, Nuhbetü'l-Âsâr Li-Zeyli Zübdetü'l-Eş'âr*. AKMB Yay., Ankara 1999.

2 Bilal Güzel, (hzl.), *Kemiksiz-zâde Mustafa Safvet ve Nuhbetü'l-Âsâr min Fevâidi'l-Eş'âr İsimli Şair Tezkiresi*, Gazi Üni. SBE, Basılmamış YL Tezi, Ankara 2012.

3 Sadık Erdem, (hzl.), *Râmiz ve Âdâb-ı Zurafâ'sı*, AKMB Yay, Ankara 1994.

4 İlhan Genç, (hzl.), *Esrâr Dede, Tezkire-i Şu'arâ-yı Mevleviyye*, AKMB Yay., Ankara 2005.

5 Mehmet Kılcı, (hzl.), *Enderunlu Âkif'in Mir'ât-i Şi'r'i*, Çukurova Üni. SBE, Basılmamış YL Tezi, Adana 2001.

Seyyid Abdülfettâh-ı Bağdâdî'nin kaleme aldığı *Tezkire-i Şu'arâ-yı Şefkat-i Bağdâdî*[1], XIX. asrın ilk tezkiresi kabul edilir. Antoloji niteliğindeki tezkirelerin son halkasını teşkil eden bu eserde, I. Mahmud devrinden başlayarak 1730-1814 tarihleri arasında yaşamış 125 şair ele alınmıştır.

Abdülkadir Muhtar bin Fethî el-Hatîbî tarafından kaleme alınan *Tezkire-i Şu'arâ-yı Bağdâd*'da[2] XVIII. asrın ikinci yarısından 1829'a kadar Bağdat ve civarında yaşamış 75 şairin hayatına yer verilmiştir. Süslü bir dille yazılmış eserin değeri, diğer tezkire ve kaynaklarda isimleri zikredilmeyen şairlere yer vermesindendir.

Sahhaflar Şeyhizâde Mehmed Esad Efendi'nin *Sâlim Tezkiresi*'ne zeyil olarak yazdığı *Bağçe-i Safâ-endûz*'da[3] onun bıraktığı yerden itibaren 1135-1251 (1723-1835) yılları arasında yaşayan 209 şairin kısa biyografileri kaydedilmektedir. Eserin girişinde bir şu'arâ tezkiresinde bulunması gereken özelliklerle önemli tezkire yazarlarından bahsedilir. Müsvedde hâlinde kalmıştır.

Şeyhülislâm Ârif Hikmet Bey'in yazdığı *Tezkire-i Şu'arâ*'da[4] 1000-1252 (1592-1836) yılları arasında yetişen 203 şairin hayatı anlatılmakta ve şiirlerinden örnekler verilmektedir. Ali Emîrî Efendi'nin hattıyla elde mevcut tek nüshasında bazı şairlerden bir iki satırla söz edilmesi, şiirlerinden örnek verilmeyip yerlerinin boş bırakılması, eserin tamamlanamadığını düşündürmektedir. Ârif Hikmet Bey'in Buhara, Besni, Dağıstan, Dehlev, Hârizm, Kâbil, Kerkük, Senandec gibi yerlerde yaşamış 132 şairi de eserine alması tezkireyi önemli kılmaktadır.

Fatîn Davud Efendi'nin 1853'te tamamladığı *Hâtimetü'l-eş'âr*'da[5] *Sâlim Tezkiresi* sonrasından 1269 (1853) yılına kadar yetişmiş 672 şaire yer verilmiştir. XVIII. yüzyıl sonrası Türk edebiyatı tarihi için başlıca kaynak hizmeti gören *Hâtimetü'l-eş'âr*, şu'arâ tezkirelerinin şair sayısı bakımından en zengin olanıdır.

---

1 Filiz Kılıç, (hzl.), *Şefkat, Tezkire-i Şu'arâ-yı Şefkat-i Bağdâdî*, Kültür Bak. e-kitap.

2 Mehmet Akkuş, (hzl.), *Hatîbî, Tezkire-i Şu'arâ-yı Bağdâd*, Marmara Üni. İlahiyat Fak. Yay., İstanbul 2008.

3 Rıza Oğraş, (hzl.), *Esad Mehmed Efendi ve Bağçe-i Safâ-Endûz'u*, Kültür Bak., e-kitap.

4 M. Nuri Çınarcı, (hzl.), *Şeyhülislâm Ârif Hikmet Bey'in Tezkiretü'ş-Şu'arâsı ve Transkripsiyonlu Metni*, Gaziantep Üni. SBE, Basılmamış YL Tezi, Gaziantep 2007; Sadık Erdem, (hzl.), Ârif Hikmet, Tezkire-i Şu'arâ, TTK Yay., Ankara 2014.

5 Ömer Çiftçi, (hzl.), *Fatîn Davud, Hâtimetü'l-eş'âr*, Kültür Bak., e-kitap.

Mehmed Tevfik Efendi'nin yazdığı *Mecmûatü't-terâcim*'de[1] 1000-1276 (1595-1860) yılları arasında yaşamış 542 kişi hakkında bilgi verilir. Şair olmayan kişiler ve Arap, Fars şairlerine de yer verilen eserde herhangi bir tertibe bağlı kalınmamıştır. Tasavvuf tarihi açısından ayrı bir öneme sahiptir.[2]

"Çaylak Tevfik" diye tanınan Mehmed Tevfik tarafından yazılmış olup "Derviş" maddesine kadar gelen *Kâfile-i Şu'arâ*[3], eski ve yeni 287 Türk şairin biyografisini ve eserlerinden örnekleri içine almaktadır. Çağdaşı 39 şair hakkında verdiği bilgiler, bizzat şairlerin kendilerinden alındığı için önem taşır.

Mehmed Sirâceddîn'in *Mecma'-ı Şu'arâ ve Tezkire-i Üdebâ*'sı[4], Hammer'in yazdığı *Osmanlı Şiir Sanatı Tarihi*'nin dördüncü cildindeki eksikleri tamamlamak ve yanlışları düzeltmek suretiyle Almancadan tercüme edilmiş bir eserdir. 75 şairin hayat hikâyesine yer verilmiştir.

Ali Emirî Efendi'nin kaleme aldığı *Tezkire-i Şu'arâ-yı Âmid*'de[5] Diyarbakır'da yetişmiş 217 şairin biyografisine ve şiirlerinden örneklere yer verilmiştir.

Ağa Muhammed Müctehidzâde'nin yazdığı *Riyâzü'l-âşıkîn*'de[6] Karabağlı 78 şairin biyografisine ve şiirlerinden örneklere yer verilmiştir.

İbnülemin Mahmûd Kemâl tarafından *Fatîn Tezkiresi*'ne zeyil olarak yazılan *Kemâlü'ş-şu'arâ*'da[7] 1800'lü yılların daha öncesinden 1941 yılına kadar gelen 566 şairin hâl tercümesine yer verilmektedir. Fatîn Efendi'nin devrinde yaşadıkları hâlde kendilerinden haberdar olmadığı, haklarında bilgi edinemediği için tezkiresine almadığı şairlerle biyografileri yetersiz kalmış şairleri de içine almaktadır.

---

1 Ruhsar Zübeyiroğlu, (hzl.), *Mehmed Tevfik, Mecmuatü't-terâcim*, İstanbul Üni. SBE Basılmamış Doktora Tezi, İstanbul 1989.

2 Azmi Bilgin, "Mehmed Tevfik Efendi'nin Mecmûatü't-terâcim'inin Edebiyat Tarihimizdeki Önemi", *İlmî Araştırmalar: Dil ve Edebiyat İncelemeleri*, S. 17, 2004, s. 87.

3 F. Sabiha Oğuz, vd., (hzl.), *Mehmed Tevfik, Kâfile-i Şu'arâ*, Doğu Kütüphanesi Yay., İstanbul 2012.

4 Mehmet Arslan, (hzl.), *Mehmed Sirâceddîn, Mecma'-ı Şu'arâ ve Tezkire-i Üdebâ*, Dilek Matbaası, Sivas 1994.

5 Abdurrahman Adak, (hzl.), *Ali Emirî'nin Gözüyle Diyarbakır Şairleri*, Kent Işıkları Yay., İstanbul 2012.

6 Recep Toparlı-Sadi Çöğenli, (hzl.), *Karabağlı Müctehidzâde Mehmed Aka, Riyâzü'l-âşıkîn*, Erzurum 1992.

7 Müjgân Cunbur, (hzl.), *İbnülemin Mahmûd Kemâl İnal, Son Asır Türk Şairleri*, C. I, AKMB Yay. Ankara 1999; M. Kayahan Özgül, (hzl.), *İbnülemin Mahmûd Kemâl İnal, Son Asır Türk Şairleri*, C. II, AKMB Yay. Ankara 2000; Hidayet Özcan, (hzl.), *İbnülemin Mahmûd Kemâl İnal, Son Asır Türk Şairleri*, C. III, AKMB Yay. Ankara 2000; İbrahim Baştuğ, (hzl.), *İbnülemin Mahmûd Kemâl İnal, Son Asır Türk Şairleri*, C. IV, AKMB Yay. Ankara 2002; Ayşegül Celepoğlu, (hzl.), *İbnülemin Mahmûd Kemâl İnal, Son Asır Türk Şairleri*, C. V, AKMB Yay. Ankara 2013.

Mehmet Nâil Tuman'ın Osmanlı tarihleri, şu'arâ tezkireleri vb. yetmiş beş biyografik kaynaktan yararlanarak te'lîf ettiği ve 1949'da tamamladığı *Tuhfe-i Nâilî*'de[1] sadece Osmanlı dönemi şairleri bahis konusu edilmemiş, esere Cumhuriyet dönemi şairleri de eklenmiştir. Eser, Türk edebiyatındaki tezkirecilik geleneğinin XX. yüzyıldaki son örneğidir. İhtiva ettiği kişi sayısı bakımından en hacimli tezkire kabul edilir.

Doğrudan tezkire özelliği taşımayan, fakat antoloji-toplu biyografi mahiyetinde özelliklere sahip bazı eserler de kaleme alınmıştır. Bunların başlıcaları arasında Muallim Nâci'nin *Osmanlı Şairleri*[2] ile *Esâmî*'sini[3] zikretmek gerekir.

Faik Reşâd tarafından kaleme alınan, herhangi bir kronolojik veya elifbâî tasnif yapılmadan Osmanlı şair ve âlimlerinin biyografileri ve manzum eserlerinden örnekler veren *Eslâf,*[4] bu grupta değerlendirilebilecek bir diğer eserdir.

Bursalı Mehmed Tâhir'in *Osmanlı Müellifleri* adlı eseri müverrih, şair, yazar, mutasavvıf birçok Osmanlı münevverinin biyografisini ihtiva eder. Hacıbeyzâde Ahmed Muhtar ise tezkirelerden derlediği bilgilerle *Şair Hanımlarımız*[5] adlı eserinde yirmi beş kadın şair hakkında bilgi vermiştir. Alî Emîrî'nin *İşkodra Şâirleri*[6]*, Yanya Şâirleri* ve *Osmanlı Şâirleri* de bu kategori içinde mütâlaa edilebilecek eserlerdir.

Sadeddin Nüzhet Ergun'un şu'arâ tezkirelerini ve belli başlı kaynakları tarayarak hazırladığı *Türk Şairleri*[7] adlı eser yazarın ölümü üzerine (1946) yarım kalmış olup 1074 şair ve eserlerinden örnekler ihtiva etmektedir.

Yukarıdaki eserlerden kısmî farklılık gösteren ve Mehmed Süreyya Bey'in *Sicill-i Osmânî*'si[8] ve buna zeyil olarak yazılan Mehmed Zeki Pakalın'ın *Sicill-i*

---

1 Mehmed Nâil Tuman, *Tuhfe-i Nâilî - Dîvân Şairlerinin Muhtasar Biyografileri,* (tıpkıbasım: C. Kurnaz-M. Tatcı) Bizim Büro Yay., Ankara 2001.
2 Cemal Kurnaz, (hzl.), *Muallim Nâcî, Osmanlı Şairleri*, Akçağ Yay., Ankara 2000.
3 Muallim Nâcî, *Esâmî*, İstanbul 1308.
4 Şemsettin Kutlu, (hzl.), *Faik Reşat, Eslâf*, Tercüman Yay. (ty.).
5 Âdem Ceyhan, "Ahmed Muhtar Bey'in Şair Hanımlarımız İsimli Eseri", *Türkiyat Araştırmaları*, S. 8, Konya 2000, s. 299-350.
6 Hakan Karateke, (hzl.), *İşkodra Şâirleri ve Alî Emîrî'nin Diğer Eserleri*, Enderun Kitabevi, İstanbul 1995.
7 Sa'deddin Nüzhet Ergun, *Türk Şairleri*, C. I-III, İstanbul 1936.
8 Nuri Akbayar, (hzl.), *Mehmed Süreyyâ, Sicill-i Osmânî*, Tarih Vakfı Yurt Yay., İstanbul 1996.

*Osmânî Zeyli,*[1] Osmanlı döneminde çeşitli yönlerden ön plana çıkmış binlerce kişinin kısa biyografilerini anlatır.

### III. eş-Şakâ'iku'n-Nu'mâniyye Geleneği

*eş-Şakâ'iku'n-Nu'mâniyye* ve zeyilleri etrafında teşekkül eden gelenekten, birinci bölümde ayrıntılı şekilde bahsedilecektir.

### IV. Diğer Biyografik Eserler

Bu gruptaki eserler birbirinden farklı özellikler göstermektedir. Ayrıca tezkire ve *eş-Şakâ'iku'n-Nu'mâniyye* gelenekleri gibi uzun bir dönemi kapsamadığından herhangi bir asra yahut döneme göre de ayrılamaz. Mahiyetleri ve nitelikleri itibariyle şu şekilde gruplandırılabilir:

#### 1. Mevki Sahiplerine Göre Hazırlanmış Eserler

#### a. Padişahlar

Bu türdeki eserlerin ilki, XVIII. asır şair ve yazarlarından Osmanzâde Tâib'in kaleme aldığı *Hadîkatü'l-mülûk'tür*. Osman Gazi'den başlayarak 1703'te Edirne Vak'ası'yla tahttan indirilen Sultan II. Mustafa'ya kadar tahta çıkan Osmanlı padişahlarının doğum, cülûs ve ölüm tarihleriyle, yaptıkları hayır eserlerinden söz eder.

Padişahlardan bahseden bir başka eser ise Osmanzâde'nin *Hadîkatü'l-mülûk*'üne zeyil olarak yazılan *Gülşen-i Mülûk'tür*. Şehrîzâde Mehmed Sa'id'in kaleme aldığı eser, II. Mustafa'dan sonra tahta çıkan III. Ahmed'in hayatından, saltanatından, gazalarından ve yaptırdığı hayır eserlerinden bahseder.[2]

#### b. Sadrazamlar

Bu gruptaki ilk eser, Osmanzâde Tâib'in kaleme aldığı *Hadîkatü'l-vüzerâ*'dır.[3] Osman Gazi'nin oğlu olan ilk vezir Alâaddin Paşa'dan II. Mustafa'nın son sadrazamı Râmî Mehmed Paşa'ya kadar görev yapmış 108 veziriazamın biyografisine yer verilir.

---

1 Mehmed Zeki Pakalın, *Sicill-i Osmânî Zeyli*, TTK Yay., Ankara 2008.
2 Agâh Sırrı Levend, *Türk Edebiyatı Tarihi*, TTK Yay., Ankara 2008, s. 364-66.
3 Mehmet Arslan, (hzl.), *Hadîkatü'l-vüzerâ ve Zeyilleri*, Kitabevi Yay., İstanbul 2013.

Dilâver Ağazâde Ömer Vahîd'in *Hadîkatü'l-vüzerâ Zeyli*, Şehrîzâde Mehmed Sa'id'in, *Hadîkatü'l-vüzerâ*'ya zeyil olarak yazdığı *Gül-i Zîbâ*'sı, Müminzâde Hasîb'in *Ravzatü'l-küberâ*'sı, Cavid Ahmed'in yazdığı *Verd-i Mutarrâ,* Bağdatlı Şefkat'ın *Hadîkatü'l-vüzerâ Zeyli*, Ahmed Rif'at'in *Verdü'l-hakâ'ik*'ı, Behcetî Seyyid İbrahim'in *Silsiletü'l-Âsafiyye fî-Devleti'l-Hakaniyyeti'l-Osmâniyye*'si, İbnülemin Mahmud Kemal İnal'in *Osmanlı Devrinde Son Sarazamlar*'ı, Mehmed Zeki Pakalın'ın *Son Sadrazamlar ve Başvekiller*'i bu gruba giren diğer eserlerdir.[1]

**c. Şeyhülislâmlar**

Osmanlı ilmiye sınıfının en üst mevkisi olan şeyhülislâmlık makamına getirilenlerle alâkalı kaleme alınan ilk eser, Müstakimzâde Süleyman Sa'deddin'in *Devhatü'l-meşâyih*'idir. Bu kitapta, 1424'te Osmanlı'nın ilk şeyhülislâmı olan Molla Şemseddin Fenârî'den başlayarak 1745 yılına dek meşihat makamında olan Feyzullah Efendizâde Seyyid Mustafa'ya kadar görev yapan 63 şeyhülislâmın biyografisine yer verilmiştir.

Ayntablı Mehmed Münîb'in *Devhatü'l-meşâyih Zeyli,* Süleyman Faik'in *Devhatü'l-meşâyih Zeylinin Zeyli,* Ahmed Rif'at'ın Süleyman Faik'e yazdığı zeyl[2] ve Mektûbîzâde Abdülaziz'in yazdığı *Devhatü'l-meşâyih Zeyli* bu gruptaki diğer eserlerdir.[3]

**d. Nakîbüleşrâflar**

Hz. Peygamber'in soyundan gelenlerin işlerini yapmak üzere görevlendirilen nakîbüleşrâflarla alâkalı kaleme alınan ilk eser Ahmed Nazif'in yazdığı *Riyâzu'n-nukabâ*'dır. II. Bayezid zamanında kurulan nakîbüleşrâflık makamına getirilen ilk nakîbüleşrâf Seyyid Mahmud Efendi'den 1834 tarihine kadar göreve getirilen 56 kişinin hâl tercümesini ihtiva eder.[4]

Ahmed Rif'at'ın *Devhatü'n-nukabâ*'sı[5] ise bu gruptaki son eserdir.

---

1 Ayrıntılı bilgi için bkz. Levend, age, s. 366-70.

2 Ahmed Rif'at, *Devhatü'l-meşâyih Ma'a Zeyl*, Çağrı Yay., İstanbul 1978.

3 Ayrıntılı bilgi için bkz. Levend, age, s. 367-73. Emrah Bilgin, (hzl.), *Devhatü'l-meşâyih ve Zeyilleri (İnceleme-Tenkitli Metin)*, Atatürk Üniversitesi SBE, Basılmamış Doktora Tezi, Erzurum 2016.

4 Levend, age, s. 374.

5 Hasan Yüksel-M. Fatih Köksal, (hzl.), *Osmanlı Toplumunda Sâdât-ı Kirâm ve Nakibüleşraflar*, *Ahmed Rıf'at Devhatü'n-Nukabâ*, Sivas 1998.

**e. Kaptan Paşalar**

Bu grupta kaleme alınan eserlerin ilki Mehmed Hafîd'in *Sefînetü'l-vüzerâ*'sıdır.[1] Metinde, Fatih dönemi kaptan-ı deryâlarından Baltaoğlu Süleyman Bey'den 1792'de kaptan-ı deryâ olan Küçük Hüseyin Paşa'ya kadar görev yapan paşalardan bahsilmiştir. Bu gruptaki bir diğer eser ise Mehmed İzzet'in *Harita-i Kapudan-ı Deryâ*'sıdır.

**f. Reisülküttâblar**

Divan-ı hümâyûn kâtiplerinin başı olan reisülküttâplar hakkında yazılan ilk eser, Resmî Ahmed Efendi'nin *Halîfetü'r-rü'esâ*'sıdır. Eserde, ilk kez 1524-25'te reisülküttâplık vazifesine getirilen Koca Nişancı Celâlzâde Mustafa Çelebi'den 1744'te görevden ayrılan Koca Râgıp Paşa'ya kadar 64 kişinin biyografisine yer verilir.

Süleyman Fâik'in *Halîfetü'r-rü'esâ Zeyli*, İbrahim Nâilî'nin *Hadîkatü'r-rü'esâ*'sı bu gruptaki diğer eserlerdendir.[2]

**g. Dârüssaâde Ağaları**

Kızlar ağası olarak da bilinen ve Osmanlı sarayında bütün enderûn ve harem ağalarının en büyüğü olan dârüssaâde ağaları hakkında kaleme alınan tek eser, Resmî Ahmed'in *Hamîletü'l-küberâ*'sıdır. III. Murad zamanında 1575'li yıllarda göreve getirilen Mehmed Ağa'dan 1746'da görevde olan Beşir Ağa'ya kadar bu vazifede bulunan 37 ağanın biyografisini ihtiva eder.[3]

**2. Çeşitli Meslek Gruplarına Ait Biyografiler**

**a. Hattatlar**

Osmanlı döneminde kitapların çoğaltılması, yeni yapılan binalara süslü yazıların yazılması vb. işlerde görevli olan hattatlar hakkında kaleme alınan ilk eser Gelibolulu Mustafa Âlî'nin *Menâkıb-ı Hünerverân*'ıdır.[4] 1586'da yazılan, beş fasıl ve bir hâtimeden müteşekkil eserde, İbn-i Mukle'den te'lîf zamanına kadar yaşamış hattatlar hakkında bilgi verilir.

---

1 İsmet Parmaksızoğlu, (hzl.), *Kazasker Mehmed Hafid, Sefînetü'l-vüzerâ*, Şirket-i Mürettibiye Basımevi, İstanbul 1952.

2 Levend, age, s. 378.

3 Levend, age, s. 379.

4 Müjgan Cunbur, (hzl.), *Gelibolulu Mustafa Âlî, Menâkıb-ı Hünerverân*, Büyüyen Ay Yay., İstanbul 2012.

Nefeszâde İbrahim'in *Gülzâr-ı Savâb*'ı,[1] Suyolcuzâde Mehmed Necîb'in *Devhatü'l-küttâb*'ı,[2] Kadızâde Ahmed bin Halil'in *Tuhfetü'l-küttâb ve Minhâtü't-tullâb*'ı, Müstakîmzâde Süleyman Sa'deddin'in *Tuhfe-i Hattâtîn*'i,[3] Şeyhülislâm Sa'deddin Efendi'nin *Defter-i Pâk-i Erbâb-ı Dâniş*'i, Müftü Mehmed Şem'î'nin *Tezkiretü'l-hattâtîn*'i, İranlı Habib'in *Hat ve Hattâtîn*'i,[4] İbnülemin Mahmûd Kemâl İnal'in *Son Hattatlar*'ı,[5] Veli Sabri Uyar'ın *Hattatlar Armağanı*, İsmail Baykal'ın *Enderunlu Sanatkârlar ve Hocaları*, Nurullah Tilgen'in *Eyüplü Hattatları*,[6] M. Uğur Derman'ın *Kardeş İki Hattatımız*'ı,[7] Şevket Rado'nun *Türk Hattatlar*'ı,[8] Ali Alparslan'ın *Osmanlı Hat Sanatı Tarihi*,[9] Muhittin Serin'in *Hat Sanatı ve Meşhur Hattatlar*'ı[10] bu grupta yazılmış diğer eserlerdir.

**b. Mûsikîşinâslar**

Mûsikî üstatları hakkında Osmanlı döneminde kaleme alınan ilk eser, Şeyhülislâm Es'ad Efendi'nin *Atrabü'l-âsâr fî-Tezkireti Urefâ-yı Edvâr*'ıdır.[11] XVI. asırda yaşamış İmâm-ı Sultânî İbrahim Efendi'den, 1752'de vefat eden yazarın kendisine kadar yetişen 98 mûsikî üstâdının biyografisini ihtiva etmektedir.

İbnülemin Mahmud Kemâl, Şeyhülislâm Esad Efendi'nin, arkası getirilmemiş olan mûsikişinaslar tezkiresi *Atrabü'l-âsâr*'ın bıraktığı 1200 (1785) yılından bu yana gelmiş mûsikî erbabının hal tercümelerini araştırıp bir araya getirmiş ve *Hoş Sadâ* adını verdiğini eserini "Bestekârlar", "Sâzendeler", "Hânendeler", "Mûsikî ve Mûsikîşinaslarla İlgili Fıkralar" adlı bölümlere ayırmış-

1 Kilisli Muallim Rifat, (hzl.), *Nefeszâde İbrahim, Gülzâr-ı Savâb*, Güzel Sanatlar Akademisi Neşriyatı, İstanbul 1938.
2 Kilisli Muallim Rifat, (hzl.), *Suyolcuzâde Mehmed Necîb, Devhatü'l-küttâb*, Güzel Sanatlar Akademisi Neşriyatı, İstanbul 1942.
3 İbnülemin Mahmûd Kemâl İnal, (hzl.), *Müstakîmzâde Süleyman Sa'deddin Tuhfe-i Hattâtîn*, Devlet Matbaası, İstanbul 1928; Mustafa Koç, (hzl. ) *Müstakîmzâde Süleyman Sa'deddin'in Tuhfe-i Hattâtîn*, Klasik Yay., İstanbul 2014.
4 Habib, *Hat ve Hattâtîn*, Ebuzziyâ Matbaası, İstanbul 1305.
5 İbnülemin Mahmûd Kemâl İnal, *Son Hattatlar*, MEB Yay., İstanbul 1970.
6 Nurullah Tilgen, *Eyüplü Hattatlar*, Aydınlık Basımevi, İstanbul 1950.
7 M. Uğur Derman, *Kardeş İki Hattatımız Ömer Vasfî Efendi-Neyzen Emin Efendi*, Kemâl Matbaası, İstanbul 1966.
8 Şevket Rado, *Türk Hattatlar*, Tifdruk Yay., İstanbul 1984.
9 Ali Alparslan, *Osmanlı Hat Sanatı Tarihi*, Yapı Kredi Yay., İstanbul 1999.
10 Muhittin Serin, *Hat Sanatı ve Meşhur Hattatlar*, Kubbealtı Neşriyat, İstanbul 2008.
11 Cem Behar, (hzl.), *Şeyhülislâm'ın Müziği, Şeyhülislâm Es'ad Efendi'nin Atrabü'l-Âsâr'ı*, Yapı Kredi Yay., İstanbul 2010.

tır. Geniş çerçeveli bir plana göre tasarlanmış olan eserde, Seyyid Abdî ile Tanbûrî Cemil Bey arasındaki kırk mûsikişinasın hal tercümesi doğrudan doğruya İbnülemin'in kaleminden çıkmış, diğer Cemil'lerden Ziyâ Bestenigâr'a kadar olanlar ise Avni Aktuç tarafından düzenlenmiş bulunmaktadır.[1]

İbnülemin Mahmûd Kemâl İnal'in *Hoş Sadâ*'sı'ndan[2] sonra Cumhuriyet döneminde mûsikîşinaslar hakkında birçok araştırma yapılmıştır.[3]

**3. Vefeyâtnâmeler**

İlk müstakil örnekleri, XVII. asrın ilk yarısında ortaya çıkan, önemli şahıslar hakkında verilen kısa bilgiden sonra vefât tarihleri ve yerlerinin bilhassa bildirildiği vefeyâtnâme türündeki eserler, biyografik kaynakların bir başka kolunu teşkil eder.

Umumiyetle Bursa, Edirne, Bağdad vb. belli şehirlerde yetişen, ölen ve mezarları adı geçen şehirlerde olan meşhur şahısları anlatan vefeyâtnâmeler ve belli bir şehre bağlı kalmaksızın belirli bir dönemde hayat sürmüş kimseleri bahis konusu eden vefeyâtnâmeler olmak üzere iki grupta incelenebilir.[4]

Şehir tarihi ve monografisi hüviyetine sahip olan ilk gruptaki vefeyâtnâmelerin ilki, Bursa'nın fethinden yazıldığı sene olan 1649'a kadar Bursa'da yaşamış âlim, mutasavvıf ve şairlerin hâl tercümelerini ihtiva eden Baldırzâde Selîsî'nin yazdığı *Ravza-i Evliyâ*'dır.[5] Bursa hakkında yazılan diğer vefeyâtnâmeler ise İsmail Belîğ'in *Güldeste-i Riyâz-ı İrfân Vefeyât-ı Dânişverân-ı Nâdiredân*'ı,[6] Derviş Hasan'ın *Ba'z-ı Meşâyih-i Sâlife*'si, Süleyman Hâlis'in *Vefeyâtnâme*'si, Eşrefzâde Şeyh Ahmed'in *Gülzâr-ı Sulehâ ve Vefeyât-ı Urefâ*'sı, Gazzîzâde Abdüllatif'in *Ravzatü'l-muflihûn*'u ve *Hulâsatü'l-vefeyât*'ı, Bakırcı Râşid'in *Zübde-*

1 Ömer Faruk Akün, "İbnülemin Mahmud Kemal", *DİA*, İstanbul 2000, C. 21 s. 62.
2 İbnülemin Mahmûd Kemâl İnal, *Hoş Sadâ, Son Asır Türk Musikişinasları*, Maarif Basımevi, İstanbul 1958.
3 Rauf Yektâ'nın *Esâtiz-i Elhân'ı*, Sa'deddin Nüzhet Ergun'un *Türk Mûsikîsi Antolojisi*, Mustafa Rona'nın *50 Yıllık Türk Mûsikisi* ve *20. Yüzyıl Türk Mûsikîsi* adlı eserleri, Vural Sözer'in *Müzik ve Müzisyenler Ansiklopedisi* adlı eseri, Sadun Kemâli Aksüt'ün *500 Yıllık Türk Mûsikîsi* ve Etem Ruhi Güngör'ün *Türk Mûsikîsi Güfteler Antolojisi*, Yılmaz Öztuna'nın *Büyük Türk Mûsikîsi Ansiklopedisi* ve *Türk Bestecileri Ansiklopedisi* kitapları bunların bazılarıdır.
4 Abdulkerim Abdulkadiroğlu, *Bursalı İsmail Beliğ*, Gazi Üni. Yay., Ankara 1985, s. 170.
5 Mefail Hızlı-Murat Yurtsever, (hzl.), *Baldırzade Selîsî Şeyh Mehmed - Ravza-i Evliya*, Arasta Yay., Bursa 2000.
6 Suat Donuk (hzl.), *Türk Edebiyatında Vefeyât-nâme ve Bursalı İsmail Beliğ'in Güldeste-i Ryâz-ı İrfân'ı*, Gece Kitaplığı Yay., Ankara 2017.

*tü'l-vekâyi°*si, Mehmed Fahreddin'in *Gülzâr-ı İrfân*'ı,[1] Mehmed Şemseddin'in *Yâdigâr-ı Şemsî*'sidir.[2]

Abdurrahman Hıbrî'nin *Enîsü'l-müsâmirîn*'i,[3] ve Bâdî Ahmed'in *Riyâz-ı Belde-i Edirne*'si,[4] Edirne hakkında yazılmış vefeyâtnâmelerdir.

Nazmîzâde Hüseyin Murtaza'nın *Câmi'ü'l-envâr fî-menâkıbi'l-ebrâr*'ı, *Gülşen-i Hulefâ*'sı[5] ve *Devhatü'l-vüzerâ*'sı, Nâsır'ın *Menâkıb-ı Evliyâ-yı Bağdâd*'ı Bağdat hakkında yazılmış vefeyâtnâmelerdir.

Hâlim Giray'ın *Gülbün-i Hânân*'ı Kırım hanları hakkında yazılmış bir vefeyâtnâmedir.

Şehir tarihi hüviyetinden ziyâde belli bir dönemde yaşamış kimselerin hâl tercümesini ihtiva eden vefeyâtnâmeler ise Alaybeyizâde Mehmed Emin'in *Vefeyât-ı Pür-iber li-Uli'l-elbâbi men i'teber*'i, Seyyid Hasîb-i Üsküdarî'nin *Vefeyât-ı Ekâbir-i İslâmiyye*'si, Hâfız Hüseyin Ayvansarâyî'nin *Vefeyât-ı Selâtîn ve Meşâhir-i Ricâl*[6] ile *Vefeyât-ı Ayvansarâyî*'sidir.[7]

Doğrudan vefeyâtnâme olarak değerlendirilemeyecek ancak benzer özellikler gösteren bazı eserleri de bu gruba dâhil edebiliriz:

Hâfız Hüseyin Ayvansarâyî'nin 1780'de kaleme aldığı; İstanbul'un bazı semtlerindeki câmi ve mescitleri, bunları yaptıranları ve bu mekânların mezarlıklarında medfun olan kimseleri anlattığı *Hadîkatü'l-cevâmi*[8] adlı eseri, bu türdeki kaynakların ilkidir. Aynı usûlü takip ederek Ali Satı Efendi'nin yazdığı *Hadîkatü'l-cevâmi' Zeyli*, Süleyman Besim Efendi'nin *Dürrehaü'l-cevâmi' yâhûd Hadîkatü'l-cevâmi°*i, Sıtkîzâde Ahmed Reşid'in *Tuhfe-i Râgıbîn*'i bu türdeki eserlerdendir.

---

1 Bu eser üzerinde Gazi Üniversitesi'nde Bilal Güzel tarafından doktora tezi hazırlanmaktadır.

2 Mustafa Kara-Kadir Atlansoy, (hzl.), *Mehmed Şemseddin, Bursa Dergâhları, Yâdigâr-ı Şemsî I-II*, Uludağ Yay., Bursa 1997.

3 Ratip Kazancıgil, (hzl.), *Abdurrahman Hıbrî, Enîsü'l-Müsâmirîn*, Edirne Valiliği Yay., İstanbul 1999.

4 Tezkire kısmı üzerinde doktora tezi hazırlanmıştır. Niyazi Adıgüzel, (hzl.), *Edirneli Ahmed Bâdî'nin Riyâz-ı Belde-i Edirne Eserinin Tezkire Kısmı*, Trakya Üni. SBE, Basılmamış Doktora Tezi, Edirne 2008.

5 Mehmet Karataş, (hzl.), *Nazmî-zâde Murteza, Gülşen-i Hulefâ*, TTK Yay., Ankara 2014.

6 Fahri Ç. Derin, (hzl.), *Hâfız Hüseyin Ayvansarâyî*, *Vefeyât-ı Selâtîn ve Meşâhir-i Ricâl*, İstanbul Üni. Yay., İstanbul 1978.

7 Ramazan Ekinci, (hzl.), *Hâfız Hüseyin Ayvansarâyî, Vefeyât-ı Ayvansarâyî*, Buhara Yay., İstanbul 2013.

8 Eser Ali Satı Efendi ve Süleyman Besim Efendi'nin zeyilleriyle beraber neşredilmiştir. Bkz. Ahmed Nezih Galitekin, (hzl.), *Hadîkatü'l-cevâmi'*,İşaret Yay., İstanbul 2001.

## 4. Bazı Tarikat Büyükleri Hakkında Yazılan Biyografik Eserler[1]

Osmanlı döneminde bazı tarikatlara mensup şair ve yazarlar, kendi tarikatlarının önde gelen pirlerinin hayat hikâyelerini ayrıntılı şekilde anlatmışlar; varsa şiirlerinden ve kerâmetlerinden örnekler sunmuştur. Bu minvalde kaleme alınan Türkçe eserlerin ilki, XVIII. asır Mevlevî şairlerinden Sâkıb Mustafa Dede'nin Mevlânâ soyundan gelen çelebilerin, Mevlevî şeyhleri ve dervişlerinin biyografilerini anlattığı *Sefîne-i Nefîse-i Mevleviyye*'sidir.[2]

XVI. asrın sonlarında vefat eden Germiyanlı Yusuf Sinan'ın Sünbüliyye tarikatı şeyhlerinin menkabelerini anlattığı *Silsile-i Tarikat-ı Sünbüliyye*'si, Kayımzâde Mehmed'in Sünbül Sinan ve bazı Halvetî şeyhlerinin kerâmetlerini anlattığı *Silsiletü'n-nûr*'u, XVII. asırda yaşamış Belgradlı Münîrî'nin *Silsiletü'l-mukarrebîn ve Menâkıbü'l-müttekîn*'i bu gruptaki diğer eserlerdendir.

Ömer Fu'adî'nin Şeyh Şabân-ı Velî ve Şabânî şeyhlerini anlattığı *Menâkıb-ı Şabâniyye*'si;[3] Cemâleddin Mahmud Hulvî'nin Halvetî şeyhlerini anlattığı *Lemezât-ı Hulvî*'si;[4] Sarı Abdullah Efendi'nin Nakşbendiyye, Bayramiyye, Halvetiyye, Mevleviyye, Kadiriyye silsileleri ve bazı velîlerin menâkıbını anlattığı *Semerâtü'l-fu'âd*'ı;[5] La'lîzâde Abdülbâkî'nin Melâmî şeyhlerinden bahsettiği *Menâkıb-ı Melâmiyye-i Bayramiyye*'si;[6] XVII. asırda yaşamış Amasyalı Ali Efendi'nin çeşitli tarikatlara mensup şeyhlerin hâl tercümelerine yer verdiği *Tuhfetü'l-mücâhidîn Behcetü'z-zâkirîn*'i; Şeyh Mehmed Nazmî'nin Halvetî şeyhleri ve halifelerini anlattığı *Hediyyetü'l-ihvân*'ı;[7] İsmail Hakkı Bursevî'nin bazı Halvetî ve Celvetî şeyhlerinin menkabelerine yer verdiği *Silsilenâme-i Tarîk-ı Celvetî*'si; Abdüllatif Fazlî Efendi'nin Cerrâhî şeyhlerinin biyografisini anlattığı *Gülşen-i Azîz*'i; Müstakimzâde Süleyman Sa'deddin'in bazı Bayramî şeyhlerin menkabelerine yer verdiği *Menâkıb-ı Melâmiyye-i Şuttâriyye-i Bayra-*

1 Bu gruba sadece bir kişinin menâkıbını, kerâmetini anlatan eserler dâhil edilmemiştir.
2 Bu eser üzerinde İstanbul Üniversitesi'nde Fatih Odunkıran tarafından doktora tezi hazırlanmaktadır.
3 Nihâl Yazar, (hzl.), *Menâkıb-ı Şabân-ı Velî ve Türbenâme*, Mas Matbaacılık, Ankara 1985.
4 Serhan Tayşi, (hzl.), *Cemâleddin Mahmud Hulvî Lemezât-ı Hulvî ez- Lemâ'ât-ı Ulvî*, Tercüman Yay., İstanbul 1980.
5 Yakub Kenan Necefzâde, (hzl.), *Sarı Abdullah, Gönül Meyveleri (Semerâtü'l-Fu'âd)*, Neşriyat Yurdu, İstanbul 1967.
6 Ayşe Yücel, (hzl.), *Lalî-zâde Abdülbâkî Efendi'nin Menâkıb-ı Melâmiyye-i Bayramiyyesi*, Gazi Üni. SBE, Basılmamış YL Tezi, Ankara 1988.
7 Osman Türer, (hzl.), *Osmanlılarda Tasavvufi Hayat (Hediyyetü'l-ihvân)*, İnsan Yay., İstanbul 2006.

*miyye*'si;[1] XIX. asırda yaşamış Mehmed bin Şeyh Osman Efendi'nin Nakşbendî ve Bektaşî tarikatı müridlerinin biyografilerini anlattığı *Esâmî-i Mesâlik-i Tarîkati'l-mü'minîn*'i; XX. asrın ilk çeyreğinde vefat eden Hüseyin Vassâf'ın hazırladığı, birçok tarikat büyüğünün biyografi ve silsilelerine yer verdiği *Sefîne-i Evliyâ*'sı[2] bu gruptaki diğer eserlerdendir.[3]

1 Abdürrezzak Tek, (hzl.), *Müstakimzâde Süleyman Sadeddin'in Risâle-i Melâmiye-i Bayramiye Adlı Eserinin Metni ve Tahlili*, Uludağ Üni., SBE, Basılmamış YL Tezi, Bursa 2000.

2 Mehmed Akkuş-Ali Yılmaz, (hzl.), *Hüseyin Vassaf, Sefîne-i Evliyâ*, Kitabevi Yay., İstanbul 2011.

3 Levend, age, s. 427-35.
Bu bölümde sadece Türkçe biyografi kitapları zikredilmiştir. Mahiyetleri itibarıyla farklı gruplandırmalar altında değerlendirilebilecek Osmanlı dönemi Arapça biyografya kitapları arasında şunlar zikredilebilir: Taşköprüzâde'nin kaleme aldığı ve içinde 218 şahsın biyografisine yer verdiği *Nevâdirü'l-ahbâr fî-menâkıbi'l-ahyâr'ı*, Kâtip Çelebi'nin *Süllemü'l-vusûl ilâ Tabakati'l-fuhûl* adlı Arapça eseri ile Müstakimzâde Süleyman Sadeddin Efendi'nin Kâtib Çelebi'nin bıraktığı yerden başlayarak kendi zamanına kadar esere yazdığı *Mecelletü'n-nisâb fi'n-nisbî ve'l-künâ ve'l-elkâb* adlı zeyli, Mehmed Muhibbî'nin *Hulâsatü'l-Eser fî-ayani'l-karni'l-Hâdîaşer*'i, Şam müftüsü Ebülfazl Seyyid Mehmed Halîl el-Murâdî'nin *Silkü'd-dürer*'i, Bağdatlı İsmail Paşa'nın *Hediyyetü'l-ârifîn, Esmâü'l-müelliflîn ve Âsârü'l-musannifîn*'i bunlardan bazılarıdır.

# BİRİNCİ BÖLÜM

## *EŞ-ŞAKÂ'İKU'N-NU'MÂNİYYE*, TERCÜME VE ZEYİLLERİ

### I) TAŞKÖPRÎZÂDE VE *EŞ-ŞAKÂ'İKU'N-NU'MÂNİYYE*'Sİ

### A. Taşköprîzâde Ebu'l-Hayr İsâmeddîn Ahmed Efendi[1]

İsmi Ahmed'dir. Nisbesi "Taşköprîzâde Ebu'l-hayr İsâmeddîn Ahmed Efendi"dir. *Şakâ'iku'n-Nu'mâniyye*'de bizzat kendi verdiği bilgiye göre 14 Rebîülevvel 901 (2 Aralık 1495) tarihinde Bursa'da doğdu. Babası Taşköprîzâde nisbesiyle anılan Muslihuddin Mustafa Efendi'dir. İlk çocukluk yıllarını Bursa'da geçirdi; daha sonra Ankara'da Akmedrese müderrisi olan babasının yanına gitti, burada Kur'ân'ı ezberledi. Babasının Üsküp'e tayin edilmesi dolayısıyla Bursa'ya döndü. Ardından babası onu ve kardeşi Nizâmeddin Mehmed'i İstanbul'a "Yetim" lakabıyla tanınan Alâeddin Efendi'nin yanına götürdü. Medresede sarf-nahiv okuduktan sonra, Bursa Molla Hüsrev Medresesi'nde müderrislik yapan amcası Kıvâmüddin Kâsım Efendi'nin yanında kardeşiyle birlikte tahsiline devam etti, fakat kardeşi burada vefat etti. Ahmed Efendi, babasının Amasya Hüseyniye Medresesi'ne tayin edilmesi üzerine Amasya'ya giderek onun yanında öğrenimini sürdürdü. Dayısının yanı sıra Şeyhzâde Muhyiddin Mehmed Kocevî, Mahmûd b. Kadızâde-i Rûmî, Muhammed et-Tûnisî gibi âlimlerden ders aldı ve tahsilini tamamladı.

931 Recebi'nde (Mayıs 1525) Dimetoka'daki Oruç Paşa Medresesi'ne ilk defa müderris olarak tayin edildi. İstanbul'da Hacı Hasan Medresesi, Üsküp Alaca İshak Bey, İstanbul Kalenderhâne medreselerinde müderris olarak görev yaptı. Müderrislikte giderek yükseldi ve Koca Mustafa Paşa, Sahn-ı Semân, Edirne Üçşerefeli, Edirne Sultan Bayezid gibi önemli medreselerde müderrislik yaptı. 952'de (1545) Bursa kadılığıyla görevlendirildi. İki yıl sonra tekrar Sahn-ı Semân Medresesi'nde müderrislik yaptı ve 958'de (1551) İstanbul ka-

1 Taşköprîzâde'nin hayatı Yusuf Şevki Yavuz'un DİA'ya, Münir Aktepe'nin de MEB İA'ya yazdıkları "Taşköprîzâde Ahmed Efendi" maddelerinden özetlenmiştir. Bkz. Yavuz, "Taşköprîzâde Ahmed Efendi", *DİA*, İstanbul 2011, C. 40, s. 151-52; Aktepe, "Taşköpri-zâde", *MEB İA*, Eskişehir 1997, C. 12/1, s. 42-43. Ayrıca eserlerinin listesi için adı geçen maddelere bakınız. Taşköprülüzâdeler ve ilmî faaliyetleri hakkında bkz. Celil Güngör, *Taşköprüden İstanbul'a*: *Osmanlı Bilim Tarihinde Taşköprülüzadeler Sempozyumu*, Taşköprü Belediyesi Yay., 2006.

dısı oldu. Ancak yakalandığı bir hastalık neticesinde görme duyusunu kaybedince görevinden ayrılmak zorunda kaldı. 30 Receb 968 (16 Nisan 1561) tarihinde İstanbul'da vefat etti; cenaze namazı Fâtih Camii'nde kılındıktan sonra Fâtih'te Âşık Paşa Camii'nin hazîresinde bulunan Seyyid Velâyet Türbesi yakınında defnedildi.

Kelâm, fıkıh, tefsir, ahlâk, mantık, biyografi, Arap dili ve edebiyatı, ilimler tarihi, tıp gibi değişik alanlarda çeşitli kitaplar yanında otuza yakın risâle te'lîf eden Taşköprîzâde Ahmed Efendi eserlerini Arapça yazmış ve büyük ölçüde şerh ve hâşiye geleneğini sürdürmüştür. Bir din âlimi olmakla birlikte ilimler tarihi ve biyografi alanındaki eserleriyle de ünlüdür. Özellikle İslâm ilimleri tarihi niteliğindeki *Miftâhü's-sa'âde* ile Osmanlı dönemi âlimlerini tanıttığı *eş-Şakâ'iku'n-Nu'mâniyye fi-Ulemâ'i'd-Devleti'l-Osmâniyye* son derece önemli çalışmalardır. Taşköprîzâde'nin birçok eseri bulunmaktadır.

## B. *eş-Şakâ'iku'n-Nu'mâniyye fi-ulemâi'd-Devleti'l-Osmâniyye*

### 1. Eserin Adı

Yazar eserinin mukaddimesinde, kitabına "*eş-Şakâ'iku'n-Nu'mâniyye fi-ulemâi'd-Devleti'l-Osmâniyye*" adını verdiğini açıklamış; bu ismi neden tercih ettiğine dâir bilgi vermemiştir. "Şakâ'iku'n-Nu'mân" gelincik çiçeği demektir. Teklik ve çokluk şekli aynı olan bu kelimenin kökeniyle alâkalı Mütercim Âsım Efendi şu bilgileri anlatır:

Hîre hükümdarı Nu'mân bin Munzir bir gün etrafındakilerle birlikte gezinirken bir çimenliğe uğramış; oranın sarı ve kırmızı çiçeklerle dolu olduğunu görmüştü. Aralarında şakâ'iki de gören hükümdar çok sevinerek "Şu şakâ'ik ne güzel!" diyerek korunmasını emretmişti. İşte bundan dolayı adı geçen çiçek, ilk hâmîsinin ismi olan Nu'mân'la birlikte anılır olmuş, ismi Şakâ'iku'n-Nu'mân olarak tanınmıştır. Buna göre eserin isminin mânâsı "Osmanlı Devleti âlimlerinin içindeki gelincik çiçekleri" şeklindedir.[1] Ayrıca yukarıdaki adlandırmayı Şakâ'ik mütercimi Mecdî Efendi, eserde bahis konusu edilenlerin Hanefî âlim ve şeyhlerinin seçkinlerinden müteşekkil olmasına bağlayarak Hanefî mezhebinin kurucusu İmâm-ı Azam Ebû Hanife'nin ismi olan Nu'mân bin Sâbit'e dayandırmaktadır.[2]

1 Ahmed Suphi Furat, (hzl.), *eş-Şakâ'iku'n-Nu'mâniyye fi-ulemâi'd-Devleti'l-Osmâniyye*, İstanbul 1985, s. V.

2 Mecdî Mehmed Efendi, *Hadâ'iku'ş-Şakâ'ik*, (tıpkıbasım: A. Özcan), İstanbul 1989, Çağrı Yay., s. 9;

Eserin son mütercimi Muharrem Tan ise gelincik çiçeğinin simgesel anlamından yola çıkarak şunları söyler: "Gelincik çiçeğinin simgesel anlamı ölümsüzlük uykusudur. Müellif bu latif ve mânidâr seçimiyle biyografilerini yazdığı bilginlerin, kırlarda açılan gelincik tarlası misali, her yıl yeniden doğarak ölümsüz bir uykuya yattıklarına işaret etmektedir."[1]

## 2. Sebeb-i Te'lîfi

Taşköprîzâde, ulemâ menkıbelerine düşkün olduğunu, Arap ve İran âlimlerinin menâkıbı kaleme alındığı hâlde Osmanlı ulemâsına dair böyle bir eser yazılmadığını belirterek ulemâdan birinin (muhtemelen Zenbillizâde Fudayl Çelebi)[2] ricası üzerine *Şakâ'ik*'ı te'lîf ettiğini mukaddime kısmında şöyle izah etmiştir:

"Sağı soldan, doğruyu eğriden ayırmaya başladığım günden beri ulemâ menkıbeleri ve onların haberlerini öğrenmeye çok meraklıydım. Yaşadıkları ilginç olayları ve sözlerini ezberlemeyi severdim. Bu sayede onlarla alâkalı kitaplar ve defterler dolusu bilgi zihnimde birikmişti. Sonraki dönemde yaşayan âlimler geçmiş büyük âlimler hakkında nakil yoluyla veya bizzat görerek öğrendikleri bilgileri kitaplaştırmışlar, fakat hiç kimse şu memleketin âlimlerinin hayatları hakkında bilgi toplamaya iltifat etmemişti. Neredeyse gelip giden nesillerin dillerinde ne isimleri ne resimleri kalacaktı. Bu durumu fark eden bir fazilet ve kemâl sahibi benden Anadolu ve Rumeli ulemâsının menkıbelerini toplamamı istirham etti. Ben de Allah'ın yardımını dileyerek bu istirham sahibine olumlu cevap verdim. Yalnız din âlimlerinin tarihçelerine, tarikat şeyhlerinin hâllerini de eklemeyi uygun gördüm. Allah nurlarını artırsın ve sırlarını mukaddes kılsın.

Bu kitapta ilim ve fazilet bakımından farklı seviyelerde olsalar da yüksek makam ve mevkilere gelenleri zikrettiğim gibi söz konusu makamları hak ettikleri hâlde oralara gelemeyen zevâtı da zikrettim. Ama her hâlükârda zikretmediklerimin sayısı zikrettiklerimden daha fazladır. Birçok büyük âlimin vefat tarihlerini bilemediğim için kitabı Osmanlı sultanlarının tertibine göre

Furat, age, s. 27.

1 Taşköprülüzâde, Osmanlı Bilginleri, (tercüme: Muharrem Tan) İz Yay., İstanbul 2007, s. 16.

2 Behcet Gönül, "İstanbul Kütüphanelerinde Al- Şakâ'ik Al-Nu'mâniya Tercüme ve Zeyilleri", *Türkiyat Mecmuası*, İstanbul 1945, C. VIII, s. 136.

sıralayıp düzenleyerek *eş-Şakâ'iku'n-Nu'mâniyye fî-ulemâi'd-Devleti'l-Osmâniyye* adını verdim."[1]

### 3. Yazım Tarihi

Müellif eserini 931(1525-26) yılında Dimetoka'da Oruç Paşa Medresesi'nde başlayan ve 954'te (1547-48) İstanbul'da Sahn-ı Semâniyye Medreselerinin birinde neticelenen 23 yıllık bir tedris hayatı ile Bursa ve İstanbul'daki beş yıllık kadılık hayatının sonunda altmış üç yaşlarında kaleme aldı. Yazarın gözlerinden rahatsız olduğu bir devirde vücûda getirilen bu eserin imlâ ettirilmesi ve mukâbele edilmesi 30 Ramazan 965'te (16 Temmuz 1558) tamamlanmıştır.[2]

### 4. Muhtevası

Eser bir mukaddime, on tabaka ve bir hatime kısmından meydana gelmektedir. Besmele, hamdele ve salvele kısımlarından sonra sebeb-i te'lîf bölümü gelmektedir. Yazar burada eserinin adını, eseri yazma sebebini izah ettikten sonra asıl konuya girer. Taşköprîzâde, mukaddime kısmında bahis konusu ettiği şahısların vefat tarihlerini tam bilmediğini beyan ederek eserini tabakalar hâlinde tertip ettiğini söylemiştir. Her padişah dönemine bir tabakanın tahsis edildiği eserde, on tabakada 521 civarında âlim ve şeyhin tercüme-i hâline yer verilmiştir.[3]

Hatime kısmında yazar, klâsik kültürümüzde örneğine nadiren rastlanan bir şey yaparak kendi hayatını kendi dilinden anlatmıştır. Bu bölümün en sonunda ise eseri tamamlayabilme imkânı tanıdığından dolayı Allah'a olan şükrünü dile getirir.

### 5. Husûsiyetleri

*Şakâ'iku'n-Nu'mâniyye*'nin en mühim niteliği Osmanlı biyografi literatüründe toplu ulemâ biyografilerinin ilk derlemesi olmasıdır. Ayrıca Osmanlı ilim hayatı ve muhiti hakkında ayrıntılı bilgiler veren temel bir kaynak olması önemini daha da artırır.[4] Kanunî döneminde yaşamış yazarın, Osmanlı'nın bir dünya devleti olduğu dönemdeki entelektüel hayatına ayna tutuyor olması,

1 Taşköprülüzâde, age, s. 19.
2 Gönül, agm, s. 141.
3 Babinger'in bildirdiğine göre eserde 522, Ahmed Suphi Furat'ın neşrinde 521, Muharrem Tan'ın tercümesinde ise 502 şahsın biyografisine yer verilmiştir.
4 Abdülkadir Özcan, "eş-Şekâ'iku'n-Nu'mâniyye", *DİA*, İstanbul 2010, C. 38, s. 485.

Osmanlı dönemi klâsik düşünce dünyasını yansıtması eseri önemli kılar.

Eserin biyografik niteliği, okuyucunun eseri öncelikle "Osmanlı Entelektüel hayatında kim kimdir?" sorusuna cevap veriyor olmasının yanı sıra âlimlerin hayatlarına ilişkin birçok yönün tasviri, biyografik malumatın ötesine geçmemizi ve arka plana ait birçok tarihî veriye ulaşmayı mümkün kılmaktadır. Dolayısıyla eser bir tabakat kitabı olmakla kalmamış, aynı zamanda özelde bahis konusu edilen kişilerin sosyo-kültürel arka planlarını, genelde ise Osmanlı kültür dünyasını yansıtan bir hüviyet kazanmıştır.

Müellif, eserinde biyografilerini yazdığı âlimlerin bir bölümüyle hoca-öğrenci, bir kısmıyla aynı şehirde görev yapmış meslektaş, bir bölümünün de çocukları ve torunlarıyla tanışma fırsatı bulmuş biridir. Öte yandan ulemâ geleneğine sahip bir ailenin ferdi olması hasebiyle de yeterince donanıma aile ortamında sahip olmuş; böylelikle eserini tanıklıklara dayalı olmak üzere içeriden bir bakışla yazmıştır.

*Şakâ'iku'n-Nu'mâniyye*'nin bir başka niteliği ise klâsik kültürümüzde benzerine pek rastlanmayan bir şekilde yazarın kitabında otobiyografisine yer vermesidir. Kitabındaki son tercüme-i hâli otobiyografisine tahsis etmek suretiyle okuyucusuna, eserin müellifi hakkında doğrudan bilgi vermeyi amaçlamıştır.[1]

### 6. Tesirleri

Taşköprîzâde *Şakâ'ik*'tan önce yine Arapça kaleme aldığı ilimler tarihi ve tasnifiyle alâkalı *Miftâhü's-sa'âde ve Misbâhü's-siyâde fî-mevzu'ati'l-ulûm* ile bu sahadaki salâhiyetini; Hz. Peygamber, sahabe, tâbiîn ve İslâm âlimlerinin menkıbelerini, hayatlarını anlattığı *Nevâdirü'l-ahbâr fî-menâkıbi'l-ahyâr* isimli diğer eseriyle de terâcim-i ahvâl vâdisindeki yorulmaz gayretini göstermiştir. Bu iki ilim kolundan kazandığı tecrübe ve ustalıktan kuvvet alarak *Şakâ'ik'ı* vücûda getirdi ve yalnız devrinin değil, ondan sonraki asırların da hayranlık ve minnetdarlığını kazandı.

*Şakâ'iku'n-Nu'mâniyye*'nin, te'lifi biter-bitmez, nasıl iyi bir kabûle mazhar olduğunu ve çabucak nasıl yayıldığını gösteren karakteristik bir misâl, eser ortaya çıktığı sıralarda yaşayan ve *Emîr* lakabı ile meşhur Muhammed Şerîf'in (ö. 1579) *Şakâ'iku'n-Nu'mâniyye* istinsahını kendisine âdetâ ihtisas edinmesi

1 Taşköprülüzâde, age, s. 15.

ve geçimini bununla temin etmesidir. Güzel ve çabuk yazı yazan bu Tireli zât, Atâyî'nin ifadesine göre "kitâb-ı *Şakâ'ik*'ın evâ'il-i zuhûru olmakla, her ay bir nüshasını mâh-ı tamam gibi itmam idüp tesviye-i umûr u libâs u taam iderdi." Atâyî'nin ismini hatırlayamadığı için kaydetmediği ve sadece *Küçük Emir* diye meşhur olduğunu yazdığı bu müstensihin elinden çıkmış bir *Şakâ'ik* nüshasını gördüğünü bildiren B. Gönül, eserin sonundaki istinsah kaydında kitabın 40 günde yazıldığına dair ibareler olduğunu söyleyerek Atâyî'yi te'yid eder.

Sadece İstanbul kütüphanelerinde altmışı aşkın, yurt dışındaki kütüphânelerde altmışa yakın ve Anadolu'da, hususî ellerde ve kütüphanelerde bulunan *Şakâ'ik* nüshalarının bolluğu kitabın ne derece beğenildiği ve okunduğunun kanıtıdır. Ayrıca bir müstensihin eser te'lif edildikten hemen sonra, her ay bir nüsha istinsah etmekle umûmî talebe cevap vermeye çalışması, bu mühim kitabın şöhret ve yaygınlığının en açık delilidir.

Osmanlı medreselerinde ilmî eserlerin çoğu Arapça ile yazıldığından, bilhassa tahsil muhitlerinde alâka ile karşılanan ve âni bir şöhrete mazhar olan *Şakâ'iku'n-Nu'mâniyye,* bu şöhretini Arapça bilmeyen gruplar arasında da duyurmuş, bu yüzden neşredilişinin daha ilk yıllarında, Türkçeye tercümesi ihtiyacı baş göstermiştir. Bu ihtiyaç, *Şakâ'ik*'ın gördüğü rağbetin başka bir delilidir. Âşık Çelebi eseri hemen Türkçeye çevirip, müellife takdim ettiği gibi, Belgradlı Hâkî de İstanbul'a kadar gelerek Taşköprîzâde'nin müsaade ve duâsını alır-almaz, tercümeye koyulmuştur. Müellife çalışmasının mükâfatını daha sağlığında vermiş olan bu iki hadise münferit iki vak'a şeklinde kalmadı; başka *Şakâ'ik* tercümeleri için âdetâ bir başlangıç teşkil etti. Farklı zaman ve muhitlerde yapılan diğer tercümeler, eserin yazıldığı XVI. asrın ikinci yarısına rastlamaktadır.

Yarım asırlık bir zaman zarfında bu kadar fazla örnek veren bu tercümeler devri, XVII. yüzyılda kapanmakla beraber, Taşköprîzâde'nin ölümünden sonraki senelerde ölen ulemâ ve meşâyihin isim ve hâtıralarının unutulmaktan kurtarılması endişesi, *Şakâ'ik*'a sürekli yeni *zeyiller* yazılmasıyla sonuçlandı. Daha Taşköprîzâde'nin sağlığında ve Atâyî'ye kadar gelen sonraki devirlerde ulemâdan muhtelif kimseler, *Şakâ'ik'ın* muhtelif yerlerine *ilhâkat* denilen küçük notlar, hâşiyeler ilâve etmekle, bu kitaba bağlılıklarını devam ettirmişler ve Taşköprîzâde'nin söylediklerini tamamlar veya düzeltir mâhiyetteki bu notlardan bir kısmı, bilhassa Mecdî tarafından yapılan *Şakâ'iku'n-Nu'mâniyye* tercümesinde kullanılmıştır.[1]

1 Gönül, agm, s. 138-39.

Taşköprîzâde kaleme aldığı bu biyografik eserle haleflerine tam mânâsıyla yeni bir vadinin yolunu açmış; XVI. asırdan XIX. asra kadar birçok yazarın bu yolda eserler kaleme almasına ve Osmanlı ilmiye sınıfının terâcim-i ahvâlinin bugünlere ulaşmasına vesile olmuştur. Böylelikle Türk edebiyatı ve kültür tarihinin en geniş kapsamlı biyografi silsilesi ortaya çıkmış; bu zincirin ilk halkasını Taşköprîzâde'nin *Şakâ'iku'n-Nu'mâniyye*'si teşkil etmiştir.

**7. Nüshaları**

Eserin ülkemizde ve yurtdışındaki kütüphanelerde yüz elli civarında yazma nüshası mevcuttur.[1] Kahire'de Bulak Matbaası'nda 1299 (1881-82) ve 1310 (1892-93) senelerinde İbn Hallikân'ın *Vefeyâtü'l-a'yân*'ının kenarında *el-Ikdü'l-manzûm* adlı zeyliyle birlikte basılmıştır. Ayrıca *el-Ikdü'l-manzûm* ile beraber tekrar 1975'te Beyrut'ta basılmıştır. Son olarak Ahmed Subhi Furat tarafından Mecdî Mehmed'in ilâveleri dipnotlarda gösterilerek ilmî neşri yapılmıştır. Eserin Topkapı Sarayı Müzesi Kütüphanesi 1263 numaradaki minyatürlü yazması *Osmanlı Bilginleri* adıyla Muharrem Tan tarafından tercüme edilmiş ve 2007'de neşredilmiştir.[2]

## II) *EŞ-ŞAKÂ'İKU'N-NU'MÂNİYYE*, TERCÜME VE ZEYİLLERİ

### A. *eş-Şakâ'iku'n-Nu'mâniyye* Tercümeleri

#### 1. Muhtesibzâde Mehmed Hâkî, *Hadâ'iku'r-reyhân*

Hayatı hakkında bilinenler oldukça sınırlıdır. *Şakâ'ik* tercümesinin sonunda anlatıldığına göre doğum tarihi bilinmemekle birlikte aslen bugün Sırbistan'ın başkenti olan Belgrad'da doğdu ve burada büyüdü. 949 (1541-42) senesinde tahsilini tamamlamak üzere Edirne'ye geldi ve buradaki Hüsâmiye Medrese-

1 Bu nüshalardan bazıları şunlardır: Süleymaniye Yazma Eserler Ktp. Pertev Paşa 493, Râgıp Paşa 976-1027-1028, Şehzâde 361, Âtıf Efendi 1898-1899-1900, Âşir Efendi 666, Veliyyüddin Efendi 2435-2436-2437, Yahyâ Efendi 2461-4451, Lala İsmail 358, Carullah Efendi 1613, Bağdadlı Vehbî 1066, Çelebi Abdullah 264, Nazif Efendi 44, Fâtih 4414-4415-4416, Mihrişâh 315, Amca Hüseyin 362, Husrev Paşa 420; Nuruosmaniye Ktp. 3378-3380-3382; Köprülü Ktp. 236-1098; İstanbul Arkeoloji Müzesi Ktp. 402-403-404; Millet Ktp Ali Emîrî-AY. 2503; İstanbul Üni. Nadir Eserler Ktp. AY. 1228-1627; Ankara Millî Ktp. AY. 5312-964; Berlin Devlet Ktp. 9881/2; Leipzig Üni. 716; Viyana Millî Ktp. 1182-311; Paris Millî Ktp. 2157/62-5945-5981-5991-6644; Leiden Üni. Ktp. 874/5.

2 Ahmed Suphi Furat, (hzl.), *eş-Şakâ'iku'n-Nu'mâniyye fi-ulemâi'd-Devleti'l-Osmâniyye*, İstanbul 1985; Taşköprülüzâde, *Osmanlı Bilginleri*, (tercüme: Muharrem Tan), İz Yay., İstanbul 2007.

si'nde dânişmend oldu.[1] Edirneli Veli Çelebi Efendi'nin kadılığı esnasında bir müddet Belgrad mahkemesinde çalıştı. Burada şair Yûsuf-ı Sîneçâk ile tanıştı. 968 (1560) başlarında İstanbul'a geldi. Aynı yılın Receb ayında (Mart-Nisan 1561) Taşköprîzâde Ahmed Efendi ile görüştü. Taşköprîzâde'nin cenâze namazında hazır bulundu. Ölüm tarihi tam olarak bilinmemekle beraber 975 (1567-68) senesinden sonra olmalıdır.

Hâkî'nin bugün itibariyle bilinen tek eseri *Şakâ'iku'n-Nu'mâniyye*'nin Türkçe tercümesi olan *Hadâ'iku'r-reyhân*'dır. İstanbul'a geldikten sonra araya bazı hatrı sayılır dostlarını koyarak Taşköprîzâde'den *Şakâ'iku'n-Nu'mâniyye*'yi Türkçeye çevirmek üzere izin aldı. Tercümesini 1568 Recebi'nde (Mart-Nisan 1561) tamamladı. Taşköprîzâde'nin ricası üzerine *Şakâ'iku'n-Nu'mâniyye*'nin te'lîfinden tercümenin yapıldığı tarihe kadar vefat etmiş kimseleri de eserine dâhil etti. Hâkî, yeni ilâveler yapmak suretiyle genişlettiği eserini yeniden tertip etti. Tercümenin 972 (1564-65) tarihini taşıyan ikinci te'lîfi, gerek mukaddime ve hâtime gerek muhteviyâtın son kısmı ilkinden oldukça farklıdır. Tercümenin ismi sadece ikinci yazımında kayıtlıdır.[2] Kâtip Çelebi, tercümeyi beğenmediğini ifade etmiştir.[3]

*Hadâ'iku'r-reyhân*'ın ülkemizde ve yurtdışındaki kütüphanelerde birçok yazma nüshası mevcuttur.[4] Ülkemizdeki kütüphanelerde bulunan yazma nüshalar arasında çok büyük farklılıklar mevcuttur. Bazıları doğrudan *Şakâ'i-*

---

1 Muhtesipzâde Hâkî, *Hadâ'iku'r-reyhân*, Nuruosmaniye Ktp. 3379, vr. 100b.

2 Gönül, agm, s. 146-47; Ârif, "Devlet-i Osmâniye'nin Teessüs ve Tekarrürü Devrinde İlm ve Ulemâ", *Dârü'l-Fünûn Edebiyât Fak. Mecmuası*, Sene 1, Sayı 2, 1332, s. 137; Franz Babinger, *Osmanlı Tarih Yazarları ve Eserleri*, (çev. Coşkun Üçok) Kültür Bak. Yay., Ankara 1992, s. 95-96.

3 Kâtib Çelebi, *Keşfü'z-Zunûn*, (Çev. Rüştü Balcı), Tarih Vakfı Yurt Yay., İstanbul 2012, s. 845.

4 968 Tarihinde Yapılan Tercümenin Nüshaları:
İstanbul Üni. Nadir Eserler Ktp. TY. 15, 470, 557, 1349, 2487, 3790; Millet Ktp. Ali Emirî Târih 728, 729; İstanbul Arkeoloji Müzesi Ktp. 1545; Topkapı Sarayı Müzesi Ktp. Hazine 1263, Revan 1436, 1437; Nuruosmaniye Ktp. 3234, 3379; Süleymaniye Yazma Eserler Ktp. Lâleli 2022, Hamidiye 924, Es'ad Efendi 2220, Kadızâde Mehmed 355, Ayasofya 3153; Manisa İl Halk Ktp. 45 Hk 5068, 1368; Ankara Millî Ktp. 06 Mil Yz A 8967-06 Mil Yz A 9317-50 Ür 374; Berlin Devlet Ktp. Orient 2092; Paris Millî Ktp. c.r. Nu. 137.
Topkapı Sarayı Müzesi Ktp. Hazine 1263 numarada kayıtlı minyatürlü nüshayı bizlere gönderen Doç. Dr. Tülün Değirmenci'ye teşekkür ederim. Bu nüshadaki minyatürlerin ikonografik analizleriyle alakalı şu çalışmaya bakılabilir:
Tülün Değirmenci, "Osmanlı Sarayının Geçmişe Özlemi: Tercüme-i Şakâ'ikû'n-nu'mânîye," *Bilig,* 46 (Yaz/2008): 105-132.
**972 Tarihinde Yapılan Tercümenin Nüshaları:**
Köprülü Yazma Eser Ktp. 230**;** İstanbul Arkeoloji Müzesi Ktp. 1307-1308.

*ku'n-Nu'mâniyye*'den aynen tercüme edilmiş mahiyette iken bazı nüshalar ise serbest bir tercüme görünümü arzetmektedir. Sade bir dille tercüme edilmiş; içinde birçok manzum parça da yer almaktadır. Eser üzerinde henüz bir ilmî çalışma yapılmamıştır.

### 2. Derviş Ahmed Efendi, *ed-Devhatü'l-irfâniye fi-ravzati'l-ulemâi'l-Osmâniyye*

Derviş Ahmed Efendi'nin hayatı hakkında her hangi bir bilgiye ulaşılamamıştır. Tercüme 972 (1564-65) senesinde tamamlanmıştır. Ârif Efendi'nin bildirdiğine göre tercümenin tam adı *ed-Devhatü'l-irfâniye fi-ravzati'l-ulemâ'i'l-Osmâniyye*'dir.[1]

Ülkemizdeki kütüphanelerde nüshası mevcut olmayan eserin, bilinen iki nüshası bulunmaktadır. İlki Mısır Millî Ktp. Türkçe Yazmalar 148 numarada Ahmed b. Derviş adına kayıtlı müellif hattı nüshadır.[2] İkincisi Kahire'deki Hidiv Ktp. Türkçe Yazmalar kısmında 8944 numarada kayıtlıdır.[3] Eser üzerinde henüz bir ilmî çalışma yapılmamıştır.

### 3. Mehmed bin Sinânüddin Yûsuf Efendi, *Menâkıbü'l-ulemâ*

Muhaşşî unvanıyla meşhur olan Amasyalı âlim Sinânüddin Yûsuf Efendi'nin küçük oğludur. Doğum tarihi ve yeri bilinmemektedir. İlk eğitimini babasından aldı. Devrinin önde gelen hocalarından Şâh Efendi ve Kadızâde Efendi'nin derslerine katıldı. Bostan Efendi'den mülâzım oldu. 971 Recebi'nde (Şubat-Mart 1564) Dâvûd Paşa Medresesi'ne müderris tayin edildi. Hânkâh Medresesi, Hâseki, Sahn-ı Semâniyye, Şehzâde ve Süleymâniyye Medreseleri'nde görev yaptı. 989 Rebîülâhir'inde (Mayıs-Haziran 1581) vefat etti. Sarı Gürz Mescidi sahasında babasının kabri yanına defnedildi.[4]

E. Blochet, Paris Millî Kütüphanesi'nde 1159 numarada kayıtlı *Menâkıbü'l-ulemâ* nüshasını *Şakâ'ik* tercümesi olarak göstermiştir.[5] Nev'îzâde zeylinde bu eserden bahsetmiş fakat ayrıntılı bilgi vermemiştir.

---

1 Ârif, agm, s. 137; Babinger, age, s. 9; Gönül, agm, s. 149.

2 Tamamı 338 yaprak olan eserin katalog bilgileri için bkz. http://yazmalar.gov.tr/detay_goster.php?k=93488

3 Tamamı 338 yaprak olan eserin katalog bilgileri için bkz. http://yazmalar.gov.tr/detay_goster.php?k=109704 (10.03.2014)

4 Nev'îzâde Atâyî, *Hadâ'iku'l-hakâ'ik fi-tekmileti'ş-Şakâ'ik*, (tıpkıbasım: A. Özcan), Çağrı Yay., İstanbul 1989, s. 256; Bursalı Mehmed Tâhir, *Osmanlı Müellifleri*, İstanbul 1333, C. 2, s. 55; Gönül, agm, s. 149.

5 Edgar Blochet, *Catalogue des Manuscrits Turcs de la Bibliotheque Nationale*, (ty.) s. 183-84.

Eser, 15 Rebîülâhir 1004 (18 Aralık 1595) tarihinde Mehmed bin Süleyman adlı biri tarafından çoğaltılmış bir metindir.[1] Eserin zahriyesinde *Şakâ'iku'n-Nu'mâniyye*'nin kelime kelime yapılmış bir tercümesi olduğu kayıtlıdır. Yazar, *Şakâ'ik*'ı devrine göre sade sayılabilecek bir dille tercüme etmiş, tercümeye esas alınan metinde bulunmamasına rağmen bazı bölümlerde bildirilenleri desteklemek maksadıyla kasideler, rubailer ve kıtalar ekleyerek metnini edebî bir hüviyete büründürmüştür. Mevcut *Şakâ'ik* tercümeleri arasında dilinin akıcılığı ve ihtiva ettiği manzumelerle tarihî niteliğinin yanı sıra edebîliğiyle öne çıkan bir eserdir.[2]

### 4. Âşık Çelebi, *Tercüme-i Şakâ'iku'n-Nu'mâniyye*

Asıl adı Pîr Mehmed'dir. 926 (1519-20) yılında Prizren'de doğdu. Devrinin önde gelen âlimlerinden dersler alarak eğitimini tamamladı. Önce Bursa mahkemesinde kâtiplik vazifesi alan Âşık Çelebi, daha sonra Emîr Sultan vakfına mütevelli tayin edildi (1541). Burada beş yıl görev yaptıktan sonra Bursa vakıflarını teftiş eden Rûşenîzâde'nin kendisi hakkında iyi bir rapor vermemesi sonucu bu vazifeden azledildi ve İstanbul'a döndü (1546). Şeyhülislâm Ebüssuûd Efendi'ye kâtiplik yapan Âşık Çelebi, hocası Muhyiddin Efendi'nin ölmesi sebebiyle zorlukla da olsa icâzetnâmesini aldı (1547). Zorlukla da olsa mülâzemetini tamamladı.. Serfiçe, Narda, Alâiye, Niğbolu, Çernovi, Karatova, Üsküp kadılıklarında bulundu. zâtülcenp hastalığına yakalandı ve 979 Şâban sonlarında (Ocak 1572) kurtulamayarak vefat etti.[3]

Manzum ve mensur birçok eser kaleme alan Âşık Çelebi'nin en mühim eserlerinin başında *Meşâ'irü'ş-şu'arâ, Tercüme-i Ravzatü'ş-şühedâ, Divan, Tetimmetü'ş-Şakâ'ikı'n-Nu'mâniyye*[4] gelmektedir.

*Tercüme-i Şakâ'iku'n-Nu'mâniyye,* Taşköprîzâde tarafından kaleme alınan *eş-Şakâ'iku'n-Nu'mâniyye*'nin Türkçe'ye çevirisidir. Atâyî ve Kâtip Çelebi'nin bildirdiğine göre Âşık Çelebi bu eserini Taşköprîzâde'ye bizzat kendisi sunmuş; *eş-Şakâ'iku'n-Nu'mâniyye* müellifi de "Mevlânâ biz de Türkî gibi yazmış idik,

---

1 Eseri uzun uğraşlar sonucu temin eden Arş. Gör. Sercan Koşik'e teşekkürü bir borç bilirim.

2 Eserin metni tarafımızca hazırlanmaktadır.

3 Âşık Çelebi'nin hayatı şu ansiklopedi maddelerinden hulâsa edilerek yazılmıştır: Günay Kut, "Âşık Çelebi", *DİA*, İstanbul 1991, C. 3, s. 549-550; M. Fuad Köprülü, "Âşık Çelebi", *MEB İA*, Eskişehir 1997, C. 1, s. 695-701.

4 Bu eserle alâkalı ileride bilgi verilecektir.

bîhûde zahmet etmişsiniz." diyerek kitabının kolay bir Arapça ile yazıldığını söylemiştir.[1] Mecdî'nin tercümesi kadar tutulmayan bu eserin nüshasına henüz rastlanmamıştır.

### 5. Seyyid Mustafa Efendi, *Hakâ'iku'l-beyân fî-terceme-i Şakâ'iku'n-Nu'mân*

Seyyid Mustafa Efendi'nin hayatı hakkında elde bilgi bulunmamaktadır. Behcet Gönül'ün bildirdiği üzere *Şakâ'ik* tercümesinin varlığından, bu eseri hazırladıkları çalışmada kullanan Süheyl Şemseddin ve Davud Zeki'nin vasıtasıyla öğrenmekteyiz. Gönül, kendisinin görmediğini söylediği eserin nüshasının Yıldız-Terâcimahvâl Nu. 12'de kayıtlı olduğunu bildirir.[2] İstanbul Üni. Nâdir Eserler Kütüphanesi'nde bu isimle kayıtlı bir koleksiyon bulunmamaktadır. Agâh Sırrı Levend, *Türk Edebiyatı Tarihi*'nde eserin İstanbul Üni. Nâdir Eserler Kütüphanesi'nde TY 6192 numarada kayıtlı bir nüshasından bahseder. Levend, eser üzerinde yaptığı incelemede metnin *Şakâ'iku'n-Nu'mâniyye* tercümesi olduğunu ve adının nüshada bildirilmediğini söyler. Çevirinin mukadimesinde bildirildiğine göre yazar, *Şakâ'iku'n-Nu'mâniyye*'de bulunmayan ulemâ ve meşâyihı eserine dâhil etmiş yarı tercüme yarı telif bir kitap meydana getirmiştir.[3] II. Selim devri âlimlerine yer vermesi gözönünde bulundurulduğunda eser, 982 Şaban'ından (Kasım-Aralık 1574) sonra kaleme alınmış olmalıdır.[4] Eser üzerinde bugüne kadar bir ilmî çalışma yapılmamıştır.

### 6. Edirneli Mecdî, *Hadâ'iku'ş-Şakâ'ik*

İsmi Mehmed olan Mecdî Edirne'de doğdu. Babasının adı Abdullah'tır. İlmiye ailesine mensup olmasından dolayı "Çelebi" unvanıyla anılır. Dönemin âlimlerinden Kaf Ahmed Çelebi'nin dânişmendi olarak onun yanında yetişti ve kısa sürede temayüz etti. Erken yaşlarda edebiyatla meşgul oldu, şiirler yazdığı gibi okuduğu Arapça ve Farsça eserlere tenkitlerde bulundu. Karamanî Ahaveyn Mehmed Çelebi'nin bir rivayete göre Sultan Bayezid Medresesi müder-

1 Nev'îzâde Atâyî, age, s. 163; Kâtib Çelebi, age, s. 845.
2 Gönül, agm, s. 150. Gönül'ün bahsettiği çalışmalar Süheyl Şemseddin'in 1933-34'te hazırladığı *Nev'îzâde Atâyî* Türkiyat Enstitüsü Ktp. Türkoloji Tezleri Nu: 48 ve Davud Zeki'nin 1937-38'de hazırladığı *Bursa Vefeyâtları* Türkiyat Enstitüsü Ktp. Türkoloji Travayları Nu: 21'de kayıtlı tezlerdir.
3 Levend, age, s. 355.
4 Gönül, agm, s. 150.

risliğinden diğer bir rivayete göre Sahn müderrisliğinden mülâzımı olan Mecdî Çelebi kadılık görevini tercih ederek Rumeli kazaskerliğine bağlı Ösek'te ve diğer bazı kaza merkezlerinde kadılık yaptı. 150 akçe yevmiyeli kadılığa kadar yükseldi. Daha sonra İstanbul'a geldi ve burada vefat etti. Mezarı İstanbul'da Edirnekapı dışındaki Emîr Buhârî Tekkesi civarındadır.

*Divançe*si vardır. Mehmed Mecdî, asıl şöhretini *Şakâ'iku'n-Nu'mâniyye* tercümesi olan *Hadâ'iku'ş-Şakâ'ik* ile yapmıştır. Daha ziyade *Tercüme-i Şakâ'ik* olarak anılan eser, aslı kadar ün kazanmıştır. Kendi ifadesiyle, kadılık mesleğinin verdiği meşgaleler yüzünden tercüme ve ikmal çalışmalarını ancak 1587 yılında tamamlayabilen Mecdî, eserini devrin padişahı III. Murad'a takdim etmiştir. *Hadâ'iku'ş-Şakâ'ik* Taşköprîzâde'nin eserine dayalı yeni bir çalışma olarak kabul edilebilir. Eserinin adını *Hadâ'iku'ş-Şakâ'ik* koymasının sebebini *Şakâ'ik*'ı bir fidanlık kabul etmesiyle, yani orada biyografisi verilen kişileri daha geniş olarak ele almasıyla açıklayan Mecdî, kendi eserinin öteki tercümelerle kıyaslanmaması gerektiğini bildirir ve yaptığı çevirinin onlardan üstün olduğunu iddia eder.[1] Mecdî'nin bu eseri tam bir tercümeden ziyâde yarı te'lîf yarı tercüme bir metin olarak değerlendirilebilir. Mütercim, asıl eserde yer almayan bazı kısımları tercümesine dâhil etmiştir. Eserin girişinde tarikatlarla alâkalı kısa malûmat verdikten sonra Taşköprîzâde'nin *Şakâ'iku'n-Nu'mâniyye* adını neden seçtiğini izah eder. Diğer *Şakâ'iku'n-Nu'mâniyye* tercümelerine nazaran daha sanatkârâne bir üslûpla yazılmıştır.

Birçok yazma nüshası bulunan eser,[2] 1269 (1852-53) yılında basılmıştır. Eser üzerinde yapılan yegâne ilmî çalışma Hamit Dikmen'e aittir.[3] 1989'da Abdülkadir Özcan tarafından faksimile neşri bir ön söz ve indeks ilâvesiyle yapılmıştır.[4]

---

1 Abdülkadir Özcan, "Mehmed Mecdî", *DİA*, Ankara 2003, C. 28, s. 228-29.

2 İstanbul Üni. Nadir Eserler Ktp. TY. 1551; Süleymaniye Yazma Eserler Ktp. Yahyâ Tevfik 4158-4526, Es'ad Efendi 2220, Hamidiye 924, Râgıp Paşa 1000-1002, Hacı Mahmud Efendi 4526; Nuruosmaniye Ktp. 3379/82; Viyana Millî Ktp. 1225; Paris Millî Ktp.138; Kahire Hidiv Ktp. 8908, Mısır Millî Ktp. Târihî Türkî 111-112-155; Pertev Niyâl Vâlide Câmii 740-741.

3 Hamit Dikmen (hzl.), *Edirneli Mecdî Efendi, Şakâyık-ı Nu'mâniye Çevirisi İndeksi*, Ankara Üni. DTCF Basılmamış YL Tezi, Ankara 1980.

4 Mecdî Mehmed Efendi, *Hadâ'iku'ş-Şakâ'ik*, (tıpkıbasım: A. Özcan), Çağrı Yay., İstanbul 1989.

### 7. İbrâhîm bin Ahmed el-Amasî, *Terceme-i Şakâ'ik-i Nu'mâniyye*

İsmi İbrâhîm olan yazar aslen Amasyalı'dır. Annesi Şeyh Muhiddin-i Amasî'nin kızıdır. Babası Ahmed isimli bir zâttır. Bir müddet dayısı Şeyh Abdürrahim Efendi'den dersler aldı. Amasya müftüsü Köprücükzâde'nin dânişmendliğinde bulunduktan sonra Bursa'ya geldi. Niksarîzâde Emîr Hasan Efendi ve Muallimzâde Ahmed Çelebi'nin derslerine katıldı. İstanbul'da Arabzâde Mehmed Efendi'den mülâzım oldu. Memleketi Amasya ve Sonisa'da müderrislik yaptı. Hayatının sonlarına doğru Amasya'ya kadı olarak tayin edildi. Ölümü 998'den (1590) sonradır.

Amasya kadılığı esnasında İbrâhîm bin Ahmed *Şakâ'ik*'ı Türkçeye çevirdi ve tercümesini 998 Cemâziyelahir'i (Mayıs 1590) sonlarında tamamladı.[1] Metnin aslına sadık kalınarak yapılmış bir tercümedir. Sade bir Türkçeyle yazılmış bu çevirinin müstakil bir ismi bulunmamaktadır. Kütüphanelerde *Terceme-i Şakâ'ik-i Nu'mâniyye* adıyla kayıtlıdır. Üzerinde müstakil bir çalışmanın yapılmadığı eserin ülkemizdeki ve yurtdışındaki kütüphanelerde birçok yazma nüshası mevcuttur.[2] Eser üzerinde henüz bir çalışma yapılmamıştır.

### 8. Mehmed bin Yûsuf el-Çerkesî, *Şakâ'ik Tercümesi*

İsmi Mehmed'dir. Hayatı hakkında bilinenler oldukça sınırlıdır. Beyrut kalesinde dizdarlık yaptı. Trablusgarb vâlisi Halil Paşa'nın isteği üzerine Vâkıdî'nin *Fütûhü'ş-Şâm* adlı eserini tercüme etti. Ayrıca bazı nüshalarında adı *Terceme-i Ara'isü'l-mecâlis* şeklinde geçen *Kısâs-ı Enbiyâ*'sı vardır. Ölüm tarihi tam olarak bilinmemekle beraber 1098'den (1686-87) sonra olmalıdır.[3]

Bursalı Tâhir ve Ârif'in bildirdiği üzere *Şakâ'ik*'ı 1088'de (1677-78) harfiyyen tercüme etmiştir.[4] Kütüphane kayıtlarında ve kataloglarda yapılan araştırmalarda eserin nüshasına rastlanmamıştır.

---

1 Arif, agm, s. 137; Gönül, agm, 152; Babinger, age, s. 96.

2 Ankara Millî Ktp 06 Hk 3260; Süleymaniye Yazma Eserler Ktp. Murad Molla 158; Millet Ktp. Ali Emirî Tarih 727; Londra Millî Ktp, Or. 5966; Kahire Hidiv Ktp. 8925; Mısır Millî Ktp. Tarihî Türkî 162.

3 Gönül, agm, s. 153.

4 Bursalı Mehmed Tâhir, age, C. III, s. 148; Ârif, agm, 137.

## B. *eş-Şakâ'iku'n-Nu'mâniyye* Telhisleri

### 1. Mektûbîzâde Abdülaziz Efendi, *Telhis-i Şakâ'ik-ı Nu'mâniyye*

İsmi Abdülazîz, mahlası Azîz'dir. 1216'da (1801-02) İstanbul'da doğdu. Babası şeyhülislam mektupçusu Mustafa İzzet Efendi'dir. Babasının mesleğinden dolayı "Mektûbî-zâde" unvanıyla tanındı. İyi bir eğitim alarak medrese tahsilini tamamladı. 1235'te (1819-20) müderris oldu. Bazı medreselerde yaklaşık beş yıl müderris olarak çalıştıktan sonra kadılığa terfi etti. Sırasıyla Nazilli, Cisr-i Ergene, Manisa, Isparta, Tırnova, Tekirdağ, Uzuncaâbâd Hasköyü, Kütahya, Kayseri ve ikinci defa Manisa kadılığı yaptı.1262'de (1845-46) beytülmal kassamlığına tayin edildi. 1263'te (1846-47) İzmir kadılığı ile görevlendirildi. 1268 Şaban'ında (Mayıs-Haziran 1852) Şam'a kadı olarak tayin edildi. Daha sonra Mekke ve İstanbul payelerine sahip oldu. 1279 Saferi'nde (Temmuz-Ağustos 1862) evkaf müfettişi oldu. Aynı yılın Cemâziyelevvel'inde (Ekim-Kasım 1862) vefat etti. Müntesibi olduğu Celvetî tarikatının Üsküdar'daki şubesi olan Azîz Mahmûd Hüdâyî dergâhı haziresine defnedildi. Âlim, fazıl ve irfan sahibi zât idi. *Dîvân* tertip edip etmediği bilinmemektedir. Fatîn, Abdülazîz Efendi'nin birçok şiiri olduğunu belirtirse de İbnü'l-Emin Mahmud Kemal, şairin sadece bir şiirini görebildiğini kaydetmektedir. Yazar, daha çok mensur eserleriyle tanınmaktadır.[1]

Yıldırım Beyazıd zamanına kadar olan bir Osmanlı tarihi kaleme alan yazarın *Devhatü'l-meşâyih'a* zeyli vardır.

Mektûbîzâde, *Şakâ'ik*'ı Türkçe olarak telhis etmiştir. Yazar eserinin mukaddimesinde Nev'îzâde Atâyî ve Uşşâkîzâde Hasîb'in zeyillerini de telhis etme arzusu duyduğunu bildirmiştir.[2] Müstakil bir ismi bulunmayan kütüphane kataloglarında *Telhis-i Şakâ'ik-ı Nu'mâniyye* adıyla kayıtlıdır. Eserin bugün iti-

---

1 Yazarın hayatı *Türk Edebiyatı İsimler Sözlüğü*'ne yazdığımız "AZÎZ, Mektûbîzâde Abdülazîz Efendi", maddesinden özetlenmiştir. http://www.turkedebiyatiisimlersozlugu.com/index.php?sayfa=detay&detay=3105
Ayrıca diğer kaynaklar için bkz. Akbayar, age, C. I, s. 100; Babinger, age, s. 389; Bursalı Mehmed Tâhir, age, C. III, s. 107; Cunbur, age, C. I, s. 55-56; Çiftçi, age, s. 309-10; Ergun, *Türk Şairleri*, C. II, s. 625-26; Gönül, , s. 154; Komisyon, "Abdülaziz Efendi (Mektûbîzâde)", *Türk Dili ve Edebiyatı Ansiklopedisi,* Dergâh Yay., İstanbul 1977, C. 1, s. 18; Levend, age, s. 373.

2 Mektûbîzâde Abdülazîz, *Şakâ'ik Telhisi*, İstanbul Üni. Nâdir Eserler Ktp. TY. 2456, vr. 2a.

bariyle bilinen iki yazma nüshası vardır.[1] Atâyî zeylini III. Murad devri ortalarına kadar hulâsa ettiyse de eseri tamamlayamamıştır. Metnin üzerinde henüz müstakil bir çalışma yapılmamıştır.

**2. *Müntehabât-ı Şakâ'ik-ı Nu'mâniyye***

Millet Ktp. Ali Emirî Tarih 734/1 ve İstanbul Üniversitesi Nâdir Eserler Ktp. YY 1323'te kayıtlı *Müntehabât-ı Zeyl-i Atâyî*'nin mukaddimesinde yer alan "Ma'lûm ola ki bundan evvel işbu mecmû'a-i müntehabda iltizâm ve derc olınan nevâdir-i garîbe-i *Şakâ'ik-ı Nu'mâniyye* … bu mahalde tamam olup bundan sonra *Zeyl-i Şakâ'ik*'da münderic olan …"[2] ibaresinden eser mevcudiyetini öğrenmekteyiz.[3] Kütüphane kayıtları ve kataloglarda yapılan taramalarda eserin nüshasına rastlanmamıştır. Gerek *Müntehabât-ı Zeyl-i Atâyî*'nin muhtevasından gerekse yukarıda bildirilen cümleden eserin *Şakâ'iku'n-Nu'mâniyye*'de anlatılan anekdot tarzındaki hikâyelerden müteşekkil olduğu tahmin edilebilir.

**3. *Muhtasar eş-Şakâ'iku'n-Nu'mâniyye***

Edgar Blochet, Paris Millî Ktp. bulunan Arapça yazmaları tanıttığı *Catalogue des Manuscrits Arabes des Nouvelles Acquisitions (1884-1924)* adlı katalog çalışmasının 6644 numarasında *Muhtasar eş-Şakâiku'n-Nu'mâniyye* adlı bir eserden söz eder. Eserin *Şakâiku'n-Nu'mâniyye*'nin kısaltılmış hali olduğunu belirtir. Nüshanın sonunun eksik olduğunu ve sekizinci tabakada yer alan Sinânüddîn Yûsuf'un biyografisinde bittiğini ifade eder.[4] Muharrem Tan'ın *Osmanlı Bilginleri* adıyla çevirdiği *Şakâiku'n-Nu'mâniyye* tercümesinde, sekizinci tabakada "Molla Sinan-ı Acemî" adıyla Sinânüddîn Yûsuf'un biyografisine yer verilmiştir.[5] Son iki tabakaya dair herhangi bir malumatın bulunmaması söz konusu eserin, ya tamamlanmamış veya son sayfaları kopmuş bir telhis olabiliceğini akla getirmektedir.

---

1 İstanbul Üni. Nadir Eserler Ktp. TY.2413-2456.

2 *Müntehabât-ı Şakâ'ik-ı Nu'mâniyye*, İstanbul Üni. Nâdir Eserler Ktp. TY. 1323, vr. 1b.

3 Gönül, agm, s. 154.

4 Edgar Blochet, *Catalogue des Manuscrits Arabes des Nouvelles Acquisitions* (1884-1924), Paris 1925, s. 326-27; Gönül, agm, s. 153.

5 Tan, age, s. 242.

## C. *eş-Şakâ'iku'n-Nu'mâniyye Zeyilleri*[1]

### 1. Âşık Çelebi, *Tetimmetü'ş-Şakâ'ikı'n-Nu'mâniyye*

Hayat hikâyesine yukarıda yer verilen ve *eş-Şakâ'iku'n-Nu'mâniyye*'yi Türkçe'ye tercüme eden Âşık Çelebi, aynı zamanda bu esere Arapça bir zeyil kaleme almıştır. *eş-Şakâ'iku'n-Nu'mâniyye*'ye yazılan ilk zeyil olma hüviyetine sahip eserin tamamlanma tarihi 1568'dir. Yazar, eserini Kırtova kadılığından azli sıralarında yazmıştır.[2] *Tetimmetü'ş-Şakâ'ikı'n-Nu'mâniyye* adındaki bu zeyil, dönemin Osmanlı sadrazamı Sokullu Mehmed Paşa'ya ithaf edilmiştir. Eserde bahis konusu edilen şahsiyetlerin ilki 968'de (1561) vefat eden Taşköprîzâde, son kişi ise 20 Şevval 976'da (7 Nisan 1569) vefat eden Abdurrahman bin Mustafa Efendi'dir. II. Selim devri ortalarına kadar yaşamış kırk iki kişinin hayat hikâyesinin anlatıldığı eserin ülkemizdeki ve yurtdışındaki kütüphanelerde birkaç nüshası bulunmaktadır.[3] Eser hakkında henüz bir ilmî çalışma yapılmamıştır.

### 2. Ali bin Bâlî, *el-Ikdü'l-manzûm fî-zikri Efâzili'r-Rûm*

Budin kadısı iken vefat eden Alanyalı Uzun Bâlî Efendi'nin oğludur. 934 (1527-28) senesinde doğdu. Ahîzâde ailesine dâhil olduğundan dolayı Hısım Ali, sabrı ve sakinliğinden mütevellid Munuk Ali lakaplarıyla tanınmıştır. İlk eğitimini babasında aldı. Ahizâde Efendi, Şâh Efendi ve Küçük Bostan Efendi gibi hocalardan dersler alarak tahsilini tamamladı. Sâlih Mollâ'dan mülâzım oldu. Abdülvâsi Efendi, Dâvûd Paşa, Hânkâh, Hâsekî medreselerinde müderris olarak görev yaptı. 991 Rebîülâhir'inde (Nisan-Mayıs 1583) Maraş kazası kadılığına tayin edildi. 992 Recebi'nde (Temmuz-Ağustos 1584) Maraş kadısı iken vefat etti. Buradaki Alâüddevle Câmii haziresinde defnedildi. Eserlerinden bazılarının adları şunlardır: *Şerh-i Miftâh* hâşiyesi, *Dürer* ve *Gurer* hâşiyesi, *Nâdiretü'z-zemen fî-târîhi'l-Yemen*.

---

1 Eserin zeyilleri kısmını Arapça zeyiller ve Türkçe zeyiller diye ikiye ayırmak mümkünse de nüshası mevcut olmayan bazı zeyillerin hangi dille yazıldığı bilinmediğinden ihtiyatlı davranılarak tek başlık altında zikredilmesi uygun görülmüştür.

2 Gönül, agm, s. 155.

3 Süleymaniye Yazma Eserler Ktp. Fâtih 4413, Yahyâ 4597; Ankara Üni. İlahiyat Fak. Ktp. 36903; Konya Bölge Yazmalar Ktp. 1100/2; Berlin Devlet Ktp. Or. 2135; Paris Millî Ktp. Or. 137 numaralarda kayıtlıdır. İlahiyat Fak. 36903, Konya Bölge Yazmalar Ktp. 1100/2 numaralarda kayıtlı nüshalardan bizleri haberdar eden ve bunların metinlerini gönderme nezaketinde bulunan değerli ağabeyim Kenan Özçelik'e teşekkür ederim.

Ali bin Bâlî *Şakâ'iku'n-Nu'mâniyye*'ye Taşköprîzâde'nin bıraktığı yerden başlayarak *el-Ikdü'l-manzûm fi-zikri Efâzıli'r-Rûm* adlı Arapça bir zeyil kaleme aldı. Nev'îzâde bu eserin adını *ed-Dürrü'l-manzûm fi-Ahvâl-i Ulemâi'r-Rûm* şeklinde bildirmiştir. Yazar, Âşık Çelebi'nin zeylinde yer alan şahısları da eserine dâhil etmiş ve eksikliklerini tamamlamıştır. Kâtip Çelebi, bu tercümeden övgüyle bahsetmektedir.[1]

Eser, bir mukaddime ve üç tabakadan meydana gelmiştir. 10. tabaka olan Kanuni Sultan Süleyman devri vefeyâtının ikmâliyle başlar. 11. tabaka olan Sultan II. Selim devrinin âlim ve şeyhlerinin tamamı ve 12. tabaka olan III. Murad devrinin ortalarına kadar yaşamış kimselerin hâl tercümelerinin bildirilmesiyle sona erer. 968-991 (1561-83) yılları arasında vefat eden ulemâ ve meşâyihdan yaklaşık sekseninin biyografisini ihtiva etmektedir.

Osmanlı'nın son zamanlarında *Şakâ'iku'n-Nu'mâniyye* ile birlikte Mısır'da basılan eserin birçok yazma nüshası mevcuttur.[2] Ayrıca Bulak'ta 1299'da basılan (1881-82) İbn-i Hallikân'ın *Vefeyâtü'l-ayân*'ının ikinci cildinin kenarında basılmıştır. Oskar Rescher tarafından Almancaya çevrilerek 1934'te Stuttgart'ta yayımlanmıştır.[3] Eser üzerinde, ülkemizde yapılmış müstakil bir çalışma bulunmamaktadır.

### a. İbrâhîm bin Ahmed el-Amasî, *el-Ikdü'l-manzûm fi-zikri Efâzıli'r-Rûm*'un Türkçe Tercümesi

*Şakâ'iku'n-Nu'mâniyye*'nin Türkçe tercümesini yapan Amasyalı İbrâhîm bin Ahmed'in, Ali bin Bâlî'nin yazdığı Arapça zeyli de Türkçeye tercüme ettiği Franz Babinger tarafından bildirilmiştir. E. Blochet, Paris Millî Ktp.'de Schefer yazmaları arasında 1121 numarada kayıtlı bir yazmayı *el-Ikdü'l-manzûm*'un

1 Nev'îzâde, age, 279-80; Kâtib Çelebi, age, s. 846; Bursalı Mehmed Tâhir, age, C. III, s. 85; Babinger, age, s. 125-26; Gönül, agm, s. 156-58.

2 Süleymaniye Yazma Eserler Ktp. Bağdatlı Vehbi 1065, Veliyyüddin 2421-2435-2439, Lala İsmail 339, Yahyâ Tevfik 4597, Râgıp Paşa 976, Hekimoğlu 749, Hamidiye 972; İstanbul Arkeoloji Müzesi Ktp. 402-405; Nuruosmaniye Ktp. 3316; Kayseri Râşit Efendi Yazma Eser Ktp. 898; Manisa İl Halk Ktp. 45 Hk 5069.

3 Oskar Rescher, *Taşköprüzâde, "eş-Şaka'iq en-No'mânijje" fortgesetz von Alî Miniq unter dem Titel "el-iqd el-manzûm fi-zikr afâdil er-Rûm", Mit Zusatzen, Verbesserungen und Anmerkungen nach dem Randdruck Cairo, 1310. H. und der Hs. Welîeddin 2435 übersetz*, Stuttgart 1934.

Türkçe çevirisi olarak gösterir.[1] Yapılan kütüphane ve katalog taramalarında ülkemizdeki kütüphanelerde eserin nüshasına rastlanmamıştır.[2]

### 3. İştibli Hüseyn Sadrî, *Şakâ'iku'n-Nu'mâniyye* Zeyli

Aslen İştibli olan Hüseyn Efendi'nin doğum tarihi bilinmemektedir. İlk eğitimini tamamladıktan sonra medrese tahsiline başladı. Şeyhülislâm Şeyhî Efendi'den mülâzım oldu. Bazı medreselerde görev yaptıktan sonra Nişâncı Paşa Medresesi'ne tayin edildi. Buradaki vazifesinden azledildikten sonra 993 (1585) senesinde vefat etti. Sadrî mahlasını kullanan Hüseyn Efendi'nin kaynaklarda divanının olduğu bildirilir.[3]

*Şakâ'iku'n-Nu'mâniyye*'ye zeyil yazanlardan Nev'îzâde Atâyî ve *Keşfü'z-zünûn* yazarı Kâtib Çelebi, Hüseyn Sadrî'nin *Şakâ'iku'n-Nu'mâniyye*'ye zeyil yazdığını ve eserin 990 (1582-83) yılına kadar vefat eden ulemânın tercüme-i hâlini ihtiva ettiğini belirtmişlerdir.[4] Bugün itibariyle eserin nüshasına ulaşılamamıştır.

### 4. Mehmed bin Mustafa Lutfî Begzâde, *Şakâ'iku'n-Nu'mâniyye* Zeyli

Defterdâr Lutfî Bey'in oğlu, Meylî mahlasıyla şiirler yazan Mustafa Efendi'nin oğludur. Hayatı hakkında bilinenler oldukça sınırlıdır. İyi bir eğitim alarak medrese tahsilini tamamladı. Bostanzâde Mehmed Efendi'den mülâzım oldu. Bazı medreselerde görev yaptı. 995 (1586-87) yılında vefat etti.

Nev'îzâde'nin bildirdiğine göre elifbâ sırasına göre *Şakâ'iku'n-Nu'mâniyye* ulemâsını tertib etmiş, kendi zamanına kadar yaşamış âlimleri de eserine dâhil etmiştir. Bir de tezkiretü'ş-şu'arâ yazmaya başlamış, fakat her ikisini de tamamlayamadan vefat etmiştir.[5]

---

1 Edgar Blochet, *Catalogue De La Collection De Manuscrits Orientaux, Arabes, Persans Et Turcs*, Paris 1900, s. 184; Babinger, age, s. 126; Gönül, agm, s. 158.

2 Eseri uzun uğraşlar neticesinde temin edip bizlere gönderen değerli ağabeyim Ferhat Çetin'e teşekkür ederim.
Bildirilen katalog numarasındaki eser temin edilmiş; ancak yapılan inceleme neticesinde eserin *el-Ikdü'l-manzûm*'un tercümesi değil, Arapça aslı olduğu görülmüştür. Bu durumda ya Babinger yanılmıştır veya bildirilen katalog numarası yanlıştır.

3 Aysun Sungurhan, (hzl.), *Kınalızâde Hasan Çelebi Tezkiretü'ş-Şu'arâ*, Kültür Bak. e-kitap s. 463-64; Nev'îzâde, age, s. 284; Babinger, age, s. 96; Gönül, agm, s. 158.

4 Kâtib Çelebi, age, s. 846.

5 Nev'îzâde, age, s. 301; Babinger, age, s. 96; Gönül, agm, s. 159.

### 5. Saçlı Emîrzâde Abdülkâdir Efendi (Yılancık Efendi), *Şakâ'iku'n-Nu'mâniyye* Zeyli

Emîr Gîsûdâr/Saçlı Emîr Efendi'nin küçük oğludur. Yılancık Efendi adıyla tanınır. Doğum tarihi bilinmeyen yazar, iyi bir eğitim alarak medrese tahsilini tamamladı. Sinan Efendi'den mülâzım oldu. Bazı küçük dereceli medreselerde ve Molla Yegân, Pîrî Paşa vb. yüksek rütbeli medreselerde görev yaptı. Maraş ve Kütahya kadılıklarında bulundu. 1000 Rebîülâhir'inde (Ocak-Şubat 1592) Yenişehir kadılığına tayin edildi. Kısa bir müddet sonra azledildi ve aynı yıl içinde vefat etti.

Nev'îzâde, Kâtip Çelebi ve Na'îmâ Mustafa Efendi'nin bildirdiklerine göre *Şakâ'iku'n-Nu'mâniyye*'ye bir zeyil kaleme almıştır. Ancak lafızları zayıf ve tamlamaları yanlışlarla dolu bir eserdir.[1] Yapılan kütüphane ve katalog taramalarında eserin nüshasına rastlanmamıştır.

### 6. Seyrekzâde Emrullâh Mehmed Efendi, *Şakâ'iku'n-Nu'mâniyye* Zeyli

Sultan II. Selîm'in hocası Seyrek Muhyiddin Efendi'nin oğludur. 5 Zilkade 945'te (25 Mart 1539) doğdu. İlk eğitimini babasından aldı. Öğrenmeye olan isteği ve kuvvetli zekâsıyla akranlarından üstündü. Devrinin önde gelen hocalarından dersler alarak medrese tahsilini tamamladı. Abdülkerîmzâde Efendi'den mülâzım oldu. Önce küçük dereceli medreselerde görev aldı. Daha sonra Rüstem Paşa, Üçşerefeli, Sahn-ı Semâniye ve Dârü'l-hadîs medreselerinde müderris oldu. Bağdad, Trablusşâm ve Selanik kadılıklarında bulundu. 1008 (1599-1600) yılında vefat etti.

Nev'îzâde'nin bildirdiğine göre *Şakâ'iku'n-Nu'mâniyye*'ye zeyli ve kenârında ilaveleri vardır. Ancak fazla beğenilmediğinden rağbet görmemiştir.[2] Ayrıca kütüphane kayıtlarında ve kataloglarda yapılan taramalarda eserin nüshasına tesadüf edilememiştir.

---

1 Nev'îzâde, age, s. 320; Kâtib Çelebi, age, s. 846; Mehmet İpşirli, (hzl.), *Nâimâ, Tarih*, TTK Yay., Ankara 2007, C. 1, s. 55; Babinger, age, s. 96; Gönül, agm, s. 159.

2 Nev'îzâde, age, s. 433; Kâtib Çelebi, age, s. 846; Babinger, age, s. 96; Gönül, agm, s. 159-160.

### 7. Hamîdli Karaca Ahmed Efendi, *Şakâ'iku'n-Nu'mâniyye* Zeyli

Isparta yöresinden Hamîd kasabasında doğdu. İsmi Ahmed olan yazar, Karaca Ahmed lakabıyla tanındı. İyi bir eğitim alarak medrese tahsilini tamamladı. Kadızâde'den mülâzım olarak küçük rütbeli bir medreseye tayin edildi. Belli bir müddet görev yaptıktan sonra rütbesi yükseltildi. Haydar Paşa, Astarcı Sinan, Sultan Bâyezîd ve Dârü'l-hadîs medreselerinde vazife yaptı. Selanik ve Manisa müftülüğü etti. 1024 (1615-16) senesinde vefat etti.

*Hâşiye Alâ Şerh-i Akâ'id, Hâşiye-i Dürer, Hâşiye-i Şerh-i Kâfiye* adlı eserleri vardır. Ayrıca kendi zamanına kadar vefat eden âlimlerin biyografisine hâvî bir *Şakâ'iku'n-Nu'mâniyye* zeyli kaleme aldı.[1] Kütüphane kayıtlarında ve kataloglarda yapılan taramalarda eserin nüshasına rastlanmamıştır.

### 8. Abdülkerîm bin Sinân Akhisârî, *Terâcim-i Kibârü'l-ulemâ ve'l-vüzerâ*

Akhisarlı Sinan Efendi'nin oğludur. Doğum tarihi bilinmemektedir. Abdülkerim Çelebi ilk eğitimini babasından aldı. Kuvvetli zekâ sahibi olması ve ilim öğrenme şevkıyle akranlarından üstündü. Devrinin ünlü hocalarından dersler alarak medrese tahsilini tamamladı. 997 (1588-89) senesinde mülâzım oldu. Kısa bir süre küçük rütbeli medreselerde görev yaptı. Daha sonra Mısır'a öğrenimini ilerletmek maksadıyla gitti. Şeyh Ali Makdisî'den dersler alarak ilminin derecesini yükseltti. Daha sonra İstanbul'a döndü. Dâvûd Paşa, Zâl Paşa, Astarcı Sinan, Sahn-ı Semâniye ve Vâlide Sultan medreselerinde müderrislik; Halep, Mısr ve Edirne'de kadılık yaptı. 1038 Recebi'nde (Şubat-Mart 1629) vefat ederek Edirnekapısı dışında babasının gömülü olduğu yerin yakınına defnedildi.

Türkçe *Münşeât*'ı ve Arapça *Risâle fi-ilmi Âdâbi'l-bahs* adlı mantık sahasında yazılmış bir eseri vardır. Ayrıca Nev'îzâde'nin övgüyle bahsettiği, biyografi alanında *Şakâ'iku'n-Nu'mâniyye*'ye benzer Arapça bir *Vefeyât* kaleme almış; daha sonra bu eseri *Terâcim-i Kibârü'l-ulemâ ve'l-vüzerâ* adıyla Türkçeye tercüme etmiştir. Eserde yedisi sadrazam, yedisi ulemâ olmak üzere on dört kişinin hayat hikâyesine yer verilmiştir.[2] Eser üzerinde ilmî bir çalışma yapılmamıştır.

---

1 Nev'îzâde, age, s. 573-74; Kâtib Çelebi, age, s. 846; Bursalı Mehmed Tâhir, age, C. 1, s. 401-02; Babinger, age, s. 96; Gönül, agm, s. 160.

2 Nev'îzâde, age, s. 718-19; Kâtib Çelebi, age, s. 846; Bursalı M.Tâhir, age, C. 1, s. 360; Babinger, age, s. 96; Gönül, agm, s. 160.

## 9. Nev'îzâde Atâyî Efendi[1], *Hadâ'iku'l-hakâ'ik fî-tekmileti'ş-Şakâ'ik*

991 Şevval'inde (Ekim 1583) İstanbul'da doğdu. Sultan III. Mehmed devri kazaskerleri ve şehzâde hocalarından tanınmış şair ve âlim Nev'î Yahyâ Efendi'nin oğludur. Önce babasından, daha sonra Kafzâde Feyzullah Efendi'den dersler aldı. 1601 yılında Ahîzâde Abdülhalim Efendi'den mülâzım olarak tahsilini tamamladı. Bazı medreselerde müderrislik yaptıktan sonra kadılığa tayin edildi. Son görev yeri olan Üsküp kadılığından 1635'te azledildi. Yeni bir tayin beklerken 1045 Cemâziyelevvel'inde (Ekim 1635) vefat etti. Şeyh Vefâ Tekkesi hazîresinde babasının kabri yanına defnedildi. Ölüm tarihi hususunda kaynaklarda ihtilaf vardır. *Keşfü'z-zunûn*'da 1044, *Tezkire-i Rızâ*'da 1046 olarak gösterilmiştir. Buna karşılık Uşşâkîzâde'nin *Zeyl-i Şakâ'ik*'ında 1044, *Vekâyi'ü'l-fuzalâ*'da Cemâziyelevvel 1045, Muhibbî'nin *Hulâsatü'l-eser*'i ve Âsım'ın *Zeyl-i Zübdetü'l-eş'âr*'ında Cemâziyelâhir 1045 tarihleri verilmiştir.

Atâyî değişik konularda manzum ve mensur pek çok eser vermiştir. Eserleri arasında *Divan, Âlemnümâ* (*Sâkînâme*), *Nefhatü'l-ezhâr, Sohbetü'l-ebkâr, Heft Hân* ve *Hilyetü'l-efkâr* mesnevilerinden meydana gelen *Hamse*, *Hezeliyyât* ve *Münşeât* yer almaktadır.

Nev'îzâde'ye asıl şöhretini kazandıran eseri ise Üsküp kadısı iken 1634 yılında bitirdiği ve *Zeyl-i Şakâ'ik* veya *Zeyl-i Atâyî* diye de tanınan *Hadâ'iku'l-hakâik fî-tekmileti'ş-Şakâ'ik*'ıdır. Bu mensur eser, Taşköprîzâde'nin *eş-Şakâ'iku'n-Nu'mâniyye* adlı eserinin 965-1044 (1558-1634) yıllarını içine alan Türkçe zeylidir.[2]

---

1 Atâyî'nin hayatı yazılırken İpekten ve Karahan'ın yazdıkları ansiklopedi maddelerinden istifade edilmiş; verilen bilgiler tarihî kaynaklarla mukayese edilerek bulunduğu yerler belirtilmiştir. Haluk İpekten, "Nev'îzâde Atâî", *DİA*, İstanbul 1991, C. 4, s. 40-42; Abdülkadir Karahan, "Nev'îzâde Atâ'î", *MEB İA*, Eskişehir 1997, C. 9, s. 226-228; Açıkgöz, age, s. 168-69; Kayabaşı, age, s. 405-22; Kâtib Çelebi, age, s. 846; Zavotcu, age, , s. 102-03; Ali Osman Coşkun, agt, s. 112-13; Uşşâkîzâde, *Zeyl-i Şakâ'ik*, Süleymaniye Yazma Eserler Ktp. Hafîd Efendi 242, vr. 3a-4a; (Bundan sonra Hafid Efendi 242 numarada kayıtlı nüsha için sadece *Zeyl-i Şakâ'ik* ibaresi kullanılacaktır.)
Şeyhî, *Vekâyi'ü'l-fuzalâ*, (tıpkıbasım: A. Özcan), Çağrı Yay., İstanbul 1989, s. 4-6; Müstakimzâde Süleymân Sa'deddin Efendi, *Mecelletü'n-Nisâb*, Tıpkıbasım, Kültür Bak. Yay., Ankara 2000, vr. 320b; Muallim Nâci, *Esâmî*, İstanbul 1308, s. 410-411; Bursalı M. Tâhir, age, C. III, s. 95-96; Ergun, *Türk Şairleri*, II, s. 541-543.

2 Eserin mahiyeti, hususiyetleri, mündericatı ve nüshaları hakkında ayrıntılı bilgi için bkz. Suat Donuk (hzl.), *Nev'îzâde Atayî'nin Zeyl-i Şakâ'ik'i*, Türkiye Yazma Eserler Kurumu Yayınları, İstanbul 2017.

### a. Mektûbîzâde Abdülaziz Efendi, *Hadâ'iku'l-hakâ'ik* Telhisi

Yukarıda hayatına yer verilen Mektûbîzâde Abdülaziz Efendi, *Şakâ'ik*'tan sonra Atâyî'nin zeylini de telhis etmek istemiş, ancak eserini 12. tabaka olan III. Murad devrinin sonuna kadar getirerek bitirmeden bırakmıştır.[1]

### *b. Müntehabât-ı Zeyl-i Atâyî*

Yazmanın baş tarafındaki kayıttan anlaşıldığına göre *Müntehabât-ı Şakâ'ik-ı Nu'mâniyye*'nin devamı olan ve Atâyî'nin zeylindeki ulemâ ve meşâyihin "ahvâllerinden birer şemme yazılmak" maksadı ile ortaya konan bu eserin, kim tarafından ve ne zaman yazıldığı bilinmemektedir. Metin, www.yazmalar.gov.tr adlı internet sitesinde Hamid Vehbî adına kayıtlıdır. Lâkin bahsedilen kişi hakkında kaynaklarda malumat yoktur. Mevcut olan iki yazmasının birinde istinsah tarihi olarak 1069 (1658-59) senesi kayıtlıdır. Buna göre zeylin tamamlanmasından birkaç yıl sonra meydana getirildiği söylenebilir.[2] Eser üzerinde yapılan incelemede, yazarın umûmiyetle meşhur kimseler hakkında anlatılan latife, hikâye, fıkra tarzındaki anekdotlardan bir seçki meydana getirdiği tespit edilmiştir.[3]

Millet Ktp. Ali Emirî Tarih 734/1 ve İstanbul Üniversitesi TY. 1323 numaralarda kayıtlı iki nüshası bilinmektedir.

### 10. Uşşâkîzâde Seyyid İbrâhîm Hasîb, *Zeyl-i Şakâ'ik*

Yazar ve eser hakkında ikinci ve üçüncü bölümlerde ayrıntılı bilgi verilecektir.

### 11. Simkeşzâde Mehmed Şeyhî Efendi,[4] *Vekâyi'ü'l-fuzalâ*

İsmi Mehmed'dir. 1078 yılının Recep ayı sonlarında (Ocak 1668) İstanbul'da doğdu.[5] Dedesi simkeşbaşı Mehmet Ağa, babası dönemin şairlerinden

---

1 Gönül, agm, s. 164.

2 Gönül, agm, s. 164.

3 *Müntehabât-ı Şakâ'ik-ı Nu'mâniyye*, İstanbul Üni. Nâdir Eserler Ktp. TY. 1323, vr. 1b-5a.

4 Şeyhî'nin hayatı yazılırken *Türk Edebiyatı İsimler Sözlüğü* adlı ansiklopediye yazdığımız madde özetlenmiştir:
"ŞEYHÎ, Sîmkeş-zâde Mehmed Efendi",
http://www.turkedebiyatiisimlersozlugu.com/index.php?sayfa=detay&detay=1288; Nuri Akbayar, (hzl.), age, s. 1598; Mehmet Arslan, (hzl.), *Mehmed Cemâleddin- Âyine-i Zurefâ,* Kitabevi Yay., İstanbul 2003, s. 46-47; Babinger, *age* s. 292-94; Bursalı Mehmed Tâhir, age, C. III, s. 74; Ekinci, age, s. 134; Erdem, *Râmiz ve Adâb-ı Zurafâ'sı*, s. 177; Gönül, agm, s. 166; İnce, age,, s. 442-43; Tuman, age, C. II, s. 2195; Levend, age, s. 360-64; Hans Georg Majer, *Vorstudien Zur Geschichte Der İlmiye Im Osmanichen Reich,* R. Trofenik, München 1978, s. 95-100, 307-322; Abdülkadir Özcan, "Şeyhî Mehmed Efendi", *DİA*, İstanbul 2010, C. 39, s. 82-84; Fındıklılı İsmet, *Tekmileti'ş-Şakâ'ik fî-hakk-ı Ehli'l-Hak*â'i*k*. (tıpkıbasım: A. Özcan) Çağrı Yay. İstanbul 1989, s. 331-35; Ali Uğur, *The Ottoman Ulemâ in The Mid-17 th. Century, An Analysis Of The Vakâ'i'ü'l-Fuzalâ Of The Mehmed Şeyhî Efendi*, Klaus Schwarz Verlag, Berlin 1986, s. XXII-XXXVIII; Ali Cânib Yöntem, "Vekâyi'ü'l-Fuzalâ", *Hayat Mecmuası*, Ankara 1928, III/75, s. 2-3.

5 Fındıklılı İsmet, age, s. 331.

ve Şeyh Abdülahad Nûrî Efendi'nin halifelerinden Emir Buhârî Dergâhı şeyhi Simkeşzâde Hasan Feyzî Efendi'dir.[1] İlk eğitimini Nakşî şeyhi olan babasından aldı. Devrindeki diğer âlimlerden de dersler alarak medrese tahsilini tamamladı. 1096 Cemâziyelâhir'inde (1685 Mayıs) Anadolu Kazaskeri Ebû Sa'îdzâde Feyzullah Efendi'den mülâzım oldu. Bir süre onun tezkireciliğini yaptı ve ardından bazı medreselerde görevlendirildi. 1102 (1690-91) yılında babasının ölümü üzerine onun yerine Edirnekapı dışında Ortakçılar'da bulunan Emîr Buhârî Dergâhı'nın şeyhliğine getirildi. Burada yaklaşık kırk yıl ders verdi ve postnişinlik yaptı. İstanbul'da vefat etti. Kaynaklarda şairin vefat tarihi hususunda ihtilaf vardır. Râmiz, Ayvansarâyî, Mehmed Cemâleddin, Mehmed Süreyyâ ve Bursalı Mehmed Tâhir'e göre 1145 (1732-33); *Şakâ'ik*'a zeyil yazanlardan Fındıklılı İsmet'e göre ise 15 Muharrem 1144'te (20 Temmuz 1731) vefat etmiştir.[2]

*Vekâyi'ü'l-fuzalâ,* Şeyhî Mehmed Efendi'nin en önemli eseridir. Eser, Nev'îzâde Atâyî'nin *Hadâ'iku'l-hakâ'ik fî-tekmileti'ş-Şakâ'ik*'ına yazılmış bir zeyldir. Eserde "tabaka" genel başlığıyla 1043-1144 (1632-1730) yılları arasında yaşayan âlim ve şeyhler hakkında bilgi verildikten sonra dönemin şairleri ayrı başlık alt ında anlatılır ve şiirlerden örnekler verilir. Üç cilt olan eserin müellifin bizzat kaleme aldığı ilk iki cildi dönemin sadrazamı Nevşehirli Damad İbrahim Paşa'ya sunulmuş, Hekimoğlu Ali Paşa'nın emriyle oğlunun temize çektiği III. cilt ise Sultan I. Mahmûd'a takdim edilmiştir.

*Vekâyi'ü'l-fuzalâ*'nın te'lîf sebebi, daha önce Uşşâkîzâde İbrahim Efendi tarafından kaleme alınan *Zeylü'z-zeyl-i Atâyî* adlı eserin beğenilmemesidir. Şeyhî Mehmed Efendi kitabının mukaddime kısmında Atâyî'ye daha evvel yazılmış olan zeyli, tertip bakımından kusurlu ve itinadan yoksun bulduğunu, eserdeki bilgilerin yanlış ve eksik olduğunu söyleyerek Atâyî'ye yeni bir zeyil yazmaya karar verdiğini bildirmektedir.[3]

Yazar, Nev'îzâde'nin vefatıyla yarım kalan *eş-Şakâ'iku'n-Nu'mâniyye* külliyatının 17. tabakası olan IV. Murad devrini ikmal etmiştir. Selefleri gibi her padişah dönemine bir tabaka tahsis etmiş ve o dönemin müderrislerini, tarikat şeyhlerini ve seleflerinden farklı olarak şairleri de kitabına dâhil etmiş ve ölüm

1 Ekinci, age, s. 134.
2 Erdem, *Râmiz ve Âdâb-ı Zurafâ'sı*, s. 177; Ekinci, age, s. 134; Fındıklılı, age, s. 333.
3 *Vekâyi'ü'l-fuzalâ*, Süleymaniye Yazma Eserler Ktp. Hacı Beşir Ağa, 2b.

tarihlerine göre sıralamıştır. Ayrıca her padişah döneminin sonuna, görevde bulunmuş Kırım hanlarının ve sadrazamların biyografisini eklemiş; Rumeli ve Anadolu kazaskerleriyle nakîbüleşrafların; başta İstanbul olmak üzere Ankara, Bağdat, Bosna, Bursa, Diyarbekir, Edirne, Erzurum, Eyüp Filibe, Gence, Halep, Hemedan, Galata, İzmir, Kayseri, Konya, Kudüs, Kütahya, Lefkoşe, Manisa, Maraş, Medine, Mekke, Mısır, Revan, Sakız, Selanik, Sofya, Şam, Tebriz, Tokat, Trablusşam, Üsküdar ve Yenişehr-i Fenar gibi yerlerde kadılık yapanların listesini vermiş, her padişah devrine ait siyasal olayları da özetlemiştir. Bunlar arasında vak'anüvis tarihlerinde yer almayan 1142 (1729-30) yılı olaylarının ayrı bir önemi vardır. Her tabakanın sonunda şair biyografilerine yer verilmesi bu zeylin özgün taraflarından biridir.

Katalog kayıtlarına göre eserin müellif hattı Mısır Millî Kütüphane Tarihî Türkî 170 numarada kayıtlıdır.[1] Ayrıca eserin ikinci cildinin müsveddeleri İstanbul Üniversitesi Nadir Eserler Kütüphanesi TY 2489'da kayıtlıdır.[2] Ülkemizdeki ve yurtdışındaki kütüphanelerde birçok yazma nüshası bulunmaktadır.[3] Eserin Türk kültür ve edebiyat tarihindeki yeri ve öneminden ilk bahseden Ali Cânib Yöntem'dir. Henüz tamamı neşredilmeyen eserin IV. Mehmed dönemi ulemâsının biyografileri Ali Uğur tarafından kısmen değiştirilerek İngilizce'ye çevrilmiş ve yayımlanmıştır. *Vekâyi'ü'l-fuzalâ*'nın Beyazıt Devlet Kütüphanesi Veliyyüddin Efendi'deki yazmaları diğer yazmalarla karşılaştırılıp tamamlanarak *Şakâ'ik-ı Nu'mâniyye ve Zeyilleri* içerisinde bir giriş ve ayrıntılı bir içindekiler ve dizin ilavesiyle Abdülkadir Özcan tarafından tıpkıbasım halinde neşredilmiştir. Ayrıca İsmail Kayacıoğlu tarafından "*Şakâ'iku'n-Nu'mâniyye Zeyillerinden Vekâyiü'l-Fudalâ'daki Şair Biyografileri*" adıyla yüksek lisans tezi hazırlanmıştır.[4]

---

1 Komisyon, *Dârü'l-Kütüb el-Kawmiye Kısmu'l Fehârise'l-Şarkıye,* Mısır 1992, C. 4, s. 270.

2 http://katalog.istanbul.edu.tr/client/search/results/default_tr/q$003d$0025C5$00259Feyhi$0026qf$003dAUTHOR$002509Yazar$002509Muhammed$002bb.$002bHasan$002b$0025C5$00259Eeyhi$002509Muhammed$002bb.$002bHasan$002b$0025C5$00259Eeyhi$0026rw$003d0$0026pv$003d-1$0026ic$003dfalse$0026lm$003dIUNEK$0026dt$003dlist$0026sm$003dfalse$0026 [erişim tarihi: 01.06.2014]

3 Topkapı Sarayı Müzesi Türkçe Yazmaları Revan 1445-1446-1447-1448, Emanet Hazinesi 1210-1211-1212, Hazine 1308, 1309; Süleymaniye Beşir Ağa 479; Veliyyüddin Efendi 2361- 2362; Hamidiye 939-940- 941; Ayasofya 3198; Millet Ktp. Ali Emîrî 731, 732; Nuruosmaniye Ktp. 3312-3313-3453; İstanbul Üni. Nadir Eserler Ktp. TY. 81-1535- 2489-3216; Tunus Millî Ktp. Türkçe Yazmaları 1240-1241; Viyana Millî Ktp. Türkçe Yazmalar 1236; Mısır Millî Ktp. Türkçe Yazmaları Tarihî Türkî 170.

4 İsmail Kayacıoğlu, (hzl.), *Şakâ'iku'n-Nu'mâniye Zeyillerinden Vekâyiü'l-Fudalâ'daki Şair Biyografileri,* Gazi Üni. SBE. Basılmamış YL Tezi, Ankara 1998; Ayrıca eserdeki musikişinaslarla alakalı bir tez hazır-

### 12. Âkif Efendizâde Abdürrahîm Efendi, *Kitâbü'l-meşhûd ve'l-mesmû' fi-terâcimi'l-meşâyih ve'l-ulemâ*

Âkif Efendizâde Abdürrahim aslen Amasyalı'dır. 1177 Rebîülevvel'inde (Eylül-Ekim 1763) doğdu. İyi bir eğitim alarak medrese tahsilini tamamladı. 1200'de (1785-86) İstanbul'da müderrislik yaptı. Daha sonra Amasya müftülülüğüne tayin edildi. 1228'de (1813) Edirne mollası oldu. 1232 Rebîülevvel sonlarında (Şubat 1817) İstanbul'da vefat etti. Şehzâde Câmi'i haziresinde defnedildi.

Eserleri arasında *Şu'letü'l-yakîn, Unvânü'l-meşâyih, Takrîbü'l-mübtedî, Sebîlü's-sâlikîn, Mühimmât-ı Sûfiyye, Mirâtü'n-nâzirîn* yer almaktadır. Ayrıca Âkif Efendizâde'nin 1221 Şevvâl'i sonlarında (Ocak 1807) tamamladığı ve 1150-1221 (1737-1806) arasında vefat etmiş ulemâ ve meşâyihten bahseden Arapça vefeyât kitabı, *Şakâ'ik zeyilleri* arasına katılabilir. Kısmen 1150'den (1737) öncelere âit vefeyâtlar da bulunduğu için, hemen-hemen Şeyhî'nin bıraktığı yerden başlayan bu eser, tabakalara ayrılmış olmamakla beraber, *Şakâ'ik* tipindedir.[1] Bir nüshası Millet Ktp. Ali Emirî Arapça 2527 numarada kayıtlıdır. Eser Türkçeye tercüme edilerek Hikmet Özdemir tarafından neşredilmiştir.[2]

### 13. Fındıklılı İsmet Efendi, *Tekmiletü'ş-Şakâ'ik fi-hakk-ı Ehli'l-hakâ'ik*

17 Zilhicce 1261'de (17 Aralık 1845) İstanbul'da Fındıklı'da doğdu. Mekteb-i İdâdî-i Askerî muallimlerinden Çorumlu Hoca Osman Efendi'nin oğludur. İyi bir eğitim alarak askerî lisede öğrenim görmeye başladı. Fıtratı bu mesleğe uygun olmadığından eğitimini yarıda bıraktı. Ancak askerlikten ayrılmadı. Alay kâtibi olarak hizmet etmeye başladığı mesleğinden emekli oldu. Terâcim-i ahvâle olan merakı sebebiyle saray kitapçıları zümresine dâhil edildi. 1319'da (1901-02) Roma'da düzenlenmesi kararlaştırılan Tarih Konferansı'na Osmanlı Devleti'ni temsilen gitmesi uygun görüldü. Ancak konferansın ertelenmesi sebebiyle gidemedi. 6 Şevval 1322'de (14 Aralık 1904) Yıldız'da vefat etti. Üsküdar'da Karaca Ahmed Mezarlığı'nda babasının yanına defnedildi.

---

lanmıştır: Cemal Karabaşoğlu, (hzl.), *Salim ve Safayi Tezkireleriyle Vakayiü'l-fuzala'daki Musikişinaslara Dair Bilgiler*, Marmara Ünv., SBE, Basılmamış YL Tezi, İstanbul 2003.

1 Bursalı Mehmed Tâhir, age, s. 374-75; Akbayar, age, 135; Gönül, agm, s. 167.

2 Amasyalı Akif-zâde Abdürrahim, *Kitâbü'l-mecmû' fi'l-meşhûdi ve'l-mesmû',* (Çev. Hikmet Özdemir), Türkiye İlmî, İçtimâî Hizmetler Vakfı Yay., İstanbul 1998.

Daha küçük bir çocukken geçmişte yaşamış kişilerin hayat hikâyelerini merak ederek mezarlıkları dolaşmak sûretiyle mezar taşlarından bilgiler edinmeye başladı. Hastalık derecesinde tutkun olduğu biyografi ilmiyle hayatı boyunca meşgul olan İsmet Efendi, pek çok kabristan ve kütüphane dolaşmış, pek çok tarihî eseri tetkik etmiştir. 45 yıllık emeğinin mahsulü olan yedi sekiz eseri 1314 (1896-97) senesindeki Fındıklı yangınında kül olmuş, canını zor kurtaran İsmet Efendi üzüntüsünden yatalak bir hasta olmuştur.

Şeyhülislâm Es'ad Efendi'nin *Atrâbü'l-âsâr* ve Müstakimzâde'nin *Tuhfe-i Hattâtîn* adlı eserlerine yazdığı zeyiller de bu yangında kül oldu. Şüphesiz İsmet Efendi'nin en mühim eseri kabul edilen Şeyhî'nin *Vekâyi'ü'l-fuzalâ*'sına yazdığı *Tekmiletü'ş-Şakâ'ik fi-hakk-ı Ehli'l-hakâ'ik* adlı zeyldir. Şeyhî'nin zeylini gördüğünü ve bazı başlıklarını tamamladığını belirten İsmet Efendi'nin zeyli 1143-1314 (1730-1896) yılları arasında yaşamış ulemâ ve meşâyihin biyografilerini ihtiva eder. Sekiz ciltten müteşekkil bu eser de Fındıklı yangınında yanmıştır. Ancak yazar, daha sonra hatırlayabildiği âlim ve tarikât büyüklerinin tercüme-i hâllerini dört ciltte topladığını dostu Bursalı M. Tâhir'e bildirmiştir. Fakat İsmet Efendi'nin zeylinin günümüze sadece bir cildi ulaşabildi.

İsmet Efendi'nin zeylinin dili sade ve ifadeleri rahat anlaşılabilecek kadar açıktır. Üslûbunun bir başka özelliği ise günümüz ansiklopedik madde yazımına uygun şekilde te'lîf edilmesidir. Ahmed Tevhid tarafından *Türk Tarihi Encümeni Mecmûası*'nda kısmen yayınlanmış, fakat muhtemelen Ali Cânib'in bir tenkit yazısı sebebiyle neşri yarım kalmıştır. Ancak dört sayı neşredilebilen kısımda 1143-1147 (1730-34) yılları arasında vefat etmiş 65 kişinin biyografisine yer verilmiştir.

İstanbul Üniversitesi Kütüphanesi TY. 9290 numarada kayıtlı yegâne nüshasının, Abdülkadir Özcan tarafından bir indeks ve kısa bir inceleme ilâvesiyle faksimile neşri yapılmıştır. Eserde toplamda 372 kişinin hâl tercümesi anlatılmıştır.[1]

1 İbnülemîn Mahmûd Kemâl, *Kemâlü'l-İsme,* İstanbul 1328; İbnülemîn Mahmûd Kemâl, *Son Asır Türk Şairleri*, AKMB Yay., Ankara 1999, C. I, s. 12-13; Bursalı Mehmed Tâhir, age, C. III, s. 109; Babinger, age, s. 416-17; Fındıklılı İsmet, "Tekmiletü'ş-Şakâ'ik fi-hakk-ı Ehli'l-hakâ'ik", *Türk Tarihi Encümeni Mecmûası*, No: 12/89 (1925); 13/90 (1926); 14/91 (1926); 15/92 (1926); Gönül, agm, 168; Fındıklılı İsmet, *Tekmiletü'ş-Şakâ'ik fi-hakk-ı Ehli'l-hakâ'ik* (tıpkıbasım: A. Özcan), İstanbul 1989, Çağrı Yay., s. IV-VII; Abdülkadir Özcan, "İsmet Efendi, Fındıklılı", *DİA*, İstanbul, C. 23, s. 139-40. Ayrıca Kırıkkale Üniversitesinde İsmail Yıldırım tarafından eserin tamamını kapsayan bir doktora tezi hazırlanmaktadır.

## D. *Şakâ'iku'n-Nu'mâniyye* Geleneğinin Teşekkülünde Mütercim ve Müzeyyillerin Katkıları[1]

Taşköprîzâde, *Şakâ'iku'n-Nu'mâniyye*'yi belli kıstasları göz önünde bulundurarak kaleme almıştır. Temel prensibi tabakât usûlüne uygun şekilde hâl tercümelerini bildirmektir. Yazar, müderrisler ile mutasavvıflar arasında ilk altı tabakada herhangi bir ayrıma yer vermezken, bundan sonraki tabakaların bazılarında her iki gruba mensup şahısları kimi zaman aynı başlık altında, kimi zaman da ayrı başlıklar altında zikretmiştir. *Şakâ'ik* mütercimlerinin ve esere zeyil yazanların her biri bu geleneğin teşekkülünde şahsî tasarruflarda bulunmak sûretiyle çeşitli katkılarda bulunmuşlardır.

*Şakâ'ik*'ın en meşhur tercümesi kabul edilen Mecdî'nin *Hadâ'iku'ş-Şakâ'ik*'ı, tıpkı Osmanlı dönemi diğer tercüme eserler gibi yarı te'lîf bir çeviridir. Aslına uygun şekilde tabakât usûlüne riayet edilen tercümede mütercim, kendi zamanına kadar yazılan *Şakâ'ik* zeyilleri ve şu'arâ tezkirelerinden faydalanarak kısmî ilâvelerde bulunmuştur. Mecdî tercümesinde, *Şakâ'ik*'ın aslında bulunmadığı hâlde, Hz. Âdem'in yaratılışından kitabını yazdığı döneme kadarki hâdisâtla alâkalı kısa bir mukaddimeyle giriş yapar. Ardından o dönemdeki tarikatlar hakkında çok kısa bilgi verir. "Şakâ'ik" isminin neden verildiğini bahis konusu yapar. *Şakâ'ik*'ın aslında bulunmayan, fakat Mecdî'nin tercümesinde yer verdiği bir diğer bahis ise Fâtih Sultan Mehmed döneminden itibaren yazılan tabakalarda her padişahın devrinde zuhur eden hadiseleri hulâsa etmesidir.

*Şakâ'ik* zeyillerinin en muteberi kabul edilen Nev'îzâde'nin *Hadâ'iku'l-hakâ'ik*'ı, doğrudan Taşköprîzâde'nin *Şakâ'iku'n-Nu'mâniyye*'sine değil, Mecdî'nin *Hadâ'iku'ş-Şakâ'ik*'ına yazılmış bir zeyildir. Muhtemelen bundan dolayı Nev'îzâde, kendisine model olarak Mecdî'nin tercümesini almıştır. Mecdî'nin tarikatlar hakkında verdiği kısa bilgiyi ve Fâtih Sultan Mehmed devrinden itibaren gelen tabakalardaki vâkıâtı eserinde genişletmiştir. Eserde, münşiyâne bir üslûpla yazılmış bir mukaddimeden sonra, önce müderrislerin

1 Bu bölümde verilen bilgiler, Taşköprîzâde'nin *Şakâ'iku'n-Nu'mâniyye*'si, Mecdî'nin *Hadâ'iku'ş-şakâ'ik*'ı, Nev'îzâde'nin *Hadâiku'l-hakâ'ik*'ı, Uşşâkîzâde'nin *Zeyl-i Şakâ'ik*'ı ve Şeyhî'nin *Vekâyi'ü'l-fuzalâ*'sı üzerinde yapılan incelememize bağlıdır. Diğer tercüme ve zeyiller burada bildirilenlerin dışında bir mahiyete sahip olabilir.

biyografilerine yer verilmiş, ardından tarikat silsilelerine değinilerek mutasavvıfların hayat hikâyeleri konu edilmiştir. Bundan sonra her padişahın devrinde zuhur eden önemli olayları hulâsa etmiş; padişahların katıldığı gazalar ve yaptığı hayır eserleri zikredilmiştir. Şehzâdelerin adları ve doğum tarihleri bildirilerek şeyhülislâmlar, Anadolu ve Rumeli kazaskerleri, İstanbul kadıları, nişancılar (bazı tabakalarda) ve kapdan-ı deryâların (bazı tabakalarda) azil ve nasb tarihleri belirtilmiş; vezirlerin kısa biyografileri anlatılmıştır. Eserdeki bütün tabakalar bu tertibe uygun şekilde yazılmıştır.

*Hadâ'iku'l-hakâ'ik*'a zeyil yazan Uşşâkîzâde Hasîb, Nev'îzâde'nin hemen hemen bütün tasarruflarını kendine model alarak zeylini yazmıştır. Nev'îzâde'nin zeylinde bulunan fakat Uşşâkîzâde'nin metninde yer almayan tek bölüm, tarikat silsilelerinin anlatıldığı kısımdır. Ayrıca nişancı ve kapdan-ı deryâların azil, nasb tarihlerine de yer verilmemiştir. Uşşâkîzâde'nin *Şakâ'ik* geleneğine katkısı ise, her tabaka sonunda görev yapan Kırım hanlarının azil ve nasb tarihlerini zeyline ilâve etmesidir.

Uşşâkîzâde'nin zeylini beğenmediğini bildirerek *Hadâ'iku'l-hakâ'ik*'ı tekrar tezyil eden Şeyhî Mehmed Efendi'nin *Vekâyi'ü'l-fuzalâ*'sı, *Şakâ'iku'n-Nu'mâniyye* geleneğinin hem tertib husûsiyetleri hem de ihtiva ettiği biyografi sayısı bakımından en mütekâmil örneğidir. Şeyhî, Nev'îzâde'nin zeylini genişletmek sûretiyle eserini yazmıştır. Nev'îzâde'den farklı olarak her tabakanın sonunda nakîbüleşrâfların; Mekke, Edirne, Bursa, Kahire, Şam, Medine, Kudüs, Halep, Selanik, Yenişehr-i Fenâr, Galata, İzmir, Filibe, Bağdat, Üsküdar, Eyüp Diyarbakır, Kayseri, Manisa, Sofya, Belgrad, Sakız, Bosna, Trablusşam, Konya, Maraş, Kütahya ve Sire kadılarının; Kırım hanları, Mısır valileri ve yeniçeri ağalarının azil ve nasb tarihlerine yer vermiştir. Ayrıca her tabakanın sonunda tıpkı bir tezkiretü'ş-şu'arâ gibi her padişah devrinde yaşamış şairlere değinerek onların şiirlerinden örnekler sunmuştur.

İnceleme imkânı bulduğumuz tercüme ve zeyillerde gördüğümüz kadarıyla, mütercim ve zeyil yazanların her biri, kendinden evvelki esere yeni ilaveler yapmak suretiyle bu geleneğin yerleşmesinde önemli rol oynamışlardır. Ayrıca edebiyat tarihimizde eşine nâdiren rastlanan bir durum olan Taşköprîzâde'nin kendi biyografisini yazma hadisesi, maalesef takipçileri tarafından devam etti-

rilmemiştir. İlk örneğinde sadece ulemâ ve kısmen de mutasavvıf biyografilerinin bahis konusu edildiği *Şakâ'iku'n-Nu'mâniyye* geleneği, zaman içerisinde genişleyerek sadece ilmiye tarihinde önemli vazifeler yapmış kimseleri değil, aynı zamanda siyasî tarih, tasavvuf tarihi ve edebiyat tarihinin seçkin simalarının biyografilerine yer vererek Türk kültür tarihinin en mühim eserleri grubuna girmiştir.

## E. *Şakâ'iku'n-Nu'mâniyye* Zeyilleri ile Diğer Biyografik Eserler (Şu'arâ Tezkireleri, Vefeyâtnâmeler vb) Arasındaki Farklar[1]

*Şakâ'iku'n-Nu'mâniyye* zeyillerinin kalıplaşmış bir biyografi yazma metodu vardır. Küçük farklar olmakla birlikte kaleme alınmış bütün zeyiller için aynı kıstaslar geçerlidir. Zeyil yazarları seleflerinin uyguladığı zeyil yazma tekniğine çeşitli ilaveler yaparak bu geleneğin teşekkülüne önemli katkılar yapmışlardır. Günümüzdeki ansiklopedik bilgi anlayışına oldukça yakın olan bir metodu asırlar evvelinde eserlerine tatbik eden bu yazarların te'lîfâtları ile diğer biyografik eser türleri arasında çeşitli farklılıklar mevcuttur. Tespit edilebildiği kadarıyla bu farklılıklar şu şekilde sıralanabilir:

- *Şakâ'iku'n-Nu'mâniyye* zeyillerinde bahis konusu edilen şahısların öncelikle nisbe yahut lakapları başlık olarak kullanılır. Ardından şahsın ismi, varsa mahlası zikredilir. Aynı tavır şuarâ tezkirelerinde pek görülmez. Bu gruptaki eserlerde umumiyetle şairin mahlası madde başıdır. Hâl tercümesi yazılan kişinin ismi bildirilerek biyografinin anlatımına geçilir. Vefeyâtnâmelerde ise nisbe yahut lakaplar, *Şakâ'iku'n-Nu'mâniyye* zeyillerinde olduğu gibi başlık yapılır.

- *Şakâ'iku'n-Nu'mâniyye* zeyillerinde hayatı anlatılacak kişinin doğum tarihi biliniyorsa muhakkak belirtilir. Şair tezkirelerinde de aynı durum söz konusudur. Ancak vefeyâtnâmelerde asıl bahis kişilerin vefat tarihleri olduğundan, doğum tarihlerine pek yer verilmez.

- *Şakâ'iku'n-Nu'mâniyye* zeyillerinde biyografisi yazılan şahsın eğitim hayatı önemli kabul edilir ve hangi hocalardan ders aldığı, kimden mülâzım olduğu özellikle bildirilir. Şuarâ tezkireleri ve vefeyâtnâmelerde ise bu kadar ayrıntıya girilmez.

---

1 Bu bölümde ortaya konmaya çalışılan farklar her üç gruptaki eserlerin geneli için geçerlidir. Her üç gruptaki eserlerden bazılarında bahsedilen farkların tamamı bulunmayabilir.

- *Şakâ'iku'n-Nu'mâniyye* zeyillerinin belki de en mühim özelliği hâl tercümesi yazılan kişinin meslek hayatını kronolojik olarak ayrıntılı şekilde bahsetmesidir. Kişinin hangi tarihte hangi medresede görev yaptığı, kimin yerine tayin edildiği, hangi vilâyetlerde kadılık vazifelerinde bulunduğu, ne zaman azledildiği gibi sorulara kapsamlı şekilde cevaplar verilir. Verilen bilgiler arasında takdim tehirler bulunmaz, umumiyetle kronolojik sıraya riayet edilir. Hem tezkirelerde hem de vefeyâtnâmelerde biyografisine yer verilen kişinin meslek hayatı hakkında anlatılanlar kısa ve öz bilgilerdir.

- *Şakâ'iku'n-Nu'mâniyye* zeyillerinde umumiyetle hayatı anlatılan şahsın edebî, ilmî ve hayır eserleri varsa bunların tamamı muhakkak bildirilmeye gayret edilir. Bilhassa nesir türündeki eserlerin bildirilmesi, bunların mahiyetinden söz edilmesi oldukça mühimdir. Ayrıca hayır eserlerinin nerede olduğuna dair bilgiler verilir. Bahis konusu şahıs şair ise, mahlası söylendikten sonra şiirlerinden örnekler sunulur. Tezkire ve vefeyâtnâmelerde ise çoğu zaman edebî eserlerin isimlerine yer verilir. Bunların önemli kısmı manzum eserlerdir. Nesir türündeki eserlerin ismi pek zikredilmez. Şiirlerden örnek sunulması her üç gruptaki metinlerin ortak özelliğidir.

- Şuarâ tezkirelerinde edebî tenkit ön plandayken, hem *Şakâ'iku'n-Nu'mâniyye* zeyillerinde hem de vefeyâtnâmelerde ise bahis konusu edilen şairlerin eserleri hakkındaki eleştiriler yok denecek kadar azdır.

- *Şakâ'iku'n-Nu'mâniyye* zeyillerinde hayatı anlatılan şahsın ölüm yeri ve tarihi muhakkak bildirilmeye çalışılır. Aynı durum vefeyâtnâmelerde de söz konusu iken şuarâ tezkirelerinde aynı hassasiyete çoğu zaman uyulmamıştır.

- *Şakâ'iku'n-Nu'mâniyye* zeyillerinde biyografisine yer verilen şahsın hayatı ayrıntılı şekilde anlatıldıktan sonra kişinin ilmî şahsiyeti ve karakteri hakkında değerlendirmeler yapılır. Söz konusu kişinin öne çıkan özelliklerine vurgu yapılır. Şuarâ tezkireleri ve vefeyâtnâmelerde bu tür değerlendirmelere pek rastlanmaz.

- *Şakâ'iku'n-Nu'mâniyye* zeyillerinde metni tekdüze bir anlatımdan kurtarmak ve okuyucunun dikkatini çekmek maksadıyla olsa gerek bahis konusu edilen şahsın biyografisi anlatıldıktan sonra onunla alâkalı latife, garîbe, kerâ-

met vb. anekdotlar varsa bunlara müstakil başlıklar altında yer verilir. Vefeyâtnâmelerde bu duruma neredeyse hiç rastlanmaz. Şuarâ tezkirelerinde ise bazen bu tür tasarruflara rastlanır. Ancak onlar da müstakil kısımlardan ziyade şahsın biyografisi içinde anlatılır.

- *Şakâ'iku'n-Nu'mâniyye* zeyilleri tarikat silsilelerine yer verilir. Hem vefeyâtnâmelerde hem de şuarâ tezkirelerinde bu uygulamaya yer verilmez.

- *Şakâ'iku'n-Nu'mâniyye* zeyilleri hem edebî hem tarihî nitelikte eserler olduğundan her padişah döneminde zuhur eden önemli hâdisat hakkında bilgi verilir. Hem vefeyâtnâmelerde hem de şair tezkirelerinde bu tür bilgiler yer almaz.

- *Şakâ'iku'n-Nu'mâniyye* zeyillerinde başta İstanbul olmak üzere Edirne, Bursa, Mekke, Medine vb. şehirlerde görev yapmış kadıların, Kırım hanların azil ve nasb tarihlerine yer verilirken şuarâ tezkireleri ve vefeyâtnâmelerde bu tür kayıtlar bulunmaz.

- Şuarâ tezkirelerinde şairlerin, vefeyâtnâmelerde mühim şahısların hâl tercümeleri anlatılırken *Şakâ'iku'n-Nu'mâniyye* zeyillerinde başta müderrisler olmak üzere önemli devlet adamları, mutasavvıflar, şairler, yazarların biyografilerine yer verilir. Bu açıdan değerlendirildiğinde *Şakâ'iku'n-Nu'mâniyye* zeyillerinin kapsamı diğer biyografik metinlere nazaran oldukça geniştir.

- *Şakâ'iku'n-Nu'mâniyye* zeyillerinde biyografisi yazılan kişi eserin yazım tarihinden evvel vefat etmiş olmalıdır. Bir başka tabirle *Şakâ'iku'n-Nu'mâniyye* zeyillerinde, eserin kaleme alındığı zamanda hayatta olan kişilerin hâl tercümelerine yer verilmez. Bu hususiyet vefeyâtnâmelerde de görülür, fakat başta şuarâ tezkireleri olmak üzere diğer biyografi ihtiva eden eserler için böyle bir zaruret yoktur.

# İKİNCİ BÖLÜM

# UŞŞÂKÎZÂDE SEYYİD İBRÂHÎM HASÎB'İN HAYATI VE ESERLERİ

Uşşâkîzâde Seyyid İbrâhîm Hasîb, Osmanlı ilmiye sınıfının en meşhur ailelerinden Uşşâkîzâdeler ailesine mensuptur. Yazarın hayatına geçmeden evvel ailesi ve bu ailenin önemli fertleri hakkında bilgi vermeyi gerekli görüyoruz.

## A. Uşşâkîzâdeler Ailesi

### Hüsâmeddin-i Uşşâkî

Uşşâkîzâdeler ailesinin bilinen tarihi, XVI. asrın ortalarında Buhara'dan Anadolu'ya göç eden Şeyh Hüsâmeddin-i Uşşâkî'yle başlar. Hüsâmeddin-i Uşşâkî Buhara'da doğdu. Torunlarından Uşşâkîzâde İbrâhîm Hasîb, Hüsâmeddin-i Uşşâkî'nin babasının adını *Zeyl-i Şakâ'ik*'ında Hacı Teberrük olarak kaydetmiştir. Doğum tarihi bilinmemekle birlikte XV. asrın sonlarında doğmuş olabileceği tahmin edilmektedir. İlk dinî bilgileri ticaretle uğraşan babasından aldı. Onun ölümünden sonra bir süre ticaretle meşgul oldu. Daha sonra gördüğü bir rüya üzerine kendisine kalan mirası kardeşine bağışlayıp tasavvufa yöneldi ve Anadolu'ya gidip Uşak'ta Halvetî şeyhlerinden Emîr Ahmed-i Semerkandî'ye intisap etti.

*Zeyl-i Şakâ'ik*'ta anlatıldığına göre, Sultan III. Murad tahta çıkmadan evvel Manisa'da şehzade iken Hüsâmeddin-i Uşşâkî'ye bir mektup göndererek tahtın kendisine nasip olması için dua etmesi ricasında bulunmuş, gönderilen kişi daha mektubu teslim etmeden şeyh, "Şehzade İstanbul'a doğru yola çıksın, şu vakit Osmanlı tahtına oturacaktır." demişti. Bu sözün gerçekleşmesi üzerine III. Murad tarafından İstanbul'a davet edilmiştir. III. Murad Ramazan 982'de (Aralık 1574) padişah olduğuna göre Hüsâmeddin Efendi Uşak'ta yaklaşık elli yıl kadar kalmıştır. Bu durumda İstanbul'a geldiğinde 100 yaşlarında olmalıdır. İstanbul'da Aksaray'da kendisine tahsis edilen bir konağa yerleşen Hüsâmeddin-i Uşşâkî, ziyaretçilerinin giderek çoğalması üzerine padişahtan izin isteyip Uşak'a dönmeyi talep etmişse de bu arzusu kabul edilmemiş; III. Murad şeyhe

Kasımpaşa'da bir tekke yaptırarak İstanbul'un bu sakin bölgesinde ikametini sağlamıştır. Daha sonra Uşşâkıyye tarikatının âsitânesi olan bu tekkede ölümüne kadar irşad görevinde bulunan Hüsâmeddin-i Uşşâkî hac dönüşü Konya'da vefat etti. Cenazesi İstanbul'a getirilerek tekkesine defnedildi.

Hüsâmeddin-i Uşşâkî'nin Mustafa, Abdülaziz ve Abdürrahim adlarını taşıyan üç oğlu ilmiye sınıfına dâhil olarak çeşitli medreselerde müderrislik ve bazı yerlerde kadılık görevinde bulunmuşlardır.[1]

### Uşşâkîzâde Mustafa Efendi

Hüsâmeddin-i Uşşâkî'nin büyük oğludur. 970'de (1562-63) doğdu. İlk eğitimini babasından alarak medrese tahsiline başladı. Sultan III. Murad'ın da hocası olan Sa'deddin Efendi'den mülâzım oldu. 999'da (1590-91) Hacı Hasanzâde Medresesi'ne müderris tayin edildi. Rüstem Paşa, Şehzâde ve Süleymaniyye medreselerinde görev yaptı. 1021 Cemâziyelâhir'inde (Temmuz-Ağustos 1612) Haleb'e kadı olarak tayin edildi. Medine, Selanik, Bursa, Edirne, Eyüp ve İstanbul kadılıklarında bulundu. 1037 Zilhicce'sinde (Ağustos 1628) vefat etti.[2]

### Uşşâkîzâde Abdülaziz Efendi

Hüsâmeddin-i Uşşâkî'nin ikinci oğludur. Doğum tarihi belli değildir. Tıpkı ağabeyi gibi ilk eğitimini babasından aldı. Medrese tahsilini tamamlayarak mülazım oldu. Küçük rütbeli medreselerde görev yaptıktan sonra 1030 Safer'nde (Aralık-Ocak 1621) Nişancı Paşa-yı Cedîd Medresesi'ne tayin edildi. Pîrî Paşa, Murad Paşa-yı Cedîd, Sahn-ı Semâniyye, Bursa Muradiyesi, İsmihan Sultan, Üsküdar Valide Sultan ve Süleymaniye medreselerinde müderris olarak çalıştı. 17 Rebîülevvel 1042'de (2 Ekim 1632) vefat etti.[3]

### Uşşâkîzâde Abdürrahim Efendi

Hüsâmeddin-i Uşşâkî'nin bir cariyeden olan çocuğudur. Babasının vefatından kısa bir süre sonra doğmuştur. Doğum tarihi 1592'den sonra olma-

1 Hüsâmeddîn-i Uşşâkî'nin hayatı yazılırken istifâde edilen kaynaklar şunlardır: Uşşâkîzâde Hasîb, *Zeyl-i Şakâ'ik*, vr. 20a-23a, 123a-123b, 229b-231a, 252a-254a; Yılmaz Öztuna, *Devletler ve Hânedânlar*, Kültür Bak. Yay., Ankara 2005, s. 901-02; Majer, age, s. 126-27; Mehmed Akkuş, "Hüsâmeddîn Uşşâkî", *DİA*, İstanbul 1998, C. 18, s. 505; Akkuş-Yılmaz, age, C. 4, s. 281-290.

2 Nev'îzâde, age, s. 713.

3 *Zeyl-i Şakâ'ik*, vr. 20a-23a.

lıdır. *Zeyl-i Şakâ'ik*'ta anlatıldığına göre Hüsâmeddin-i Uşşâkî, oğlu Mustafa Efendi'ye bir kardeşlerinin olacağını, onu iyi yetiştirmelerini ve ismini Abdürrahim koymalarını vasiyet etmiştir. Ağabeyi Mustafa Efendi tarafından yetiştirilmiştir. İyi bir eğitim alarak medrese tahsilini tamamladı. Şeyhülislâm Mehmed Sa'deddin Efendi'den mülazım oldu. Küçük rütbeli medreselerde görev yaptıktan sonra derecesi yükseltilerek 1040 (1630-31) yılında Ümmü Veled Medresesi'ne tayin edildi. Beşiktaş Sinan Paşa Medresesi ve Kızıl Musluk Medresesi'nde çalıştı. Diyarbakır, Haleb, Galata, Kudüs, Üsküdar ve Edirne kadılıklarında bulundu. 1087 (1676-77) yılında vefat etti.[1]

Uşşâkîzâde Abdürrahim Efendi, Muammer Hatun ile evlendi. Kayıtlarda isimleri Abdülbâkî Efendi, Abdülkadir Efendi ve Ayşe Hatun olarak bildirilen üç çocukları oldu.[2] Uşşâkîzâde Abdürrahim Efendi, *Zeyl-i Şakâ'ik* yazarı Hasîb'in dedesidir.

**Uşşâkîzâde Abdülbâkî Efendi**

Uşşâkîzâde Abdürrahim Efendi'nin oğludur. Abdülbâkî Efendi 1039'da (1629-30) İstanbul'da doğdu. İyi bir eğitim gördü. Döneminin meşhur hocaları Uzun Ali Efendi ve Molla Çelebi'den dersler aldı. Kara Çelebizâde Mahmûd Efendi'den mülâzım olarak 1064'te (1653-54) Kadı Mahmûd Medresesi müderrisliğine tayin edildi. Henüz sekiz aylık müderrisken Diyarbakır'a kadı olarak atandı. 1067'de (1656-57) Hasan Paşa Medresesi, 1069'da (1658-59) Hüsrev Kethuda Medresesi, 1070'de (1659-60) Koca Mustafa Paşa Medresesi, 1074'te (1663-64) Ali Paşa-yı Cedîd Medresesi, 1076'da (1665-66) Murad Paşa-yı Atik ve 1078'de (1667-68) Kalenderhâne Medresesi'nde görev yaptıktan sonra Osmanlı medreselerinin en üst mevkii olan Süleymaniye Medresesi'ne terfi ettirildi. 1081 (1670-71) yılında Selanik kadısı oldu. 1086 (1675-76) Kahire kadılığına atanmış, buradan Mekke kadılığı ile görevlendirildi. Buradaki vazifesinden 1090 (1678-79) yılında azledildi. Hacılarla birlikte İstanbul'a dönerken Eskişehir'de göz akması hastalığına yakalandı. Hac kafilesinden ayrılarak Konya'ya götürüldü. Hastalığının ağırlaşması sebebiyle 1090 (1678-79) senesinde Konya'da vefat etti ve Hz. Mevlânâ dergâhı haziresinde defnedildi.[3]

1 *Zeyl-i Şakâ'ik*, vr. 231a-232a, Şeyhî, age, s. 428-29.
2 Majer, age, s. 125.
3 *Zeyl-i Şakâ'ik*, vr. 253a-255a; Şeyhî, age, 662-63.

Abdülbâkî Efendi müderrisliğinin yanı sıra aynı zamanda şairdir. Şiirlerinde Bâkî mahlasını kullandı. Meşhur divan şairi Bâkî'den ayırmak maksadıyla Bâkî-i Dîğer olarak adlandırılmıştır. Kaynaklar şiir ve inşada mahir olduğunu bildirmektedir. Bilinen iki eseri vardır. Bunlardan ilki Kadı Beyzavî'nin *Kur'ân-ı Kerîm* tefsirine yazdığı haşiyesidir. İkincisi ise şiirlerini ihtiva eden *Türkçe Divan*'dır. Eserin varlığını bildiren tek kaynak Şeyhî'nin *Vekâyi'ü'l-fuzalâ*'sıdır. Bugün itibariyle nüshası mevcut değildir. Şairin tespit edilen şiirlerinden hareketle orta derecede bir divan şairi olduğu söylenebilir. Şiirlerinde ilâhî aşktan ziyade dünyevî aşkı terennüm etmiştir. Ayrıca gazellerinde divan şairlerine mahsus övünmelerden geri kalmamıştır. Şiirlerinde döneminde revaçta olan Sebk-i Hindî akımına rağbet etmediği görülmektedir.[1]

Uşşâkîzâde Abdülbâkî Efendi, Nakîbüleşrâf Zeyrekzâde Abdurrahman Efendi'nin kızı Şerîfe Saliha Hanım'la evlendi. Bu evlilikten dünyaya gelen Abdullah Efendi'nin doğum tarihi göz önünde bulundurulduğunda, evliliğin en geç 1067 senesinde (1656-57) vukû bulmuş olması gereklidir. Bu tarihte Uşşâkîzâde Abdürrahim Efendi Kudüs kadısı, Zeyrekzâde Abdurrahman Efendi Medine kadısı ve Uşşâkîzâde Abdülbâkî Efendi de ibtida-i dâhil derecesinde Hasan Paşa Medresesesi'nde görevli 28 yaşında bir müderristir.[2]

Hayatı boyunca bir kez evlenen Abdülbâkî Efendi ve Saliha Hanım'ın beş çocukları olmuştur. Bunlardan ilki olan Seyyid Abdullah Nesîb 1068'de (1657-58) dünyaya gelmiştir. Seyyid İbrâhîm Hasîb'in doğum tarihi olan 1075 (1664-65) senesine kadar Müslime, Hamide ve Ümmü Gülsüm adlarında üç kızları olmuş fakat doğum tarihleri tespit edilememiştir.[3]

## Uşşâkîzâde Seyyid Abdullah Nesîb

Asıl adı Abdullah'tır. 1068 senesinde (1657-58) doğdu. Uşşâkîzâde Abdülbâkî Efendi'nin en büyük çocuğudur. İlk eğitimini babasından aldı. Ders-i âm Sâlih Efendi ve Karabekir Efendi gibi hocalardan ders aldı. On iki yaşın-

1 Abdulkadiroğlu, İsmail Beliğ, Nuhbetü'l-Âsâr Li-Zeyli Zübdetü'l-Eş'âr, s. 213; Çapan, age, s. 25-26; Ergun, age, C. II, s. 727; Tuman, age, s. 310; Ramazan Ekinci, "BÂKÎ, Seyyid Abdülbâkî", *Türk Edebiyatı İsimler Sözlüğü*, http://www.turkedebiyatiisimlersozlugu.com/index.php?sayfa=detay&detay=1053.

2 Majer, age, s. 171.

3 Majer, age, s. 125, 174.

da mülâzım oldu. Şeyhülislâm Ali Efendi'nin imtihanından geçerek müderris oldu. 1091 (1680-81) senesinden 1110 Cemâziyelâhir'ine (Aralık-Ocak 1698-99) kadar birçok medresede görev yaptı. 1114 Muharrem'inde (Mayıs- Haziran 1702) Selanik'e kadı olarak tayin edildi. Kahire ve Mekke kadılığından sonra 17 Rebîülevvel 1123 (5 Mayıs 1711) tarihinde Rumeli kazaskeri oldu. 11 Zilhicce 1123'te (20 Ocak 1712) nakibüleşrâflıkla görevlendirildi. 1127 Cemâziyelâhir'inde[1] (Haziran-Temmuz 1715) nakiplikle birlikte İstanbul kadılığı görevi de verildi. 1130 Zilkadesi'nde (Eylül-Ekim 1718) nakiplikten azlolunduktan bir sene sonra Rumeli kazaskerliğine getirildi. 29 Muharrem 1139 (27 Eylül 1726) tarihinde vefat etti.

Seyyid Abdullah Efendi'den bahseden kaynaklar şiir ve inşada, edebiyat bilimlerinde ve özellikle Arapçadaki marifetini övmektedirler. Türkçe, Farsça ve Arapça şiir söylemeye muktedir olan Seyyid Abdullah Efendi'nin Nesîb mahlasıyla yazdığı şiirlerin bazı parçaları şu'arâ tezkirelerinde yer almaktadır. Başta Sâlim olmak üzere, şairden bahseden kaynaklar onun ilmi, fazileti, takvası gibi hususlardan yüksek övgülerle bahsederler.[2]

1 Sâlim'e göre 1125 Cemâziyevvel'inde (Mayıs-Haziran 1713) görevlendirildi. İnce, age, s. 664.

2 Seyyid Abdullah Nesîb Efendi'nin hayat hikâyesi yazılırken istifâde edilen kaynaklar şunlardır: Ali Rıza Coşkun, agt, s. 151-52; M. Fatih Köksal, "Nesîb", *Türk Dünyası Edebiyatçılar Yazarlar ve Şairler Ansiklopedisi,* AKMB Yay., Ankara 2006, C. 6. 589-590; Tuman, age, C. II, 4279; *Şeyhî Mehmed Efendi, age,* s. 618-21; *Komisyon, "Nesîb", Türk Dili ve Edebiyatı Ansiklopedisi,* Dergâh Yay., İstanbul 1990, C. 7, s. 18; Yüksel-Köksal, age, s. 91-93; Abdulkadiroğlu, İsmail Beliğ, *Nuhbetü'l-Âsâr Li-Zeyli Zübdetü'l-Eş'âr*, s. 455; İnce, age, s. 663-64; M. Fatih Köksal, "NESÎB, Uşşâkîzâde", *Türk Edebiyatı İsimler Sözlüğü* http://www.turkedebiyatiisimlersozlugu.com/index.php?sayfa=detay&detay=519.

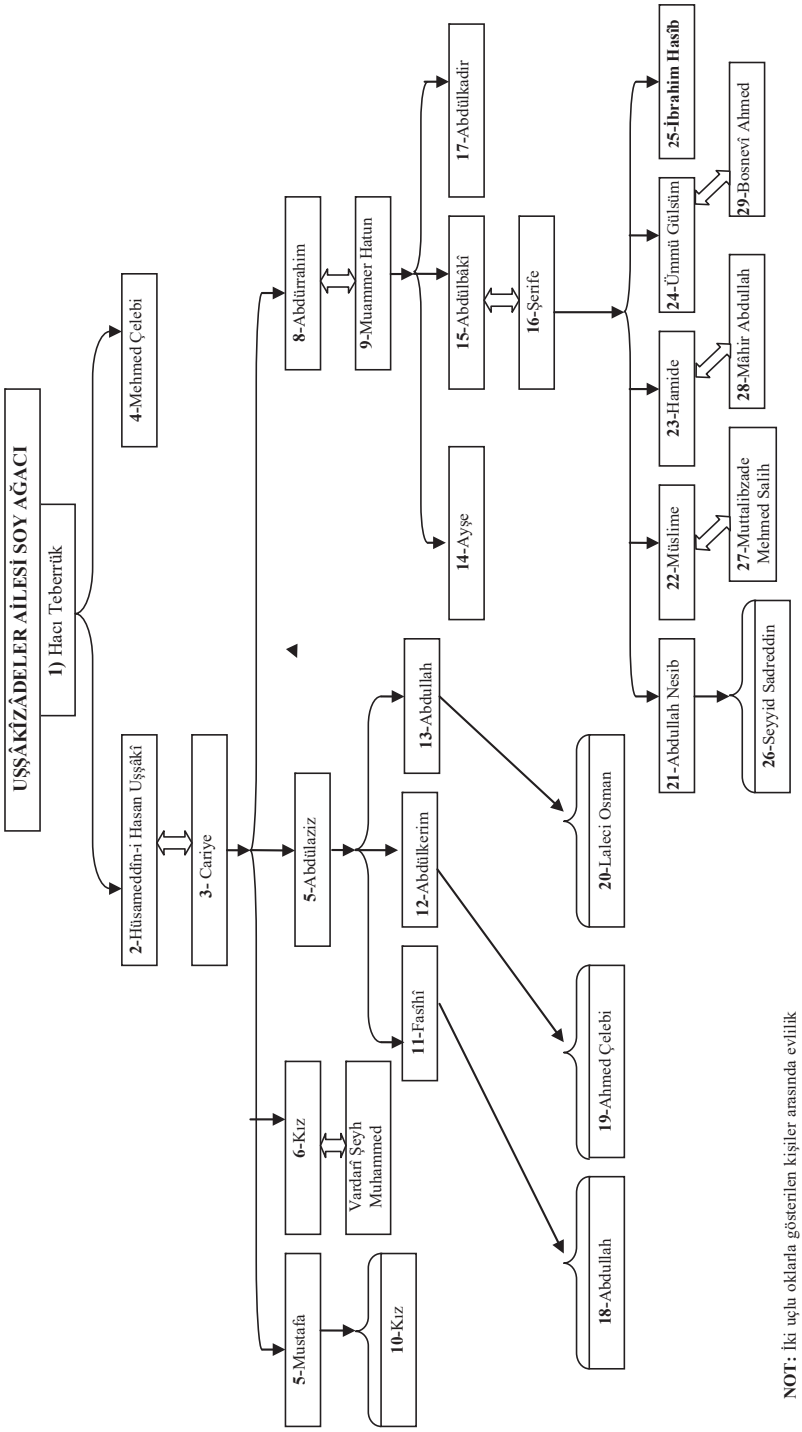


**NOT:** İki uçlu oklarla gösterilen kişiler arasında evlilik bağı vardır. Tek uçlu oklarla gösterilenler ise onların çocuklarıdır. Bu soy ağacı H. G. Maier tarafından çizilmiştir. Maier, age, s. 125.

## B. Uşşâkîzâde Seyyid İbrâhîm Hasîb'in Hayatı[1]

### 1. Doğumu, Çocukluğu ve Eğitimi

1075 (1664-65) yılında ailesinin beşinci çoçuğu olarak İstanbul'da dünyaya geldi. Asıl ismi İbrâhîm'dir.[2] Çocukluğu hakkında bilinenler oldukça sınırlıdır. Annesi Hz. Peygamber soyundan geldiği için İbrâhîm Efendi'ye, seyyid unvanı verildi. Doğduğunda babası Ali Paşa-yı Cedîd Medresesi'nde ibtida-i altmışlı derecesinde 36 yaşında bir müderris idi. Seyyid İbrâhîm Efendi henüz 6 yaşlarında iken babası Selanik'e kadı tayin edildi. (11.04.1671). Buradaki vazifesi tamamlanan Uşşâkîzâde Abdülbâkî Efendi 1086 Ramazan'ında (Kasım-Aralık 1675) Kahire kadılığına görevlendirildi. Bu vazifeleri esnasında eşi ve Seyyid İbrâhîm dışındaki çocuklarını yanında götürdüğüne dair herhangi bir malumat sahibi değiliz. O tarihte on bir yaşında olan Seyyid İbrâhîm'in, babasıyla birlikte Kahire'de bulunduğuna dair sağlam deliller mevcuttur.[3] Hasîb *Zeyl-i Şakâ'ik*'ta, Şeyhülislâm Ebu Sa'îd Mehmed Efendi'nin oğlu Ahmed Efendi'den bahsederken, babasının Kahire kadılığı esnasında bir iki kez meclislerinde bulunduğunu bildirmiştir. Ayrıca yine aynı dönemde Şam kadısı olan Kâsımzâde Abdullah Efendi'nin de meclislerine dâhil olmuştur.[4]

---

1 Şairin hayatı yazılırken aşağıdaki kaynaklardan istifade edilmiş; gerekli görülen yerlerde ilgili kaynaklara atıf yapılmıştır:
Şeyhî Mehmed Efendi, age, C. III, s. 565-67; İnce, age, 285-86; Abdulkadiroğlu, *İsmail Beliğ, Nuhbetü'l-Âsâr Li-Zeyli Zübdetü'l-Eş'âr,* s. 68; Müstakim-zâde Süleymân Sa'deddin Efendi, *Mecelletü'n-Nisâb*, (Tıpkıbasım), Kültür Bak. Yay., Ankara 2000, vr. 184a; Erdem, *Râmiz ve Âdâb-ı Zurâfâ'st,* s. 74-75; Oğraş, age, s. 113-14; Zübeyiroğlu, age, 252-53; Bağdatlı İsmail Paşa, *Hediyyetü'l-Ârifîn, Esmâü'l-Müellifîn ve Âsârü'l-Musannifîn*, Beyrut 1992/1413, C. II, s. 37-38; Fındıklılı İsmet, *age*, s. 334; Akbayar, age, s. 649; Bursalı Mehmed Tâhir, age, C III s. 17; Babinger, age, s. 283-84; Ali Cânib Yöntem, "Vekâyiü'l-Fuzalâ", *Hayat Mecmuası*, Ankara 1928, III/75, s. 2-3; Tuman, age, C. I, s. 816; Hans Joachim Kissling, *Usâqîzâde's Zeyl-i Saqa'iq,* Otto Harrasowitz, Wiesbaden 1965, s. III-XVII; Levend, age, s. 359-59; Hans Georg Majer, *Vorstudien Zur Geschichte Der İlmiye Im Osmanichen Reich*, R. Trofenik München 1978, , s. 61-100, 103, 121, 173-276; Hans Georg Majer, "Uşşâkî-zâde", *İslâm Ansiklopedisi*, MEB Yay., Eskişehir 1997, C. XIII, s. 77-80; Ali Uğur, *The Ottoman Ulemâ in The Mid-17 th. Century, An Analysis Of The Vakâ'i'ü'l-Fuzalâ Of The Mehmed Şeyhî Efendi*, Klaus Schwarz Verlag, Berlin 1986, s. XIII-XXI; Haluk İpekten, vd., "XVIII. yy. Divan Nazmı", *Büyük Türk Klâsikleri*, Ötüken-Söğüt Yay., İstanbul 1987, s. 212-13; Raşit Gündoğdu, (hzl.), *Uşşâkîzâde Târîhi*, Çamlıca Yay., İstanbul 2005, s. XXIX, XLVI-LVI, CLX-CLXIII; Raşit Gündoğdu, "Uşşâkîzâde İbrahim Efendi", *DİA*, İstanbul 2012, C. 42, s. 233-34; Ramazan Ekinci, "HASÎB, Uşşâkîzâde Seyyid İbrâhîm", *Türk Edebiyatı İsimler Sözlüğü*, http://www.turkedebiyatiisimlersozlugu.com/index.php?sayfa=detay&detay=1134 (erişim tarihi: 08.03.2014)

2 Şeyhî, age, C. III, s. 565.

3 *Zeyl-i Şakâ'ik*, vr. 252b; Majer, age, s. 176.

4 *Zeyl-i Şakâ'ik*, vr. 247a.

Uşşâkîzâde Abdülbâkî Efendi 1090 Cemâziyelâhire'sinde (Temmuz-Ağustos 1679) Mekke kadılığına tayin edildi.[1] Ailesini de beraberinde götürdüğü bilgisine, doğrudan olmasa da dolaylı yollardan sahibiz. Muhtemelen kutsal beldeye tayin olunmuşken ailesi de hac farizasını yerine getirmek maksadıyla beraberinde gelmiştir. Bu tarihte 15 yaşlarında olan Seyyid İbrâhîm Efendi, babasının kadılık vazifesinden ayrılıp hac kafilesiyle İstanbul'a dönerken Eskişehir yakınlarında hastalanmasını, *Zeyl-i Şakâ'ik*'ında bildirmiş, o esnada beraber olduklarını ifade etmiştir.[2]

Seyyid İbrâhîm Efendi'nin eğitimiyle alâkalı olarak şunlar söylenebilir: Yaşadığı dönemde zengin ve ilmiye sınıfı mensupları çocuklarını mekteplere göndermek yerine özel hocalardan dersler aldırmaktaydı.[3] Uşşâkîzâde Abdülbâkî Efendi de aynı şekilde eğitimini tamamlamıştır.[4] Bundan dolayı Seyyid İbrâhîm Efendi'nin de mektebe gitmediği kanaatindeyiz. Zira babasının memuriyeti gereği onunla beraber Kahire ve Mekke'de bulunduğunu bildirmiştik. Bu sebeplerden dolayı aile uzun süre belli bir yerde ikâmet etmediğinden eğitimini özel hocalar vasıtasıyla devam ettirmiş olabilir. Ayrıca yazar, bizzat babasından dersler aldığını ifade etmiştir.[5]

Seyyid İbrâhîm Efendi önce babasından, onun ölümü üzerine yedi yıl Muttalibzâde Mehmed Sâlih Efendi'den ders almıştır.[6] Kazasker Ak Mahmûd Efendi ve Kazasker Abdülbâkî Ârif Efendi'den de dersler almıştır.

## 2. Müderrislikleri

İyi bir şekilde tahsilini tamamlayan İbrâhîm Efendi, babasının 1090 Recebi'nde (Ağustos 1679) Mekke kadılığına tayin edilmesiyle mülâzemete kabul edildi.[7] Belli bir süre alt derecedeki medreselerde görev yaptıktan sonra 11

1 Şeyhî, age, C. I, s. 463.
2 *Zeyl-i Şakâ'ik*, vr. 254a; Majer, age, s. 177.
3 *Zeyl-i Şakâ'ik*, vr. 68b; Majer, age, s. 177.
4 *Zeyl-i Şakâ'ik*, vr. 242a.
5 *Zeyl-i Şakâ'ik*, vr. 254a.
6 *Zeyl-i Şakâ'ik*, vr. 283a.
7 Mülâzemet alma usullerinden biri de "teşrîf" denilen atama yöntemidir. Şeyhülislâm, Rumeli ve Anadolu kazaskeri, nakîbüleşrâf, Mekke ve Kudüs kadıları vb. yüksek memuriyette bulunan kimselere tayinlerinin mükâfatı olarak uygun gördükleri belli sayıdaki kişilere "mülâzemet" vermeleri sağlanarak taltif edilirlerdi. Bkz. Uzunçarşılı, age, s. 47; Mehmed İpşirli, "Osmanlı İlmiye Teşkilâtında Mülâzemet Sisteminin Önemi ve Rûmeli Kadıaskeri Mehmed Efendi Zamânına Âit Mülâzemet Kayıtları", *Güneydoğu Avrupa Araştırmaları Dergisi*, C. X-XI, s. 221-231; Uşşâkîzâde İbrahim Hasîb, İstanbul'dan Abdülkâdir İbn el-Mevlâ Abdürrahim, Konya'dan Ahmed bin Abdüsselâm ve Kayseri'den Murâd bin Ali Efendi'yle birlikte mülâzemet almıştır. Bkz. Gündoğdu, age, s. XXXV.

Cemâziyelevvel 1098'de (25 Mart 1687) Şeyhülislâm Ankaravî Mehmed Emîn Efendi'den imtihanı geçerek yirmi üç yaşında elli akçe yevmiyeyle ibtida-i hâric derecesiyle Muharrem Ağa Medresesi'ne müderris tayin edildi.[1]

10 Rebîülevvel 1101'de (22 Aralık 1689) hareket-i hâric derecesiyle Şehzadebaşı'ndaki Ebülfazl Mahmûd Efendi Medresesi'ne görevlendirildi. Burada yaklaşık dört yıl vazife yaptıktan sonra 16 Safer 1105 tarihinde (17 Ekim 1693) yine Şehzâdebaşı yakınlarındaki Hammâmiyye Medresesi'ne ibtida-i dâhil derecesiyle tayin edildi. 6 Zilhicce 1106 tarihinde (18 Temmuz 1695) Ûlâ-yı Hüsrev Kethüda Medresesi'ne dâhil hareket-i misliye derecesiyle vazifelendirildi. 11 Şevvâl 1107'de (14 Mayıs 1696) musıla-i sahn rütbesine yükseltildi. 11 Zilkade 1110'da (11 Mayıs 1699) Sahn-ı Semân medreselerinden birinde göreve başladı. 22 Safer 1112'de (8 Ağustos 1700) ibtida-i altmışlı derecesine yükseltilerek Çarşamba'da Kovacı Dede mahallesindeki Ûlâ-yı Zekeriyyâ Medresesi'ne; 14 Şevvâl 1113'te (14 Mart 1702) Edirnekapı'daki Ayşe Sultan Medresesi'ne hareket-i altmış rütbesiyle tayin edildi.[2]

### 3. Edirne'ye Davet Edilişi, Edirne Vak'ası ve Sonrasında Yaşadıkları

Uşşâkîzâde Seyyid İbrâhîm Hasîb, Nev'îzâde'nin zeylini hem ikmal hem de yaşadığı döneme kadar tezyiline 1699 yılında başlamıştır.[3] Ayşe Sultan Medresesi'nde müderris iken *Zeyl-i Atâyî*'ye zeyil yazdığı, dönemin şeyhülislâmı Seyyid Feyzullah Efendi tarafından duyulunca zeyli tamamlamakla görevlendirildi. Şeyhülislâm tarafından 1114 Saferi'nde (Temmuz 1702) Sultan II. Mustafa'nın da bulunduğu Edirne'ye davet edildi. Yaklaşık sekiz ay içinde 700 kuruş borçlanan şaire vazifesi mukabilinde 1114 Şevvâl'inde (Şubat 1703) Evreşe kazası arpalık olarak tevcih edildi. Ayrıca şair, Seyyid Feyzullah Efendi'yle olan samimiyetini ilerleterek onun meclislerine dâhil olmuştur.[4] Şeyhülislâm hakkında Abdullah Paşa *Kasîde-i Bâiyye* olarak bilinen bir kaside yazmış; Haremeyn müfettişi Abdülbâkî Efendi bu şiire *Kasîde-i Ülker* adında bir şerh yazmıştır. Bu şerhe takriz yazanlardan biri de Uşşâkîzâde İbrâhîm Hasîb'dir. Feyzullah Efendi'nin katıldığı bütün merasim, uğurlama, karşılama vb. faaliyetlerde Uşşâkîzâde de yanında bulunmuş, ilim meclislerinde yer almıştır.[5]

---

1 Şeyhî, age, s. 566; Majer, age, s. 198.
2 Şeyhî, age, s. 566; Majer, age, s. 200-01.
3 *Zeyl-i Şakâ'ik*, vr. 1b; Gündoğdu, age, s. XXXVII.
4 Gündoğdu, age, s. 654; Majer, agmd. s. 78.
5 Gündoğdu, age, s. XXXVIII.

1703 yılında meydana gelen ve Osmanlı tarihlerine Edirne Vak'ası olarak kaydedilen isyanda başta devlet yönetimi ve ilmiye sınıfı mensuplarının tesiri büyüktür. II. Viyana bozgunundan sonra Osmanlılar'ın içine düştüğü siyasî, iktisadî ve sosyal bunalımın da tesiriyle meydana gelen bu olayın görünür sebebini, devrin padişahı II. Mustafa üzerinde büyük nüfuzu olan Şeyhülislâm Seyyid Feyzullah Efendi'nin devlet işlerine müdahalesi teşkil etmiştir. Bilhassa terfi bekleyen devlet görevlilerinin, yüksek dereceli kadroların şeyhülislâmın adamları tarafından tutulması yüzünden bir türlü yükselememeleri, Feyzullah Efendi'ye karşı bir muhalefet grubunun oluşmasına yol açmıştı. İsyanın manevî destekçileri de yine kadrosuzluk yüzünden yıllardır terfi edemeyen ulemâ zümresiydi. Gerçekten İstanbul kadılığı ile Anadolu ve Rumeli kazaskerlikleri Feyzullah Efendi'nin oğulları tarafından işgal edilmiş olduğundan terfi ve tayinler yapılamıyor, bu da yüksek dereceli ulemâ arasında büyük bir hoşnutsuzluğa ve tepkiye sebep oluyordu. Feyzullah Efendi'nin ayrıca Dârüssaâde ağalığı, silâhdarlık, Edirne bostancıbaşılığı gibi yüksek saray görevlerine kendi adamlarını yerleştirip padişah üzerindeki nüfuzunu arttırması saray çevresini de huzursuz etmişti. Bunun sonucunda ortaya çıkan ve Osmanlı tarihlerinde Edirne Vak'ası olarak zikredilen isyanda Sultan II. Mustafa tahttan indirilerek III. Ahmed cülûs ettirilmiş; Şeyhülislâm Feyzullah Efendi ve oğlu öldürülmüştür.[1]

İsyan esnasında 3 Rebîülâhir 1115 (16 Ağustos 1703) Perşembe günü Edirne'de bulunanlar, olayların şiddetlenmesinden endişelenerek şehri terk etmeye başladılar. Uşşâkîzâde de Uzuncaova nâibi olan arkadaşıyla beraber, onun görev yerine gitmeye karar vererek ertesi gün yola çıktılar. Akpınar'a vardıklarında, arkadaşının nâiblik vazifesinden azledildiğini öğrendiler. Yeni şeyhülislâm ve diğer görevlilerin tayinleri tamamlanınca, vaziyet düzelir düşüncesiyle yollarına devam ederek on beş gün Uzuncaova'da saklandılar. Uzuncaova mahkeme kâtibi, 15 Rebîülâhir 1115 (28 Ağustos 1703) Çarşamba gecesi yanlarına gelerek yeni nâibin gelmesi hâlinde şehirde bulunmalarının kendileri için tehlikeli olacağını bildirmesiyle Uşşâkîzâde tekrar Edirne'ye döndü.[2]

---

1 Abdülkadir Özcan, "Edirne Vak'ası", *DİA*, İstanbul 1994, C. 10, s. 445-46. Bu konuda geniş bilgi için bkz. Şefik Mehmed, *Şefiknâme*, İstanbul 1282; Mesut Aydıner, (hzl.), Ahmed Hasîb Efendi, *Ravzatü'l-Küberâ,* TTK Yay., Ankara 2003; Mehmed İpşirli, (hzl.), *Nâimâ, Tarih*, TTK Yay., Ankara 2007, C. IV, s.1858-87.

2 Gündoğdu, age, s. XL.

### 4. Edirne Vak'ası Sonrasındaki Durumu

Sultan III. Ahmed 22 Ağustos 1703'te tahta çıktı. Ertesi gün yeni şeyhülislâm, Rumeli ve Anadolu kazaskerleri ve diğer ulemânın padişaha bağlılıklarını bildirmesiyle isyan kısmen yatıştı. 2 Eylül'de ulemâ arasında yapılan tevcihat neticesinde Uşşâkîzâde, Feyzullah Efendi ve maiyetine olan yakınlığı, bizzat onun tarafından *Zeyl-i Atâyî*'nin ikmâlinde görevlendirilmesi münasebetiyle rütbesi tenzil edilerek Beşiktaş'taki Hayreddin Paşa Medresesi'ne tayin oldu.[1] Bu olaydan sonra 27 Rebîülâhir 1115'te (9 Eylül 1703) Edirne'den ayrılarak İstanbul'daki görev yerine gitti. 17 Cemâziyelâhir 1115 (28 Eylül 1703) Hayreddin Paşa Medresesi'nde ders vermeye başladı. Bir yıl sonra 20 Rebîülâhir 1116'da (22 Ağustos 1704) Şeyhülislâm Başmakçızâde Seyyid Ali Efendi tarafından Sâniye-i Sarây-ı İbrâhîm Paşa Medresesi'ne terfi ettirildi. Böylelikle mûsıla-i Süleymâniyye mertebesine ulaşan Uşşâkîzâde kadılık mesleğine geçti.[2]

### 5. Medine ve İzmir Kadılıkları

Uşşâkîzâde'nin kadılık vazifesine atandığı ilk yer, Medine-i Münevvere'dir. 3 Rebîülâhir 1118 (15 Temmuz 1706) Perşembe günü, 1119 Muharrem'inden (Nisan-Mayıs 1707) geçerli olmak üzere Ra'dî Mustafa Efendi yerine Medine kadılığına tayin edildi. Ancak Ra'dî Mustafa Efendi'nin 1118 Saferi'nde (Mayıs-Haziran 1706) öldüğü haberi, İstanbul'a ulaşmasıyla 11 Cemâziyelevvel 1118'den (21 Ağustos 1706) itibaren Medine kadılığı görevine başladı. Vazifesi esnasında Şeyhülharemlik rütbesine de sahip oldu. 1120 Muharrem'inden (Mart-Nisan 1708) geçerli olmak üzere Medine kadılığından kendi isteğiyle ayrıldı.[3]

İstanbul'a döndükten sonra kendisine Ayazmend ve Mandalyat kazaları arpalık olarak verildi. Belli bir süre herhangi bir memuriyette bulunmayan Uşşâkîzâde, 15 Şevvâl 1125'te (4 Kasım 1713) Reîsületibbâ Ömer Efendi yerine İzmir kadılığına tayin edildi. Bu göreve fazla devam etmeyerek 1 Zilhicce 1126'da (8 Aralık 1714) İzmir kadılığından ayrıldı.[4] Geçimini temin için 6 Re-

1 Gündoğdu, age, s. XLI; Şeyhî, age, s. 566.
2 Majer, agmd, s. 78.
3 Majer, agmd, s. 78; Gündoğdu, age, s. XLII.
4 Gündoğdu, age, s. XLIII.

ceb 1127 (8 Temmuz 1715) Gediz kazası ve 1 Receb 1132'de (9 Mayıs 1720) Yenipazar kazası, Edirne pâyesiyle birlikte Uşşâkîzâde'ye verildi.[1]

**6. Vefatı**

İzmir kadılığı vazifesinden sonra herhangi bir resmî görev almayan Uşşâkîzâde 2 Şevval 1136 (24 Haziran 1724) Cuma günü altmış yaşında vefat etti. Cenâze namazı Cuma namazını müteakip Fâtih Câmii'nde kılındı ve Nişancı Paşa Camii karşısındaki Keskin Dede Mezarlığı'na defnedildi.[2]

Mezar taşındaki kitabede vefat tarihini de bildiren şu manzûme yer almaktadır:[3]

Hayf ecel Uşşâki-zâde gibi zât-ı ekremin
Âşiyân-ı tenden itdi bülbül-i rûhun cüdâ

Âlim ü fâzıl idi dânâ-yı sâhib-Zeyl idi
Olmış idi hâkimü'ş-şer'-i Medîne ibtidâ

Ravza-i sultân-ı kevneyne olup Şeyhü'l-harem
Devlet-i dâreyne mazhar eyledi anı Hudâ

Kâdi-i İzmir olup bâ-i'tibâr-ı Edrine
Âhir oldı kâm-yâb-ı mansıb-ı mülk-i bekâ

Cedd-i pâki fahr-i mevcûdât olup ana şefî'
Kabri pür-nûr vü makâmı gülşen-i firdevs ola

Kudsiyân tebşîr idüp târîh-i fevtin didiler
Cennet-i a'lâyı İbrâhîm Efendi kıldı câ[4]

---

1 Şeyhî, age, 566; Sâlim, age, s. 286; Majer, agmd, 78; Majer, age, 235-265; Gündoğdu, age, s. XLIV. Ayrıca sadece Râmiz'in Âdâb-ı Zurafâ'sında Edirne ve Mekke-i Mükerreme pâyeleri aldığı kayıtlıdır. Bu bilgi hayatı hakkında pek çok bilgi bulunan Hasîb'in çağdaşı olan kaynaklarda yer almadığından kanaatimizce yanlıştır. Bkz. Erdem, *Râmiz ve Âdâb-ı Zurafâ'sı*, s. 74.

2 Gündoğdu, age, s. XLV.

3 Şeyhî, age, s. 567; Majer, age, s. 281.

4 Uşşâkîzâde'nin vefatına düşürülen tarih mezar taşında, aynen yukarıda yazıldığı gibi hakkedilmiştir. Ancak söz konusu mısra'ın sayı değeri 1127 eder, oysa ki yazarın vefat tarihi 1136'dır. Kissling bu mısra'ın (جنت اعلايي ابراهيم افندي قيلدى جاه) şeklinde okunduğunda; yani "kıldı" kelimesine bir "ى" ve "câ" kelimesine bir "ه" ilave edildiğinde vefat tarihinin tam çıktığını bildirmiştir. Fakat bu yazımla vefat tarihinin sayı değeri 1142 yapar. Bkz. Kissling, age, s. XII; Bizim kanaatimize göre bahis konusu mısra' (جنت اعلايي ابرهيم افندي قيلدى جا) şeklinde yazıldığında; yani "kıldı" kelimesine bir "ى" ilave edip, İbrâhîm kelimesindeki uzun ünlü olan "â" sesini kısa okuduğumuzda tam tarih çıkmaktadır.

جنت اعلایی ابراهیم افندی قلدی جا
٢ شوال فی ١١٣٦

Çağdaşı Şeyhî, Hasîb'le alâkalı şu değerlendirmelerde bulunmuştur:

"Hasîb âlim ve fâzıl, ilimlerin çimenliğindeki en yeşil fidan, temiz ahlâk sahibi bir oğul, asil ve saygın, mütevâzı ve edîb, temiz bir lisan sahibi, akranlarından üstün, güzel ahlâklı, kutlu bir soydan gelen, çeşitli ilimlerde maharetli, üç dilde şiir ve nesir yazabilen, âlimler zümresinden şerefli bir şahıstır."[1]

"Mevlânâ-yı müşârun ileyh sabbet sicâlü rahmetu'llâhi 'aleyh, nahl-i sersebz-i çemenzâr-ı 'ulûm, mahdûm-ı nezâhet-rüsûm, hasîb ü nesîb, mütevâzı' ü edîb, nezîhü'l-lisân, müşârik-i akrân, hasenü'l-ahlâk, tayyibü'l-a'râk, envâ'-ı ma'ârif ü 'ulûmda mâhir, elsine-i selâsede şi'r ü inşâya kâdir, efrâd-ı 'ulemâdan ma'dûd, zât-ı şerîf ü kâmil-vücûd idi."

## C. Eserleri

### 1. Zeyl-i Şakâ'ik

Üçüncü bölümde, söz konusu eserle alâkalı ayrıntılı değerlendirme yapılacaktır.

### 2. Târîh-i Uşşâkîzâde

Uşşâkîzâde'nin mensûr eserlerinin bir diğeri *Târîh-i Uşşâkîzâde* adıyla maruf olan kitaptır. Yazar böyle bir eseri yazacağını *Zeyl-i Şakâ'ik*'ın son kısmında şu cümlelerle bildirmiştir:

"… mukaddemâ mübâşeret olınan tahrîrden rakam-zede-i hâme-i a'cûbe-zây olan vekâyi' bu sahîfe-i ra'nâda tamâm olup tanzîm-i tafsîl-i vekâyi'-i dîger sahâ'if-i dîgerde nüvişte olmak üzere mübâşeret olındı."[2]

Her ne kadar yazar, bir tarih yazacağını bildirmiş olsa da eserin varlığından şimdiye kadar pek bahsedilmemiştir. Nitekim Râmiz Efendi, Hasîb hakkında bilgi verirken "Atâyî Efendi merhûmun zeylini cildeynde tezyîl eylemiştir." demek sûretiyle *Târîh-i Uşşâkîzâde*'yi *Zeyl-i Şakâ'ik*'ın nüshalarından biri zannet-

1 Şeyhî, age, s. 567.
2 *Zeyl-i Şakâ'ik*, vr. 372b.

miştir.[1] Şüphesiz bunda eserin, *Zeyl-i Şakâ'ik*'ın kaldığı tarih olan 1106 (1694) senesinden itibaren başlaması, zeylin devamı şeklinde anlaşılmasına sebebiyet vermiştir. Müellif, bizzat eserinin Kara Çelebizâde Abdülaziz Efendi'nin *Ravzatü'l-ebrâr*'ı tarzında bir tarih olduğunu metninde bildirmiştir.[2]

Eserin varlığından ilk bahseden Ali Cânib Yöntem, "Vekâyi'ü'l-fuzalâ" hakkında kaleme aldığı makalede Uşşâkîzâde bahsini açarak önce *Zeyl*'i sonra da *Târîh*'i söz konusu etmiştir.[3]

Yazar tıpkı *Zeyl-i Şakâ'ik*'ında olduğu gibi bu eserine de müstakil bir isim vermemiş; metin boyunca eserinde bazen "Vekâyi'-nâme",[4] bazen "Mecelle"[5] diye bahsetmiş, eserin girişinde ise "Târîh-i Uşşâkîzâde"[6] diye yazmıştır.

Tarihini yazma sebebini anlatan Uşşâkîzâde, zeylin yazımı bittikten sonra henüz temize çekilmeden Edirne Vak'ası meydana geldiğini, zor durumda kaldığını, bir ara elindeki müsveddeleri yakmayı düşündüğünü, Çorlulu Ali Paşa'nın sadrazam olması üzerine caize alabilmek ümidiyle eseri beyaza çekip ona takdim ettiğini,[7] paşanın eseri beğenerek *Kara Çelebizâde Tarihi*'ne benzer bir tarih yazmasını istediğini bunun üzerine de *Târîh-i Uşşâkîzâde*'yi kaleme aldığını bildirmektedir.[8]

*Târîh*'in yazım tarihine ilişkin her hangi bir kesin kayıt bulunmamaktadır. Metin üzerinde doktora tezi hazırlayan Raşit Gündoğdu çeşitli ipuçlarından hareketle eserin tahminî yazım tarihini 1111 (1699-1700)-1124 (1712-13) şeklinde tespit etmiştir.[9]

Yegâne nüshası Süleymaniye Ktp. Es'ad Efendi 2438 numarada kayıtlıdır. Tamamı 355 yaprak olan metin, müsvedde hâlde kalmış vaziyettedir. Raşit Gündoğdu tarafından hazırlanan doktora tezi yayınlanmıştır.

---

1 Âdâb-ı Zurafâ'nın yeni harflerle neşredilmiş hâlinde bu cümle "Atâyî Efendi merhûmun zeylini cildinde tezyîl" şeklinde okunmuşsa da bağlam gereği "cildinde" kelimesi "cildeynde" şeklinde okunmalıdır. Bkz. Erdem, *Râmiz ve Âdâb-ı Zurafâ'sı,* s. 75.
2 Gündoğdu, age, s. 173.
3 Yöntem, agm, s. 2.
4 Gündoğdu, age, s. 552.
5 Gündoğdu, age, s. 176, 557.
6 Gündoğdu, age, s. XLVI, s.
7 *Zeyl-i Şakâ'ik*, vr. 2a.
8 Gündoğdu, age, s. 173.
9 Gündoğdu, age, s. XLVIII.

*Târîh-i Uşşâkîzâde* muhteva bakımından üç kısımda incelenebilir:

Birinci kısım olan 1a-3b yaprakları arasında yazar besmele, hamdele ve salvele bölümlerinden sonra kendi adından, eseri yazma sebebinden ve daha önce kaleme aldığı *Zeyl-i Şakâ'ik*'tan bahseder.

Metnin asıl bölümü olan ikinci kısım 4a-262b ve 278b-353b varakları arasında anlatılanları ihtiva eder. 1106 (1694-95) yılından başlayarak 1124 (1712-13) yılına kadar kronolojik olarak her yılın hâdiseleri anlatılmış ve bundan sonra da o sene içinde vefat eden ulemâ ve meşâyihin biyografileri (toplam 161 biyografi) yazılmıştır. Sultan II. Mustafa'nın tahta çıkışından başlayarak anlatılan olaylardan Edirne Vak'ası ve Sultan II. Mustafa'nın tahttan indirilmesi ayrıntılı şekilde bildirilmiştir.

262b-278a varakları arasındaki üçüncü kısım, yazarın Medine kadılığında bulunduğu sırada Şeyhî Mehmed Efendi tarafından yazılmıştır. 1118 Cemâziyelevvel'inden (Eylül 1706) başlayıp 1119 (1707-08) yılı sonuna kadar geçen hâdiseler çok kısa şekilde anlatılmış, arkasından o yıl vefat eden ulemânın biyografileri yazılmıştır.

Bunlardan başka Sultan II. Mustafa'nın tahta çıktığında yayınladığı hatt-ı hümâyûn; II. Mustafa'nın seferleri; Karlofça Antlaşması'nın öncesi, safhaları ve sonuçları; şehzâdelerin doğum, ölümleri, sünnet ve düğün merâsimleri; kadıların, müderrislerin tayin ve azilleri; Kâğıthâne'de Sadrazam Yûsuf Paşa'nın sultana verdiği ziyafet; Alibeyköy'deki at koşuları; Feyzullah Efendi hakkında yazılan kasîdelere yazılan takrizler vb. hâdiseler anlatılmıştır.[1]

### 3. Siyerü'n-Nebî

Eserin varlığını bildiren kaynaklar, Bursalı Mehmed Tâhir'in *Osmanlı Müellifleri* ve Hüseyin Vassâf'ın *Sefîne-i Evliyâ*'sıdır.[2] Bu bilgiden hareketle Agâh Sırrı Levend de şairin siyerinin olduğunu belirtmiştir. Diğer biyografik kaynaklarda bu hususta hiçbir kayıt yoktur.

---

1 Gündoğdu, age, s. LIII-LIV.

2 Bursalı Mehmed Tâhir, age, C. III, s. 17; Akkuş-Yılmaz, age, C. 4, s. 312.

Uşşâkîzâde'ye ait olduğu bildirilen bir *Siyerü'n-Nebî* üzerinde yüksek lisans tezi hazırlanmıştır.[1] Söz konusu eserin ikisi de 1308 (1891) tarihinde İstanbul'da Matbaa-i Osmâniye'de olmak üzere iki baskısı mevcuttur.

Siyerin ilk baskısı 675 sayfadır. İçindekileri bildiren iki sayfalık fihristin ardından, Sultan II. Abdülhamid devrinde basıldığı belirtilerek asıl nüshasından yazarın kaleme aldığı şekliyle imlâsına da dikkat edilerek basıldığı bilgisi yer almaktadır. Basmanın sonunda ise bir ketebe kaydı vardır. Kayıtta basım işinin 1308 senesinin Cemâziyelevvel ayının ortalarında tamamlandığı bildirilerek "Ketebehü'l-fakîr es-Seyyid Mustafâ Nazîf eş-şehîr bi-Kadırgavî min telâmiz-i Hüseyn Efendi el-'arîf bi-Baltacı-zâde" ibaresi yazılmıştır. Ketebe kaydından yola çıkarak eserin Seyyid Mustafa Nazîf Efendi'ye ait olabileceği iddia edilebilir. Ancak ketebe kayıtlarında kimi zaman metnin müellifinin kimi zaman da metni çoğaltan kişinin ismi yazıldığı bilgisini dikkate alırsak ortada bir karışıklığın olduğu görülecektir.[2] Ayrıca Seyyid Mustafa Nazîf Efendi'nin hattat olduğu göz önünde tutulduğunda, bu iddianın yerinde olduğu müşahede edilecektir.

Eserin ikinci baskısı 647 sayfadır. Yüksek lisans tezine konu olan bu metindir. Bu baskıda metnin kenarlarına mensûr bir Seyyid Battal Gâzî menkıbesi yazılmıştır. Eserin başında iki sayfalık bir fihrist yer almaktadır. Bu baskısında birinci basımdan farklı olarak zahriye olarak nitelendirebileceğimiz sayfadaki kayıtla metnin sonundaki ketebe kaydına yer verilmemiştir. *Fâ'ilâtün Fâ'ilâtün Fâ'ilün* kalıbıyla, mesnevi nazım şekliyle yazılan *Siyerü'n-Nebî*, harekeli bir metindir. Manzum bir siyer olan eser, edebiyat tarihimizde kaleme alınmış en hacimli siyerlerdendir. Tamamı 14617 beyti hâvîdir ve 117 alt bölümden oluşmaktadır.

Besmele, hamdele ve salvelenin ardından Hz. Peygamber'in doğumundan evvel zuhûr eden hadiselerin anlatılmasıyla başlayan siyer, Hz. Peygamber'in vefatının anlatıldığı kısımla sona ermektedir.

---

1 Mehmet Erdem, (hzl.), Seyyid İbrahim Hasîb Uşşâkîzâde'nin Siyerü'n-Nebî'si, Fırat Üni., SBE, Basılmamış YL Tezi, Elazığ 2000.Tezi hazırlayan kişi, neye istinâden söz konusu siyeri Uşşâkîzâde'ye mâl ettiğini bildirmeksizin doğrudan "metnin Uşşâkîzâde'ye ait olduğunu tespit ettik" diyerek bahsi geçiştirmiştir. Eserin sayfa sayısı, fasıl sayısı da yanlış bildirilmiş; beyit sayısına dair hiç bir bilgi verilmemiştir. Bkz. Mehmet Erdem, agt, s. XXVIII.

2 Abdulkerim Abdulkadiroğlu, "Edebiyatta Metodoloji Açısından El Yazmaları ve Nadir Eserler Üzerine Notlar", Kültürümüzden Esintiler, Anıl Matbaa ve Ciltevi, Ankara 1997, s. 546.

Kitabın Uşşâkîzâde Hasîb'e ait olduğu bilgisi şüphelidir. Hem eserin başında bulunan ön sözde hem de metnin içinde, eseri kaleme alan kişiye dair hiçbir kayıt yoktur. Ayrıca eser üzerinde yapılan ayrıntılı incelemede Uşşâkîzâde'nin mahlası olan Hasîb'e rastlanmamıştır.

Bütün bu bilgilerden sonra ihtiyâten metnin başından ve sonundan birkaç beyit vererek bahsi kapatmak isteriz:

Evvelâ ism-i Hak'ı yâd idelim
Söze andan sonra bünyâd idelim

İsm-i Hak'dır her iş üzre ibtidâ
Andan oldı ibtidâ vü intihâ

İsm-i zâtu'llâh Rahmânü'r-Rahîm
Cümle ismin câmi'idir ey Hakîm

İsm-i Hak'dır sonra dinle şöyle kim
Gerçi sözdür söylediğim illâ kim[1]

***

Cümleten şehr oldı giryân ağladı
Yandı cânlar oldı büryân ağladı

Cümle ensâr zârılıklar itdiler
Döndiler pes evlerine gitdiler

Geçdi Sıddîk yerine oldı imâm
Bu kitâb hem burada oldı tamâm

Hak Çalab ol kişiyi dil-şâd ide
Kim yazanı Fâtiha'yla yâd ide[2]

1 *Siyerü'n-Nebî*, Matba'a-i Osmâniye, İstanbul 1308 (1. baskı) s. 2; *Siyerü'n-Nebî*, Matba'a-i Osmâniye, İstanbul 1308 (2. baskı) s. 2.

2 *Siyerü'n-Nebî*, Matba'a-i Osmâniye, İstanbul 1308, (1. baskı) s. 675; *Siyerü'n-Nebî*, Matba'a-i Osmâniye, İstanbul 1308 (2. baskı) s. 647.

### 4. Diğer Eserleri

Divan tertip edip etmediği hususunda herhangi bir malumatın bulunmadığı Seyyid İbrâhîm Efendi, şiirlerinde Hasîb mahlasını kullanmıştır. *Büyük Türk Klâsikleri*'nde sehven şairin divanı olduğu bildirilmiş ve Çorumîzâde Seyyid Mehmed Hasîb'in şiirleri Uşşâkîzâde Hasîb'e mâl edilmiştir.[1] Kütüphane kayıtları ve kataloglarda yapılan ayrıntılı taramalarda bazı mecmualar içinde Hasîb mahlaslı şairlere ait şiirler tespit edilmiştir. Ancak bunlardan hangilerinin Uşşâkîzâde Hasîb'e, hangilerinin Hasîb mahlaslı diğer şairlere (Mü'minzâde Ahmed Hasîb, Hasîb-i Üsküdârî, Çorumîzâde Seyyid Mehmed Hasîb) ait olduğunu tespit edebilmek oldukça güçtür.

Şairin günümüze ulaşan ve ona ait olduğu kesin olarak bilinen şiirler sınırlıdır. İlk olarak Şeyhî'nin *Vekâyi'ü'l-Fuzalâ*'sında yer alan bu beyitler, muhtemelen buradan alınarak Sâlim, Râmiz, Mehmed Tevfik, Nâil Tuman gibi biyografi yazarlarınca zikredilmiştir:

Şevk-ı ruhsârunla dâgım sînem üzre küllenür
Rûyunu gördükçe cânâ murg-ı dil bülbüllenür

Ayş-ı vasla benzemez gerçi gam-ı fürkat hele
Fikr-i la'l-i yâr ile hûn-âbe-i dil müllenür[2]

Yukarıda anılan kaynaklardan farklı olarak İsmâil Belîğ, Hasîb'in farklı bir şiirinden bir beyit örnek verir:

Gönül yan bâri kurtul tâb-ı rûy-ı âteşîninden
Rehâ mümkin değül zîrâ ki zülf-i çîn çîninden[3]

Bu beytler hâricinde Hasîb'in şiir örneklerine *Zeyl-i Şakâ'ik*'ta rastlanmaktadır. Mukaddime kısmında yer alan ve Ali Paşa'ya medhiye niteliğinde olan bu manzume üç beyttir:

**Nazm** O düstûr-ı Aristo-akl ü İskender-salâbet kim
Umûr-ı dîn ü devletde dinilmez bezl-i makdûrı

1 Haluk İpekten, vd, "XVIII. yy. Divan Nazmı", *Büyük Türk Klâsikleri*, Ötüken-Söğüt Yay., İstanbul 1987, s. 212-13.
2 Şeyhî, age, C. III, s. 567; İnce, age, s. 286; Erdem, age, s. 75; Oğraş, age, s. 113; Zübeyiroğlu, agt, s. 253; Tuman, age, s. 816.
3 Abdulkadiroğlu, İsmail Beliğ, *Nuhbetü'l-Âsâr Li-Zeyli Zübdetü'l-Eş'âr*, s. 68.

Şeref-bahş-ı vezâret mesned-efrûzı cihân-bânî
Nizâmü'l-mülk ü 'ahd-ârâyiş-i âyin-i destûrı

Vezîrân-ı zamânun şân u şevketle ser-efrâzı
Müşîrân-ı cihânun hüsn-i tedbîr ile meşhûrı

*Zeyl-i Şakâ'ik*'ın mukaddime kısmının sonunda yer alan bir rubâîde eserini yazmaya başladığını bildirerek Allah'a, zeylini tamamlama fırsatı vermesi için dua etmektedir:

**Rubâî** Yâ Rab bu dil-i hazîni şâdân eyle
Ben bende-i girye-kârı handân eyle
Tezyîline zeylün çün eyledüm çün
Encâmını da kerem kıl ihsân eyle

*Zeyl-i Şakâ'ik*'ın hâtime kısmında da şu gazel yer almaktadır:

**Gazel** Hemîşe bûy-ı devlet bezmüne anber-feşân olsun
Vücûdun zînet-efzâ-yı gülistân-ı cihân olsun

Talebkârân-ı maksad bûs-ı dâmânunla kâm alsun
Senünle mihnet-âbâd-ı felek bâğ-ı cinân olsun

Der-i devlet-medârundan teveccühkâr seviyy-i gül
Murâdın bulmasun bülbül gibi bâ-sad figân olsun

Budur her dem du'âsı bu Hasîb'ün izz ü devletle
Sabâ-yı müşksâz yiründe rahş-ı gül-inân olsun

Müşîr Abdullah Paşa'nın Feyzullah Efendi için kaleme aldığı *Kasîde-i Bâiyye* ismiyle bilinen şiire Haremeyn müfettişi Abdülbâkî Efendi "Şerh-i Ülker" adında bir şerh kaleme almıştır. Bu şerhe devrin önde gelen ulemâsından Mirzâzâde Efendi ve Edirneli Efendi'nin yanı sıra Uşşâkîzâde Seyyid İbrâhîm Hasîb Efendi de Arapça bir takriz kaleme almıştır:

ان أبهى ما عقدت عليها الحناصر والأبهام و أعلا ما نصبت للشوق من الألوية و الأعلام أدب أديب حار قصبات البرهان ببدائع بيانه و حكمة حكيم حرى ينابيعها من قبله على لسانه أظهر فى هذا الشرح خلاصته جواهر العربية بالسبك و كشف بأيدى القريحة

قناع الشك حيث أجاد و أفاد و بنى على سلك السداد فطوبى لهذا الفاضل اللبيب و الشارح الالمعى الاديب يغبطه الناس على سلامة قريحة و يتعجب من بديهته بلغه الله تعالى بالخير أماله بالنبى محمد و آله و ليكتف بهذا القدر اليسير فان القليل على الكثير[1]

حرره الفقير السيد ابراهيم الشهير بعشاقىزاده [2]

## D. Edebî Şahsiyeti

### 1. Şairliği

Uşşâkîzâde Seyyid İbrâhîm Hasîb'in edebî şahsiyetiyle alâkalı biyografik kaynaklar övgü dolu ifadeler yer almaktadır. Şairliği hususunda bilinenler ise oldukça sınırlıdır. Çağdaşı Sâlim, Hasîb'in şiirlerini latif ve zarif bulduğunu ifade ederek temiz hayallerle yüklü olduğunu belirtir.[3] Râmiz de Hasîb'in inciler saçan şiirlerini beğendiğini bildirerek şiir yazma kudretinin yüksek ve benzersiz olduğunu söyler.[4]

### 2. Nâsirliği

Hasîb şiirlerinden ziyade nesirleriyle, bilhassa *Zeyl-i Şakâ'ik*'ı ile tanınmaktadır. Şeyhî dâhil bütün biyografi yazarları, Hasîb'in *Zeyl-i Şakâ'ik*'ını takdir ederek onun usta bir nâsir olduğu görüşünde birleşmişler ve bu hususta övgü dolu ifadeler sarf etmişlerdir. Şeyhî, bu zeylin "inşâ-yı dil-pezîr" ile Râmiz "el-fâz-ı belâgat" ile yazıldığını; Sâlim ise zeylin "nâzik ve latîf" olduğu dile getirmiştir.[5]

---

1 "Kıymetinden dolayı el üstünde tutulanların en değerlisi ve şevk ile dikilen sancak ve alemlerin en yücesi, eşsiz açıklamalarıyla bürhan kasabalarını fetheden edîbin edebiyatı ile önceki kaynakları kendi üslubuyla araştıran hakîmin hikmetidir. Bu şerhte Arapçanın cevherlerini bir düzen ile ortaya çıkarmış ve araştıran ellerle şüphenin örtüsünü kaldırmıştır. Şöyle ki iyi bir iş çıkarmış, meramını tam ifade etmiş ve yapısını sağlam bir şekilde oluşturmuştur. Şu akıllı, fazilet sahibi, edîb, zekî şârihe ne mutlu ki insanlar ona kıskanma olmaksızın gıbta eder; onun açıklığına şaşırır. Allah o kimseyi hayra ulaştırsın ve onu peygamberi Muhammed'e (s.a.v.) ve âline kavuştursun. Bu kadarı yeterli görülsün; azımız çoğa sayılsın."

2 Gündoğdu, age, s. 598.

3 İnce, age, s. 286.

4 Erdem, *Râmiz ve Âdâb-ı Zurafa*'sı, s. 75.

5 Şeyhî, age, s. 567; Erdem, *Râmiz ve Âdâb-ı Zurafa*'sı, s. 75; İnce, age, s. 286.

# ÜÇÜNCÜ BÖLÜM

# *ZEYL-İ ŞAKÂ'İK*

## A. Zeylin Adı Meselesi

*Şakâ'iku'n-Nu'mâniyye* tercüme, telhis ve zeyillerinin hemen hemen tamamının müstakil bir ismi varken Uşşâkîzâde'nin kaleme aldığı zeylin özel bir adı yoktur. Derviş-meşrep bir yaratılışa sahip olan yazar diğer mensur eseri *Tarih*'inde olduğu gibi *Zeyl*'ine de müstakil bir isim vermemiştir. Bu sebepten ötürü eserin adlandırılmasında çeşitli sıkıntılar mevcuttur. Yazar, zeylin içinde kitabının adına dair herhangi bir bilgi vermemiştir. Kütüphane fişlerinde, kataloglarda ve eserin mevcut nüshalarında çeşitli adlandırmalar yer almaktadır:

### 1. Kütüphane Fişleri ve Kataloglarında Eserin Adı

Müstakil adları bulunmayan eserlerin kütüphane fişlerindeki isimlendirmelerinin çoğu, eserlerin mahiyeti dikkate alınarak hazırlanmaktadır. Kütüphane fişlerini tanzim edenler Uşşakîzâde'nin zeyli hakkında şu adlandırmaları yapmışlardır:

- *Zeyl-i Hadâiku'l-Hakâyık*[1]
- *Zeyl-i Zeylü'ş-Şakâyiki'n-Nu'mâniyye*[2]
- *Zeyl-i Zeyl-i Şakâi'k-i Nu'mâniyye*[3]
- *Zeylü Zeylü'ş-Şakâyiki'n-Nu'mâniyye*[4]
- *Şakâ'ik Zeylinin Zeyli*[5]
- *Zeylü'z-Zeyl 'Alâ Şakâi'ki'n-Nu'mâniyye*[6]

---

1 Bkz. Es'ad Efendi 2438'de kayıtlı Uşşâkî-zâde Târîhi.
2 Bkz. Hâfid Efendi 242.
3 Bkz. Çelebi Abdullah 260.
4 Bkz. Râgıp Paşa 1009.
5 Bkz. Hamidiye 943.
6 http://www.yazmalar.gov.tr/eser/zeyluz-zeyl-ala-sakaikin-numan%C3%AEye/123258 :
http://www.yazmalar.gov.tr/eser/zeyluz-zeyl-ala-sakaikin-numan%C3%AEye/123262 ;
http://www.yazmalar.gov.tr/eser/zeyluz-zeyl-ala-sakaikin-numan%C3%AEye/123264 ;
http://www.yazmalar.gov.tr/eser/zeyluz-zeyl-ala-sakaikin-numan%C3%AEye/123268 ;
http://www.yazmalar.gov.tr/eser/zeyluz-zeyl-ala-sakaikin-numan%C3%AEye/125824 ;

- *Şekâ'ik-i Nu'mâniyye Zeyli*[1]
- *Zeyl-i Hadâ'iku'l-Hakâyık Fî Tekmileti'ş-Şakâ'ik*[2]

## 2. Zeylin Nüshalarında Eserin Adı

Yazarı tarafından özel bir isim verilmeyen eserlere, gerek hattatlar gerek okuyucular tarafından eserin muhtevasına uygun adlandırmalar yapılmıştır. Uşşakîzâde'nin zeylinin nüshalarında şu isimlendirmeler bulunmaktadır:

- Revan 1444'te kayıtlı yazmanın zahriyesinde eserin adı "Târih-i Zeyl 'ale'l-Atâyî li-Uşşâkî-zâde es-Seyyid İbrâhîm Efendi",

- Gâzî Hüsrev Kütüphanesi'nde kayıtlı yazmanın zahriyesinde "Zeyl-i Uşşâkî-zâde",

- Hamidiye 943 numarada kayıtlı nüshanın başında "Zeyl-i Zeyl-i Şakâ'ik li-Uşşâkî" ve "Kitâb-ı Zeyl-i Şakâ'ik"

- Hâfid Efendi 242 numarada kayıtlı nüshanın başında, sonradan farklı bir hatla yazıldığı belli olan bir şekilde "Zeylü Zeyli'ş-Şakâ'ik li-Uşşâkî-zâde" ismi kayıtlıdır.

Bunların dışında yazarın kaleme aldığı *Târîh-i Uşşâkîzâde*'de, zeyle atıf yapması gerektiği durumlarda kullandığı adlandırmalar ise şu şekildedir:

- el-Mevlâ Abdu'llâh. *Tekmile-i Zeyl*'de muntazam simât-ı tahrîr olan mürebbî-i …[3]

- el-Mevlâ Ahmed. Tercemeleri *Tekmile-i Zeyl*'de sebk iden …[4]

- el-Mevlâ Fethu'llâh. *Tekmiletü'z-zeyl*'de tabaka-i Ahmed Hân-ı Sânî …[5]

- … âheng-i dârü'l-mülk-i Sitanbul ve kırk iki târîhinde tercemeleri *Zeylü'z-zeyl*'de mâr …[6]

- … Tercemesi *Zeylü'z-zeyl*'de mâr Şeyhü'l-İslâm Burusî …[7]

Görüldüğü üzere zeylin adlandırılması hususunda çok farklı görüşler mev-

1 Bkz. İstanbul Üni. Nadir Eserler Ktp. TY.6191.

1 http://www.yazmalar.gov.tr/eser/zeyl-i-hadaikul-hakaik-f%C3%AE-tekm%C3%AEletis-sakaik/95075 http://www.yazmalar.gov.tr/eser/zeyl-i-hadaikul-hakaik-f%C3%AE-tekm%C3%AEletis-sakaik/95076 http://www.yazmalar.gov.tr/eser/zeyl-i-hadaikul-hakaik-f%C3%AE-tekm%C3%AEletis-sakaik/109708 [erişim tarihi: 28.07.2017]

3 Gündoğdu, age, s. 202.

4 Gündoğdu, age, s. 204.

5 Gündoğdu, age, s. 428.

6 Gündoğdu, age, s. 420.

7 Gündoğdu, age, s. 426.

cuttur. Ayrıca bizzat Uşşâkîzâde tarafından bile zeyil farklı isimlerle anılmıştır. Bütün bu adlandırmaları göz önünde bulundurarak hem eserin mahiyetini yansıtması hem de aynı adla bilinen Atâyî'nin zeylinden[1] ayırmak maksadıyla bu kitabın adı, Uşşâkîzâde Hasîb'in *Zeyl-i Şakâ'ik*'ı şeklinde belirlenmiştir.

## B. Eserin Yazım Tarihi

Yazar, eserinin mukaddimesinde zeylin yazım tarihiyle alâkalı olarak bazı bilgiler vermektedir. Öncelikle *Şakâ'iku'n-Nu'mâniyye* yazarı Taşköprîzâde'yi anarak onun eserinin 965 (1558) tarihine kadar yaşamış ulemânın biyografilerini ihtiva ettiğini bildirmiştir. Bunun ardından Nev'îzâde Atâyî'nin Arapça olan bu eseri, Türkçe olarak 965'ten 1042'ye (1633) kadar yaşamış âlimlerin tercüme-i hâllerini yazarak tekmil ettiğini belirtir:

"vaktâ ki *Şakâ'ik-ı Nu'mâniyye* sâhibi fâzıl-ı muhakkik ve kâmil-i müdekkik merhûm Taşköprî-zâde Efendi devlet-i 'aliyye-i hâkâniyye ve saltanat-ı seniyye-i 'Osmâniyye lâ-zâlet mü'eyyede bi't-te'yidâti's-Sübhâniyye'de engüştnümâ-yı i'tibâr olan 'ulemâ-yı 'izâm ve meşâyih-ı kirâmun tokuz yüz altmış beş târîhine gelince âsâr-ı cemîle ve ahbâr-ı celîlelerini ihbâr-ı sikât ile keşîde-i silk-i tahrîr ü isbat idüp ba'dehu 'andelîb-i nagme-senc-i gülzâr-ı 'irfân 'Atâyî-i Nev'î-zâde *ca'alal'lâhu sa'yehu zâdehu* ol mecelle-i 'ibret-meşhûnı zebân-ı Türkî ile tezyîl ve târîh-i mezkûrdan bin kırk iki sâline gelince"[2]

Müellif, 1111 (1699) tarihine gelindiğinde şöhretli olan âlimler ve itibar sahibi şeyhlerin unutulmaya yüz tutmuş hayat hikâyelerini yazmaya başladığının, Şeyhülislâm Seyyid Feyzullah Efendi tarafından duyulduğunu bildirir. O, şeref sahibi kimselerin adlarının unutulması, insaf dairesinin dışında ve seleflerin âdetine muhalif olduğu düşüncesinden hareketle, bu zümrenin tercüme-i hâlini, bulundukları mertebeleri ayrıntılı bir şekilde ve sade bir dille yazması hususunda görevlendirildiğini anlatır:

"sonra sene ihdâ 'aşere ve mi'e ve elf târîh-i meymenet-âsârına gelince şöhret-şi'âr ve 'ibret-disâr olan fuzalâ-yı 'izâm ve meşâyih-ı fihâmun ahvâl-i sâlifeleri bi'l-cümle güm-şüde-i tâkçe-i nisyân mertebesinde kaldıysa bu 'abd-i fakîr-i şikeste-bâl ve dâ'î-i hakîr-i perîşân-hâl es-Seyyid İbrâhîm bin es-Seyyid 'Abdü'l-bâkî el-med'ûv bi-ibni'l-'Uşşâkî mâ-bihi'l-i'tibâr-ı zümre-i dânişverân

1 Her ne kadar Atâyî'nin zeylinin müstakil bir ismi bulunsa da eser, daha çok "Zeyl-i Atâyî" ve "*Zeyl-i Şakâ'ik*" adlarıyla bilinmektedir.

2 *Zeyl-i Şakâ'ik*, vr. 1b.

ve sebeb-i tezkâr-ı nâm-ı fezâ'ilmendân olan tevârîh-i eslâf ve kasas-ı eşrâfa bi'l-cümle mâ'il ve fi'l-cümle ahvâl ü âsârların beyâna kâbil oldugum sâbıkâ mesned-ârâ-yı sadr-ı fetvâ ve revnak-efzâ-yı destgâh-ı lutf u 'atâ 'ukde-güşâ-yı müşkilât-ı müslimîn ve kâr-fermâ-yı umûr-ı dîn cûy-bâr-ı fazl ü ma'ârif çeşmesâr-ı fevâzıl u 'avârif hˇâce-i şehriyâr-ı cihân ve mu'allim-i sultân-ı zamân Seyyid Feyzu'llâh Efendi ibn Seyyid Mehemmed Efendi hazretlerinün resîde-i sâmi'a-i hakâ'ik-şinevleri olmagla ol tâ'ife-i celîlenün nâm-ı nâmî ve zât-ı girâmîleri mütevârî-i perde-i nisyân olması bîrûn-ı dâ'ire-i insâf ve muhâlif-i de'b-i eslâf oldugı fikr-i rezîn ve re'y-i savâb-karînleri olmagla ol zümre-i 'âliye ve cümle-i sâmiyenün evsâf u menâkıbların ve fazl ü i'tibârda merâtiblerin bî-tekellüfâne inşâ ile tahrîr ü beyân ve merhûm-ı mezbûr 'Atâyî Efendi evâhir-i zeylinde tebyîn eyledügi fuhûl-i kirâmun 'unvân-ı merâtib ü ahvâllerin tafsîl üzere beyân ve tekaddüm-i zamân-ı vefeyâtlarını tertîb ile *Zeyl-i 'Atâyî*'yi tezyîl ü teznîb itmemüz husûsında bu hakîr-i kalîlü'l-bizâ'ati şeref-bahş-ı hitâb u işâret idüp miyân-ı ma'ârifmendândan ifrâz ve hilâl-i emsâl içre ser-efrâz buyurmalarıyla bi-isti'âneti'l-Meliki'l-hâdî ol emr-i celîle mütesaddî olup …" [1]

Uşşâkîzâde zeylinin hatime kısmında da eserin tamamlanış yılı üzerine bir tarih düşürmüştür:

"Anun ihtitâmına târîh-i tâm
Bu lafz ile düşdi *hatemnâ bitîb* sene 1114"[2]

Ayrıca yazar, tarihinde de zeylini dört senede tamamladığını bildirmektedir.[3] Şeyhî, Uşşâkîzâde'nin 1114 Şevvâl'inde (Mart 1703) Şeyhülislâm Feyzullah Efendi tarafından zeyil yazmakla görevlendirildiğini bildirse de bu, zeylin tamamlanma tarihidir.[4] 1699'da zeylini yazmaya başlayan Uşşâkîzâde 1703 yılında eserini tamamlamıştır.

### *Zeyl-i Şakâ'ik*'ın Te'lîf Aşamaları

Biyografik eserlerin te'lîf süreçleri diğer türdeki metinlere nisbetle çok daha uzun dönemleri kapsamaktadır. Yazar, uzun yıllar boyunca topladığı biyografik malzemeyi belli bir tertip içinde yazıya döker. Tebyiz edilme süreci tamamlandıktan sonra bile biyografi yazarı, temin ettiği yeni bilgilerle eserini zenginleştirir ve geliştirir.

1 *Zeyl-i Şakâ'ik*, vr. 1b.
2 *Zeyl-i Şakâ'ik*, vr. 373a.
3 Gündoğdu, age, s. 654.
4 Şeyhî Mehmed Efendi, age, s. 566.

*Zeyl-i Şakâ'ik*'ın yazarı Uşşâkîzâde Hasîb Efendi de uzun zamandır topladığı bilgileri tanzim ve tertip ederek kitabının te'lîfini dört yılda tamamlamıştır. *Zeyl-i Şakâ'ik* nüshalarının ayrıntılı mukayeseleri sonucu, metnin üç farklı te'lîf aşaması neticesinde son hâlini aldığı tespit edilmiştir.

**a. İlk Te'lîf Aşaması**

*Zeyl-i Şakâ'ik*'in ilk yazım aşaması, eserin hâtimesinde de kaydedildiği üzere 1114/1702 yılında tamamlanmıştır. Edirne Vak'ası'ndan çok kısa bir müddet evvelinde yazımı tamamlanan, henüz müsvedde hâlinde bulunan metin tebyiz edilememiş ve Seyyid Feyzullah Efendi'ye sunulamamıştır. Seyyid Feyzullah Efendi'ye ithaf edilen ve merhum şeyhülislâma yönelik tumturaklı ve tantanalı ifadelerin, süslü bir mensur medhiyenin yer aldığı müsvedde metin daha sonradan çoğaltılmıştır.

Eserin mevcut nüshalarından İstanbul Üni. TY. 6191, Ragıp Paşa 1009, Çelebi Abdullah 260, Gazi Hüsrev Ktp. 168 numarada kayıtlı metinler, zeylin ilk te'lîfinden çoğaltılmıştır. Seyyid Feyzullah Efendi'ye ithaf edilen metnin mukaddimesi şu şekildedir:

"Sipâs-ı fesâhat-karîn ve sitâyiş-i belâgat-rehîn, emânî-dihende-i cihâniyân, rûzî-bahşende-i 'âlemiyân, cenâb-ı Yezdân-ı gaybdân, dergâh-ı refî' ve bârgâh-ı münîfine şâyestedür ki hey'et-i vücûd-ı insânı zîb-i hikmet ü 'irfân ile ârâste ve zîver-i bedâyi'-i me'ânî ve huliyy-i beyân ile pîrâste ve hıyâz-ı riyâz-ı kulûb-ı fuzalâyı zülâl-i Kevser-misâl fazl ü kemâl ile meşhûn ve hadâ'ik-ı revâ'ık-ı elsine-i bülegâyı ezhâr-ı gûn-â-gûn-ı şi'r ü inşâ ile behîc-i safâ-nümûn eyledi ve dürûd-ı nâ-ma'dûd ve tahiyyet-i nâ-mahdûd ol nûr-ı hadeka-i evvelîn ü âhirîn ve nûr-ı hadîka-i 'ilm ü yakîn ve çâr-bâliş-nişîn-i serîr-i ﴿وَمَا مُحَمَّدٌ إِلاَّ رَسُولٌ قَدْ خَلَتْ مِن قَبْلِهِ الرُّسُلُ﴾[1] cenâbına sezâvârdur ki[2] علماء أمّتي كأنبياء بني إسرائيل mazmûn-ı münîfi tamgasıyla kâlâ-yı 'ilm-i şerîfi tervîc ve ol tâc-ı ibtihâc ile ashâb-ı fezâ'ili tetvîc eyledi.

1 Kur'ân-ı Kerîm, Âl-i İmrân, 3/ 144, "Muhammed, ancak bir peygamberdir. Ondan önce de peygamberler gelip geçmiştir."

2 Hadîs-i Şerîf, "Ümmetimin âlimleri, İsrailoğullarının peygamberleri gibidirler." Aclûnî, *Keşfü'l-hafâ*, Beyrut 1318/1997, C. 2, nu:1744; Mehmet Yılmaz, *Kültürümüzde Âyet ve Hadisler*, Kesit Yay., İstanbul 2013, s. 651.

**Şi'r**

حبيبُ إلهِ الخلق خاتَمُ رسله
وصفوة ربّ العالمين من معدن الصفا
محمّد المحمود فيما أتى به
وفي ذاته كلّ الكمال تألّفا[1]

Ve dahi ol müşâhid-i 'âliyye mu'âhid-i sâmiye ashâbına şâyândur ki her biri ahter-i burc-ı şerî'at-ı garrâ ve gevher-i dürc-i tarîkat-ı zehrâ olup eyyâm-ı sa'âdet-encâmları metâli'-i envâr-ı hidâyet ve mekâtı'-ı âsâr-ı dalâlet oldugını zâhir ü bâhirdür.

Ba'd-ez-în vaktâ ki *Şakâ'ik-ı Nu'mâniyye* sâhibi fâzıl-ı muhakkik ve kâmil-i müdekkik merhûm Taşköprî-zâde Efendi ki nakd-i 'ömr-i girân-mâyesin fünûn-ı şettâ nahvine sarfla pirâye-i sımt-ı sütûr eyledügi mürvârîd-i me'ânî-i pür-nûr, lem'a-firûz u dîde-i şu'ûr ve bâ'is-i efzâyiş-i behcet ü hübûr, der-i devlet-i 'aliyye-i hâkâniyye ve saltanat-ı seniyye-i *'Osmâniyye lâ-zâlet mü'eyyede bi't-te'yîdâti's-Samedâniyye ve mâ bi-rahati mü'ekkedü bi't-te'kîdâti's-Sübhâniyye*'de engüşt-nümâ-yı i'tibâr olan 'ulemâ-yı 'izâm ve meşâyih-ı kirâmun tokuz yüz altmış beş târîhine gelince âsâr-ı cemîle ve ahbâr-ı celîlelerini ihbâr-ı sikât ile keşîde-i silk-i tahrîr ü isbat idüp ba'dehu 'andelîb-i nagme-senc-i gülzâr-ı 'irfân 'Atâyî Nev'î-zâde *ca'alal'lâhu sa'yehu zâdehu*[2] ol mecelle-i 'ibret-meşhûnı zebân-ı Türkî ile tezyîl ve târîh-i mezkûrdan bin kırk iki sâline gelince tekmîl itdükden sonra sene ihdâ 'aşere ve mi'e ve elf târîh-i meymenet-âsârına gelince şöhret-şi'âr ve 'ibret-disâr olan fuzalâ-yı a'lâm ve meşâyih-ı fihâmun ahvâl-i sâlifeleri bi'l-cümle güm-şüde-i tâkçe-i nisyân mertebesinde kaldıysa bu 'abd-i fakîr-i şikeste-bâl ve dâ'î-i hakîr-i perîşân-hâl es-Seyyid İbrâhîm ibn es-Seyyid 'Abdü'l-bâkî el-med'ûv bi-ibni'l-'Uşşâkî mâ-bihi'l-i'tibâr-ı zümre-i dânişverân ve sebeb-i tezkâr-ı nâm-ı fezâ'ilmendân olan tevârîh-i eslâf ve kasas-ı eşrâfa bi'l-cümle mâ'il ve fi'l-cümle mâ'il ve ahvâl ü âsârların beyâna kâbil olmagla el-hâl revnak-efzâ-yı sadr-ı fetvâ ve mesned-ârâ-yı takvâ, hayr-hˇâh-ı devlet-i 'uzmâ, 'avn ü penâh-ı dîn ü dün-

1 "Mahlûkatın İlahının habibidir, resullerin sonuncusudur.
Âlemlerin rabbinin safa madeninden olan safvetidir.
O övülmüş olan Muhammed'dir.
Tüm kemâlâtı kendinde toplamıştır."

2 "Allah onun sa'yini onun azığı yapsın."

yâ, müşkil-güşâ-yı dakîka-bîn, kâr-fermâ-yı umûr-ı dîn, bî-dirîg sâz-ı nakd-i ʻinâyet, mebzûl-kün-i simât-ı mekrümet:

**Şiʻr**

أدام إله الخلق دولته التي
تفوز الورى في ظلها بالمآرب [1]

Ferîdü'd-dehr, vahîdü'l-ʻasr, hâvi'l-fürûʻ ve'l-usûl, tavi'l-menkûl ve'l-maʻkûl, zü'l-cûd ve'l-kerem ʻale'l-ıtlâk, sâhibü'l-merâhim ve'l-eşfâk.

**Şiʻr**

كريمٌ مُحَيَّاه لنا متبسِّم
حديث الندى عن بشره يروى

مكارمُه مثل السُّلاف لطافةً
وإنّي بها نَشْوانُ لا أجد الصحوى [2]

Keşşâf-ı muʻdilât-ı hakâ'ik, miftâh-ı künûz-ı dekâ'ik, mecmaʻ-ı bihâr-ı efdâl, menbaʻ-ı ʻuyûn-ı kemâl, zû-i sirâc-ı ictihâd, meşʻal-i râh-ı sedâd ve cûybâr-ı fezâ'il ü maʻârif, çeşme-sâr-ı fevâzıl u ʻavârif, hˇâce-i şehriyâr-ı cihân ve muʻallim-i sultân-ı zamân, veliyy-i niʻam-ı ʻâlem, kâsım-ı erzâk-ı ümem, hâsim-i mâdde-i işkâl, kâtıʻ-ı ʻurûk-ı cidâl, bürhânü'l-ʻulemâ, sultânü'l-fuzalâ, sâhibü't-tahkîkâti'l-fâ'ika ve't-tahrîrâti'r-râ'ika, zü'n-nesebi't-tâhir ve'l-hasebi'l-fâhir, *nâsıbu hıyâmi'r-râhati ʻale'l-müslimîn ve mü'eyyidu mebânî'ş-şerîʻati ve'd-dîn*, masdar-ı efʻâl-i hayr, maktaʻ-ı âsâr-ı şer, matlaʻ-ı envâr-ı ʻilm, maşrık-ı hûrşîd-i hilm.

**Şiʻr**

هوالكامل الجَحْجاح علامة الورى
جليس العلى مولى المنى و الرغائب

هو الالمعى اللوذعى القُماقِم
الحُلاحِل ذوالمجد الكريم الضرائب

هوالسند الكرّام ذوالعز والحيا
هوالسيد الحِزقِ الرفيع المراتب

هوالماجد الصنديد والمصقع الندى
هوالعون للعبد الأسير الكرائب

---

1 "İnsanların, gölgesinde geçimlerini kazandıkları onun devletini Allah daim eylesin."

2 "O kerim bir zattır, çehresi bize karşı hep mütebessimdir.
Konuşması tatlı, yüzü nurludur.
Onun üstünlükleri şarap gibi latiftir.
Ben onunla kendime gelemeyecek kadar sarhoşum."

هوالفاضل المحمود فى كل فعله
هوالمِدره النحرير معطى المواهب

هوالعالم السُّرسُور ذوالفضل والتقى
خلاصة خلق الله حاوى المناقب [1]

Şeyh-i meşâyihu'l-İslâm, müftî'l-halâ'ik ve'l-enâm es-Seyyid Feyzu'llâh bin es-Seyyid Mehemmed Efendi:

**Şi'r** أطال إله العالمين بقائه
وأولاه ما يهواه في دهره عفوا [2]

hazretleri ki zamân-ı sa'îd ve evân-ı hamîdlerinde cümle-i 'ibâd u bilâd mutma'innü'l-fu'âd, müttekâ-yı zer-keş-i 'inâyetlerine istinâd ile makzi'l-murâd olup husûsâ ashâb-ı tarîk âmâl-i hilye-i fezâ'il ile muhallâ ve zamîr-i âyîne-nazîrleri envâr-ı 'ulûm ile mücellâ olmışdur.

**Şi'r** لقد جلّ عن طوق الثنا مجد فضله
وضاق القوافي فالبلاغة أن يطوى [3]

**Beyt** 'Arsa-i medh ü senâsın bulamaz pâyânın
Yek-i endîşe eger bin yıl olursa pûyân

**Şi'r** يهنّيه الأنام بعود سعده
ولكنّي أهنّيهم بذاته

---

1 "O kavminin ulusu, kâmil kişidir, insanların en bilgilisidir.
Kendisiyle oturulacak değerli birisi, ümitlerin ve isteklerin mevlâsıdır.
O dâhi, önde gelen âlimdir.
Mecd ve kerem sahibidir.
O hayâ ve izzet sahibi kerim bir dayanaktır.
Kadr ve kıymeti büyük bir efendidir.
O mecd sahibi bir âlim ve belâgat erbabıdır.
Felaketzede esir kula yardım eden odur.
Tüm fiillerinde övülen faziletli kişi odur
İnsanlara çokça hibe eden büyük dâhi odur.
Fazilet ve takva sahibi, âlim odur
Hülasası tüm menkıbeleri hâvî Allah'ın kulu odur."

2 "Âlemlerin İlahı onun bekâsını daimî kılsın
Ve istediği makama zamanında vali eylesin."

3 "Onun büyük faziletleri senâ olsun diye dile getirilemez
Kafiyeler yetmez, belâgati ise onun fazileti kaplamış."

فإنّ السعد من غير امتراء
يقارن نجم كلّ في ثباته [1]

Hazret-i Îzid-i kadîm *celle şânuhu 'ani'ş-şerîk ve'n-nedîm* zât-ı sütûde-siyer ve vâlâ-güherlerin zîb-efzâ-yı sadr-ı câh u celâl ve kâr-fermâ-yı dîvân-hâne-i mücedded ü ikbâl eyleyüp mihr-i cihân-tâb-ı devletleri şa'şa'a-pâş-ı derdmendân ve mâh-ı kadr ü menziletlerin rûşenger-i râh-ı ümmîd-i bî-kesân eyleye.

**Beyt** Vücûd-ı pâküni kulzümsitân-ı devlet iden
İde dilin sadef-i dürr-i şâhvâr-ı sürûr

ol tâ'ife-i celîlenün nâm-ı nâmî ve zât-ı girâmîleri mütevârî-i perde-i nisyân olması bîrûn-ı dâ'ire-i insâf ve muhâlif-i de'b-i eslâf oldugı fikr-i rezîn ve re'y-i rasîn buyurup ol zümre-i 'âliye ve cümle-i sâmiyenün menâkıb u merâtibini ve merhûm-ı mezbûr 'Atâyî Nev'î-zâde evâhir-i zeylinde mücmelen tebyîn eyledügi fuhûlün siyerini bî-tekellüfâne inşâ ile beyân u tahrîr ve hasebe't-tâka terkîm ü tastîre bu kalîlü'l-bizâ'at ve kesîrü'l-izâ'atlerini emr-i mütehattimü'l-inkıyâdları ile miyân-ı ashâb-ı ma'ârifden ifrâz u hilâl-i emsâl içre serefrâz buyurmalarıyla bi-isti'âneti'l-Meliki'l-hâdî şürû' u tasaddî olındı.

**Rubâ'î** Yâ Rab bu dil-i hazîni şâdân eyle
Ben bende-i girye-kârı handân eyle
Tezyîline zeylün eyledüm çün âgâz
Encâmını da kerem kıl ihsân eyle "[2]

### b. İkinci Te'lîf Aşaması

*Zeyl-i Şakâ'ik*'in ikinci te'lîfi, Çorlulu Ali Paşa'nın sadaret makamına geldiği 3 Mayıs 1706 ile Uşşâkîzâde'nin Medine'ye kadı tayin edildiği 3 Rebîülâhir 1118 (15 Temmuz 1706) arasında olmalıdır. Yazar, eserinin mukaddimesini değiştirmek suretiyle Sadrazam Ali Paşa'ya ithaf etmiştir. Kitabının mukaddimesinde de bildirdiği üzere yazar, zeyli yazma sürecini, Feyzullah Efendi tarafından görevlendirilişini anlatmıştır. Büyük bir talihsizlik neticesinde daha ese-

1 "Mahlûkat talihi yaver gitti diye, onu tebrik ederken
Ben bizzat onun zatını tebrik ettim.
Zira mutluluk riya olmadan olur.
Herkesin yıldızı onun sebatına bağlıdır."

2 *Zeyl-i Şakâ'ik*, Gazi Hüsrev Ktp. 168, vr. 1a-2b.

rini beyaza çekemeden Osmanlı tarihinde Edirne Vak'ası olarak kayıtlara geçen isyan zuhur etmiş; hâmîsi Seyyid Feyzullah Efendi isyancılar tarafından fecî bir şekilde katledilmiştir. Rütbesi tenzil edilen ve çeşitli sıkıntılar çeken Uşşâkîzâde, içinde bulunduğu hâlet-i rûhiyenin sevkiyle çok fazla emek sarf ederek kaleme aldığı eserini parçalayıp yok etmeyi dahi düşündüğünü bildirmiştir. Bu fikir, gece gündüz zihnini meşgul ederken vezaret makamına yükselen Ali Paşa'ya ithaf etmek maksadıyla eserini tebyiz ettiğini kaydetmiştir. Zeylin ikinci te'lîfinde sadece mukaddime kısmı değiştirilmiş, diğer bölümlere dokunulmamıştır.

Eserin mevcut nüshalarından Hamidiye 943, Revan 1444, Murad Molla 1455, Sermet Çifter 262 numarada kayıtlı metinler, zeylin ikinci te'lîfinden çoğaltılmıştır. Sadrazam Ali Paşa'ya ithaf edilen metnin mukaddimesi şu şekildedir:

"*el-Hamdü li'llâhi Rabbi'l-'âlemîn ve's-salâtü ve's-selâmu 'alâ-seyyidinâ Muhammedin ve âlihi ecma'în.*[1] Vaktâ ki *Şakâ'ik-ı Nu'mâniyye* sâhibi fâzıl-ı muhakkik ve kâmil-i müdekkik merhûm Taşköprî-zâde Efendi devlet-i 'aliyye-i hâkâniyye ve saltanat-ı seniyye-i 'Osmâniyye lâ-zâlet mü'eyyede bi't-te'yidâti's-Sübhâniyye'de engüşt-nümâ-yı i'tibâr olan 'ulemâ-yı 'izâm ve meşâyih-ı kirâmun tokuz yüz altmış beş târîhine gelince âsâr-ı cemîle ve ahbâr-ı celîlelerini ihbâr-ı sikât ile keşîde-i silk-i tahrîr ü isbat idüp ba'dehu 'andelîb-i nagme-senc-i gülzâr-ı 'irfân 'Atâyî-i Nev'î-zâde *ca'alal'lâhu sa'yehu zâdehu*[2] ol mecelle-i 'ibret-meşhûnı zebân-ı Türkî ile tezyîl ve târîh-i mezkûrdan bin kırk iki sâline gelince tekmîl itdükden sonra sene ihdâ 'aşere ve mi'e ve elf târîh-i meymenet-âsârına gelince şöhret-şi'âr ve 'ibret-disâr olan fuzalâ-yı 'izâm ve meşâyih-ı fihâmun ahvâl-i sâlifeleri bi'l-cümle güm-şüde-i tâkçe-i nisyân mertebesinde kaldıysa bu 'abd-i fakîr-i şikeste-bâl ve dâ'î-i hakîr-i perîşân-hâl es-Seyyid İbrâhîm bin es-Seyyid 'Abdü'l-bâkî el-med'ûv bi-ibni'l-'Uşşâkî mâ bihi'l-i'tibâr-ı zümre-i dânişverân ve sebeb-i tezkâr-ı nâm-ı fezâ'ilmendân olan tevârîh-i eslâf ve kasas-ı eşrâfa bi'l-cümle mâ'il ve fi'l-cümle ahvâl ü âsârların beyâna kâbil oldugum sâbıkâ mesned-ârâ-yı sadr-ı fetvâ ve revnak-efzâ-yı destgâh-ı lutf u 'atâ, 'ukde-güşâ-yı müşkilât-ı müslimîn ve kâr-fermâ-yı umûr-ı dîn, cûy-bâr-ı fazl u ma'ârif, çeşmesâr-ı fevâzıl u 'avârif, h'âce-i şehriyâr-ı cihân ve mu'allim-i sultân-ı zamân Seyyid Feyzu'llâh Efendi ibn Seyyid Mehemmed Efendi hazretlerinün resîde-i sâmi'a-i hakâyık-şinevleri olmagla ol tâ'ife-i celî-

1 "Âlemlerin Rabbi olan Allah'a hamd olsun. Onu seyyidi Hz. Muhammed'e ve ailesinin tamamına salat ve selâm olsun."

2 "Allah onun sa'yini onun azığı yapsın."

lenün nâm-ı nâmî ve zât-ı girâmîleri mütevârî-i perde-i nisyân olması bîrûn-ı dâ'ire-i insâf ve muhâlif-i de'b-i eslâf oldugı fikr-i rezîn ve re'y-i savâb-karînleri olmagla ol zümre-i 'âliye ve cümle-i sâmiyenün evsâf u menâkıbların ve fazl u i'tibârda merâtiblerin bî-tekellüfâne inşâ ile tahrîr ü beyân ve merhûm-ı mezbûr 'Atâyî Efendi evâhir-i zeylinde tebyîn eyledügi fuhûl-i kirâmun 'unvân-ı merâtib ü ahvâllerin tafsîl üzere beyân ve tekaddüm-i zamân-ı vefeyâtlarını tertîb ile *Zeyl-i 'Atâyî*'yi tezyîl ü teznîb itmemüz husûsında bu hakîr-i kalîlü'l-bizâ'ati şeref-bahş-ı hitâb u işâret idüp miyân-ı ma'ârifmendândan ifrâz ve hilâl-i emsâl içre ser-efrâz buyurmalarıyla bi-isti'âneti'l-Meliki'l-hâdî ol emr-i celîle mütesaddî olup devlet-i 'aliyye-i Sultân Murâd Hân ibn Ahmed Hân-ı Gâzî evvelinden -ki bin otuz iki senesi Zi'l-ka'desi'dür- târîh-i hâtime-i *Zeyl*'e gelince ki bin kırk üç târîhidür, vefeyât-ı a'yân-ı 'ulemâ ve ahvâl-i meşâyih-ı câhdârân-ı fuzalâ mufassal u meşrûh olup ammâ ol mâ-beynde resîde-i derece-i iştihâr olan ba'z-ı 'ulemâ-yı celîlü's-simât henüz revnak-dih-i encümen-i hayât olmagla bulundukları merâtible cevâhir-i esâmî-i sâmiyelerin güncîde-i gencîne-i sutûr idüp lâkin zamân-ı intikâllerine degin cilve-pîrâ-yı minassa-i zuhûr olan 'arâ'is-i ahvâlleri zînet-yâb-ı nakş-ı hâme-i 'Atâyî-i magfûr olmamagla anlarun ahvâlleriyle bed' olınup ilâ-yevminâ hâzâ bu köhne bâg-ı cihândan tayerân-ı gülşen-i cinân iden 'anâdil-i riyâz-ı fazl ü 'irfânun ahvâlleri ferden ferdâ zikr ü imlâ ve her birinün dûşîze-i siyer ü fazl ü dânişleri sâha-i evrâk-ı müsveddâtda cilve-nümâ olup lâkin henüz keşîde-i sahâ'if-i beyâz olmadın ol müftî-i müşkil-güşâ ve fâzıl-ı yektâ-yı bî-hemtâ bin yüz on beş senesi târîhinde vâki' olan vak'a-i 'uzmâda Edirne'de cisr-i şemşîr-i kazâ vü kaderde menzil-i cinâna güzer itmekle nakkâş-ı kilk-i zîbende-'amel, mübtelâ-yı 'ârıza-i [nâ]tüvânî vü kesel olmagla rûzgâr-ı bî-insâf meşakk-ı bî-şümâr ile sûret-pezîr-i husûl olan evrâk-ı müsveddâtı pâre-gerde-i pençe-i itlâf itmek fikr-i müstevcibü'l-kederi hâtır-ı zârı mugber itmekle leyl ü nehâr ser-be-zânû-yı efkâr iken hâlen âsitân-ı devlet-nişânı mültecâ-yı ehl-i dîn ü dünyâ ve bâb-ı devlet-me'âbı Ka'betü'l-ikbâl-i küberâ-yı fuzalâ, bî-dirîg sâz-ı nakd-i 'inâyet, mebzûl-kün-i simât-ı 'âtıfet, *nâsıbu hıyâmu'r-râhati 'ale'l müslimîn ve mü'essisu mebânî'ş-şerî'ati ve'd-dîn*, neş-ve-bahş-ı kârgâh-ı devlet, nizâm-âver-i ahvâl-i memleket, nigehbân-ı nâmûs-ı saltanat ve lâzıme-bahş-ı emânet-i 'ırz-ı hilâfet, sarrâf-ı dakîka-dân-ı çâr-sû-yı ma'rifet, mihr-i sipihr-i sehâvet ü gayret.

**Nazm** O düstûr-ı Aristo-'akl ü İskender-salâbet kim
Umûr-ı dîn ü devletde dinilmez bezl-i makdûrı

Şeref-bahş-ı vezâret mesned-efrûzı cihân-bânî
Nizâmü'l-mülk ü 'ahd-ârâyiş-i âyîn-i destûrı

Vezîrân-ı zamânun şân u şevketle ser-efrâzı
Müşîrân-ı cihânun hüsn-i tedbîr ile meşhûrı

Devletlü vü re'fetlü ve nasfetlü vü sa'âdetlü 'Alî Paşa *edâmehu'llâhu mesrûren bimâ-yeşâ'*[1] hazretleri bir dem-i sa'd-tev'emde:

بطالعي كه تولى كند باو تقويم[2]

Mesned-ârâ-yı vezâret-i 'uzmâ ve kâr-fermâ-yı vekâlet-i kübrâ oldukda bedr-i ikbâl ü devletleri ircâ-yı memâlike pertev-endâz-ı sürûr ve âfitâb-ı mecd ü hakkâniyetleri tâb-endâz-ı hubûr-ı mevfûr olup erbâb-ı âsâra nümâyân olan lutf u i'tibârları dil-i fütûr-âlûde mâye-i şevk olmagla kâ'id-hˇâhiş-i kümeyt-i kilk-i güsiste-'inânı cilvegâh-ı sa'y-ı cedîde sevk itmekle bu eser-i mu'teber ol nahl-i gülşen-i devletün teşebbüs-i zeyl-i keremlerine vesîle-i 'uzmâ olup hurşîd-i nazar-ı i'tibârla feyz-i âsârları dâ'î-i kemîneyi mânend-i *Şakâ'ik-ı Nu'mâniyye* miyân-ı akrânda engüşt-nümâ itmek ümmîdi ile bu evrâk-ı müsveddât keşîde-i sahîfe-i beyâz olup pîşgâh-ı devlet-i 'aliyyelerine 'arz u ihdâ olındı.

**Rubâ'î** Yâ Rab bu dil-i hazîni şâdân eyle
Ben bende-i girye-kârı handân eyle
Tezyîline zeylün çün eyledüm âgâz
Encâmını da kerem kıl ihsân eyle"[3]

## c. Son Te'lîf Aşaması

*Zeyl-i Şakâ'ik'ın* üçüncü te'lîfi, Uşşâkîzâde'nin Medine kadılığının bittiği 1120 yılının Muharrem ayından sonra olmalıdır.[4] (Mart-Nisan 1708) Yazar, Medine kadılığı esnasında temin/tespit ettiği yeni bilgileri eserine dercetmiştir. Bu bilgilerin çoğu, bahis konusu edilen şahsiyetlerin hayatlarıyla doğrudan alâkalı olmayan, teferruat addedilecek malumattandır. Bunların geneli der-kenâra

1 "Allah onu dilediği gibi mutlu etsin."
2 "Takvim (zaman) onu bir talihe yaklaştırdığında…"
3 *Zeyl-i Şakâ'ik*, Hamidiye 943, vr. 1b-3a.
4 Hasîb'in, biyografisini yazdığı bazı şahıslar hakkında Medîne kadılığı esnasında edindiği bilgilerden bahsetmesi *Zeyl-i Şakâ'ik*'in son te'lîfinin ne zaman olduğu hususunda fikir vermektedir. Bkz.
- "Medîne-i Münevvere kâdîsi oldugımuzda fakîr sicillini görmişdüm." (vr. 170a)
- "Fakîr Medîne-i Münevvere kâdîsi iken kırk üç senesiyle müverrah ve mahtûm sicillini görmiş idüm." (vr. 192b)

yazılmıştır. Ayrıca yazar, zeylin mukaddimesini genişletmek suretiyle eserine son şeklini vermiştir. Birinci ve ikinci te'lîflerde eserde bahis konusu edilen şahsiyetlerin sıralaması aynı iken son te'lîfte yazar, birçok şahsın biyografilerinin sıralamasını değiştirmiştir. Mevcut nüshalarından müellif hattı olduğu düşünülen 14 Muharrem 1122'de (15.03.1710) yazılan Hafid Efendi 242 ve bundan çoğaltılan Viyana 125 ve Râşid Efendi 949 numarada kayıtlı metinler, zeylin üçüncü te'lîfini ihtiva etmektedir. Zeylin son yazım aşamasında, ikinci te'lîfteki mukaddimeye kısmî ilaveler de yapılmıştır:

"Sipâs-ı fesâhat-karîn ve sitâyiş-i belâgat-rehîn emânî-dihende-i cihâniyân rûzî-bahşende-i 'âlemiyân cenâb-ı Yezdân-ı gaybdân dergâh-ı refî' ve bârgâh-ı münîfine şâyestedür ki hey'et-i vücûd-ı insânı zîb-i hikmet ü 'irfân ile ârâste ve zîver-i bedâyi'-i me'ânî ve huliyy-i beyân ile pîrâste ve hıyâz-ı riyâz-ı kulûb-ı fuzalâyı zülâl-i Kevser-misâl fazl ü kemâl ile meşhûn ve hadâ'ik-ı revâ'ik-ı el-sine-i bülegâyı ezhâr-ı gûn-â-gûn-ı şi'r ü inşâ ile behîc-i safâ-nümûn eyledi ve dürûd-ı nâ-ma'dûd ve tahiyyet-i nâ-mahdûd ol nûr-ı hadeka-i evvelîn ü âhirîn ve nûr-ı hadîka-i 'ilm ü yakîn ve çâr-bâliş-nişîn-i serîr-i ﴿وَمَا مُحَمَّدٌ إِلاَّ رَسُولٌ قَدْ خَلَتْ مِن قَبْلِهِ الرُّسُلُ﴾[1] cenâbına sezâvârdur ki[2] علماء أمّتي كأنبياء بني إسرائيل mazmûn-ı münîfi tamgasıyla kâlâ-yı 'ilm-i şerîfi tervîc ve ol tâc-ı ibtihâc ile ashâb-ı fezâ'ili tetvîc eyledi.

**Şi'r**

حبيبُ إلهِ الخلق خاتَمُ رسله
وصفوة ربّ العالمين من معدن الصفا
محمّد المحمود فيما أتى به
وفي ذاته كلّ الكمال تألّفا[3]

Ve dahı ol müşâhid-i 'âliye mu'âhid-i sâmiye ashâbına şâyândur kim her biri ahter-i burc-i şerî'at-ı garrâ ve gevher-i dürc-i tarîkat-ı zehrâ olup eyyâm-ı

1 Kur'ân-ı Kerîm, Âl-i İmrân, 3/ 144, "Muhammed, ancak bir peygamberdir. Ondan önce de peygamberler gelip geçmiştir."

2 Hadîs-i Şerîf, "Ümmetimin âlimleri, İsrailoğullarının peygamberleri gibidirler." Aclûnî, *Keşfü'l-hafâ*, Beyrut 1318/1997, C. 2, nu:1744; Mehmet Yılmaz, *Kültürümüzde Âyet ve Hadisler*, Kesit Yay., İstanbul 2013, s. 651.

3 "Mahlûkatın İlahının habibidir, resullerin sonuncusudur.
Âlemlerin rabbinin safa madeninden olan safvetidir.
O övülmüş olan Muhammed'dir.
Tüm kemâlâtı kendinde toplamıştır."

sa'âdet-encâmları metâli'-i envâr-ı hidâyet ve mekâtı'-ı âsâr-ı dalâlet oldugını zâhir ü bâhirdür. Ba'd-ez-în"[1]

## C. *Zeyl-i Şakâ'ik*'ın Nüshaları

*Zeyl-i Şakâ'ik'ın* yurtiçi ve yurtdışındaki kütüphanelerde tespit edilen on dört nüshası bulunmaktadır. Bunlardan Mısır'da bulunan nüshalar haricindeki on bir nüsha temin edilmek suretiyle ayrıntılı şekilde tedkik edilmiş ve tavsifi yapılmıştır.[2]

### 1) İstanbul Üniversitesi Ktp. TY. Nu. 6191

285x170, 185x85 mm ölçülerinde, her yaprağı 27 satırdan oluşan IV+355 varaklık bir yazmadır. Eserin başında 4 yapraklık bir fihrist bulunmaktadır. Kahverengi deri ciltli, şemseli, mıklepli bir yazmadır. Filigranlı Avrupaî bir kâğıt üzerine başlıkları sürh, diğer bölümleri ise siyah mürekkeple talik hatla yazılmış bir eserdir. 1b'de başlayan yazmanın kırmızı, yeşil ve mavi çiçek motiflerine sahip tezhipli bir ser-levhası vardır.

Abdülaziz ibnü'ş-Şeyh İsmail tarafından 6 Cemâziyelâhir 1150 (1 Ekim 1737) tarihinde istinsah edilmiştir.

Başı (1b) Sipâs-ı fesâhat-karîn ve sitâyiş-i belâgat-rehîn …

Sonu (355a)

الف هذه النسخه الشريفه المولى السيد ابراهيم ابن المولى السيد عبدالباقى المدعو بابن العشاقى و نسخت بالعجز والقصور و فرغت من الكتابة فى اليوم السادس من جماذى الاخر سنه خمسين و مائه و الف

وانا الفقير عبدالعزيز ابن الشيخ اسمعيل

### 2) Süleymaniye Ktp. Çelebi Abdullah Nu. 260

272x155, 190x82 mm ölçülerinde, her yaprağı 25 satırdan oluşan XI+366 varaklık bir yazmadır. Eserin başında 9 yapraklık bir fihrist bulunmaktadır. I

1 *Zeyl-i Şakâ'ik*, vr. 1b.

2 Mısır'daki siyasi karışıklıklar ve ülkemizle Mısır arasındaki ilişkilerin hiç olmadığı kadar menfî bir mecrada seyr etmesi hasebiyle zeylin te'mini için yaptığımız başvurular sonuçsuz kalmıştır. Ayrıca bu ülkedeki nüshaların birinin geç tarihli bir metin oluşu (1840'da istinsah edilmiş), diğer ikisinin istinsah kayıtlarının kataloglarda bulunmaması *Zeyl-i Şakâ'ik* hakkındaki değerlendirme ve incelemelerimizi değiştirmeyeceği kanaatine sevk ettiğinden, çalışmamızda eserin te'min edilen on bir nüshasıyla iktifa edilmiştir.

ve X. yapraklarda 19 âyet-i kerîme vardır. X. varakta çeşitli şairlere ait beyitlerin yanı sıra vakıf mührü de yer almaktadır. Kahverengi meşin ciltli, şemseli ve mıklepli bir yazmadır. İnce abâdî kâğıt üzerine, cetvelleri yaldızlı, başlıkları sürh, diğer bölümleri ise siyah mürekkeple talik hatla yazılmış bir eserdir. 1b'de başlayan yazmanın farklı renklerdeki çiçek motifleriyle süslenmiş tezhipli bir ser-levhası vardır. 23 ve 31. varaklar arasında ıslanmadan dolayı mürekkep akmış vaziyettedir.

Herhangi bir istinsah tarihi ve kaydının bulunmadığı yazmada zahriye kısmında "Sâmî mahlasını kullanan Mustafa bin Osman" adına kayıtlı bir istishab kaydı mevcuttur.[1]

Başı (1b) Sipâs-ı fesâhat-karîn ve sitâyiş-i belâgat-rehîn …

Sonu (366a) Anun ihtitâmına târîh-i tâm

Bu lafz ile düşdi *hatemnâ bitîb* sene 1114

**3) Süleymaniye Ktp.Ragıp Paşa Nu. 1009**

300x170, 215x90 mm ölçülerinde her yaprağı 31 satırdan oluşan VII+340 yapraklık bir yazmadır. Kahverengi meşin ciltli, şemseli ve mıklepli bir yazmadır. Aharlı kâğıt üzerine cetvelleri yaldızlı, başlıkları sürh diğer bölümler ise siyah mürekkeple güzel bir talik hatla yazılmış eserdir. I. yaprak boştur. II-VI. varaklar arasında fihrist vardır. Herhangi bir istishab, istinsah kaydı ve tarihinin bulunmadığı yazmada VII. varakta vakıf mührü bulunmaktadır. 1b'de başlayan yazmanın çiçek motifleriyle süslenmiş tezhipli bir ser-levhası vardır.

Başı (1b) Sipâs-ı fesâhat-karîn ve sitâyiş-i belâgat-rehîn …

Sonu (339b) Anun ihtitâmına târîh-i tâm

Bu lafz ile düşdi *hatemnâ bitîb*

**4) Saraybosna Gazi Hüsrev Begova Ktp.Nu. 168**

290x120 mm. ölçülerindeki yazmanın her yaprağı 25 satır olmak üzere tamamı XIII+395 varaktır. Kahverengi deri ciltli, mıklepli bir yazmadır. Aharlı kağıt üzerine cetvelleri yaldızlı, başlıkları sürh, diğer bölümleri siyah mürek-

1 Ali Canib Yöntem'e göre bu Mustafa Sâmî, Lale Devri şairi Arpaemînizâde Sâmî'dir. Bkz. Yöntem, agm, s. 2; Mustafa Sâmî'nin 1146/1733'da vefat ettiği bilgisi dikkate alındığında yazmanın, bu tarihten evvel çoğaltılmış olması gereklidir. Bkz. F. Sabiha Kutlar, (hzl.), *Arpaemîni-zâde Mustafa Sâmî-Dîvân*, Ankara 2004, s. 21.

keple, güzel bir talik hatla yazılmıştır. I. yaprak boştur, II. yaprakta "Zeyl-i Uşşâkî-zâde bi-hatt-ı Müellifihi"[1] kaydı yer almaktadır. III. yaprak boştur. IV-VI. yapraklar arasında fihrist vardır. VII. varakta muhtelif şairlere ait Türkçe, Arapça beyitler yazılmıştır. VIII. yaprakta Boşnakça vakıf mührü, bir istishab ve bir temellük kaydı bulunmaktadır. İstishab kaydında Çelebizâde İsmâîl Âsım Efendi'ye ait olduğu ve 1166/1752-53 tarihi bildirilmektedir. Bu kayda göre kitap "Ders-i Âm Efendi adıyla meşhur olan Bâlî Paşa Câmi'i Vâ'izi Şeyh İsmâ'îl İbn Şeyh Mustafa"ya aittir. 1b'de başlayan yazmanın çiçek motifleriyle süslenmiş tezhipli bir ser-levhası vardır.

Başı (1b) Sipâs-ı fesâhat-karîn ve sitâyiş-i belâgat-rehîn …
Sonu (395b) Anun ihtitâmına târîh-i tâm
Bu lafz ile düşdi *hatemnâ bitîb*

**5) Süleymaniye Ktp. Hamidiye Nu. 943**

198x160 mm, 190x80 mm ölçülerinde, her yaprağı 25 satırdan oluşan VIII+422 yapraklık bir yazmadır. Kahverengi meşin ciltli, şemseli ve mıklepli bir yazmadır. Aharlı kâğıt üzerine cetvelleri yaldızlı, başlıkları sürh, diğer bölümleri ise siyah mürekkeple güzel bir talik hatla yazılmış bir nüshadır. I. yaprakta eserin ismi "Kitâb-ı Zeyl-i Şakâ'ik" şeklinde mukayyeddir. II. yaprakta "Abdullâh Efendizâde" ismi kayıtlıdır. III-VI. varaklar arasında fihrist vardır. VII. varak boş olup VIII. yaprakta eserin adıyla alâkalı şu kayıt "Zeyl-i Zeyl-i Şakâ'ik el-Uşşâkî Ta'lîk Hat 25" mevcuttur. Ayrıca bu sayfada vakıf mührü yer almaktadır. 1b'de başlayan yazmanın çiçek motifleriyle süslenmiş tezhipli bir ser-levhası vardır.

Başı (1b)

الحمدلله رب العالمين والصلوة والسلام على سيدنا محمد و آله اجمعين …

Sonu (422a) Anun ihtitâmına târîh-i tâm
Bu lafz ile düşdi *hatemnâ bitîb*

**6) Süleymaniye Ktp. Molla Murad Nu. 1455 (Eski Numarası 1432)**

310x170 mm ölçülerinde her yaprağı 31 satırdan oluşan 390 yapraklık bir yazmadır. Siyah meşin ciltli, şemseli ve mıklepli bir yazmadır. Sarı kâğıt

1 "Nüshaların Değerlendirilmesi" bölümünde yazmanın müellif hattı olmadığı izah edilecektir.

üzerine cetvelleri yaldızlı, başlıkları sürh, diğer bölümler ise siyah mürekkeple güzel bir talik hatla yazılmış eserdir. Yazmanın sonunda I. Abdülhamid'in vakıf mührü bulunmaktadır. Kitapta herhangi bir istinsah, istishab kaydı ve tarihi yer almamaktadır. 1b'de başlayan yazmanın çiçek motifleriyle süslenmiş tezhipli bir ser-levhası vardır.

Başı (1b)

الحمدلله رب العالمين والصلوة والسلام على سيدنا محمد و آله اجمعين ...

Sonu (390b) Anun ihtitâmına târîh-i tâm

Bu lafz ile düşdi *hatemnâ bitîb*

**7) Yapı Kredi Sermet Çifter Ktp. Nu. 262**

300x185 mm, 210x86 mm. ölçülerinde, her yaprağı 29 satırdan oluşan IV+348 yapraklık bir yazmadır. Kahverengi meşin ciltli, şemseli ve mıklepli bir kitaptır. Aharlı krem kâğıt üzerine, sürh mürekkeple çizilmiş cetvelleri bulunan, diğer bölümleri ise siyah mürekkeple talik hatla yazılmış bir eserdir. I. varakta Üsküdar Kadısı Salih İsmail Efendi adına kaydedilmiş bir istishab kaydı yer almaktadır. Ayrıca bu yaprakta Seyyid Mehmed Râgıb adlı bir müstensih tarafından çoğaltıldığını bildiren ibare mevcuttur. 1b'de başlayan yazmanın çiçek motifleriyle süslenmiş tezhipli bir ser-levhası vardır.

Kütüphane kataloğunda eser, sehven "Zeyl-i Şakâyık" adıyla Nev'îzâde Atâyî'ye mâl edilmiştir.

Başı (1b)

الحمدلله رب العالمين والصلوة والسلام على سيدنا محمد و آله اجمعين ...

Sonu (348b) Anun ihtitâmına târîh-i tâm

Bu lafz ile düşdi *hatemnâ bitîb*

**8) Topkapı Sarayı Müzesi Türkçe Yazmalar Revan Nu. 1444**

295x132 mm ölçülerinde, her sayfası 25 satır olan bu yazmanın tamamı VI+432 yapraktır. Eser talik hat ile kaleme alınmış, başlıklar sürh mürekkeple yazılmıştır. Müzehheb bir ser-levhanın bulunduğu yazmada cetveller sürh ile çizilmiştir. Siyah deri üzerine şemseli bir cildi vardır. Yazmanın istinsah tarihi ve müstensihi belli değildir. Yazmanın başında VI yapraktan meydana gelen fihrist bulunmaktadır. Yazmanın zahriyesinde "Târîh-i Zeyl 'ale'l-'Atâyî li-

Uşşâkî-zâde es-Seyyid İbrâhîm Efendi 'Aleyhi'r-rahme" ibaresi kayıtlıdır.

Başı (1b)

الحمد لله رب العالمين والصلوة والسلام على سيدنا محمد و آله اجمعين ...

Sonu (432b) Anun ihtitâmına târîh-i tâm

Bu lafz ile düşdi *hatemnâ bitîb*

**9) Süleymaniye Ktp. Hafîd Efendi Nu. 242**

267x170 mm, 190x105 mm ölçülerinde, her yaprağı 25 satırdan oluşan VIII+373 yapraklık bir yazmadır. Yeşil bez kaplı, koyu kahverengi meşin ciltli ve mıklepli bir yazmadır. Kalınca beyaz abâdî kâğıt üzerine ilk varak haricindeki kısımlar cetvelsiz, başlıkları sürh, diğer bölümleri ise siyah mürekkeple âdî nesih hatla yazılmış bir eserdir. I-VII. yapraklar arasında fihrist bulunmaktadır. VIII. yaprakta vakıf mührünün yanı sıra eserin ismi "Zeylü Zeyli'ş-Şakâ'ik" şeklinde kayıtlıdır.

*Zeyl-i Şakâ'ik'ın* son te'lîf aşamasının ilk yazması olan bu metin, 14 Muharrem 1122 ( 15 Mart 1710) tarihinde kaleme alınmıştır.

Başı (1b) Sipâs-ı fesâhat-karîn ve sitâyiş-i belâgat-rehîn …

Sonu (373a)

قد وقع الفراغ من تسويد هذه النسخته الشريف فى ١٤ من شهر محرم الحرام سنة ١١٢٢

**10) Kayseri Râşit Efendi Yazma Eser Ktp. Nu. 949**

304x187 mm, 225x107 mm ölçülerinde, her yaprağı 29 satırdan oluşan 348 yapraklık bir yazmadır. Kahverengi deri ciltli, mıklepli bir eserdir. İlk ve son yaprakları ebruludur. Zahriye kısmında herhangi bir vakıf mührü yahut istishab kaydı yoktur. Ayrıca bu kısımda bir ilaç tarifi yer almaktadır. Cetvelleri yaldızlı, başlıkları sürh, diğer bölümleri ise siyah mürekkeple talik hatla yazılmış bir eserdir. 1b'de başlayan yazmanın çiçek motifleriyle süslenmiş tezhipli bir ser-levhası vardır. Kütüphane kataloğunda sehven "Hadâiku'l-Hakâyık fî-tekmileti'ş-Şakâyık" adıyla kaydedilmiştir.

Müstensihi belli olmayan yazma 8 Rebîülevvel 1139 (3 Kasım 1726) tarihinde çoğaltılmıştır.

Başı (1b) Sipâs-ı fesâhat-karîn ve sitâyiş-i belâgat-rehîn …

Sonu (347b)

قد وقع الفراغ من تحرير هذه النسخته اللطيفه فى ٨ يوم السبت من الربيع الاول سنه تسع و ثلثين و مأته و الف

**11) Avusturya Viyana Millî Kütüphanesi H. O. Nu. 125**

228x127 mm ölçülerindeki bu yazmanın her sayfası 31 satırdan müteşekkildir. Metnin tamamı VII+355 yapraktır. Deri ciltli, mıklepli bir eserdir. Aharlı kağıt üzerine cetvelleri yaldızlı, başlıkları sürh, diğer bölümleri ise siyah mürekkeple, güzel bir nesih hatla yazılmıştır. Eserin, müzehheb bir ser-levhası bulunmaktadır. Her yaprak 31 satırdan ibarettir. Yazmanın istinsah tarihi ve müstensihi belli değildir. Yazmanın başında VII yapraktan meydana gelen fihrist bulunmaktadır.[1]

Başı (1b) Sipâs-ı fesâhat-karîn ve sitâyiş-i belâgat-rehîn …

Sonu (355a) Anun ihtitâmına târîh-i tâm
Bu lafz ile düşdi *hatemnâ bitîb*

**12) Mısır Millî Ktp.Türkçe Yazmalar Nu. 171**

340x230 mm ölçülerindeki bu yazmanın her sayfası 28 satırdır. Metnin tamamı 276 yapraktır. Katalogda eserin adı "Zeylü Hadâ'iki'l-hakâ'ik fî-tekmileti'ş-Şakâ'ik" şeklinde kayıtlıdır. Kataloglarda eserin istinsah tarihi ve müstensihi hakkında herhangi bir kayıt yoktur.

**13) Mısır Millî Ktp.Türkçe Yazmalar Nu. Talat 97**

255x150 mm ölçülerindedir. Her sayfası 23 satırdan müteşekkil olan yazmanın tamamı 376 yapraktır. Kataloglarda eserin istinsah tarihi, müstensihi, yazı çeşidi hakkında herhangi bir kayıt yoktur. Eserin adı kataloglarda "Zeylü Hadâ'iki'l-hakâ'ik fî-tekmileti'ş-Şakâ'ik" olarak bildirilmiştir.

**14) Mısır Hidiv Ktp.Türkçe Yazmalar Nu. 8967**

Tamamı 276 yaprak olan metnin her varağı 27 satırdan meydana gelmektedir. Talik bir hatla yazılmıştır. Vişne çürüğü renginde bir cildi vardır. Mehmed Rüşdî isimli bir müstensih tarafından 1260 (1844-45) yılında istinsah edilmiştir. Eserin adı katalogda "Zeylü Hadâ'iki'l-Hakâ'ik li-Atâullâh el-ma'rûf bi-Nev'îzâde" olarak bildirilmiştir.[2]

---

1 Flügel kataloğunda eser 1235 numarada gösterilmiştir. Bkz. Gustav Flügel, *Die Arabischen*, *Persischen und Türkischen Handschriften der Kaiserlich Königlichen Bibliothek zu Wien, I-III*, Wien 1865-67, s. 395.

2 Alî Hilmî el-Dağıstânî, *Fihristü'l-Kütübi't-Türkiyye el-Mevcûdetü bi'l-Kütübhâneti'l-Hidiviyye*, Matbaatü'l-Osmâniyye, Kahire 1306, s. 203.

## D. Zeylin Muhtevası

*Zeyl-i Şakâ'ik* bir mukaddime, beş tabaka ve bir hâtimeden meydana gelen yedi bölümlük bir eserdir. Bu bölümlerin her biri ayrı bir başlık altında değerlendirilecektir.

### 1. Mukaddime

Klâsik Türk Edebiyatı devrinde kaleme alınan eserlerin çoğunda bir mukaddime bölümü bulunur. Yazar, kitabına başlamadan önce klâsik tertip husûsiyetlerini de dikkate alarak besmele, hamdele ve salvele kısımlarını yazdıktan sonra asıl konuya girer.

Kendinden evvel te'lîf edilen metinlerdeki gibi Uşşâkîzâde yukarıda zikredilen umûmî eser tertibinde uyulan kurallara riayet ederek zeylini kaleme almıştır. Zeylin müsvedde nüshasında besmele bulunmamaktadır. Ancak bazı nüshaların başında besmele yer almaktadır. Yazar, eserine hamdele kısmıyla başlamıştır. Bu bölümde yazar, Allah'a olan hamd ve şükür hislerini şu mânâda dile getirmiştir:

"Doğru ve güzel şükür, hakikatli övgü; insanoğlunu kurtuluşa erdiren, onlara rızık bağışlayan, gaybları bilen yüce dergâhın ve kutlu bargâhın sahibi Cenâb-ı Allah'a yaraşır ki o, insan vücudunun âzâlarını irfan ve hikmet süsüyle süsledi, kıyafet ve mânâların yenilikleriyle donattı. Erdem sahiplerinin kalplerinin bahçelerindeki havuzları Kevser ırmağı gibi fazilet ve kemal suyuyla doldurdu. İyi ve doğru konuşanların dillerinin üstü örtülü bahçelerini şiir ve inşânın çeşit çeşit çiçekleriyle güleryüzlü etti ve şenlendirdi."

"Sipâs-ı fesâhat-karîn ve sitâyiş-i belâgat-rehîn, emânî-dihende-i cihâniyân, rûzî-bahşende-i 'âlemiyân, cenâb-ı Yezdân-ı gaybdân, dergâh-ı refî' ve bârgâh-ı münîfine şâyestedür ki hey'et-i vücûd-ı insânı zîb-i hikmet-i 'irfân ile ârâste ve zîver-i bedâyi'-i me'ânî ve huliyy-i beyân ile pîrâste ve hıyâz-ı riyâz-ı kulûb-ı fuzalâyı zülâl-i Kevser-misâl fazl ü kemâl ile meşhûn ve hadâ'ik-ı revâyık-ı elsine-i bülegâyı ezhâr-ı gûn-â-gûn-ı şi'r ü inşâ ile behîc-i safâ-nümûn eyledi."[1]

Bilindiği gibi kitaba eserin konusunu sezdirecek sözler söylemek sanatına "hüsn-i ibtidâ" veya "berâat-i istihlâl" denir. Hamdele bölümünü tamamlayan yazar, Hz. Peygamber'i andığı salvele kısmında, eserinin konusunu ima edecek şekilde şunları ifade etmiştir.

1 *Zeyl-i Şakâ'ik*, vr. 1b.

"Sayısız selâm ve sınırsız hayır dua geçmiş ve geleceğin gözbebeği; ilim ve sağlam bilgi bahçesinin ışığı, (dünya) tahtının dört katlı minderinde oturan ve *Kur'ân-ı Kerîm*'de kendinden evvel gönderilmiş peygamberler gibi bir peygamber olan Hz. Muhammed'e layıktır ki O, "Benim ümmetimin âlimleri İsrailoğulları'nın peygamberleri gibidir" buyurduğu yüce sözüyle şerefli ilim kumaşının değerini artırdı ve sevinç tacı ile fazilet ehlini taçlandırdı."

"Dürûd-ı nâ-ma'dûd ve tahiyyet-i nâ-mahdûd ol nûr-ı hadeka-i evvelîn ü âhirîn ve nûr-ı hadîka-i 'ilm ü yakîn ve çâr-bâliş-nişîn-i serîr-i ﴿وَمَا مُحَمَّدٌ إِلاَّ رَسُولٌ قَدْ خَلَتْ مِن قَبْلِهِ الرُّسُلُ﴾[1] cenâbına sezâvârdur ki[2] علماء أمّتي كأنبياء بني إسرائيل mazmûn-ı münîfi tamgasıyla kâlâ-yı 'ilm-i şerîfi tervîc ve ol tâc-ı ibtihâc ile ashâb-ı fezâ'ili tetvîc eyledi."[3]

Bu şekilde salât ve selâm sözlerini okuyan okuyucu, eserin ümmetin âlimleri hakkında olduğunu tahmin edebilecektir.

## 2. Zeylin Yazılma Sebebi

Uşşâkîzâde, eserini yazma sebebini kitabının mukaddimesinde ayrıntılı bir şekilde anlatmıştır. Merhum Taşköprîzâde Efendi, Osmanlı Devleti'nin kuruluşundan 965 (1558) tarihine kadar yaşamış âlim ve şeyhlerin tercüme-i hâlini *Şakâ'ik-ı Nu'mâniyye* adlı eserinde kaleme almıştır. Nev'îzâde Atâyî, bu meşhur kitaba 965-1043 (1558-1633) tarihleri arasında yaşamış ve itibar sahibi olmuş şeyh ve âlimlerin hayat hikâyelerini ihtiva eden bir zeyil kaleme almıştır. Nev'îzâde Atâyî'nin bıraktığı yerden Uşşâkîzâde'nin zeyline başladığı tarihe (1111/1699) kadarki dönemde yaşamış âlim, mutasavvıf ve meşhur müderrislerin biyografileri unutulma feleğinde yok olurken, bunların hayât hikâyeleri ve eserlerine yönelik yapmış olduğu çalışmalar devrin şeyhülislâmı Feyzullah Efendi tarafından duyulmuştur.

Söz konusu tarih aralığında yaşamış şeref sahibi kimselerin isimleri ve şöhretlerinin unutulma perdesi tarafından kapatılması, insaf dairesinin dışında olduğu ve ecdadın usûlüne muhalif bulunduğu fikrine sahip Şeyhülislâm Feyzullah Efendi, söylenen zümrenin vasıf, menkıbe ve mertebelerini külfetsiz bir

1 Kur'ân-ı Kerîm, Âl-i İmrân, 3/ 144, "Muhammed, ancak bir peygamberdir. Ondan önce de peygamberler gelip geçmiştir."

2 Hadîs-i Şerîf, "Ümmetimin âlimleri, İsrailoğulları'nın peygamberleri gibidir." Aclûnî, *Keşfü'l-hafâ*, 2/64.

3 *Zeyl-i Şakâ'ik*, vr. 1b.

nesirle yazması hususunda Uşşâkîzâde Seyyid İbrâhîm Hasîb'i görevlendirmiştir. Nev'îzâde Atâyî'nin 1044'te (1634) vefat etmesiyle zeylinin son kısmı olan *Şakâ'ik-ı Nu'mâniyye* külliyatının 17. tabakası Sultan IV. Murad devri âlimlerinin biyografileri yarım kalmıştır. Yazar, Nev'îzâde'nin zeylinde yer almayan kimseleri de eserinde bahis konusu ettiğini bildirmiş, kitabına Nev'îzâde'nin biyografisiyle başlamak suretiyle bu köhne dünyanın bağından, cennetin gül bahçesine uçan irfan ve erdem bahçesi bülbüllerinin hâllerini birer birer yazdığını söylemiştir:

"vaktâ ki *Şakâ'ik-ı Nu'mâniyye* sâhibi … Taşköprî-zâde Efendi … engüştnümâ-yı i'tibâr olan 'ulemâ-yı 'izâm ve meşâyih-ı kirâmun tokuz yüz altmış beş târîhine gelince âsâr-ı cemîle ve ahbâr-ı celîlelerini ihbâr-ı sikât ile keşîde-i silk-i tahrîr ü isbat idüp ba'dehû … 'Atâyî-i Nev'î-zâde ca'alâ'llahu sa'yehu zâdehu[1] ol mecelle-i 'ibret-meşhûnı zebân-ı Türkî ile tezyîl ve târîh-i mezkûrdan bin kırk iki sâline gelince tekmîl itdükden sonra sene ihdâ 'aşere ve mi'e ve elf târîh-i meymenet-âsârına gelince şöhret-şi'âr ve 'ibret-disâr olan fuzalâ-yı 'izâm ve meşâyih-ı fihâmun ahvâl-i sâlifeleri bi'l-cümle güm-şüde-i tâkce-i nisyân mertebesinde kaldıysa bu 'abd-i fakîr … mâ bihi'l-i'tibâr-ı zümre-i dânişverân ve sebeb-i tezkâr-ı nâm-ı fezâ'ilmendân olan tevârîh-i eslâf ve kasas-ı eşrâfa bi'l-cümle mâ'il ve fi'l-cümle ahvâl ü âsârların beyâna kâbil oldugum sâbıkan mesned-ârâ-yı sadr-ı fetvâ … Seyyid Feyzu'llâh Efendi … hazretlerinün resîde-i sâmi'a-i hakâyık-şinevleri olmagla ol tâ'ife-i celîlenün nâm-ı nâmî ve zât-ı girâmîleri mütevârî-i perde-i nisyân olması bîrûn-ı dâ'ire-i insâf ve muhâlif-i de'b-i eslâf oldugı fikr-i zerrîn ve re'y-i savâb-karînleri olmagla ol zümre-i 'âliyye ve cümle-i sâmiyyenün evsâf u menâkıbların ve fazl u i'tibârda merâtiblerin bî-tekellüfâne inşâ ile tahrîr ü beyân ve merhûm-ı mezbûr 'Atâyî Efendi evâhir-i zeylinde tebyîn eyledügi fuhûl-i kirâmun 'unvân-ı merâtib ü ahvâllerin tafsîl üzere beyân ve tekaddüm-i zamân-ı vefeyâtlarını tertîb ile *Zeyl-i 'Atâyî*'yi tezyîl ü teznîb itmemüz husûsında bu hakîr-i kalîlü'l-bizâ'ati şeref-bahş-ı hitâb u işâret idüp miyân-ı ma'ârifmendândan ifrâz u hilâl-i emsâl içre ser-efrâz buyurmalarıyla bi-isti'âneti'l-Meliki'l-hâdî ol emr-i celîle mütesaddî olup devlet-i 'aliyye-i Sultân Murâd Hân İbn Ahmed Hân-ı Gâzî evvelinden -ki bin otuz iki senesi Zi'l-ka'desi'dür- târîh-i hâtime-i *Zeyl*'e gelince ki bin kırk üç târîhi-

1 "Allah onun sa'yini, onun azığı yapsın."

dür, vefeyât-ı a'yân-ı 'ulemâ ve ahvâl-i meşâyih-ı câhdârân-ı fuzalâ mufassal u meşrûh olup ammâ ol mâ-beynde resîde-i derece-i iştihâr olan ba'z-ı 'ulemâ-yı celîlü's-simât henüz revnak-dih-i encümen-i hayât olmagla bulundukları merâtible cevâhir-i esâmî-i sâmiyelerin güncîde-i gencîne-i sütûr idüp lâkin zamân-ı intikâllerine degin cilve-pîrâ-yı minassa-i zuhûr olan 'arâ'is-i ahvâlleri zînet-yâb-ı nakş-ı hâme-i 'Atâyî-i magfûr olmamagla anlarun ahvâlleriyle bed' olınup ilâ yevminâ hâzâ bu köhne bâg-ı cihândan tayerân-ı gülşen-i cinân iden 'anâdil-i riyâz-ı fazl ü 'irfânun ahvâlleri ferden ferdâ zikr ü imlâ …"[1]

### 3. Zeylin Tabakaları

*Zeyl-i Şakâ'ik, Şakâ'iku'n-Nu'mâniyye* külliyatının en temel husûsiyeti olan her padişah devrinin bir tabaka kabul edilmek kaydıyla te'lîf edilme esasına uygun şekilde yazılmıştır. 1633-1695 yılları arasında yaşamış 562 kişinin hayat hikâyesinin yer aldığı eser, beş tabakadan oluşmaktadır:

**1. Kısım:** 17. Tabaka Olan Sultan IV. Murad Döneminin İkmâli

Yazar, sebeb-i te'lîf kısmında da zikrettiği üzere Nev'îzâde'nin vefatıyla (1634) Sultan IV. Murad tabakası yarım kalmıştır. Eserinde Nev'îzâde'nin zeyline dâhil etmediği kişileri de ilave ederek 1640 yılına kadar yaşamış, 29 âlim, 7 sûfî ve 3 devlet adamı olmak üzere 39 kişinin biyografisine yer vermiştir.

Önce âlimlerin biyografisine yer verilmiş, daha sonra mutasavvıfların hayat hikâyeleri yazılmıştır. Ardından Sultan IV. Murad döneminde cereyân eden önemli hadiselerle alâkalı (Anadolu yakasına hisar yapımı, Hâfız Paşa'nın şehit edilişi, Revan ve Bağdat'ın fethi vb.) bilgilere yer verilmiştir. Sultanın saltanat süresi bildirildikten sonra yaptırdığı hayır eserleri anlatılmıştır. IV. Murad'ın şehzadelerinin doğum tarihleri ve isimleri zikredilmiştir. Padişahın kızlarının isimlerini anmaktan çekindiğini bildiren müellif, sırasıyla IV. Murad devrinde görev yapmış hâce-i sultânî ve Kırım hanlarının tayin ve azil tarihlerini belirtmiştir. Ayrıca bu kısımdan sonra vezirler bahsinde ayrıntılı şekilde üç sadrazamın biyografisi verilmiştir. Bunları tâkiben şeyhülislâmlar, Rumeli ve Anadolu kazaskerleri, İstanbul kadılarının isimleri, nasb ve azil tarihleri ifade edilerek 17. tabaka tamamlanmıştır.

1 *Zeyl-i Şakâ'ik*, vr. 1b-2a.

**2. Kısım:** 18. Tabaka Sultan İbrâhîm Dönemi (1640-48)

*Zeyl-i Şakâ'ik*'ın 18. tabakası, Sultan İbrâhîm dönemi âlim ve mutasavvıflarının hayat hikâyelerinin anlatıldığı bölümdür. Bu tabakada 43 âlim, 9 sûfî ve 6 şehzâde ve 4 devlet adamı olmak üzere 62 kişinin biyografisi yazılmıştır. Bir önceki tabakadaki sıralamaya burada da aynen uyulmuştur. Önce medrese hocaları ve mutasavvıfların hâl tercümeleri, ardından Sultan İbrâhîm döneminde cereyan eden önemli hadiseler (idam edilen vezirler, Hanya'nın fethi, Kaya Sultan'ın düğünü, Telli Hasekî'nin nikâhı vb.) çeşitli tarih kitaplarından hulâsa edilmiştir. Bu kısımda katledilen ve azledilen devlet adamlarının biyografileri anlatılmıştır. Ardından kısaca Sultan IV. Mehmed'in tahta çıkışı üzerinde durulmuştur. Sultan İbrâhîm'in tahtta kaldığı süre ve kaç yaşında vefat ettiği bildirilerek yaptırdığı hayır eserleri, şehzâdelerinin adları ve doğum tarihleri zikredildikten sonra saltanatı süresince görev yapan vezirlerin hayat hikâyelerine yer verilmiştir. Şeyhülislâmlar, Rumeli ve Anadolu kazaskerleri, İstanbul kadılarının isimleri ve azil tarihleri zikredilmiştir. Bu bölümde Kırım hanlarına değinilmemiştir.

**3. Kısım:** 19. Tabaka Sultan IV. Mehmed Devri (1648-87)

*Zeyl-i Şakâ'ik*'ın en kapsamlı tabakası, Sultan IV. Mehmed devri ulemâsının bahis konusu edildiği bu tabakadır. Otuz dokuz yıl tahtta kalan Sultan IV. Mehmed döneminde, ömürlerinin son demlerini yaşamış ve vefat etmiş 339 âlim, 34 mutasavvıf ve 15 devlet adamı olmak üzere 388 kişinin biyografisine yer verilmiştir. Yazar, tıpkı diğer tabakalarda olduğu üzere önce âlim ve sûfîlerin hâl tercümelerini, ardından IV. Mehmed devrinde zuhur eden vak'aları muhtelif tarih kitaplarından özetleyerek (Ağa ve yeniçeri isyanları; Kamaniçe, Çehrin vb. yerlerin fethi) anlatmıştır. Şehzadelerin doğum tarihi ve isimleri, yaptırdığı hayır eserleri bildirilmiş ve hâce-i sultânînin adı, sadrazam ve diğer vezirlerin biyografileri zikredilmiştir. Bu kısımdan sonra söz konusu dönemde görev yapan şeyhülislâmlar, Rumeli ve Anadolu kazaskerleri, İstanbul kadılarının isimleri ve azil tarihlerine değinilmiştir.

**4. Kısım:** 20. Tabaka Sultan II. Süleyman Devri (1687-91)

Dört yıllık devri kapsayan bu tabakada 29 âlim, 3 mutasavvıf ve 3 devlet adamı olmak üzere 35 kişinin biyografisi yer almaktadır. Sultan II. Süleyman

devrinde cereyan eden hadiselerin anlatıldığı bölümün ardından sultanın saltanat süresi ve kaç yıl yaşadığı bildirilmiştir. Çocuğu olmadığı bildirilen padişahın hocası, vezirlerinin kısa biyografilerine değinilerek söz konusu dönemde görev yapan şeyhülislâmlar, Rumeli ve Anadolu kazaskerleri, İstanbul kadılarının isimleri ve azledildikleri tarihler zikredilerek en son tabakaya geçilmiştir.

**5. Kısım:** 21. Tabaka Sultan II. Ahmed Devri (1691-1695)

*Zeyl-i Şakâ'ik*'ın en son kısmı Sultan II. Ahmed devri vefâtlarının anlatıldığı yirmi birinci tabakadır. Bu bölümde 24 âlim, 10 sûfî ve 4 devlet adamı olmak üzere 38 şahsın hâl tercümesi yazılmıştır. Bahsi geçen devirde vukû bulan önemli hadiseler hulâsa edildikten sonra Sultan II. Ahmed'in tahtta kaldığı vakit ve kaç yıl ömür sürdüğü bildirilmiştir. Padişahın vezirlerinden dördünün biyografisine değinilerek bu dönemde görev yapmış şeyhülislâm, Rumeli ve Anadolu kazaskerleri, İstanbul kadılarının isimleri ve azledildikleri tarihler belirtilip hâtime kısmına geçilmiştir.

**4. Hâtime**

Yazar hâtime kısmında, kitabını tamamlayabilmesine fırsat verdiğinden dolayı Allah'a hamd ve senâda bulunmuştur. Ayrıca anlattığı tarihî hadiselerin şimdilik bu eserle tamamlandığını belirterek daha tafsilatlı bir şekilde başka bir eserde bilgi vereceğini kaydetmiştir.[1]

"Sitâyiş ol Ganî Settâr'a ki engüşt-i kalem-rân-ı hikâyet-nüvîs izn-i Hudâvend-i girân-in'âmla bustân-ı der-i bustân-ı sahâ'ifde hem-hâl-i nihâl-i nevîn-rüste-i bâr-âver, mîve-rîz-i kelimât-ı şâmilü'l-berekât-ı güher-berâber olup 'azm-kerde-i fakîrâne sûret-i ihtitâmda cilveger olmagın evrâk-ı sîm-târ sütûr-ı serv-i tırâzla engüşt-nümâ-yı işâret-i itmâm ve sahâ'if-i cedvel-keşîde dest-gerd-i şikâr-ı evrâk hatm-i iştiyâkla vâyedâr, pûşîde ve güft ü şenîd oldukca hamyâze-keş-i ihtitâm olup …"[2]

Tarihî hadiseleri yazmanın zorluğundan bahsederek yapmış olabileceği hataların hoş görülmesini dileyen Uşşâkîzâde, hâmîsi Şeyhülislâm Feyzullah Efendi'ye dua etmeyi ihmal etmemiştir. Zeylini kaleme almaya başladığında, sıkıntılı günler geçirdiğini belirterek Şeyhülislâm Feyzullah Efendi'nin onu,

1 Burada kastedilen eser, 1106-1124 (1695-1712) yılları arasındaki hadieseleri ihtiva eden *Târîh-i Uşşâkîzâde* olmalıdır.

2 *Zeyl-i Şakâ'ik*, vr. 372b.

zeylini tamamlaması için görevlendirmesiyle rahatladığını ve bu vesileyle eserini tamamlayabildiğini anlatmış ve kusurlarının örtülerek kitabının kabul edilmesini ve beğenilmesini ümit etmiştir:

"mukaddemâ mübâşeret olınan tahrîrden rakam-zede-i hâme-i a'cûbe-zây olan vekâyi' bu sahîfe-i ra'nâda tamâm olup tanzîm-i tafsîl-i vekâyi'-i dîger sahâ'if-i dîgerde nüvişte olmak üzere mübâşeret olındı. Me'mûldür ki nigeh-endâzân-ı ihvân-ı basîret-nevâ karîn-i hatâ olan cây-ı perîşân-nümâda ﴿وَإِذَا مَرُّوا بِاللَّغْوِ مَرُّوا كِرَامًا﴾[1] fehvâ-yı ra'nâsı üzre sebk-i nazar-ı himâyet ü 'afvla nigâh idüp dâmen-i setrle pûşîde buyuralar."

"melce-i hâcetmendân-ı 'âlem, mürüvvet-kerde-i müsta'iddân-ı benî Âdem, deryâ-yı şekkerîn-i mevc-i fazl ü hikem, merâm-bahşâ-yı talebgerân, hâtır-nüvâz-ı kihterân h'âce-i şehinşâhî efendimüz es-Seyyid Feyzu'llâh Efendi cenâbları

لا زالت شمس دولته عن برج البقاء، وما برج ضياء شوكته عن خط الاستواء، جعل الله أنوار إحسانه لامعةً، ونَكْهةَ أزهار نواله شاملةً، وجعل الرفقَ في كلّ آن رفيقه، وشفقتَه في كلّ وقت شفيعه[2]

kıbelinden me'mûr oldukda bi'l-külliye tehî-dest bulınup geşt ü güzâr-ı kâr-ı ekâlîm-i dehşet olmak siyâkında iken yümn-i teveccüh-i 'âlîleriyle me'mûrunbih-i kadr-i mâ-emken sâha-i itmâm ve cilveger olup şikeste-beste-kerde dest-i hatâ-peyveste bu vech üzere sûret-pezîr oldı. Me'mûldür ki mekârim-i 'âlem-şümûlleriyle me'âyibîn pûşîde kılup:

**Mısrâ'** هر عيب كه سلطان بپسند هنرست [3]

edâsınca bu müsveddemüz kabûlleri sebebiyle sefîd-rûy ve makbûl ü nigâh-ı tahsîne mevsûl ola."[4]

Zeyliyle alâkalı Allah'a olan şükrünü, koruyucusu Feyzullah Efendi'ye olan duasını ettikten sonra, her hangi bir hata yahut eksiğinden dolayı okuyucu tarafından mazur görülmeyi dileyen yazar, kitabının tamamlandığına dair bir tarih düşürerek eserine son verir:

1 Kur'ân-ı Kerîm, Furkân Sûresi, 25/72, "Boş sözlerle karşılaştıklarında vakar ile (oradan) geçip giderler."

2 "Onun devletinin güneşi hâlâ bekâ burcundadır. Hâlâ onun görkeminin ziyası istiva hattındadır. Allah onun ihsanının nurlarını parlatsın. Onun çiçeklerinin nevalesini herkese şâmil yapsın. Her vakit rıfkı onun refakatçisi ve her vakit şefkati onun şefaatçisi yapsın."

3 "Sultanın öğrendiği her kusur hünerdir."

4 *Zeyl-i Şakâ'ik*, vr. 373a.

"Anun ihtitâmına târîh-i tâm
Bu lafz ile düşdi *hatemnâ bitîb* sene 1114"[1]

## E. Eserdeki Nükte, Latife, Kerâmet, Menkıbe vb. Anekdotlar

Klâsik Türk Edebiyatı devri biyografi yazarlarının çoğu, eserlerinde tek düze bir anlatımdan kaçmak, okuyucuyu sıkmamak ve kitabına hem yeni bir soluk hem de ilave bilgi katmak adına bahis konusu ettikleri şahıslarla alâkalı anekdot tarzı bilgilere yer vermişlerdir.[2] Seleflerinden farklı bir tarzı benimsemeyen Uşşâkîzâde de yaklaşık altmış yıllık bir dönemde vefat etmiş beş yüz altmış iki civarı âlim, sûfî ve devlet adamının hayat hikâyelerini yazarken, eserine bir çeşni katmak maksadıyla olsa gerek ayrıntı denilebilecek küçük hikâyeler anlatmıştır. *Zeyl-i Şakâ'ik* boyunca yirmi bir "menkabe", on bir "kerâmet", beş "hikâye", on iki "latîfe" ve üç "garîbe" kelimeleriyle başlıklandırılmış elli iki anekdot bulunmaktadır.

## F. *Zeyl-i Şakâ'ik*'ın Dil ve Üslûp Husûsiyetleri

Türkçede eda, tarz, anlatış yolu gibi kelimelerle ifade edilen üslûp, bir edebiyat terimi olarak duygu ve düşünceleri dile getirme şekline, kelimelerin seçiminden onların terkibine, cümle ve paragraflar hâline gelişine, söz ve yazı sanatlarıyla günlük dilin dışına çıkılması şeklinde tarif edilebilir.[3] Klâsik belâgat kitaplarına yeni anlayış getiren Recâizâde Mahmûd Ekrem, "üslûb-ı beyân ayniyle insandır" sözünü naklederek her yazarın aslında kendi başına bir üslûbunun olduğu dile getirmiştir. Edebî metinlerdeki üslûbun mahiyeti, kullanılan dil ile doğrudan ilişkilidir. Bir yazarın üslûp özelliklerini az çok tespit edebilmek için onun vücûda getirdiği edebî metnin öncelikle türün ve yazıldığı devirde kaleme alınmış diğer metinlerin söz konusu özelliklerini bilmek gerekir.

Uşşâkîzâde'nin yaşadığı dönem, 17. asrın ikinci yarısı ile 18. asrın ilk çeyreği arasındadır. Bu dönemlerde kaleme alınan eserleri dil ve üslûpları bakımın-

1 *Zeyl-i Şakâ'ik*, vr. 373a.
2 Bu konuda kaleme alınmış bir makale için bkz. Süleyman Solmaz, "16. Asır Şuara Tezkirelerinde Nükte", *Turkish Studies*, Volume 6/2, 2011, s. 17-32.
3 Âlim Kahraman, "Üslûp (Türk Edebiyatı)", *DİA*, İstanbul 2012, C. 42, s. 387.

dan tasnif etmek oldukça zordur. Özellikle de bir yazarın sabit bir üslûbundan bahsetmek bazen yanıltıcı olabilir. Nitekim Gelibolulu Âlî ve Nâbî gibi nesir ustalarının farklı türdeki eserlerinde farklı üslûplar kullandıkları bilinmektedir. Şefîk gibi nesirciler de aynı türdeki eserlerinde te'lîf sebebine bağlı olarak farklı üslûplar kullanabilmektedirler.[1] Fransız teorisyen Lefranc ve ondan etkilenen R. Ekrem, konuya göre üslûbun değiştiğini ve bir edebî eserde sade, müzeyyen ve âlî üslûpların üçünün de kullanılabileceğini söyler.[2] Reşîd, *Nazariyât-ı Edebiyye*'sinde, Recaîzade Mahmûd Ekrem de *Ta'lîm-i Edebiyât*'ta, daha çok şiirleri göz önünde bulundurarak *edebî* üslûbun *sade, müzeyyen* ve *âlî* olmak üzere üçe ayrıldığını söyler. Sade ve müzeyyen üslûp, sözün dış güzelliklerine (*tecemmülât-ı zâhiresine*) göre birbirinden ayrılır. "Âlî" terimi *ulu,etkileyici güzellikte, kusursuz, mükemmel* gibi anlamlar taşıyan "sublime"nin karşılığı olarak kullanılmıştır. Âlî üslûpla yazılmış bir eserde dil sade veya müzeyyen olabilir. Tahirü'l-Mevlevî ve Nihat Sami Banarlı gibi yazarlar üslûp çeşitlerini sade ve müzeyyen/sanatlı olmak üzere ikiye ayırırlarken, Fahir İz *Eski Türk Edebiyatında Nesir* adlı kitabında *sade, süslü ve orta* olmak üzere üç ayrı nesir üslûbundan bahseder.[3] Osmanlı dönemi Türk nesri hakkında son zamanlarda neşredilen bir çalışmada F. Köksal, klâsik nesir üslubumuzu sade, orta, süslü ve ağdalı nesir olmak üzere dört grupta incelemek gerektiğini bildirir:

Arapça, Farsça kelime ve tamlamaların az bulunduğu metinleri sade (üslûb-ı sâde); yer yer secîlerle kurulmuş, sanat endişesi taşıyan ve Arapça, Farsça kelime ve tamlamaların Türkçe kelimelere baskın şekilde yazılmış metinleri orta nesir (üslûb-ı mutavassıt); sanat kaygısının yoğun olduğu yabancı kelime ve tamlamaların, secilerin sıklıklar kullanıldığı metinleri süslü nesir (üslûb-ı müzeyyen); esas gayesi sanat olan külfetli bir dile sahip, yabancı sözcük ve terkiplerle meydana getirilmiş eserleri ağdalı nesir (üslûb-ı âlî) grubuna dâhil etmiştir.[4]

Nesir üslûbuyla alâkalı yukarıdaki değerlendirmelerin ardından *Zeyl-i Şakâ'ik*'ın dil ve üslûp özelliklerini belirlemede eserin kendi türü olan biyografik metinlerin vaziyeti yardımcı olacaktır.

1 Menderes Coşkun, "Son Klasik Dönem-Estetik Nesir", *Türk Edebiyat Tarihi*, Kültür Bak. Yay., Ankara 2006, s. 565; Fahir İz, *Eski Türk Edebiyatında Nesir*, Akçağ Yay., Ankara 1996, s. V-VI.

2 Kazım Yetiş, *Talim-i Edebiyatın Retorik ve Edebiyat Nazariyatı Sahasında Getirdiği Yenilikler*, AKMB Yay., Ankara 1996, s. 223.

3 Coşkun, agm, s. 565.

4 Cihan Okuyucu-Ahmet Kartal-Fatih Köksal, *Klasik Dönem Osmanlı Nesri,* Kesit Yay. 2011, s. 16-18.

18. asırda nesir, önceki yüzyılın nesir geleneği çerçevesinde başta biyografi ve tarih türü eserlerin te'lîf edilmesiyle gelişmiş; ayrıca sefâretnâme türünde meydana getirilen eserlerin sayısında bir hayli artış olmuştur. Biyografik türlerden biri olan şu'arâ tezkireleri, bu asırda özellikle 16. asırdaki mahiyetine geri dönmüş; bol örnekten ziyade bilgi verme ön planda tutulmuştur. *Mücîb Tezkiresi*'yle başlayan bu silsile, başında dönemin önde gelen şair ve nasirlerinin yazdığı takrizleri ihtiva etmesiyle çağdaşlarından ayrılan Safâyî Mustafa'nın *Nuhbetü'l-âsâr min Fevâidi'l-eş'âr*'la devam etmiştir. Sâlim, Safâyî'nin bu eserdeki üslûbunu "reftâr-ı sâde" olarak vasıflandırır. Devrinde "sâde" sayılan, ancak günümüzde "orta nesir" kategorisinde yer alabilecek nesrin bu asırdaki ilk örneklerinden olan bu kitapta, edebî kişiliklerin tanıtılmasında ve örnek sunumunda özen gösterilmiştir. Devrin şair ve nasirlerinden Mirzâzâde Sâlim Efendi'nin te'lîf ettiği *Tezkiretü'ş-şu'arâ* ise sanatlı nesrin ilk nümûnelerinden olması sebebiyle dikkat çekicidir. Sâlim, Safâyî'nin tezkiresine takriz yazdığı hâlde, onu sade bir dil kullandığından ötürü beğenmediğini ifade ederek eserini münşiyâne bir eda ile kaleme almıştır. Devrindeki tezkirelerden farklı olarak Kafzâde Fâizî'nin *Zübdetü'l-eş'âr* adlı antoloji tipi tezkiresine bir zeyil yazan İsmail Beliğ, *Nuhbetü'l-âsâr Li-zeyl-i Zübdeti'l-eş'âr* adlı eserindeki tasarruflarını, *Güldeste-i Riyâz-ı İrfân*'da terkederek sanatlı nesrin en seçkin örneklerinden birini vermiştir. Asrın sonlarında Râmiz tarafından yazılan *Âdâb-ı Zurafâ, Sâlim Tezkiresi* çizgisinde bir metindir. *Tezkire-i Şu'arâ-yı Mevleviyye* ise Safâyî'nin üslûbuna yakın bir çerçevede te'lîf edilmiştir.

Biyografi türünün bir başka kolu olan *Şakâ'iku'n-Nu'mâniyye* zeyillerinden Şeyhî'nin *Vekâyi'ü'l-fuzalâ*'sı Hasîb'den doğrudan aktarmalar üzerine yapılan ilavelerle yazıldığından az çok aynı doğrultuda bir üslûba sahiptir. Kaleme alınan vefeyatnâmeler ve *Atrâbü'l-âsâr*, *Tuhfe-i Hattâtîn* vb. diğer biyografik eserlerin dilleri şu'arâ tezkirelerine nispetle daha sade vaziyettedir. Bütün bu ifadelerin ardından 18. asırda kaleme alınan biyografik eserlerin ekseriyetinin orta nesir ve süslü nesir çizgisinde olduğu görülmektedir.[1]

---

1 Agâh Sırrı Levend, *Türk Dilinde Gelişme ve Sadeleşme Evreleri*, TDK Yay., Ankara 1972, s. 21; Harun Tolasa, "Divan Nesri", *Türk Dili ve Edebiyatı Ansiklopedisi*, Dergâh Yay., İstanbul 1977, C. 2, s. 341-344; Süleyman Çaldak, "Eski Türk Edebiyatında Nesir (Düz Yazı)", *Eğitim*, Ankara 2006, Yıl. 7, S. 75-78, s. 74-90; Mine Mengi, "Eski Türk Edebiyatında Nesir: Gelişimi ve Kaynakçası", *TALİD*, İstanbul 2007, Yıl. 2007, C. 5, S. 10, s. 43-76.

Uşşâkîzâde'nin âlim, mutasavvıf, şair, kadı, sadrazam ve bazı devlet adamlarından birçok kişiyi bahis konusu ettiği *Zeyl-i Şakâ'ik*'ı, klâsik Türk nesrinin genelinde olduğu gibi mukaddime ve hâtime kısımları süslü nesre yakın bir tarzda yazılmıştır:

"Sipâs-ı fesâhat-karîn ve sitâyiş-i belâgat-rehîn, emânî-dihende-i cihâniyân, rûzî-bahşende-i 'âlemiyân, cenâb-ı Yezdân-ı gaybdân, dergâh-ı refî' ve bârgâh-ı münîfine şâyestedür ki hey'et-i vücûd-ı insânı zîb-i hikmet-i 'irfân ile ârâste ve zîver-i bedâyi'-i me'ânî ve huliyy-i beyân ile pîrâste ve hıyâz-ı riyâz-ı kulûb-ı fuzalâyı zülâl-i Kevser-misâl fazl ü kemâl ile meşhûn ve hadâ'ik-ı revâ'ik-ı elsine-i bülegâyı ezhâr-ı gûn-â-gûn-ı şi'r ü inşâ ile behîc-i safâ-nümûn eyledi"[1]

"Sitâyiş ol Ganî Settâr'a ki engüşt-i kalem-rân-ı hikâyet-nüvîs izn-i Hudâvend-i girân-in'âmla bustân-ı der-i bustân-ı sahâ'ifde hem-hâl-i nihâl-i nevîn-rüste-i bâr-âver, mîve-rîz-i kelimât-ı şâmilü'l-berekât-ı güher-berâber olup 'azm-gerde-i fakîrâne sûret-i ihtitâmda cilveger olmagın evrâk-ı sîm-târ sutûr-ı serv-i tırâzla engüşt-nümâ-yı işâret-i itmâm ve sahâ'if-i cedvel-keşîde dest-kerd-i şikâr-ı evrâk hatm-i iştiyâkla vâyedâr, pûşîde ve güft ü şenîd oldukca hamyâze-keş-i ihtitâm olup …"

Yazarın üslûbu biyografik eserlerin çoğunda da görüldüğü üzere tek tip değildir. Bazı kimselerin hayatını, gerek o kişinin ilmiye sınıfındaki mertebesi gerek bilgi ve marifetinin, şairlik kudretinin yüksekliği dolayısıyla sanatlı bir şekilde anlatır:

"Çehre-i muhaddere-i beyân-ı hâli, 'arûz-ı gubâr-ı tahrîrden berî ve şemse-i eyvân-ı rif'at ü şânı dîde-i remed-dîde-i vehm ü hayâlden mütevârî, dürr-i bî-bahâ-yı sadef-i bahr-i vücûd, câm-ı cihân-nümâ-yı fazl-ı nâ-mahdûd, mecmû'a-i 'ilm ü kemâline safha-i mevc-engîz-i deryâ bir cild-i Bulgârî ve cevher-i fazl ü ifzâline semâ-yı zâtü'n-nücûm 'ulyâ bir sanduka-i sedefkârîdür"[2]

Metin boyunca bahis konusu edilen bazı kimseler vardır ki hayatı hakkında bilinenler sınırlı olup diğer şahıslara nazaran daha düşük rütbeli medreselerde görev yapmış, ilmî açıdan zayıf ve eser sahibi olamamıştır. Yazar bunları daha sade bir dille, kısa ve basit ifadelerle anlatmıştır:

"Bu tabaka evâ'ilinde zikri sebk iden Fikrî Ahmed Efendi'nün birâder-i

1 *Zeyl-i Şakâ'ik*, vr. 1b.
2 *Zeyl-i Şakâ'ik*, vr. 103a.

kihteri Hüseyn Efendi'dür. Levâzım-ı tarîkı i'dâd ve tahsîl-i meleke-i isti'dâd eyleyüp Kâf-zâde Efendi âsitânesine vâsıl ve hıdmetlerinden mülâzemete nâ'il olup kat'-ı medâris-i mu'tâde iderek kırk akçe medreseye mevsûl olup …"[1]

Yazar, eserinde bahsedeceği kimselerin daha kolay tanınacaklarından dolayı önce lakaplarını sonra künyelerini bildirerek biyografilerini yazmaya başlamıştır:

"**Hamdî-zâde Mehemmed Efendi.** el-Mevlâ es-Seyyid Mehemmed İbnü'ş-Şeyh es-Seyyid Hamdî."[2]

**"Ahî-zâde Mehemmed Efendi.** el-Mevlâ Mehemmed bin el-Mevlâ Mahmûd bin el-Mevlâ 'Abdü'l-halîm Efendi."[3]

*Şakâ'iku'n-Nu'mâniyye*'nin diğer zeyillerinde olduğu gibi Uşşâkîzâde'nin *Zeyl-i Şakâ'ik*'ında da hayat hikâyeleri anlatılan herkesle alâkalı şahsî değerlendirmeler yapılmıştır:

"Mevlânâ-yı merkûm mahdûm-ı mehâdîm-i fezâ'il-mevsûm, şâh-süvâr-ı 'arsa-i fazîlet, yeke-tâz-ı meydân-ı ma'rifet, a'zamü'l-mevâhib-i cenâb-ı Sübhânî ve mâbihi't-temyîz-i meleke-i melekî vü beşerî vü hayvânî olan 'akl-ı sâf-ı hüdâ-ittisâfları her vechle memdûh u makbûl, be-tahsîs fıtnat u zekâ ve rüşd ü sedâd ile gâlib-i ekser-i 'ukûl, reşha-i kilk-i zülâl-rîzi dil-i teşnegân-ı ihtiyâca mâye-i Rabbânî, belki tefsîde-lebân-ı 'ataş-ı zarûrete sebeb-i hayât-ı câvidânî, Asma'î'l-fusahâ, Bermekî's-semâha fâzıl-ı bî-mu'âdil, mefkûdü'l-mümâsil idi."[4]

Uşşâkîzâde, biyografisine yer verdiği âlim yahut mutasavvıfın ilmî veya edebî eseri varsa muhakkak isimlerini zikretmeye çalışmıştır. Varsa şiirlerinden örnekler sunar. Topluma fayda sağlayacak hayır eserleri yaptırmışsa, bunların mahiyeti ve nerede olduğu hakkında bilgi vermiştir:

"Âsâr-ı 'ilmiyyelerinden *Şerh-i Mesnevî* ve *Lezâ'izü'l-esmâr* ve *Fezâ'il-i Salavâtü'n-nebî,* biri dahi *Letâ'ifü'l-ezhâr*'dur ki nazm-ı Türkî ile envâ'-ı şükûfeyi zâmin ve her kısmı vâsıta-i gevher-i kâmin hûb eserdür."[5]

"Âsâr-ı hayriyyelerinden sa'âdet-hâneleri civârında olan Kirmastı Mescidi'ni câmi' eyleyüp vezâ'if-i mebrûra ta'yîn eylemişlerdür."[6]

1 *Zeyl-i Şakâ'ik*, vr. 173b.
2 *Zeyl-i Şakâ'ik*, vr. 106b.
3 *Zeyl-i Şakâ'ik*, vr. 45b.
4 *Zeyl-i Şakâ'ik*, vr. 105b.
5 *Zeyl-i Şakâ'ik*, vr. 32a.
6 *Zeyl-i Şakâ'ik*, vr. 107a.

Yazar, metin boyunca klâsik Türk nesrinin ahenk unsurlarından seci ve aliterasyona sık sık müracaat ederek okuyucusuna bilgi vermenin yanında sanat gösterme kaygısıyla hünerli bir nasir olduğunu da ortaya koymaya çalışmıştır. Eserdeki secili kısımlar, bilhassa yazarın biyografisini yazdığı kimse hakkındaki şahsî değerlendirmelerinin olduğu kısımlarda yoğunlaşır:[1]

"Ol zât-ı mensûcü'l-**etvâr** *'aleyhi rahmetü'l-Meliki'l-**Gaffâr*** mihr-i sipihr-i 'ilm ü **'irfân**, hu rşîd-i **âsmân**-ı dekâ'ik u tahkîk u **îkân**, mecma'u'l-bahreyn-i 'ilm ü '**amel**, hâtime-i eslâf-ı 'ulemâ-yı **kümmel**, her fende **mâhir**, hall-i gavamız-ı 'ulûma **kâdir**, câmi'ü'l-fürû' ve'l-**usûl**, şâmilü'l-**'ukûl** ve'l-**menkûl**, hızâne-i hâfızaları menba'-ı fevâ'id ü **nevâdir**, 'ulûm-ı şettâda mahfuzâtı **vâfir**, bir gül-i sad-berg-i gülistân-ı **kemâl** ve bir nev-bâve-i devha-i fazl ü **ifdâl** idi ki bâgbân-ı dehr hezâr-sâl âb-pâş-ı riyâz-ı tevakku' olsa …"[2]

Sanatlı nesirlerin ekserisinde de kullanıldığı üzere Uşşâkîzâde de aliterasyon vasıtasıyla hüner göstermek istemiştir. Zeylde yer alan pek çok aliterasyon örneğinden bazıları şöyledir:

"Şu'arâ-yı belâgat-'u**n**vâ**n** miyâ**nın**da tefevvuk-ı akrâ**n** ile mu'ayye**n** ve kisve-i kelâm-ı sihr-perdâ**z**ı tırâ**z**-ı pür-ihti**z**â**z**-ı imtiyâ**z** ile muhallâ vü mü**z**eyye**n** şehe**n**şâh-ı tab'-ı pür-'u**n**vâ**n**ı iklîm-i fazl ü 'irfâ**n**ı hâris"[3]

"**M**erhû**m** u **m**erkû**m** behre**m**end-i **m**a'ârif ve 'ulû**m**, vâfî'l-vedâd, sâfî'l-i'tikâd, **mu'tekad**-i **meşâyih**-ı kirâ**m**, pîr-i vâcibü'l-ikrâ**m** idi."[4]

### 1. Saygı İfadeleri

Uşşâkîzâde Hasîb'in bir diğer önemli üslûp özelliği ise anlattığı kişilerden saygıyla bahsetmesidir. Eserinde yer verdiği şahısların tamamının belli özellikleri vardır. Her hangi bir ehemmiyeti bulunmayan, hakkında az çok malumat sahibi olmadığı kimseleri eserine dâhil etmemiştir. Hayat hikâyesini yazdığı kimseleri tanıtırken umumiyetle saygı bildiren unvan ve ifadeler kullanmış; 3. çokluk şahıs kipiyle kurulmuş cümlelere yer vermiştir:

---

1 Ahenk öğelerinden seci ve aliterasyonun klâsik nesirde nasıl kullanıldığıyla alâkalı ayrıntılı bilgi için bkz. Ayşe Yıldız, *Eski Türk Edebiyatında Seci*, Gazi Üni. SBE. Basılmamış YL Tezi, Ankara 2002; Filiz Kılıç-Ayşe Yıldız, "Sehî, Latîfî ve Âşık Çelebi Tezkirelerinde Secî", *Osmanlı Araştırmaları*, S. 27, 2006, s. 235-254; Mustafa Durmuş, "Klasik Osmanlı Nesrinde Aliterasyon", *Turkish Studies*, Volume 7/1, 2012, s. 995-1004.

2 *Zeyl-i Şakâ'ik*, vr. 299b.

3 *Zeyl-i Şakâ'ik*, vr. 3b.

4 *Zeyl-i Şakâ'ik*, vr. 88b.

"el-**Mevlâ** Edhem-zâde Mustafâ **Efendi"**[1]

"el-**Fâzıl** ve'l-**hibrü'l-kâmil** Mehemmed bin 'Abdü'l-'azîz"[2]

"Tokuz yüz toksan bir Şevvâl'inde tengnâ-yı 'ademden 'îdgâh-ı vücûda kadem-nihâde **olmışlardur**."[3]

"Bin on dört Saferi'nde kırk akçe ile Ders-i 'Âm Mehemmed Efendi yerine Cânbâziyye müderrisi **oldılar**."[4]

" … hurşîd-i âsmân-ı fevâzil sadrü'l-ifâde, fâzıl-ı karâr-dâde Ahî-zâde Hüseyn Efendi'nün necl-i necîbleri ve mahdûm-ı **hasîbleridür**."[5]

"Otuz bir Recebi'nde 'Abdü'l-ganî Efendi yerine Hânkâh Medresesi'n câygâh **itdiler**. Sene-i mezbûre Zi'l-hiccesi'nde tekâ'üd ihtiyâr iden Şirvânî Şerîf Efendi mahlûlinden Ayasofya Medresesi'ne bast-ı kalîçe-i ifâde **itdiler**."[6]

## 2. Şehir Tasvirleri

Osmanlı dönemi biyografi yazarlarının mühim bir kısmı aynı zamanda bir şairdir. Hem şairliklerini hem de nasirliklerini metinlerine yansıtarak te'lîflerinin sadece bilgi amaçlı meydana getirilmediğini, aynı zamanda bir sanat eseri olduğunu göstermek istemişlerdir. Şüphesiz bunları dile getirirken çeşitli yollara müracaat etmişlerdir. Bunlardan biri de görüp gezme, tanıma fırsatı buldukları veya hakkında bilgi sahibi oldukları şehirleri anlatırken ortaya koydukları tasarruflardır. Şehirlerin isimlerini doğrudan bildirmek yerine süslü ifadelerle o şehrin güzelliklerinden, değerlerinden bahsetmişlerdir.[7]

Uşşâkîzâde'nin en bariz üslûp özelliklerinden bir diğeri de selefleri gibi biyografisini yazdığı kimsenin memleketiyle alâkalı kullandığı şehir tasvirleridir. Zeyil boyunca pek çok Osmanlı şehrinden bahsedilmiş; özellikle bazıları coğrafî ve tabiî güzellikleri, ilim ve irfan mahalli olmasından dolayı çeşitli sıfatlarla anılmışlardır. Bu şehirlerden bazıları şunlardır:

---

1 *Zeyl-i Şakâ'ik*, vr. 10a.
2 *Zeyl-i Şakâ'ik*, vr. 103a.
3 *Zeyl-i Şakâ'ik*, vr. 3a.
4 *Zeyl-i Şakâ'ik*, vr. 3b.
5 *Zeyl-i Şakâ'ik*, vr. 4a.
6 *Zeyl-i Şakâ'ik*, vr. 4a.
7 Bu konuda yazılmış örnekler için bkz. Süreyya Beyzadeoğlu, "Hasan Çelebi Tezkiresi'ndeki Şairlerin Şehirlere Göre Tasnifi ve Şehir Tasvirleri", *İlmî Araştırmalar*, S. 11, 2001, s. 41-66; Süleyman Solmaz, "Hasan Çelebi Tezkiresi'nde Mekân Tasvir ve Tavsifleri", *Turkish Studies*, Volume 7/1, 2012, s. 1891-1904.

**İstanbul:**

Yazar, İstanbul'dan çeşitli isimlerle bahseder. İstanbul'un hem Bizans dönemindeki adını kullanır hem de Osmanlı dönemindeki isimlendirmelerine yer verir:

"Büldân-ı cihânun mihr-i enveri ve 'âlem-i hüsnün şems-i hâveri olan **İstanbul** …"[1]

"Dârü'l-hilâfeti'l-'aliyye **Kostantıniyye**tü'l-mahmiyye …"[2]
"mahmiyye-i cennet-nişân **İstanbul**'da …"[3]

**Bosna:**

Bugün bir ülke olan ve önceleri Osmanlı'ya bağlı bir eyalet olan Bosna'yla alâkalı Uşşâkîzâde'nin değerlendirmeleri şöyledir:

"Letâfet-i âb ü hevâ ile reşkîn-sâz-ı meşâhîr-i bilâd-ı dünyâ şehr-i latîf-i cennetâsâ olan şehr-i dilsitân **Sarây-ı Bosna**'da sine-i 'ademden dîde-güşâ ve misâl-i nergis-i şehlâ sahn-ı vücûda revnak-bahşâ olmış idi."[4]

"Perverde-i hâk-i pâki dest-yâz-i simâr-ı varak-ı nigâr-ı nücûm olmada hem-ser-i nahl-i bâsik-ı âzâd, belki sebze-i bâlâ-bülendi hem-dûş-ı serv ü şimşâd olan **Bosna** etrâfında **Novasin** nâm kasabadan zuhûr"[5]

**Konya:**

Yazar, Konyalı birinden bahsedecek olduğunda doğrudan şehri bildirmek yerine gerek Konya'nın gerek Türk kültürünün en mühim şahsiyetlerinden Hz. Mevlânâ'yı anmadan ve onu Konya'yla aynîleştirmeden geçmez:

"Âsûdegân-ı Cenâb-ı Mevlevî nâzım-ı kitâb-ı Mesnevî olan **Konya** …"[6]
"Burc-i neyyir-i vilâyet ve dürc-i le'âlî-i kerâmet olan **Konya** …"[7]
"Kân-ı gevher-i şeref ve dürr-i deryâ-yı men 'aref olan Konya …"[8]

---

1 *Zeyl-i Şakâ'ik*, vr. 231b.
2 *Zeyl-i Şakâ'ik*, vr. 249a.
3 *Zeyl-i Şakâ'ik*, vr. 360b.
4 *Zeyl-i Şakâ'ik*, vr. 14a.
5 *Zeyl-i Şakâ'ik*, vr. 168b.
6 *Zeyl-i Şakâ'ik*, vr. 172b.
7 *Zeyl-i Şakâ'ik*, vr. 220b.
8 *Zeyl-i Şakâ'ik*, vr. 242a.

"… **Konya**'ya vusûl ve şehr-i Mevlevî vü Ma'nevî'ye duhûl güni …"[1]

"kıble-nümâ-yı himmetin delîl-i âsitân-ı Mevlânâ kılmagla medîne-i **Konya**'ya revân …"[2]

**Diyarbakır:**

Eski adı Âmid olan Diyarbakır'la alâkalı ise şu tasvirler eserde yer almaktadır:

"Zât-ı kesîrü'l-berekâtı niçe cevâhir-i zevâhir-i 'ilm ü 'irfâna kân ve bî-şümâr ashâb-ı fezâ'il ü ma'ârife mahall ü mekân olan şehr-i **Âmid**'den…"[3]

"Matla'-ı 'ulemâ-yı kibâr ve şöhre-i âfâk-ı aktâr olan hıtta-i pâk-i **Âmid**'den bedîdâr"[4]

**Medine:**

Hz. Muhammed'in kabrinin bulunduğu, müminlerin kutsal kabul ettikleri şehirlerden Medine'de kadılık da yapan Uşşâkîzâde, şehri Hz. Peygamber'le aynîleştirmiş, her fırsatta salât ve selâm ibarelerinin yer aldığı kelimelerle tasvir etmiştir:

"Medîne-i Münevvere *dâmet bi'l-envâri müsevvere*"[5]

"Medîne-i Münevvere *salla'llâhu te'âlâ 'alâ-münevvirihâ*"[6]

"Medîne-i Münevvere *lâ-zâlet bi'l-envâri müsevvere*"[7]

"Medîne-i Münevvere-i Resûl-i ekrem *'aleyhi's-salâvâtu'llâhi'l-etemm*"[8]

**Van:**

Osmanlı asırlarında Doğu vilayetlerinin en büyüklerinden ve yetiştirdiği âlimlerle meşhur olan Van hakkında Uşşâkîzâde'nin kanaatleri şöyledir:

**"**"ankâ-yı Kâf-ı temkîn **Vân**-ı İrem-i nişândih-i kâşâne-i güzîn olup …"[9]

"belde-i **Vân**-ı safâ-makarr …"[10]

**Sıhran:**

1 *Zeyl-i Şakâ'ik*, vr. 254a.
2 *Zeyl-i Şakâ'ik*, vr. 295a.
3 *Zeyl-i Şakâ'ik*, vr. 114b.
4 *Zeyl-i Şakâ'ik*, vr. 196a.
5 *Zeyl-i Şakâ'ik*, vr. 228a.
6 *Zeyl-i Şakâ'ik*, vr. 332a.
7 *Zeyl-i Şakâ'ik*, vr. 147b.
8 *Zeyl-i Şakâ'ik*, vr. 170a.
9 *Zeyl-i Şakâ'ik*, vr. 297b.
10 *Zeyl-i Şakâ'ik*, vr. 298b.

Bugünkü adı ve konumu hakkında bilgi edinemediğimiz Doğu vilayetlerinden birine bağlı olan, sâkinlerinin nüktedân ve zeki kimseler olduğu yazar tarafından bildirilen Sahran kasabası hakkında Uşşâkîzâde şunları söylemiştir:

"Neyyir-i hayyir-i zât-ı güzîni gâyet hüsn ü melâhatle büldân-ı cihândan mümtâz ve gülistân-ı memâlik-i Îrân u Turan içre serv-i ra'nâ gibi cümleden ser-efrâz olup ekser halkı dakîka-şinâs ve nükte-dân olan kasaba-i **Sıhrân**'dan zuhûr ve …"[1]

### 3. Ölümü İfade Ediş Şekilleri

İnsan hayatında doğum, evlenme ve ölüm üç mühim safhayı teşkil eder. Şüphesiz bunların içinde ölüm acı ve elem verici bir hadisedir. Doğum ve evlenme umumiyetle bir sevinç kaynağı iken ölümse insanları hüzne ve kedere sevk eder. Kişinin maddî hayatının son bulması, sevdiklerinden ayrılması vb. sebeplerle ölüm insanoğlunda her zaman katlanılması güç acılara sebep olmuştur. Günümüzde ölüm bir yok olma gibi algılandığından olsa gerek bu kavramı karşılamak için kullanılan kelimeler "öldü, vefat etti, aramızdan ayrıldı" vb. bir elin parmaklarını geçmez. Halbuki Osmanlı asırlarında, gerek toplumun dinî inaçlarının tesiri gerek dünya algısının dinî ve tasavvufî oluşu sebebiyle ölüm bir yok oluş şeklinde değil, âdeta yeniden doğuş ve ebedî hayata geçiş şeklinde kabul edilmiştir.

Klâsik Osmanlı metinlerinde hayatını kaybeden birisi için "öldü" kelimesi kullanılmaz. Hem geride kalanların acılarını hafifletmek hem de ölümün soğuk yüzünü ve gerçekliğini insanlara olumlu şekilde yansıtmak amacıyla olsa gerek şair ve yazarlarımız eserlerinde âdeta ölüme güzellemeler yazmışlar; süslü ifadelerle ölümü şirin göstermişlerdir.[2] Hemen hemen biyografik metin kaleme alan bütün yazarlarımız aynı yolu tutmuştur, denilebilir. Uşşâkîzâde de kendinden

1 *Zeyl-i Şakâ'ik*, vr. 171b.

2 Bu konuda yazılmış makaleler için bkz. Pervin Çapan, "Biyografik ve Edebi Değer Olarak 18. yy. Tezkirelerinde Vefât Kaydı", *CBÜ Fen-Edebiyat Fakültesi Sosyal Bilimler Dergisi*, Manisa 1997, s. 208-221; Mahmut Kaplan, "Güldeste-i Riyâz-ı İrfân'da Vefatlara Düşülen Notlar", *Turkish Studies*, Volume 7/1, 2012, s. 57-80; İlyas Yazar, " Şair Tezkirelerinde Ölüm Bağlamında Dil Ve Üslup Üzerine Bir İnceleme", *CBU Sosyal Bilimler Dergisi*, C. 11, S. 1, s. 457-466; Aziz Doğanay, "Tuhfe-i Hattâtîn'de Ebcedle Vefat Bildiren İfadeler", *Akademik Araştırmalar Dergisi*, S. 34, s. 138-164; Abdullah Aydın, " Asude Bahar Ülkesine Yolculuk Olan Ölümün Şair Biyografilerinde İfade Edilmesi", *Turkish Studies*, Volume 8/8, 2013, s. 161-188; Mustafa Durmuş, "Ölümü Güzelleştiren Eda: Türkçe Şair Tezkireleri İle Şairnâmelerde Ölüme Bakış Ve Ölümün İfade Biçimleri Üzerine", *Millî Folklor* 2012, S. 94, s. 105-122.

öncekilerin izinden giderek zeylinde bahsettiği kişilerin vefatını anlatırken, ölümü güzel gösterme gayretinde olmuştur. Bunlardan bazıları şu şekildedir:

"Yetmiş üç Cumâde'l-ûlâsı'nda 'azl ve yerlerine 'Alî Efendi-zâde nasb olınup bunlar Karnâbâd ve Havâss-ı Ahî arpalıklarıyla hoş-hâl, güzârende-i eyyâm ü leyâl iken yetmiş yedi Cumâde'l-âhiresi'nde subh-ı fîrûz-ı hayâtı şâm-ı dil-sûz-ı memâta mütebeddil olup riyâz-ı cinânda [1] لَـذَّةٍ لِّلشَّـارِبِينَ şarâbını nûş eyledükde [2] كَأَنَّهُـمْ لُؤْلُـؤٌ مَّكْنُـونٌ gılmânından ve [3] وَفَاكِهَـةٍ مِّمَّـا يَتَخَيَّـرُونَ وَلَحْـمِ طَيْـرٍ مِّمَّـا يَشْـتَهُونَ ile müntakil oldı. Edirnekapusı hâricinde medfûndur."[4]

"…bin yigirmi yedi Muharrem'inde nihâl-i vücûdı hazân-ı fenâ ile bî-berg ü ber ve sarsar-ı kûh-endâz-ı mergle hâke berâber olan Nihâlî Mehemmed Efendi …"[5]

"Üç aya kârîb hükûmet müyesser olup Cumâde'l-ûlâsı'nda dizdâr-ı kal'a-i bedeni hücûm-ı emrâzla makarr-ı me'lûfinden hurûc ve menâr-ı envâr-ı 'illiyyîne 'urûc idüp Emîr-i Buhârî hazretleri civârında medfûn ve mansıb-ı mahlûle Memek-zâde tezkirecisi makrûn oldı."[6]

"Seksen hudûdında necm-i hayâtı âfil ve ecel-i tabî'îsi 'âcil olup câm-ı fenâdan mübtelâ-yı sekerât ve şikeste-i sebû-yı ser-çeşme-i hâyât oldılar."[7]

"'Âmm-ı kâbil hudûdında kazâ-yı Rabbânî ve hükm-i nâfiz-i Yezdânî ile dest-i sâkî-i ecelden [8] كُلُّ نَفْسٍ ذَائِقَةُ الْمَوْتِ şerbetin çeşân olup şehbâz-ı bülend-pervâz-ı rûh-ı revânı bu hâkdân-ı cihândan gülistân-ı cinâna tayerân itdi."[9]

### 4. İktibaslar

Yazar sahip olduğu geniş ilmî ve irfânî birikimini eserine oldukça başarılı bir şekilde yansıtmıştır. Gerek bahis konusu ettiği şahsın hâl tercümesiyle alâkalı bir durumu vurgulayacağı zaman gerek anekdot tarzı ilave bilgi vereceği zaman, başta âyet ve hadisler olmak üzere Arapça, Farsça ve Türkçe kelâm-ı

1 Kur'ân-ı Kerîm, Saffât Sûresi, 37/46, "İçenlere lezzet verir."
2 Kur'ân-ı Kerîm, Tûr Sûresi, 52/24, "sanki onlar saklı inci gibi …"
3 Kur'ân-ı Kerîm, Vâkıa Sûresi, 56/20-21, "(Onlara) beğendikleri meyveler, canlarının çektiği kuş etleri …"
4 *Zeyl-i Şakâ'ik*, vr. 171b.
5 *Zeyl-i Şakâ'ik*, vr. 160a.
6 *Zeyl-i Şakâ'ik*, vr. 177b.
7 *Zeyl-i Şakâ'ik*, vr. 174a.
8 Kur'ân-ı Kerîm, Ankebût Sûresi, 29/57, "Her can ölümü tadacaktır."
9 *Zeyl-i Şakâ'ik*, vr. 140b.

kibârlar, seleflerine ait beyitler ve meseller vasıtasıyla anlatmak istediği konu yahut hâlin okuyucusunun zihninde canlı kalmasına yardımcı olmuştur. Böylelikle hem okuyucunun dikkatini çekmeye hem de eserini tek düze bir anlatımdan kurtarmaya çalışmıştır. İşte bu alıntılardan bazıları:

- Yetmiş yaşında vefat etmiş bir kişi için şu beyti örnek olarak sunar:

"Der-i Mevlâda yetmiş yıl 'ömür sürmek sa'âdetdür
Yılı yetmiş kulın âzâd ider Mevlâsı 'âdetdür"[1]

- Bulunduğu vazifeden çeşitli sebeplerden dolayı azledilmiş birisi hakkında şu mısrâı zikretmiştir:

"Yıldızı düşkün olur pâdişehüm ma'zûlün"[2]

- Kendisini arayan zaptiyelerden gizlenen ve bulunduğu mekânı onlara yakalanmadan terkeden birisi için şu mısrâı dile getirmiştir:

"Gül açılmış yerinde yeller eser"[3]

Bilhassa inceleme imkânına sahip olduğu eserlerin içindekileri hulâsa etmek sûretiyle okuyucusunu bilgilendirmeyi amaçlamıştır:

"Âsâr-ı 'ilmiyyelerinden *Şerh-i Mesnevî* ve *Lezâ'izü'l-esmâr* ve *Fezâ'il-i Salavâtü'n-nebî,* biri dahi *Letâ'ifü'l-ezhâr*'dur ki nazm-ı Türkî ile envâ'-ı şükûfeyi zâmin ve her kısmı vâsıta-i gevher-i kâmin hûb eserdür."[4]

Her Osmanlı münevveri gibi Arapça ve Farsçayı iyi derecede bilen yazar, bu dillerde yazılmış metinlerden örnekler sunarak sahip olduğu bilgi birikimini ustaca sergilemiştir:

"Âtî't-terceme 'İsmetî Efendi merhûm, bu gûne 'Arabî târîh dimişdür:"[5]

"Şa'rânî-zâde Ebû's-su'ûd Efendi merhûmun irsâl itdükleri tahmis-i 'Arabî'ye takrîz-gûne nazm itdükleri ebyât-ı belâgat-simâtlarıdur:"[6]

"Bu beyt-i Fârisî çekîde-i kilk-i 'anber-efşânlarıdur:"[7]

---

1 *Zeyl-i Şakâ'ik*, vr. 144b.
2 *Zeyl-i Şakâ'ik*, vr. 138a.
3 *Zeyl-i Şakâ'ik*, vr. 142b.
4 *Zeyl-i Şakâ'ik*, vr. 32a.
5 *Zeyl-i Şakâ'ik*, vr. 52b.
6 *Zeyl-i Şakâ'ik*, vr. 57b.
7 *Zeyl-i Şakâ'ik*, vr. 116a.

## G. *Zeyl-i Şakâ'ik*'ın Kaynakları

Uşşâkîzâde, eserini kaleme alırken birçok kaynaktan yararlanmış; bahis konusu ettiği şahsiyetlerin haklarında anlatılan latife, keramet vb. anekdotları; varsa şiir ve nesirlerinden örnekleri okuyucusuna aktarmaya gayret etmiştir. Yazar, bu tür durumlarda bazı tarih kitapları, tezkireler, vefeyat-nâmeler vb. eserlere atıfta bulunmuş ve bu metinlerden alıntılar yapmıştır. Ayrıca müderrislerin tayin ve azilleri hakkında verdiği bilgileri kazasker ve şeyhülislâm defterlerinden temin etmiştir. Bunların dışında bazı kimselerin biyografilerini yazarken başta kendi babası olmak üzere söz konusu edilen şahsın yakınlarından da sözlü malumat toplamıştır. *Zeyl-i Şakâ'ik'ın* kaynaklarını, mahiyetlerini göz önünde bulundurmak suretiyle yazılı ve sözlü kaynaklar olmak üzere iki grupta sınıflandırabiliriz:

### 1. Yazılı Kaynaklar

Eserin yazılı kaynakları kendi içinde resmî kayıtlar ve kitaplar olmak üzere iki farklı grupta incelenebilir:

#### Resmî Kayıtlar

*Şakâ'iku'n-Nu'mâniyye* külliyatı, tam bir ilmiye sınıfı tarihi olarak nitelendirilebilir. Bu zincirin XVII. asır halkasını oluşturan *Zeyl-i Şakâ'ik* da yaklaşık altmış beş yıllık zaman içinde Osmanlı medreselerinde ilim tahsilini yürüten müderrislerin doğum, öğrenim, azil, tayin, nasb, vefat tarihlerinin yanı sıra, kaleme aldıkları eserler hakkında ayrıntılı bilgi veren bir kaynaktır. Baştan sona bilgi ve belge üzerine te'lîf edilen bu eserin en büyük kaynağı, kadı ve müderrislerin tayinlerinin kaydedildiği vesikalardır.

Medrese tahsilini tamamlayan bir kişinin müderris veya kadı olabilmesi için "nevbet" denilen bir sırayı beklemesi gerekliydi. Eğer Anadolu'da müderris veya kadı olmak istiyorsa Anadolu kazaskerinin, Rumeli'de müderris veya kadı olmak istiyorsa Rumeli kazaskerinin belirli günlerde meclislerine katılıp "matlab" denilen defterlere isimlerini kaydetmeleri gerekirdi.[1]

XIV. asırdan XVI. asır ortalarına kadar ilmiye sınıfının en yüksek payesine

1 İsmail Hakkı Uzunçarşılı, *Osmanlı Devletinin İlmiye Teşkilâtı*, TTK Yay., Ankara 1988, s. 45.

sahip kazaskerler, mevleviyet denilen büyük kadılar da dâhil bütün kadıların tayinlerinde etkili idiler. XVI. asrın ikinci yarısından sonra şeyhülislâmlar kazaskerlerden daha nüfûzlu hâle gelmiş, büyük kadılıklar ve ibtidâ-yı dâhil müderrislikleri tayinlerinde belirleyici olmuşlardır.[1] XVI. asrın sonunda yapılan değişikliklerle kırk akçeden yukarı Hâriç ve Dâhil müderrislikleri, orduya tayin edilecek kadılar, vilayet ve sancak müftüleri, mevali denilen büyük kadılıklar ve kazaskerlerin tayinleri şeyhülislâmlara verilmiş; kazaskerlere ibtidadan (yirmi akçeden) kırk akçeye kadar olan müderrisliklerin tayinleri verilmişti.[2] Kazaskerler ise kendi salahiyetleri dâhilindeki kazalarda görevlendirilen kadıların tayin ve azillerini "akdiye" denilen defterlere kaydederdi. Daha sonra ilmiye teşkilatı tadilâta uğrayıp kazaskerlerin kadı ve müderrisler için tuttukları defter esas olmak üzere tayin ve nakiller bir belgeyle görevlendirme yoluyla sağlanır, yapılan değişiklikler "tarik defteri" denilen defterlere kaydolurdu.[3]

Yazarın eserini kaleme alırken kullandığı resmî kayıtlar akdiye ve tarik defterleridir. Kimin hangi tarihte, kimin yerine ve hangi medreseye tayin edildiği; kaç akçelik medresede görev yapacağı, arpalık olarak nerenin verildiği vb. kayıtları söz konusu defterlerden istifade etmek suretiyle zeylini tamamlamıştır. Bu defterleri kullandığı bilgisini eserinin bazı yerlerinde açıklamaktadır:

"Mekke-i Mükerreme'den ma'zûlen İstanbul olmasın tahrîr ve 'ayân itmişlerdür. Lâkin bu fakîrün manzûrı olan defâtir-i müte'addide-i kadîme ki her birinün kâtibi …"[4]

"Fakîr Medîne-i Münevvere kâdîsi iken kırk üç senesiyle müverrah ve mahtûm sicillini görmiş idüm."[5]

"Medîne-i Münevvere kâdîsi oldugımuzda fakîr sicillini görmişdüm."[6]

"Es'ad Efendi merhûmun def'a-i sâniye sadâret-i Rûm'unda kassâmı olmak üzere sicilde imzâsın gördüm."[7]

1 Uzunçarşılı, age, s. 88.
2 Uzunçarşılı, age, s. 179.
3 Uzunçarşılı, age, s. 88-89.
4 *Zeyl-i Şakâ'ik*, vr. 102a.
5 *Zeyl-i Şakâ'ik*, vr. 170a.
6 *Zeyl-i Şakâ'ik*, vr. 192b.
7 *Zeyl-i Şakâ'ik*, vr. 59a.

**Kitaplar**

Müellif, kitabında bahis konusu ettiği şahsiyetlerle alâkalı gerek ansiklopedik gerek tarihî gerekse anekdot, kerâmet, latife vb. alternatif bilgiye ihtiyaç duyduğunda kendinden önce kaleme alınmış biyografik eserlere ve tarih kitaplarına müracaat etmiştir. Bunların bazılarını eserinde zikretmiştir:

**Nev'îzâde Atâyî Efendi-** *Hada'iku'l-Hakâ'ik fî-tekmileti'ş-Şakâ'ik*

*Zeyl-i Şakâ'ik'ın* en önemli kaynağı, Nev'îzâde Atâyî Efendi'nin Taşköprîzâde'nin tercümesi olan Edirneli Mecdî'nin *Hada'iku'ş-Şakâ'ik*'ına yazdığı zeylidir. Yazar, eseri boyunca birçok yerde *Zeyl-i Atâyî*'ye atıf yapmıştır. Bahis konusu ettiği şahsiyetlerin birçoğunun ecdadı da müderristir. Tercüme-i hâli yazılan kimsenin babasından, dedesinden söz etmesi gerektiğinde müracaat ettiği ilk kaynak *Zeyl-i Atâyî*'dir:[1]

"el-Mevlâ Mehemmedü'l-Emîn İbnü'l-Mevlâ Tevfîk. Müşârün ileyh tabaka-i Mehemmed Hânî'de tercemesi *Zeyl-i 'Atâyî*'de mâr Mollâ Tevfîk-ı Geylânî'nün mahdûm-ı mihter-i sa'd-ahteri ve pertev-i neyyir-i tevfîk-güsteridür."[2]

"el-Mevlâ 'Abdu'r-rahmân İbnü'l-Mevlâ 'Abdü'l-bâkî. Tabaka-i Mehemmed Hânî'de tercemesi *Zeyl-i 'Atâyî*'de mezkûr sultânü'ş-şu'arâ 'unvânıyla zebân-zed-i cumhûr Bâkî Efendi merhûmun mahdûm-ı kihterleri …"[3]

**Riyâzî Mehmed Efendi**, *Riyâzü'ş-şu'arâ*

Şair, nâsir, biyografi yazarı ve müderris Riyâzî Mehmed Efendi'nin 1609 yılında kaleme aldığı *Riyâzü'ş-şu'arâ*[4] XVII. asrın ilk şairler tezkiresi olma hüviyetine sahiptir. Uşşâkîzâde, şair olan mutasavvıf ve müderrislerin şiirlerinden örnek sunmak istediğinde kendinden evvel yazılmış tezkireleri kullanmıştır:

"*Tezkire-i Riyâzî*'de mestur olup niçe şâh beytden a'lâ olan mısrâ'dur:"[5]

**Seyyid Mehmed Rıza**, *Tezkire-i Rızâ*

XVII. asır şu'arâ tezkiresi yazarlarından biri de Seyyid Mehmed Rıza Efendi'dir. 1000-1050 (1591-1640) tarihleri arasında yaşamış şairlerin bahis ko-

1 Nev'îzâde Atâyî, *Hada'iku'l-Hakâ'ik fî-tekmileti'ş-Şakâ'ik*, (tıpkıbasım: A. Özcan), Çağrı Yay., İstanbul 1989.
2 *Zeyl-i Şakâ'ik*, vr. 8a.
3 *Zeyl-i Şakâ'ik*, vr. 9a.
4 Bkz. Namık Açıkgöz, (hzl.), *Riyâzî Mehmed Efendi- Riyâzü'ş-Şu'arâ*, Ankara Üni. DTCF, Basılmamış YL Tezi, Ankara 1982.
5 *Zeyl-i Şakâ'ik*, vr. 58a.

nusu edildiği *Tezkire-i Rızâ*[1], Uşşâkîzâde'nin özellikle şiir örnekleri sunmak istediğinde ilk müracaat ettiği kitaplardandır:

"Türkî müdevven dîvânı meşhûrdur. *Tezkire-i Rızâ*'da bu iki beyt-i latîf zâde-i tab'-ı şerîfleri olmak üzere mestûrdur:"[2]

**Kâtip Çelebi**, *Fezleke* ve *Mîzânü'l-hak fî-ihtiyâri'l-ehak*

Uşşâkîzâde'nin kullandığı kaynaklar arasında, XVII. asır Türk bilim tarihinin en velûd yazarlarından olan Kâtip Çelebi'nin, Hz. Âdem'in yaratılışından 1051 (1641) tarihine kadar gelen Arapça umûmî tarihi *Fezleketü akvali'l-ahyâr fî-ilmi't-târîh ve'l-ahbâr* adlı eseri vardır.[3] Ayrıca Kâtip Çelebi bu eserine Türkçe olarak ilave ettiği 1000-1065 (1592-1655) yılları arasındaki olayların anlatıldığı bir *Fezleke* adında bir vekâyi'nâmesi vardır.[4] Uşşâkizâde bilhassa bu eserden çok fazla istifade etmiştir:

"Kâtib Çelebi *Fezleke*'sinde nakl ider ki "Yevmen mine'l-eyyâm 'Abdü'r-rahîm Efendi kâdî-'asker iken ziyâretine vardum."[5]

Yazarın, eserinde kaynak olarak kullandığı kitaplardan bir başkası ise Kâtip Çelebi'nin devrinde tartışılan dinî konuları ve bu hususlardaki görüşlerini açıkladığı *Mîzânü'l-hak fî-ihtiyâri'l-ehak* adlı kitabıdır:[6]

"Kâtib Çelebi merhûmun *Mîzânü'l-hak* nâm risâlesinde tahrîr itdügidür ki bir gün Mehemmed Aga imâmı Kefevî 'Alî Efendi vâkı'asında görür ki şeyh-i merkûm kendüye fi'l-i şenî' ider."

**Baldırzâde Selîsî**, *Ravza-i Evliyâ*

*Zeyl-i Şakâ'ik'ın* kaynakları arasında XVII. asrın önemli biyografi yazarları arasına dahil edilebilecek kişilerden birisi olan Baldırzâde Şeyh Mehmed Selîsî Efendi'nin vefeyat-nâmesi de yer alır. 1059'da (1649) kaleme alınan ve Bur-

1 Bkz. Gencay Zavotçu, (hzl.), *Rıza Tezkiresi, Sahhaflar* Kitap Sarayı, İstanbul 2009.
2 *Zeyl-i Şakâ'ik*, vr. 82a.
3 Kâtib Çelebi, *Fezleketü akvali'l-ahyâr fî-ilmi't-târîh ve'l-ahbâr,* TTK Yay. Ankara 2009, s. 33.
4 Kâtib Çelebi, *Fezleke,* C.I-II,, Cerîde-i Havâdis Matbaası, İstanbul 1286-1287; Zeynep Aycibin (hzl.), Kâtib Çelebi *Fezleke* I-II, Çamlıca Basım Yayın, İstanbul 2017.
5 *Zeyl-i Şakâ'ik*, vr. 256b.
6 Orhan Şaik Gökyay, (hzl.), *Kâtip Çelebi - Mîzânü'l-Hakk fî-ihtiyâri'l-ehak*, Kabalcı Yay. İstanbul 2007, s. 92-94.

sa'da gömülü îlim ve şeyhlerin hayat hikâyelerini konu edinen *Ravza-i Evliyâ*[1] adlı eser, vefeyât-nâme türünün ilk müstakil örneklerinden birisidir. Uşşâkîzâde, Bursalı şahsiyetlerin biyografisini kaleme alırken eserden yararlandığını şöyle açıklamaktadır:

"Burusî Baldır-zâde Efendi merhûm, mezkûrı ol beldede cedd-i büzürgvârları binâ itdügi câmi'-i şerîf sâhasında medfûndur, diyü *Vefeyât*'ında tasrîh itmişdür."[2]

**Kara Çelebizâde Abdülaziz**, *Ravzatü'l-ebrâr*

Yazar, eserini kaleme alırken bahis konusu ettiği devirleri anlatan tarihleri okumuş ve bunları zeylinde hulasa etmiştir. *Zeyl-i Şakâ'ik*'te ismi zikredilen tarihlerden biri de Kara Çelebizâde Abdülaziz Efendi tarafından yazılan Hz. Âdem'in yaratılışından 1058 (1648) tarihine kadarki vak'aların anlatıldığı *Ravzatü'l-ebrâri'l-mübîn bi-vekayi'i selefi'l-mâziyye ve'l-ahbâr*[3] adlı eserdir:

"*'Azîz Efendi Târîhi*'nde bu gûne mestûrdur ki sâl-i mezbûrda Burusa'dan ma'zûl 'Abdu'llâh Efendi üç günden sonra 'Abdü'l-fettâh Efendi on gün tevkîtle sâhibü't-terceme kazâ-yı mezbûr ile …"[4]

**Şârihü'l-*Menâr*zâde**, *Târîh*

*Menâr* şarihi Abdülhalim Efendi'nin oğlu olan ve babasının "Menâr Şerhedicisi" mânâsına gelen lakabıyla anılan Ahmed Çelebi'nin yaradılıştan 1065 (1655) yılına kadarki cereyan eden hadiseleri anlattığı *Târîh*'i, Uşşâkîzâde'nin *Zeyl-i Atâyî*'den sonra en çok kullandığı kaynaktır:[5]

"Şârihü'l-*Menâr*-zâde Ahmed Çelebi târîhinde nakl ider ki sâhibü't-terceme bacanakları Ganî-zâde Efendi ile kayınataları Şeyhü'l-İslâm Sun'u'llâh Efendi huzûrında cem' olup …"[6]

---

1 Bkz. Mefail Hızlı-Murat Yurtsever, (hzl.), *Baldırzade Selîsî Şeyh Mehmed - Ravza-i Evliya*, Arasta Yay., Bursa 2000.

2 *Zeyl-i Şakâ'ik*, vr. 49b.

3 Bkz. İbrahim Özgül, (hzl.), *Kara Çelebizâde Abdülaziz Efendi'nin Ravzatü'l-ebrâr Adlı Eseri*, Atatürk Üni. Sosyal Bilimler Enst., Basılmamış Doktora Tezi, Erzurum 2010.

4 *Zeyl-i Şakâ'ik*, vr. 229b.

5 Bu eser müsvedde hâlinde kalmış ve XVIII. asır müverrihlerinden Na'îmâ tarafından tebyiz edilmiş ve diğer tarihlerle mukayese edilerek yeniden te'lîf edilmiştir. Bkz. Mehmet İpşirli, (hzl.), *Târîh-i Na'îmâ*, TTK Yay. , Ankara 2007.

6 *Zeyl-i Şakâ'ik*, vr. 126a.

"'Ömr müsâ'ade itmemekle sâl-i tahrîre gelince beyâza çıkmayup kendü hattıyla müsveddede kalmış idi. el-Hâletü hâzihî zamânemüz müderrisîninden biri bir muhallefâtından iştirâ ve sadr-ı a'zam hafazahu'l-Mevlâi'l-ekrem hazretlerine ihdâ eyleyüp anlar dahi tertîb ü tebyîz ile emr buyurduklarında bu fakîr kable't-tamâm veliyyü'n-ni'am, 'amîmü'l-kerem, dâme mâ-dâme'l-'âlem, 'inâyet-i 'aliyyeleriyle zafer-yâb oldugımuzda mâ-nahnu fîha münâsib vâfir vekâyi' ahz olınmış idi. Ba'z-ı terâcimde naklimüz andandur. Târîh-i mezbûr devlet-i İbrâhîmiyye'den berisi sâ'ir tevârîhe benzememişdür."[1]

**Abdurrahman Abdî Paşa**, *Târîh-i Vekâyi'*

XVII. asır devlet adamlarından Abdurrahman Abdî Paşa'nın kaleme aldığı; 1048-1093 (1648-82) tarihleri arasında zuhur eden hadiseleri konu alan *Vekâyi'-nâme* ve *Nişancı Abdurrahman Paşa Tarihi*[2] adlarıyla bilinen eser, Uşşâkîzâde'nin kullandığı kaynaklar arasında yer alır. Yazar, bilhassa eserinin her tabakasının sonunda yer alan tarih kısmında Abdî Paşa'nın tarihinden faydalanmış, ayrıntılı bilgi için bu esere bakılması gerektiğini bildirmiştir:

"Sultân Süleymân ve Sultân Ahmed ve Sultân Selîm nâm birâderleri dahi ol emr-i mesnûn ile ikrâm ve sarây-ı hümâyûnda bir hafta tertîb-i sûr-ı sürûr-encâm buyuruldı. Tafsîli *'Abdî Paşa Târîhi*'nde mestûrdur. "[3]

**Abdî Halîfe**, *Vâkı'ât-ı Sefer-i Sultân Süleymân-ı Sânî*

Uşşâkîzâde'nin kaynak olarak kullandığı kaynaklardan biri de Abdullah bin İbrâhîm'in Sultan II. Süleyman devrinin tamamı (1687-91) ve Sultan II. Ahmed devrinin 1694'e kadarki vekâyi'ini anlattığı mufassal tarihi *Vâkı'ât-ı Sefer-i Sultân Süleymân-ı Sânî*'dir.[4]

"…bir şâhî güllesi sadr-ı a'zamun sîne-i bî-kînesine râst gelmekle ol sâhib-kırân-ı meydân-ı vegâ dâhil-i zümre-i şühedâ olmışdur. Bakıyye-i tefâsîl *'Abdî Halîfe Târîhi*'nde mestûrdur."[5]

**Îsâzâde**, *Târîh*

1 *Zeyl-i Şakâ'ik*, vr. 124a.
2 Ayrıntılı bilgi için bkz. Fahri Ç. Derin, (hzl.), *Abdurrahman Abdi Paşa Vekâyi'-nâmesi*, Çamlıca Yay., İstanbul 2008.
3 *Zeyl-i Şakâ'ik*, vr. 304a.
4 Abdülkadir Özcan, "Abdullah bin İbrahim-Rodosîzâde", *Üsküdarlı Meşhurlar*, İstanbul 2012, s. 16.
5 *Zeyl-i Şakâ'ik*, vr. 366b.

XVII. asır tarihçilerinden Îsâzâde Efendi'nin kaleme aldığı ve 1065-1104 (1654-93) arasında Osmanlı Devleti'nde cereyan eden olayları ihtiva eden *Târîh*[1] de Uşşâkîzâde'nin yararlandığı kitaplar arasında yer almıştır.[2] Yazar, tarihî hadiseleri özetlediği bölümde *Îsâzâde Târîhi*'nden istifade ettiğini şu şekilde belirtmiştir:

"Safer'ün on üçinde Re'îs Mustafâ Efendi salb olındı. *'Îsâ-zâde Târîhi*'nde mestûrdur ki toksan üç târîhinde Nemçe elçisi gelüp Sultân Süleymân Hân kânûnı üzere viregeldikleri …"[3]

**Muhibbî**, *Hulâsatü'l-eser* ve *Nefhatü'r-reyhâne*

Uşşâkîzâde Hasîb, zeylini kaleme alırken sadece Türkçe kaynaklardan faydalanmamış; bilhassa Arap kökenli âlimlerin biyografisini yazarken Arapça hâl tercümesi kitaplarına müracaat etmiştir. Bunlardan en çok kullandığı eser, XVII. asırda yaşamış Arap dili ve edebiyatı âlimi, şair ve tarihçi Muhibbî Muhammed Emîn Efendi'nin yazdığı, çeşitli İslâm ülkelerinde 1001-1100 (1592-1688) tarihleri arasında yaşamış mühim şahsiyetlerin biyografilerini ihtiva eden *Hulâsatü'l-eser fî-a'yâni'l-karni'l-hâdî 'Aşer*'dir:[4]

"Dımışkî Muhammed Emîn Efendi *Hulâsatü'l-eser* nâm vefeyâtında merhûmun tercemesinde nakl ve bu gûne bast-ı kelâm ider ki …."[5]

Yazarın kullandığı Arapça biyografik kaynaklardan bir diğeri, yine Muhibbî Muhammed Emîn Efendi'nin kaleme aldığı; çağdaşı edip, âlim ve şairleri bahis konusu ettiği *Nefhatü'r-reyhâne ve reşhatü tılâ'il-hâne* adlı eseridir:[6]

"Şâmî Muhammed Emîn Muhibbî'nün ziyâde dil-dâdesi olmagla *Nefhatü'r-reyhâne*'sinde bu gûne ta'rîb ve tagyîr ve Nev'î-zâde menkabesinde bu nazmla tefsîr eylemişdür:"[7]

**Nazmî Efendi**, *Hediyyetü'l-ihvân*

XVII. asrın mutasavvıf şairlerinden olan Mehmed Nazmî Efendi'nin Halvetî tarikatının Sivasiyye şubesi şeyhlerini bahis konusu ettiği *Hediyyetü'l-ih-*

1 Bkz. Ziya Yılmazer, (hzl.), *'Îsâzâde Târîhi*, İstanbul Fetih Cemiyeti Yay., İstanbul 1996.
2 Ziya Yılmazer, "Îsâzâde Târîhi", *DİA*, İstanbul 2000, C. 22, s. 492.
3 *Zeyl-i Şakâ'ik*, vr. 320b.
4 İsmail Durmuş, "Muhibbî Muhammed Emîn", *DİA*, İstanbul 2006, C. 31, s. 35-37.
5 *Zeyl-i Şakâ'ik*, vr. 55b.
6 Durmuş, agmd. s. 37.
7 *Zeyl-i Şakâ'ik*, vr. 4a.

*vân*[1] adlı mensur eseri, Uşşâkîzâde'nin mutasavvıfların hayat hikâyelerini yazarken istifade ettiği bir kitaptır. Yazar, bilhassa şeyhlerle alâkalı kerâmetleri bu eserden iktibas etmiştir:

"Kerâmât-ı celîlelerin Nazmî Efendi merhûm *Hediyye* nâm kitâblarında zikr itmişdür ki altmış târîhinde seyr-i tarîk ile Rûmilihisârı'nda bir yalıya nüzûl olınup …"[2]

## 2. Sözlü Kaynaklar

*Zeyl-i Şakâ'ik'ın* te'lîf aşamasında, Uşşâkîzâde Hasîb Efendi yazılı kaynakların yanı sıra sözlü kaynaklara da müracaat etmiştir. Yazar, bilhassa annesinin babası Nakibüleşraf Seyyid Abdurrahman Efendi'den, babası Uşşâkîzâde Seyyid Abdülbâkî Efendi'den duyduğu bilgileri eserine aktarmıştır. Ayrıca biyografisini yazacağı kişinin nesli devam ediyorsa, o kişinin aile fertlerinden ulaştığı kimseler vasıtasıyla eserine yeni bilgiler ilave etmiştir. Bunların yanı sıra müellif, bulunduğu meclislerde anlatılanlardan da istifade etmiştir:

"Bu 'abd-i fakîrün vâlid-i mâderi Zeyrek-zâde es-Seyyid 'Abdu'r-rahmân Efendi kendülere Selanik ve Burusa'da nâ'ib olmak takrîbiyle bu mertebe gûş-zedüm olmışdur."[3]

"İbtidâsı Tarhan olup sonra Hadîce tesmiye eylemişlerdür diyü mesmû'ı-muzdur."[4]

"Bostâncıbaşı ol vakt Balta Hasan olmak üzere rivâyet itdiler."[5]

"Rivâyet olınur ki mevlânâ-yı mezbûr bir def'a ehibbâdan birinün hânesine vardukda ol 'asrda dâniş ü ma'rifete intisâb ile meşhûr olup"[6]

"Sinîn-i 'ömri 'ıkd-i tâsi'i mütecâviz belki 'âşire mütenâhiz rivâyet olınur. "[7]

"Sinîn-i 'ömrleri yetmiş dörde bâlig oldugı ahfâdından menkûldür. "[8]

"Fuzalâ-yı zamânımuzdan sâhibü't-terceme ile hem-'asr olanlar nakl iderler ki merhûm-ı mezbûr ba'z-ı fünûn …"[9]

---

1 Bkz. Osman Türer, (hzl.), *Osmanlılarda Tasavvufi Hayat* (Hediyyetü'l-ihvân), İnsan Yay., İstanbul 2006; Hasan Aksoy, "Nazmî Efendi, Mehmed", *DİA*, İstanbul 2006, C. 32, s. 460-61.
2 *Zeyl-i Şakâ'ik*, vr. 284b.
3 *Zeyl-i Şakâ'ik*, vr. 13b.
4 *Zeyl-i Şakâ'ik*, vr. 322a.
5 *Zeyl-i Şakâ'ik*, vr. 112b.
6 *Zeyl-i Şakâ'ik*, vr. 258a.
7 *Zeyl-i Şakâ'ik*, vr. 276a.
8 *Zeyl-i Şakâ'ik*, vr. 27a.
9 *Zeyl-i Şakâ'ik*, vr. 103a.

"Nebîreleri olan Hâkâniyye müderrisi 'Abdu'r-rahmân Efendi vâlid-i mâcidi Kebîrî-zâde Mustafâ Efendi'den rivâyet ider ki"[1]

"Kemâl Paşa-zâde hazretleri civârında medfûn oldılar. Sinîn-i 'ömri seksen bir sâl oldugı hafîdinden mesmu'-ı fakîrdür."[2]

"Fuzalâ-yı zamânımuzdan sâhibü't-terceme ile hem-'asr olanlar nakl iderler ki merhûm-ı mezbûr …"[3]

## H. Umûmî Değerlendirmeler

Uşşâkîzâde'nin *Zeyl-i Şakâ'ik*'ını kaleme alırken çeşitli yazılı ve sözlü kaynaklardan yararlandığı yukarıda ifade edilmişti. Yazar, bunlardan tespit ettiği bilgileri belli bir plan dâhilinde tasnif etmiş; ardından tanzim ederek eserini kaleme almıştır. Ulaşamadığı herhangi bir bilgi olduğunda, sonradan ilâve etmek maksadıyla eserinde küçük boşluklar bırakarak metnini tamamlamıştır. *Zeyl-i Şakâ'ik* boyunca otuz dokuz şahsın biyografisinde kırk beş; iki tarih vak'asında üç olmak üzere toplam kırk sekiz yer boş bırakılmıştır. Çok küçük derecede olan ve bahis konusu edilen şahsiyetin tercüme-i hâlini değiştirecek kıymete sahip olmayan bu boş bırakmalardan bazıları şöyledir:

"Yetmiş altı … Anatolı verâsında Kayıncık nâm mahalde vâki' yalılarında 'âzim-i bihişt-i câvidân ve temâşâ-yı hûrü'l-'în-i cinâna revân olmışlardur. "[4]

"Altmış yedi Muharrem'inde … yerine 'Abdu'r-rahmân Paşa Medresesi'yle kâm-revâ,"[5]

"devr-i menâzil-i ders ü tahkîk eyledükde Şeyhü'l-İslâm … mülâzemetle be-kâm olmış idi."[6]

*Zeyl-i Şakâ'ik*'ta yazar, küçük bir bahis açarak okuyucusundan özür diler. Eserini yazma aşamasında birçok kişiyle alâkalı araştırma yaptığını ve kimisinin sadece vefat tarihini bildiğini, ancak hayatı hakkında malûmatı olmadığını; kimininse hâllerinin bilindiğini, ancak vefat tarihini tespit edemediğinden bu şahıslara eserinde yer vermediğini beyan eder. Kesin bilgi sahibi olmadığı kişiler hakkında efsaneye dayanarak tercüme-i hâl yazmaktan çekindiğini ifade eder:

1 *Zeyl-i Şakâ'ik*, vr. 97b.
2 *Zeyl-i Şakâ'ik*, vr. 93a.
3 *Zeyl-i Şakâ'ik*, vr. 103a.
4 *Zeyl-i Şakâ'ik*, vr. 158a.
5 *Zeyl-i Şakâ'ik*, vr. 166b.
6 *Zeyl-i Şakâ'ik*, vr. 202b.

"Bu devlet-i 'aliyyede intikâl-i dârü'l-karâr iden 'ulemâ vü meşâyihden ahvâllerine zafer-yâb oldugımuz bu mertebedür. Ba'zılarınun ahvâli bilinüp vefâtı târîhi bilinmeyüp ve ba'zılarınun ancak vefâtı bilinüp ahvâline kati'en zafer bulınmamagla bu bâbda sâhibü'z-zeyl Nev'î-zâde 'Atâyî Efendi merhûma iktifâ olınmışdur."[1]

"… ol târîhde Alakanca ve Hızr Işık ve Taşcı Delisi ve Deli Ahmed Çelebi emsâli bu şehrde ve etrâf-ı memâlik-i 'Osmâniyye'de mecâzîb-i meşâhîr bî-nihâye olup ancak mezkûrînün ahvâline zafer müyesser olmamagla bu mertebe ile iktifâ olınup bilâ-yakîn efsâneden ihtirâz olındı."[2]

Biyografik eserlerde, bilhassa elifbâ sırasına göre tertip edilmeyen metinlerde aynı şahıslar farklı isimlerde bahis konusu edilebilmektedir.[3] *Zeyl-i Şakâ'ik*'ta da buna benzer bir durum vardır. Kazasker Kadrî Efendi'nin damadı Abdullah Efendi iki kere bahis konusu edilmiş; hemen hemen tamamı aynı olan bilgiler her bahiste farklı cümlelerle ifade edilmiştir.

**"Kazdaglı 'Abdu'llâh Efendi**

el-Mevlâ 'Abdu'llâh. Kaztagı'ndandur. Tarîk-ı 'ilme sâlik ve himmet-i mâder-zâd ile sermâye-i 'ilme mâlik oldukda Şeyhü'l-İslâm Mu'îd Ahmed Efendi'ye imâm ve hıdmet-i mevlânâdan şeref-i mülâzemetle be-kâm oldukda 'alâ-hasebi'l-isti'dâd medâris-i müte'addide ile yegân yegân ber-murâd olup kırk akçe medreseden munfasıl iken elli yedi Şa'bânı'nda Çâvuş-zâde 'Osmân Efendi yerine Rahîkî Medresesi hâriciyle nâ'ilü'l-merâm, altmış iki Muharrem'inde Ebe-zâde Çelebi yerine Eyyûb'de Siyâvuş Paşa Medresesi'yle bekâm oldılar. Altmış üç Ramazân'ında

**Kadrî Efendi Dâmâdı 'Abdu'llâh Efendi**

el-Mevlâ 'Abdu'llâh. Gelibolılı'dur. Şeyhü'l-İslâm Mu'îd Ahmed Efendi merhûma imâm ve hıdmetlerinden mülâzemetle be-kâm olup ba'de tekmîli'l-medâris kırk akçe medreseden ma'zûl ve muntazır-ı neyl-i me'mûl iken bin elli yedi Şa'bânı'nda Çâvuş-zâde 'Osmân Efendi yerine hâric elli ile Rahîkî müderrisi olmışlar idi. Altmış iki Muharrem'inde Ebe-zâde Çelebi yerine Eyyûb'de vâki' Siyâvuş Paşa Medresesi'yle kâm-revâ olup altmış üç Ramazân'ında Bosnevî Nûh Efendi yerine Ca'fer Aga Medresesi virildi. Alt-

1 *Zeyl-i Şakâ'ik*, vr. 75a.
2 *Zeyl-i Şakâ'ik*, vr. 75a.
3 Bkz. Ekinci, age, s. 58-60.

Nûh Efendi yerine Ca'fer Aga Medresesi'ne vâsıl oldı. Altmış yedi Recebi'nde Bükâyî Efendi yerine Hadîce Sultân Medresesi ihsân olınup altmış sekiz Cumâde'l-ûlâsı'nda Süleyman Efendi yerine Mu'îd Ahmed Efendi Medresesi'ne tebdîl ile tebcîl olındı. Altmış tokuz Cumâde'l-ûlâsı'nda Sahn'a gelüp yetmiş Recebi'nde Martolos-zâde yerine Çorlı Medresesi'ne irsâl olındı. Yetmiş üç Recebi'nde Kemâl Efendi-zâde Ahmed Efendi yerine Kara Mustafâ Paşa müderrisi olup yetmiş dört Cumâde'l-âhiresi'nde Kâsım-zâde Efendi yerine Eyyûb Medresesi virildi.

Yetmiş beş Cumâde'l-âhiresi'nde Halîl Efendi mahlûlinden Medîne-i Münevvere kazâsıyla tekrîm olınup yetmiş yedi Muharrem'inde İpsala arpalıgıyla ma'zûl ve yerlerine Şâmî 'İvaz Efendi mevsûl oldı. Seksen üç Recebi'nde Tosyalı Efendi yerine Galata kazâsı tevcîh olınmış idi. Seksen dört Cumâde'l-ûlâsı'nda 'azl olınup yerlerine Ca'fer Efendi nasb olındı. Sene-i mezbûre evâhirinde irtihâl ve rahmet-i Rahmân'a isti'câl eyleyüp Emîr-i Buhârî civârı mezâristânında medfûndur.

Mevlânâ-yı mezbûr 'ilm-i fıkh ile meşhûr, hüsn-i hulk sâhibi, zikr-i bi'l-hayr tâlibi idi. Kâdî'-asker Kadrî Efendi merhûma dâmâd olmış idi.[1]

1 Zeyl-i Şakâ'ik, vr. 203b-204a.

mış yedi Recebi'nde Bükâyî Mustafâ Efendi yerine Hadîce Sultân Medresesi ihsân olınup altmış sekiz Cumâde'l-âhiresi'nde Müfettiş Süleymân Efendi yerine Mu'îd Ahmed Efendi Medresesi şâyân görilüp altmış tokuz hudûdında Sahn'a gelüp yetmiş Recebi'nde Martolos-zâde Efendi yerine Çorlı Medresesi'ne gönderilmiş idi. Yetmiş iki Zi'l-ka'desi'nde Erdebîlî-zâde dâmâdı Mahmûd Efendi mahlûlinden Kadırga Limanı Mehemmed Paşası'na vâsıl olup yetmiş dört Cumâde'l-âhiresi'nde Kâsım-zâde Efendi yerine Hazret-i Ebâ Eyyûb Medresesi virildi.

Yetmiş altı Recebi'nde Halîl Efendi mahlûlinden Medîne-i Münevvere kazâsıyla tekrîm olındı. Yetmiş yedi hudûdında munfasıl ve yerlerine 'Arab 'İvaz Efendi vâsıl olup sâhibü't-tercemeye İpsala kazâsı arpalık ta'yîn olındı. Seksen üç Recebi'nde Tosyalı Mehemmed Efendi yerine Galata kazâsı 'inâyet olınmış idi. Seksen dört Cumâde'l-âhiresi'nde ma'zûl ve yerlerine Kara Ca'fer Efendi mevsûl oldı. Seksen altı hilâlinde intikâl ve dârü'n-na'îme irtihâl eyledi. Emîr-i Buhârî kurbinde medfûndur.

Mevlânâ-yı mezbûr hüsn-i hulkla meşhûr, nîk-nefs ü sâfî-fu'âd, mü'min-i pâk-i'tikâd idi. Kâdî-'asker Kadrî Efendi merhûma 'akd-i peyvend-i musâheret ile tahsîl-i 'izz ü rif'at idi."[1]

1 Zeyl-i Şakâ'ik, vr. 227a-227b.

*Zeyl-i Şakâ'ik* her cihetten talihsiz bir eserdir: Henüz eser tebyiz edilmeden, ithaf edileceği kişinin öldürülmesi; yazarının bu durumdan etkilenip kitabını yakmak istemesi, bu fikirden vazgeçip yaklaşık altı yedi yıl sonra tekrar te'lîf etmesi metnin istifade sahasına sunulmasını geciktirmiştir. Ayrıca 1130'da (1718) Şeyhî Mehmed Efendi'nin, Uşşâkîzâde'nin tezyil ettiği devri genişleterek tekrar zeyil etmesi, bir nev'i esere müracaatı gereksiz hâle getirmiş; bundan dolayı *Zeyl-i Şakâ'ik* hak ettiği şöhret ve teveccühten mahrum kalmıştır. Eserin kıymetinden bahseden ilk araştırmacılar Ali Cânib Yöntem ve Franz Babinger'dir. Yöntem, *Vekâyi'ül-fuzalâ*'yı tanıttığı makalesinde, Şeyhî'nin bilhassa 1695'e kadar yaşamış ulemânın biyografisini yazarken Uşşâkîzâde'yi harfiyyen iktibas ettiğini bildirerek *Zeyl-i Şakâ'ik*'ın hakkını teslim eder. Babinger de *Osmanlı Târîh Yazarları ve Eserleri* adlı kitabında *Zeyl-i Şakâ'ik*'tan övgüyle bahseder.

Eserde verilen bilgilerin bir kısmı sözlü kaynaklara dayandığından, araştırmacıların ihtiyatlı davranmaları, bilhassa bahis konusu kısımları devrin diğer kaynaklarıyla te'yid etmeleri gereklidir.

## I. Biyografi Yazma Metodu

Uşşâkîzâde Seyyid İbrâhîm Efendi zeylini yazarken belli bir metodu takip etmiş; eser boyunca bahis konusu ettiği şahısların biyografilerini bu kıstaslara riayet ederek meydana getirmiştir. Kendinden önce te'lîf edilen zeyillerdeki metodu, bilhassa Atâyî'nin *Hadâ'iku'l-hakâ'ik*'ındaki tertip şeklini esas alarak kitabını yazmıştır. Bunları hulâsa edecek olursak şöyle sıralayabiliriz:

- Bahis konusu şahsiyetin önce lakabı, sonra künyesi verilir.

- Umumiyetle hangi şehirde doğduğu söylenir ve biliniyorsa babası veya dedesinin ismi zikredilir.

- Nasıl bir tahsil aldığı ve kimden mülâzım olduğu belirtilir.

- Kırk akçe medreseye kadarki vazife yaptığı yerler bildirilmeyip özellikle derecesi kırk akçe ve üzeri olan medreselerde hangi tarihlerde görev yaptığı, kimlerin yerine tayin edildiği, ne zaman azledildiği ifade edilir.

- Kadılık, valilik vb. yöneticilik yaptıysa bildirilir.

- Ne zaman öldüğü söylenir; varsa vefatına düşürülen tarihler aktarılır ve

vefat yeri biliniyorsa kabrinin bulunduğu mekân zikredilir.

- Hâl tercümesi yazılan kişinin akranı arasındaki yeri ve karakteriyle alâkalı değerlendirmeler yapılır.

- Her hangi bir edebî yahut ilmî eser kaleme aldıysa bunun ismi zikredilir; şairliği varsa şiirlerinden örnekler sunularak mahlası belirtilir.

- Vakıf, hamam, medrese, cami, çeşme vb. hayır eserleri yaptırdıysa bunlar ve bulundukları yerler hakkında bilgi verilir.

Yukarıda zikredilen kıstasların hemen hemen tamamı zeyldeki bütün biyografiler için uygulanmıştır. Belirtilen metod, kısa bir örnek üzerinde şöyle müşahede edilebilir:

**"Okcı-zâde Vak'î Efendi**

el-Mevlâ Ahmed bin Mehemmed. Bin otuz tokuz hilâlinde intikâl ve riyâz-ı cinâna isti'câl idüp tercemesi *Zeyl-i 'Atâyî*'de tabaka-i Murâd Hân-ı Râbi''de sebk iden Nişâncı Okcı-zâde Mehemmed Beg'ün necl-i necîbi ve ferzend-i hasîb ü nesîbidür. Vâlid-i mâcidleri tevkî''î olmagla Vak'î mahlasıyla nâm ü nişân bulmışlar idi. 'Ulemâ-yı 'asr mecâlis-i 'ilmiyyelerinden iltikât-ı cevâhir-i 'ulûm ve rişte-i efkâra nazm-ı ferâ'id-i mantûk u mefhûm eyleyüp tarîk-ı sa'âdet-refîk-ı 'ilme sülûk ve sebîke-i hâlisü'l-'ayâr-ı i'tibârın sikke-i ma'hûde ile meskûk eyledükden sonra Ebû Sa'îd Efendi hıdmetlerinden mülâzemetle be-kâm ve ba'z-ı medâris-i 'ilmiyye ile makzî'l-merâm olup kırk akçe medreseden ma'zûl ve rütbe-i hamsîne tâlib-i vusûl iken kırk dört Recebi'nde Rahîkî Medresesi'ne hâric ile 'âric ve tahsîl-i neşât ile mübtehic oldılar. Kırk tokuz Şevvâl'inde Ahmed Efendi yerine Mehemmed Aga Medresesi'ne revnak-bahşâ, elli bir Rebî'ü'l-evvel'inde yerinde dâhil i'tibârıyla kâm-revâ oldılar. Elli üç Saferi'nde Halebî Mehemmed Efendi yerine Yahyâ Efendi Medresesi'yle tekrîm, elli beş Recebi'nde hareket idüp Sahn-ı Semâniyye'nün biriyle ta'zîm olındılar. Ba'dehu Siyâvuş Paşa Sultânî Medresesi'yle be-kâm olup Kara Mustafâ Paşa Medresesi'ne dahi revnak-bahşâ oldukdan sonra Süleymâniyye Medresesi'nün birine nâ'il ve altmış Zi'l-ka'desi'nde mansıb-ı dârü'l-karâra vâsıl oldılar. Şeyh Vefâ hazretleri câmi'-i şerîfi hatîresinde medfûndur.

Mevlânâ-yı merkûm fezâ'il-i 'ilmiyye ile ma'lûm, mahmûdü'l-fi'âl, memdûhü'l-hisâl, şi'r ü inşâsı hoş-âyende ve mecâlis-i 'ilmiyye-i fuhûl-i 'ulemâya efkende olup Bahâyî Efendi merhûmun zamân-ı sadâretinde tezkirecilik hıdmetlerinde kâ'im ve meclis-i 'âlîlerine müdâvim idi.

Âsârından eş'âr-ı dürer-bârı ve rengîn ü dil-nişîn güftârı vardur. Bu gazel-i bî-bedel anundur:

**Nazm**

Ser-fürû' eyleyemez saltanat-ı Dârâ'ya
Pây-ı ümmîdi çeken dâmen-i istignâya

Kâkül-i yâr ider hayli yukardan pervâz
Sâye-i zülfi düşer mihr-i cihân-ârâya

Leb-i dildârı gören sâgar-ı gülgûn üzre
İki berg-i gül-i ter kondı sanur sahbâya

Reh-i 'aşkunda senün nakd-i sirişk-i çeşmün
Harcanur su yerine kâdir olan peydâya

Bilmezüz mesned-i devlet nicedür ey Vak'î
Bezm-i 'âlem hele degmez bu kadar gavgâya"[1]

## J. Edebiyat Tarihi Kaynağı Olarak *Zeyl-i Şakâ'ik*

Osmanlı devri Türk kültürü ve edebiyatı sahasında çalışma yapan araştırmacıların en temel başvuru kaynakları arasında şu'arâ tezkireleri ilk sırada gelir. Bunların haricinde *Şakâ'iku'n-Nu'mâniyye* tercüme ve zeyilleri, vefeyâtnâmeler, bazı tarih kitapları, menakıbnâmeler ve çeşitli meslek gruplarına ait hâl tercümesi ihtiva eden metinler yer almaktadır. Anılan eserler arasında *Şakâ'iku'n-Nu'mâniyye* tercüme ve zeyillerinin ayrı bir ehemmiyeti vardır. Özellikle XVII. asır tezkirelerinden bir kısmının antoloji mahiyetine sahip olması ve verilen biyografik bilgilerin Riyâzî ve Rıza tezkireleri hariç tutulduğunda bir iki satırı geçmemesi, *Şakâ'iku'n-Nu'mâniyye* zeyillerinin önemini artırmaktadır. Çünkü bu eserler, bahis konusu ettiği şahsiyet hakkında etraflıca malumat verdiğinden söz konusu asırda kaleme alınan şu'arâ tezkirelerinin eksiklerini gi-

1 *Zeyl-i Şakâ'ik*, vr. 91b-92a.

dererek başvurulacak ilk kaynak olarak değerlendirilebilir. Bu eserlerin, hayatı hakkında en az bilgi verdiği şair veya yazara, yarım sayfa yer ayırması ve bunda da sanatlı nesir cümlelerinin yanı sıra, kapsamlı malumat verdiği bilgisi dikkate alınırsa iddiamızın yerinde olduğu görülecektir.

Osmanlı devri şair ve yazarlarının kahir ekseriyetinin ilmiye sınıfı mensubu olması, onların bir şekilde *Şakâ'iku'n-Nu'mâniyye* zeyillerinde zikredilmelerini gerektirmiş, hâl tercümelerinin verilmesini sağlamıştır.

Kendisi de bir şair ve yazar olan, aynı zamanda müderrislik ve kadılık vazifelerinde bulunan Uşşâkîzâde Hasîb Efendi, Nev'îzâde'yi tezyil ettiği *Zeyl-i Şakâ'ik*'ında şair ve yazar olan Osmanlı ulemâsına sık sık yer vermiş; onların şiir ve nesirlerinden örnekler sunmuş; hayatlarına dair menkıbe, latife, kerâmet vb. anekdotlar anlatarak daha iyi tanınmalarına yardımcı olmuştur. Sadece Uşşâkîzâde'nin şair veya yazar olduğunu bildirdiği, mahlasını veya eserlerini zikrettiği kişi sayısı yüz civarındadır. Bu sayıya, Uşşâkîzâde'nin eserinde yer verip de şair/nasirliğinin farkında olmadığı (yahut bildirmeyi unuttuğu) kimseler de ilave edilirse bu sayı daha da artacaktır. Tabakalara göre ayrılmış olarak bu şair ve nasirler şöyle sıralanabilir:

**- 17. Tabaka Sultan IV. Murad Devrinin İkmâli**

Nev'îzâde Atâyî (Atâyî), Ahîzâde Efendi (Hasîbî), Allâme Şeyhî Efendi (Şeyhî), Yâverîzâde Efendi (Kâbilî), Şa'rânîzâde Abdürrahîm Efendi, Nergîsîzâde Mehmed Efendi (Nergîsî), Mantıkî Ahmed Efendi (Mantıkî), Şeyh Aziz Mahmûd Urmevî, Şeyh Abdülmecîd-i Sivasî, Sultan IV. Murâd (Murâdî).

**- 18. Tabaka Sultan İbrâhîm Devri**

Şârihü'l-*Menâr* Abdülhalîm Efendi, Şeyhülislâm Yahya Efendi (Yahya), Riyâzî Mehmed Efendi (Riyâzî), Vardarî Şeyh Mehmed Efendi, İmâm-ı Sultânî Yusuf Efendi, Âvârezâde Mustafa Efendi (Selîsî), Hacı Yusufzâde Efendi (Zamîrî), Şeyh Kirâmüddîn Efendi (Kirâmî), Sabûhî Ahmed Dede (Sabûhî).

**- 19. Tabaka Sultan IV. Mehmed Devri**

Baldırzâde Mehmed Efendi (Selîsî), Okçuzâde Vak'î Ahmed Efendi (Vak'î), Erzurûmî İbrâhîm Efendi (Mülhemî), Ayşî Efendi, Kara Çelebizâde Mahmûd

Efendi, Rahmetullah Efendi, Şeyhülislâm Bahâyî Efendi (Bahâyî), Çeşmîzâde Abdürrahim Efendi (Rızâyî), Şeyhülislâm Mes'ûd Efendi, Molla Çelebi, Uşşâkîzâde Mehmed Efendi (Fasîhî), Şârihül-*Menâr*zâde Ahmed Efendi, Kâtib Çelebi, Hasan Paşazâde Abdülbâkî Efendi, Sofyalı İbrâhîm Efendi (Şükrî), Sadrüddînzâde Feyzullah Efendi (Feyzî), Sadrüddînzâde Ruhullah Efendi (Rûhî), Kara Çelebizâde Abdülaziz Efendi, Nev'îzâde Mehmed Efendi, Kâsımzâde Mehmed Efendi (Sulhî), Sarı Abdullah Efendi, Şeyhülislâm Ebû Sa'îd Efendi, Aşkî Hasan Efendi, Recâyî Efendi, Safvetî Mehmed Efendi (Safvetî), Hâşimîzâde Mehmed Efendi (Yetîmî), Şihâb Efendi, Abdüllatîf Efendi (Ünsî), Uzun Abdullah Efendi (Abdî), Beyânî Ahmed Efendi (Beyânî), Sa'dîzâde Mahdumu Seyyid Abdullah Efendi (Fâ'izî), Üsküdarî Ahmed Ramazan Efendi, Nâzikîzâde Mustafa Efendi, Riyâzîzâde Abdüllatîf Efendi (Lutfî), Samtî Mehmed Efendi (Samtî), Mehmed Nedîm Efendi, Şa'rânîzâde Ebussu'ûd Efendi, Hasan Efendizâde Şeyh Mehmed Efendi (Şifâyî), Hayrüddîn Efendi, İshakzâde Zuhûrî Efendi, Şâmî Abdüllatîf Efendi, Kadrîzâde Şeyh Mehmed Efendi (Şeyhî), Nâlî Mehmed Efendi (Nâlî), Hisâlî Seyyid Abdurrahman Efendi (Hisâlî), Şeyhülislâm Bolevî Mustafa Efendi, Şeyhzâde Mahdumu Mehmed Sâlih Efendi, Şeyhülislâm Minkârîzâde Yahya Efendi, Nakîbüleşrâf Zeyrekzâde Abdurrahman Efendi, Mehmed Âsım Efendi (Âsımî), Abdülkâdir Efendi bin Yusuf Efendi, Bursalı İlâhîzâde Mehmed Efendi, Uşşâkîzâde Abdürrahîm Efendi, Kefevî Hüseyn Efendi, Kâmetîzâde Mehmed Efendi'nin kızı Hatice (Sıdkî), Sandıklılı Abdülhalîm Efendi, Köprülüzâde Hocası Osman Efendi, Nisbetî Ali Efendi, Pârsâ Mehmed Paşa (Sâbir), Dahkî Efendi, Mekkî Mehmed Efendi (Emînî), Bâbî Mustafa Efendi, Uşşâkîzâde Abdülbâkî Efendi (Bâkî), Şeyh Mehmed Efendi (İzzetî), Şâmî Abdülbâkî Efendi, Şârih-i *Mültekâ* Celeb Efendi, Âdilcevâzî Ömer Efendi, İmamzâde Mehmed Sa'dî Efendi, Abdülkâdir el-Bağdâdî Efendi, Es'adzâde Mahdumu Mes'ûd Çelebi, Kuyumcuzâde Mehmed Efendi, Zeyrekzâde Hâfızı Mustafa Efendi, Mehmed Sa'dî Efendi (Sa'dî), Laz İbrâhîm Efendi, Solakzâde Halil Efendi, Kazasker Hâmid Efendi, Çömez Ahmed Efendi, Beyâzîzâde Ahmed Efendi, Hanlızâde Mehmed Efendi, Es'adzâde Mehmed Sa'îd Efendi (Sa'îdî), Şeyhülislâm Ankaravî Mehmed Efendi, Şeyh Abdülahad Nûrî Efendi (Nûrî), Şeyh Âdem Dede (Âdem), Şeyh Mahmûd Hulvî Efendi (Hulvî), Oğlan Şeyhi İbrâhîm Efendi, Saçlı İbrâhîm

Efendi (Sıdkî), Miftâhîzâde Ahmed Efendi, Şeyh Mehmed Arzî Dede (Arzî), Seyyid Yakûb Efendi, Şeyh Gafûrî Mahmûd Efendi (Gafûrî), Neşâtî Ahmed Dede (Neşâtî), Dîvitcizâde Şeyh Mehmed Efendi, Bolulu Şeyh Himmet Efendi, Vânî Mehmed Efendi.

**- 20. Tabaka Sultan II. Süleyman Devri**

Feyzullahzâde Mehmed Reşîd Efendi, Sarı Ahmed Efendi (Hüsâmî), Debbağzâde Biraderi Sunullah Efendi (Sun'î), Îsâzâde Mehmed Aziz Efendi, Hâcibzâde Mehmed Efendi, Derviş İbrâhîm-i Gülşenî, Şeyh Hasan Feyzî Efendi (Feyzî).

**- 21. Tabaka Sultan II. Ahmed Devri**

Kudüs Müftüsü Seyyid Abdürrahîm Efendi, Mehmed Abdülkerîm Efendi (Cezmî), İzmirli Süleyman Efendi, Şârih-i *Mültekâ* Seyyid Mehmed Efendi, Edirneli Murtaza Efendi, Hakkâk Fındık Efendi, Hayâtîzâde Mustafa Feyzî Efendi, Yüsrî Ahmed Efendi, Atbâzârî Şeyh Osman Efendi, Şeyh Niyâzî-i Mısrî (Niyâzî).

## K. *Zeyl-i Şakâ'ik* ve *Vekâyi'ü'l-fuzalâ*'nın Mukayesesi[1]

Osmanlı devri biyografik eserleri incelendiğinde, yazarların önemli bir kısmının, metinlerini telif ederken kendilerinden evvel kaleme alınmış hâl tercümesi kitaplarından yararlandıkları görülecektir. Bu yararlanmalar kimi zaman sadece küçük bir bilgi aktarımı seviyesinde, kimi zaman özetleme şeklinde, kimi zaman da sayfalar boyunca süren doğrudan nakletme şeklindedir. Her ne kadar bazı yazarlar, kullandıkları kaynakları ifade etseler de umûmiyetle çoğu müellif, kaynak zikretmeden bu tür alıntılar yapmışlardır. Böylesi durumlar ancak araştırmacıların dikkati ve mukayeseli çalışmaları neticesinde tespit edilebilmektedir. Bu tür eserlerden zikredecek olursak:

- Hasan Çelebi tezkiresinde yer alan biyografilerin ve şiir örneklerinin bir kısmı Âşık Çelebi'nin *Meşâ'irü'ş-şu'arâ*'sından alınmıştır.

- Beyânî'nin tezkiresi, Hasan Çelebi'nin *Tezkiretü'ş-şu'arâ*'sının özeti mahiyetindedir.

---

1 Bu bölüm 15-17 Mayıs 2014 tarihlerinde Kayseri'de düzenlenen IX. Klâsik Türk Edebiyatı Sempozyumu'da sunduğumuz "Uşşâkîzâde Hasîb'in *Zeyl-i Şakâ'ik*'ı ile Şeyhî Mehmed Efendi'nin Vekâyi'ü'l-Fuzalâ'sının Mukayesesi" adlı tebliğin özetlenmiş hâlidir.

- Kâtip Çelebi'nin Türkçe *Fezleke*'sinde yer alan biyografilerin bir kısmı Nev'îzâde'nin *Şakâ'ik* zeylinden iktibas edilmiştir.

- H. Hüseyin Ayvansarâyî'nin şair ve yazarlar hakkında kaleme aldığı *Vefeyât-ı Ayvansarâyî*'si, yazarın *Hadîkatü'l-cevâmi*, *Mecmûa-i Tevârîh*'inden seçme kişilerin biyografilerini ihtiva eder.

- Faik Reşâd'ın *Eslâf*'ındaki bazı biyografiler, Muallim Nâcî'nin *Osmanlı Şairleri*'nden alıntılanmıştır.[1]

Bu tür örneklerin sayısını çoğaltmak mümkündür. Bilginin ilk kaynağına ulaşmak, edebiyat tarihi araştırmacısına her zaman doğru hüküm vermede yardımcı olacaktır. Söz konusu düşünceden hareketle aynı eseri tezyil eden iki yazar, Hasîb ve Şeyhî arasında mukayese yapılmaya karar verilmiş; yapılan karşılaştırma neticesinde çeşitli sonuçlara ulaşılmıştır.

Emir Buhârî dergâhı şeyhi Simkeşzâde Hasan Feyzî Efendi'nin oğlu Şeyhî Mehmed Efendi, Nev'îzâde'nin *Hadâ'iku'l-hakâ'ik*'ını okuduktan sonra, bu esere bir zeyil yazma arzusu duyduğunu; eserine Nev'îzâde'nin zeylinde bulunmayan yeni kısımlar ilave etmeyi düşündüğünü bildirmiştir. Bu konuda bilgi ve belge toplarken, Uşşâkîzâde'nin zeylinin ismini zikretmeksizin 1106 yılına kadar yazılmış bir zeyli gördüğünü beyan ederek eseri incelediğini ve beğenmediğini ifade etmiştir. Eleştirilerini dört başlık altında toplamıştır:

"Nev'î-zâde 'Atâyî Efendi'nün ol *Şakâ'ik-ı Hadâ'ik*-tırâza târîh-i mezbûrdan bin kırk iki sâline gelince sâye-nişîn-i nihâl-i rahmet olan 'ulemâ-yı kirâm ve meşâyih-ı fihâmun ahvâlini tafsîl eyledügi zeyl-i müstevcibü'l-meyl-i şevk-disâr kirâren mirâr melhûz-ı luhâza-i şu'ûrum ve dîde-i itkân u iz'ân ile manzûrum olmagla keyfiyyet-i ahvâl-i selefe tefattun ve ol vâdîde tahsîl-i tefennün eyledügümden nâşî târîh-i zeyl-i merkûmdan ilâ-yevminâ hâzâ dürer-i evsâf-ı 'ulemâ vü meşâyihı silk-i tahrîre nazm ile zeylü'z-zeyle ârzû ve zeyl-i mezkûrda mestûr olan cumhûrdan mâ'adâ kadem-resîdegân-ı pâye-i mevleviyyet ve mahfil-nişînân-ı icrâ-yı şerî'at olan mevâlî-i 'izâm 'alâ-tarîki'l-velâ kitâbet ve zîver-i Bâgçe-sarây-ı emâret olan hânân-ı Kırım ve fülke-nişîn-i emâret-i kulzüm-i beyzâ olan vüzerâ ve 'azîzân-ı Mısr-ı zâtü'l-ehrâm olan dilîrân-ı ma'delet-pîrâ ve agayân-ı Yeniçeriyân ahvâl-i 'ibret-intimâ'ların beyâna cüst ü cû ve her tabakanun âhiri 'alâ-tertîb-i hurûfi'l-hecâ beyân-ı zümre-i şu'arânun makarrı kılınmak derûn-ı ihlâs-meşhûnda cây-gîr ve ol muhazzire-i letâfet-i kanâ'ata nâm-zedlik mâ fî'z-zamîr idi.

1 Kurnaz, *Osmanlı Şairleri*, s. 5.

Lâkin tehyi'e-i esbâb-ı vusûle kıllet-i bizâ'a sebeb-i te'hîr olmagla ruhsâr-ı hˇâhiş verâ-yı perde-i hayâlden nezzâre-künân iken ba'z-ı hünermendân-ı zamâne ol dürr-i yektâ-rev-i vâdî-i 'irfâna pey-rev olmagla mecmû'a-i matlûbe-ye hutbe-senc-i şürû' ve bin yüz altı senesine gelince tastîr-i ahyâr-ı 'ulemâ-yı kirâm ile mu'accele-dâd-ı 'arûs-ı merâm oldugı mesmû' oldukda irsâl-i vesâ'it-i enzâr-ı şu'ûr olınup manzûrum olan safahât âyîne-i pür-gubârâsâ kedernâk-i tesâmüh oldugından mâ'adâ cümlenün ahvâlin câmi' olmamagla nâ-sezâ-yı i'tinâ ve nâ-makbûl-i evliyâ-yı nîk ü bed-fehmândan idügi sûret-nümâ oldukda hˇâhiş-i sâbık üzere mahcûbe-i mestûretü'l-'izâr vesâtet-i ilhâh-ı hullân ile 'arz-ı dîdâr itmek edevâtına mübâderet ve Nev'î-zâde merhûmun zeyli nihâyet buldugı bin kırk üç senesinden bin yüz otuz sâline gelince -ki târîh-i tahrîrdür- hˇâbnâk-i mehd-i rahmet olan evsâf-ı 'ulemâ-yı kümmel ve ahvâl-i meşâyih-ı cümmel 'ale'l-vechi'l-ekmel tahrîr olınmaga mübâşeret ve meydân-ı levha-i imlâda dest-i hâme-i iktidâr ile saf-beste-i sutûr olan ecnâs-ı elfâz-ı âşinâyı libâs ma'rûz-ı südde-i Sidre-esâs-ı hazret-i sadr-ı 'âlî-mekârim istînâs kılınmag içün nâm-ı nâmî-i Âsaf-ı 'âlî-şân ser-levha-i dîbâce-i cerîde beyân kılındı."[1]

Şeyhî eserinin sebeb-i te'lîf bölümünde, Uşşâkîzâde'nin zeylini beğenmediğinden aynı devri tekrar zeyil etme ihtiyacı duyduğunu belirtmiş ve Uşşâkîzâde'nin eserine şu tenkitleri yöneltmiştir:

- Eksikliklerinden dolayı tozlu bir ayna gibi keder vericidir.

- Bahis konusu edilen devirde yaşamış ulemânın tamamının biyografilerini ihtiva etmemektedir.

- İtinadan yoksundur.

Yukarıdaki eleştirileri sıraladıktan sonra Şeyhî, bazı dostlarının da ısrarı üzerine zeylini kaleme aldığını ve eserine *Vekâyi'ü'l-fuzalâ* adını verdiğini ifade etmiştir. Nev'îzâde'nin yarım bıraktığı 17. tabakadan 23. tabaka olan III. Ahmed devrinin ortalarına kadar (1043-1130) getirdiğini bildirmiştir.

## 1. Şeyhî'nin Uşşâkîzâde Zeyline Yönelttiği Tenkitler Hakkında Bazı Tespitler

Uşşâkîzâde'nin zeylinde bahis konusu edilen kişi sayısı, Şeyhî'nin zeylindeki şahıs sayısına nazaran oldukça azdır. Bunun sebebi, yazarın ulaşabildiği kaynakların sınırlılığı, kendinden evvel bahis konusu ettiği devri anlatan bi-

1 Şeyhî, age, 1b-2a.

yografik metinlerin azlığı gösterilebilir. Ayrıca Uşşâkîzâde eserinde, bu hususa şöyle değinmiştir:

"Bu devlet-i 'aliyyede intikâl-i dârü'l-karâr iden 'ulemâ vü meşâyihdan ahvâllerine zafer-yâb oldugımuz bu mertebedür. Ba'zılarınun ahvâli bilinüp vefâtı târîhi bilinmeyüp ve ba'zılarınun ancak vefâtı bilinüp ahvâline kati'en zafer bulınmamagla bu bâbda sâhibü'z-zeyl Nev'î-zâde 'Atâyî Efendi merhûma iktifâ olınmışdur."

"Fi'l-hakîka ol târîhde Alakanca ve Hızr Işık ve Taşcı Delisi ve Deli Ahmed Çelebi emsâli bu şehrde ve etrâf-ı memâlik-i 'Osmâniyye'de mecâzîb-i meşâhîr bî-nihâye olup ancak mezkûrînün ahvâline zafer müyesser olmamagla bu mertebe ile iktifâ olınup bilâ-yakîn efsâneden ihtirâz olındı."[1]

Yazar, sadece elinde kesin bilgi bulunan şahısların biyografilerini eserine dâhil ettiğini; vefat tarihini tespit edemediklerini ve hayatı hakkında yeterli malumata ulaşamadığı kişileri ise bahis konusu etmediğini bildirmiştir.

Şeyhî, Uşşâkîzâde'yi özensizlikle suçlamaktadır. Bu iddia, Uşşâkîzâde'nin zeylinin tamamı için geçerli değildir. Aşağıda da görüleceği üzere sadece lakapların verilişinde Şeyhî kadar titiz davranmamıştır. Ayrıca Uşşâkîzâde'nin zeyli, seleflerinin eserleriyle mukayese edilerek incelendiğinde bu iddianın asılsız olduğu görülecektir. Uşşâkîzâde zeylinde, sadece Atâyî'nin zeylinde yer alan tarikat silsilelerine değinmemiş; buna mukabil olarak kendinden evvel hiç bahsedilmeyen Kırım hanlarının azl ve nasb tarihlerine yer vermiştir. Yazarın, bazı şahısların biyografilerini anlatırken emin olamadığı durumlarda, sonradan tamamlamak üzere boş bıraktığı birkaç yer ise, çoğu biyografik metinde görüldüğünden bir eksiklik olarak kabul edilmesi mâkul görülmemektedir.

## 2. *Zeyl-i Şakâ'ik* ile *Vekâyi'ü'l-fuzalâ*'nın Tertip ve Nicelik Bakımından Mukayesesi[2]

### a. Her İki Eserin Bölümlerinin Mukayesesi

Hasîb'in *Zeyl-i Şakâ'ik*'ı, Nev'îzâde'nin vefatı üzerine yarım kalan IV. Murad devrinin ikmâliyle başlamış; sırasıyla 18. tabaka olan Sultan İbrahim, 19.

1 *Zeyl-i Şakâ'ik*, vr. 75a.

2 *Vekâyi'ü'l-fuzalâ*'nın III. cildi, Şeyhî'nin vefatının ardından, oğlu tarafından Şeyhî'nin müsveddelerine göre tertip edildiği için mukayeseye dâhil edilmemiştir.

tabaka olan IV. Mehmed, 20. tabaka olan II. Süleyman ve 21. tabaka olan II. Ahmed devri ulemâ ve mutasavvıflarının hâl tercümelerinin anlatılmasıyla neticelenmiştir.

Şeyhî'nin *Vekâyi'ü'l-fuzalâ*'sı da Hasîb'in zeylinde yer alan bütün tabakaları ele almış; Hasîb'in zeyline ilâveten 22. tabaka olan II. Mustafa ve 23. tabaka olan III. Ahmed devrinin ortalarına kadar gelmiştir.

**b. Hâl Tercümesi Verilen Kişi Sayılarının Mukayesesi**

1043-1106 yılları arasında yaşamış 562 kişinin hayat hikâyesine yer veren Hasîb'e nazaran Şeyhî, eserinde 1043-1130 yılları arasında yaşamış 1835 şahsın biyografisini anlatmıştır. Şeyhî, Hasîb'le aynı devirleri zeyil ettiği kısımda 1251 şahsın hâl tercümesine yer vermiştir. Ayrıca Şeyhî'nin *Şakâ'iku'n-Nu'mâniyye* geleneğinde bir yenilik yaparak herhangi bir medresede görev yapmayan ve şairlikleriyle ön plana çıkmış kimseleri de eserine dâhil ettiği görülmektedir. Ne zeyil yazdığı Atâyî'de ne de seleflerinden herhangi birinde bu tutum görülmez. Daha fazla fikir vermesi açısından Şeyhî'nin tasarrufu olan şairlerin de biyografilerinin yer aldığı kısmı göz ardı ettiğimizde bile Şeyhî'nin zeylinde 1018; Hasîb'in zeylinde ise 562 âlim, mutasavvıf ve devlet adamının hayatı söz konusu edilmiştir.

Hasîb'in zeylinde yer alıp da Şeyhî'nin zeylinde biyografisine yer verilmeyen kimse yoktur.

**c. Biyografisi Yazılan Şahısların Lakaplarının Verilişi**

Osmanlı devrinde kaleme alınmış biyografik eserlerin bir kısmında, bilhassa vefeyâtnâme ve *Şakâ'iku'n-Nu'mâniyye* tercüme ve zeyillerinde bahis konusu edilecek şahsın lakabı ya der-kenâra veya metnin içine farklı renkte bir mürekkeple yazılır; metnin içine de şahsın ismi veya künyesinin yazılması âdettendir.

Hasîb ve Şeyhî de seleflerinin bu tasarrufuna uymuş; hayatını anlatacakları kişinin önce lakaplarını sonra da künye yahut isimlerini bildirmişlerdir. Hasîb'in zeyli incelendiğinde bu uygulamanın çoğu zaman dikkatsiz bir şekilde yapıldığı; kimi zaman tam bir lakap bildirilirken, kimi zaman da aynı lakaptaki şahıslarla karıştırılabilecek şekilde lakapların verildiği görülmektedir.

Şeyhî ise bu hususta oldukça titiz davranmış, eseri boyunca aynı tavrını sürdürmüştür. Bilhassa karışıklıklara sebep olacak durumlarda daha açıklayıcı lakaplar kullanmayı tercih etmiştir. Örnek olması açısından her iki yazarın aynı kişilere lakap vermedeki tasarrufları şu şekildedir:

| ***Zeyl-i Şakâ'ik*** | ***Vekâyi'ü'l-fuzalâ*** |
|---|---|
| - Gökderelizâde Efendi | Gökderelizâde Ahmed Efendi |
| - Ahîzâde Efendi | Ahîzâde Seyyid Mehemmed Efendi |
| - Edhemzâde Efendi | Edhemzâde Mustafâ Efendi |
| - Mustalihzâde Efendi | Mustalihzâde Mehmed Efendi |
| - Nevâlîzâde Efendi | Nevâlîzâde Mahmûd Efendi |

### 3. *Zeyl-i Şakâ'ik* ile *Vekâyi'ü'l-fuzalâ*'nın Müşterek Taraflarının Mukayesesi

#### Biyografik Bilgi ve Değerlendirmeler

Yukarıda Hasîb ve Şeyhî'nin aynı devri tezyil ettikleri ve Şeyhî'nin *Vekâyi'ü'l-fuzalâ*'sının Hasîb'in *Zeyl-i Şakâ'ik*'ına duyulan tepkiden dolayı yazıldığı bildirilmişti. Ayrıca Hasîb'in zeylinde yer alan herkesin Şeyhî'nin eserinde de bulunduğu belirtilmişti. Her iki eser arasında yapılan ayrıntılı mukayesede oldukça fazla benzerlikler tespit edildi. Hasîb'in zeylinin, Şeyhî'nin *Vekâyi'ü'l-fuzalâ*'sından yaklaşık on beş yıl evvel 1114'te (1703) tamamladığını göz önünde bulundurduğumuzda, Şeyhî'nin Hasîb'ten yararlandığı; hatta Hasîb'in zeylinde doğru olduğuna inandığı kısımları hiç değiştirmeksizin satırlar boyu eserine dâhil ettiği görülmektedir. *Zeyl-i Şakâ'ik*'ta anlatılan 562 kişinin çok büyük bir kısmının *Vekâyi'ü'l-fuzalâ*'da kaynak belirtilmeden kimi zaman kısmî değişiklikler yapılarak kimi zaman da olduğu gibi iktibas edildiği görülmektedir. Aradaki benzerliğin görülmesi açısından her iki eserde de yer alan biyografilerden rastgele seçilen örnekler şu şekildedir:

### *Zeyl-i Şakâ'ik*
### Hâcî Evhad Şeyhi Seyyid Hüseyn Efendi[1]

eş-Şeyh es-Seyyid Hüseyn ibn 'Abbâs. Zagferânborlı kasabası muzâfâtından bir karyede sâkin 'Abbâs nâm sa'âdetmendün ferzend-i ercümendi el-Hâc Evhâd şeyhi Seyyid Hüseyn Efendi'dür. علو الهمة من الايمان[2] nassıyla 'âmil olup mukaddimât-ı 'ulûmı diyârı 'ulemâsından tahsîle himmet ve kemâ-hüve-hakkıhâ tekmîl-i levâzım içün cânib-i Sitanbul'a rıhlet ve e'izze-i Halvetiyye'den sâbıkü'z-zikr 'Abdü'l-ahad Efendi'den inâbet idüp tezkiye-i zâhir ü bâtına bezl-i himmet idüp hazret-i 'azîze ser-tarîk olmış idi. Bin altmış altı târîhinde Yedikulle kurbinde el-Hâc Evhad Zâviyesi'ne şeyh ve câmi'-i şerîfine vâ'iz ü nâsih nasb olınmagla Hâcî Evhad Şeyhi dimekle meşhûr ve bu ta'rîfle zebân-zed-i cumhûr olmış idi. Bin toksan beş Saferi'nde Ders-i 'Âm Çelebi fevtinden Câmi'-i Ebû'l-feth va'ziyyesiyle tekrîm olındı. Bin yüz bir Recebi'nde Bolbolcı-zâde 'Abdü'l-kerîm Efendi yerine Bâyezîd Hân Câmi'i'nde müfessir ve şeyh-i nâsih ü müzekkir oldılar. Bin yüz üç Recebi'nde selefi yerine Süleymâniyye va'ziyesine terfî' olınmışlar idi.

1 Zeyl-i Şakâ'ik, vr. 363b.
2 "Himmetin yüceliği imandandır."

### *Vekâyi'ü'l-fuzalâ*[1]
### Hâcî Evhad Şeyhi Seyyid Hüseyn Efendi[2]

eş-Şeyh es-Seyyid Hüseyn bin 'Abbâs. Zagferânborlı kasabası muzâfâtından Bacı nâm karyede sâkin 'Abbâs nâm sa'âdetmendün ferzend-i ercümendi el-Hâc Evhâd şeyhi dimekle şehîr Seyyid Hüseyn Efendi'dür. Mukaddimât-ı 'ulûmı diyârı 'ulemâsından tahsîl itdükden sonra kemâ-hüve-hakkıhâ tekmîl-i levâzım içün cânib-i İstanbul'a rıhlet ve e'izze-i meşâyih-ı Halvetiyye'den eş-Şeyh 'Abdü'l-ahad en-Nûrî Efendi'den inâbet idüp tezkiye-i zâhir ü bâtına bezl-i himmet idüp vâlid-i câmi'ü'l-hurûf Şeyh Feyzî Hasan Efendi yerine hazret-i 'azîze ser-tarîk olmış idi. Bin altmış altı târîhinde Yedikulle kurbinde el-Hâc Evhad Zâviyesi'ne şeyh ve câmi'-i şerîfine vâ'iz ü nâsih nasb olınmagla Hâcî Evhad Şeyhi 'unvânıyla şöhret-şi'âr ve bu ta'rîfle ma'lûm-ı kibâr u sigâr oldılar. Bin toksan beş Saferi'nde Ders-i 'Âm Çelebi mahlûlinden Câmi'-i Ebû'l-feth Sultân Mehemmed Hân va'ziyyesi ihsân olınup yüz bir Recebi'nde Bolbolcı-zâde 'Abdü'l-kerîm Efendi yerine Bâyezîd Hân Câmi'-i Şerîfi'nde müfessir ve şeyh-i nâsih ü müzekkir olup

1 Şeyhî'nin ilaveleri altı çizili şekilde gösterilmiştir.
2 Şeyhî, age, C.2, s. 94-95.

Yüz beş Cumâde'l-âhiresi'nün yigirmi sekizinci yevm-i erba'âda terk-i 'âlem-i nâsût ve kürsî-nişîn-i mahâfil-i tâbût olup Topkapısı hâricinde Merkez Efendi Câmi'i kurbinde defn olınup va'ziyyeleri hâlen re'îsü'l-meşâyih İspirî 'Alî Efendi dâmâdı Mustafâ Efendi'ye ihsân olındı. Şeyh Nazmî Efendi bir ta'miyeli târîh-i intikâl dimişdür:

**Târîh**

Bir eksik ile hâtif fevtine didi târîh
Seyyid Hüseyn'ün olsun yeri İlâhî cennet

***Zeyl-i Şakâ'ik***

**Şâmî 'Abdü'l-latîf Efendi**[1]

el-Mevlâ 'Abdü'l-latîf bin 'Abdü'l-bâkî el-Ba'lî el-ma'rûf bi'l-Bahâyî. Medîne-i Şâm-ı cennet-meşâmdan bedîd ve vâsıl-ı rütbe-i dâniş ü dîd oldukda Ba'lbek nâm beldeye irtihâl ve tekmîl-i 'ulûm-ı zâhireye iştigâl ve fünûn-ı edebiyyeyi ikmâl eyleyüp mâlik-i sermâye-i isti'dâd ve vâsıl-ı sabîhatü'l-'îd murâd oldukdan sonra dârü'l-mülk-i İstanbul'a vâsıl ve sadrü'l-ifâde Şeyhü'l-İslâm Minkârî-zâde Efendi âsitânesine dâhil olup hıdmetlerinde şem'-i meclis gibi kâ'im ve istifâza-i pertev-i

1 Zeyl-i Şakâ'ik, vr. 217b-218a.

yüz beş Cumâde'l-âhiresi'nün yigirmi sekizinci erba'â güni terk-i 'âlem-i nâsût ve kürsî-nişîn-i mahfel-i tâbût olup Mevlevî-hâne Yenikapusı hâricinde Merkez Efendi Câmi'-i Şerîfi civârında kurbinde defn olındılar. Şeyh Nazmî Efendi didügi târîh-i mevzûndur:

**Târîh**

Bir eksik ile hâtif fevtine didi târîh
Seyyid Hüseyn'ün olsun yeri İlâhî cennet

***Vekâyi'ü'l-fuzalâ***

**Şâmî 'Abdü'l-latîf Efendi**[1]

el-Mevlâ 'Abdü'l-latîf bin 'Abdü'l-bâkî el-Ba'lî el-ma'rûf bi'l-Bahâyî. Medîne-i Şâm-ı cennet-meşâmdan bedîd ve vâsıl-ı rütbe-i dâniş ü dîd oldukda Ba'lbek nâm beldeye irtihâl ve tekmîl-i 'ulûm-ı zâhireye iştigâl ve fünûn-ı edebiyyeyi ikmâl eyleyüp mâlik-i sermâye-i isti'dâd ve vâsıl-ı sabîhatü'l-'îd murâd oldukdan sonra dârü'l-mülk-i İstanbul'a hicret ve sadrü'l-ifâde Şeyhü'l-İslâm Minkârî-zâde Efendi âsitânesine intisâb ile cenâblarından ihrâz-ı şeref-i mülâzemet eyleyüp devr-i merâtib iderek kırk akçe

1 Şeyhî, age, C.1, s. 380-81.

'inâyetlerinden mülâzım olup sâlik-i tarîk-ı kazâ ve nâ'il-i mertebe-i hükm ü imzâ oldı. Kasabât-ı Rûm-ı mahrûsetü'l-etrâfda ihrâz-ı kasabâtü's-sebk-ı 'adl ü insâf itdükden sonra Trablus-ı Şâm mevleviyyetiyle mazhar-ı ikrâm-ı kirâm oldılar. Ba'de'l-'azl ve'l-infisâl yetmiş beş hudûdında ma'zûl ve yerlerine Sadrü'd-dîn-zâde Efendi vâsıl oldı. Yetmiş yedi Ramazân'ında Başmakcı-zâde mahdûmı yerine Belgrad-ı bihişt-âbâd kazâsı virildi. Yetmiş sekiz Cumâde'l-âhiresi'nde munfasıl ve yerlerine Nisbetî 'Alî Efendi vâsıl oldı.

medreseden ma'zûl iken sâlik-i tarîk-ı kazâ ve nâ'il-i mertebe-i hükm ü imzâ olmış idi. Kasabât-ı Rûm-ı mahrûsetü'l-etrâfda icrâ-yı ahkâm-ı şer'iyye iderek Tırhala kazâsına vâsıl ve andan dahi munfasıl oldukdan sonra bin yetmiş dört Recebi'nde Bâbî Mustafâ Efendi yerine Trablus-ı Şâm mevleviyyetiyle mazhar-ı ikrâm-ı kirâm olup yetmiş beş Muharrem'inde ma'zûl ve yerlerine Sadrü'd-dîn-zâde Fethu'llâh Efendi mevsûl oldı. Yetmiş yedi Ramazân'ında Başmakcı-zâde Mehemmed Efendi yerine Belgrad mevleviyeti 'inâyet olınup yetmiş tokuz Cumâde'l-âhiresi'nde munfasıl ve yerlerine Nisbetî 'Alî Efendi vâsıl oldı.

Seksen bir Zi'l-hiccesi'nde Hâbîl-zâde Efendi yerine Filibe kazâsı 'inâyetiyle ta'zîm olındı. Gurre-i Muharremü'l-harâmda mansıba dâhil ve on yedinci gün dâ'in-i ecel tekazâsıyla dârü'l-emn-i cinâna vâsıl oldı.

Seksen bir Zi'l-hiccesi'nde Hâbîl-zâde 'Ömer Efendi yerine Filibe kazâsı hükûmetiyle ta'zîm olınmışlar idi. Seksen iki Muharremü'l-harâmı gurresinde kazâ-yı mezkûra dâhil ve on yedinci gün dâ'in-i ecel tekazâsıyla dârü'l-emn-i cinâna vâsıl oldılar. Mansıb-ı mahlûl Tavîl Hasan Efendi'ye mahal görüldi.

Mevlânâ-yı mezbûr fazîlet-i 'ilmiyye ile meşhûr, 'âlim ü fâzıl, kâmil ü mükemmil idi.

Mevlânâ-yı mezbûr fazîlet-i 'ilmiyye ile meşhûr, 'âlim ü fâzıl, kâmil ü mükemmil idi.

Âsâr-ı 'ilmiyyelerinden *İsti'ârât, Metn-i Menâr* nazmları ve üzerine şerhi vardur ve bundan mâ'adâ kasâ'id-i 'Arabiyye'si bî-nihâyedür.

Âsâr-ı 'ilmiyyelerinden *İsti'ârât, Metn-i Menâr* nazmları ve üzerine şerhi vardur ve bundan mâ'adâ kasâ'id-i 'Arabiyye'si bî-nihâyedür.

### *Zeyl-i Şakâ'ik*
### Nisbetî 'Alî Efendi[1]

el-Mevlâ 'Alî. Medîne-i Diyârbekr'de perverde ve deryâ-yı 'ademden ser-ber-âverde olup temhîd-i mukaddimât-ı 'ulûm ve teşyîd-i mebânî-i mantûk u mefhûm eyledükde Nisbetî 'Alî dimekle meşhûr ve bu ta'rîfle zebân-zed-i cumhûr olmış idi. Âheng-i tarîk-ı sa'âdet-refîk ve devr-i mecâlis-i ders ü tahkîk eyleyüp Şeyhü'l-İslâm Ebû Sa'îd Efendi hıdmetlerine intisâb ve şeref-i mülâzemetlerin iktisâb eylemiş idi. Ba'de tekmîli'l-medâris kırk akçe medreseden ma'zûl ve müterakkıb-ı neyl-i me'mûl iken iken altmış dört Recebi'nde Hâcî Hâtûn Medresesi … …

Mevlânâ-yı mezbûr kadr-i müşterek-i 'ilm ile meşhûr, cihet-i şi'riyyeden vâyedâr, lâzıme-i tarîkden behredâr idi.

### *Zeyl-i Şakâ'ik*
### Hâfız Şa'bân Efendi[2]

el-Mevlâ Şa'bân. Vilâyet-i Anatolı'da belde-i Kastamonı'dan zuhûr ve âftâb-ı feyz-i ezelîden istifâza-i nûr-ı şu'ûr eyledükde taleb-i 'ilm ü 'irfâna meşgûl olup be-tahsîs 'ilm-i tecvîd

1 Zeyl-i Şakâ'ik, vr. 243a-243b.
2 Zeyl-i Şakâ'ik, vr. 244a-244b.

### *Vekâyi'ü'l-fuzalâ*
### Nisbetî 'Alî Efendi[1]

el-Mevlâ 'Alî. Medîne-i Diyârbekr'de perverde ve deryâ-yı 'ademden ser-ber-âverde olup temhîd-i mukaddimât-ı 'ulûm ve teşyîd-i mebânî-i mantûk u mefhûm eyledükde Nisbetî 'Alî dimekle meşhûr ve bu ta'rîfle zebân-zed-i cumhûr olmış idi. Âheng-i tarîk-ı sa'âdet-refîk ve devr-i mecâlis-i ders ü tahkîk eyleyüp Şeyhü'l-İslâm Ebû Sa'îd Efendi hıdmetlerine intisâb ve şeref-i mülâzemetlerin iktisâb itdükden sonra bi-hasebi'l-'âde kat'-ı merâtib-i mu'tâde iderek kırk akçe medreseden ma'zûl ve müterakkıb-ı neyl-i me'mûl iken iken altmış dört Şa'bânı'nda ibtidâ ihdâs olınan Hâcî Hâtûn Medresesi ……

Mevlânâ-yı mezbûr kadr-i müşterek-i 'ilm ile meşhûr, cihet-i şi'riyyeden vâyedâr, lâzıme-i tarîkden behredâr idi.

### *Vekâyi'ü'l-fuzalâ*
### Hâfız Şa'bân Efendi[2]

el-Mevlâ Şa'bân. Vilâyet-i Anatolı'da belde-i Kastamonı'dan zuhûr ve âftâb-ı feyz-i ezelîden istifâza-i nûr-ı şu'ûr eyledükde taleb-i 'ilm ü 'irfâna meşgûl olup be-tahsîs 'ilm-i tecvîd ü

1 Şeyhî, age, C.1, s. 458-59.
2 Şeyhî, age, C.1, s. 460-61.

ü kırâ'atde mâhir ve fenn-i celîl-i kırâ'ati hıfz ile imtiyâzı zâhir oldukda Ken'ân Paşa Sultânî hˇâcelıgıyla kâm-yâb ve Hâfız Şa'bân Efendi dimekle şöhret-yâb olmış idi. ……

Mevlânâ-yı mezbûr salâh-ı hâlle meşhûr, hâfız-ı *Kelâm-ı Kadîm*, nîk-nefs, halîm idi.

### *Zeyl-i Şakâ'ik*

### Hüsn-i Tedbîr[1]

Ez-cümle Bagdâd Kal'ası teshîri içün yigirmi 'aded top kal'a-kûbı pâdişâh-ı 'âlî-câh ile istishâb olınmak bunlarun re'y-i rezînlerine binâ olındukda mâ-sadak:

**Nazm**

بهنكام تدبير يك راى نيك
به از صد سپاه چو دريای ريك [2]

olup bu tedbîr-i isâbet-pezîrün haseni Bagdâd'a varılup cemî'-i mühimmâtıyla yigirmi pâre top hâzır bulınup şatt ile irsâl olınan toplar yigirmi günden sonra geldükde zâhir olmışdur. Ba'dehu ber-fehvâ-yı

**Nazm**

'Âkıbet olsa gerek pûşiş-i tâbût-ı fenâ
Hil'at-i pâdişeh ü hırka-i peşîmen-gedâ

1 Zeyl-i Şakâ'ik, vr. 52a-52b.
2 "Dikkatlilik gereken zamanda iyi bir fikir, kum denizi gibi yüz askerden daha iyidir."

kırâ'atde mâhir ve fenn-i celîl-i kırâ'ati hıfz ile imtiyâzı zâhir oldukda Hâfız Şa'bân Efendi dimekle şöhret-yâb ve 'ulemânun birinden mülâzemet ile kâm-yâb olmış idi. ……

Mevlânâ-yı mezbûr salâh-ı hâlle meşhûr, hâfız-ı *Kelâm-ı Kadîm*, nîk-nefs ü halîm idi.

### *Vekâyi'ü'l-fuzalâ*

### Hüsn-i Tedbîr[1]

Ez-cümle Bagdâd Kal'ası teshîri içün yigirmi 'aded top kal'a-kûbı pâdişâh-ı 'âlî-câh ile istishâb olınmak bunlarun re'y-i rezînlerine binâ olındukda mâ-sadak:

**Nazm**

بهنكام تدبير يك راى نيك
به از صد سپاه چو دريای ريك [2]

olup bu tedbîr-i isâbet-pezîrün haseni Bagdâd'a varılup cemî'-i mühimmâtıyla yigirmi pâre top hâzır bulınup şatt ile irsâl olınan toplar yigirmi günden sonra geldükde zâhir olmışdur. Ba'dehu ber-fehvâ-yı

**Nazm**

'Âkıbet olsa gerek pûşiş-i tâbût-ı fenâ
Hil'at-i pâdişeh ü hırka-i peşîmen-gedâ

1 Şeyhî, age, C.1, s. 112-13.
2 "Dikkatlilik gereken zamanda iyi bir fikir, kum denizi gibi yüz askerden daha iyidir."

sene selâse ve hamsîn ve elf Zi'l-hiccesi'nün on sekizinci leyle-i sebtde ol fermân-fermâ-yı fazl ü takvâ dagdaga-i meşâgil لاطائيل فى الدنيا[1] dan rehâ bulup rûh-ı pür-fütûhları mak'ad-ı sıdka hırâm itdükde ol gice sabâhında cenâzeleri Câmi'-i Sultân Mehemmedî'ye ihzâr ve makâm-ı şeyhü'l-İslâmîye Ebû Sa'îd Efendi ihtiyâr olınup bi'l-cümle haberdâr olan sigâr u kibâr ile hıdmet-i salâtları edâ olındukdan sonra tâbût-ı pür-sekînelerin seng-i musallâdan kaldırup kesret-i zihâmdan berdûş itmege imkân olmayup ser-engüşt-i enâm üzre vâlid-i mâcid-i kesîrü'l-mahâmidleri i'dâd itdükleri türbede mütevârî-i hâk-i pâk-i 'anber-fâm oldı. Mevlânâ-yı sâlifü'l-beyân *eskenehu'llâhu te'âlâ [fî]-ferâdîsi'l-cinân,* mefhar-i mahâdîm-i Rûm, mehâsin-i ef'âlle mevsûm, mecma'u'l-bahreyn-i şerî'at u tarîkat, mültekâü'n-nehreyn-i fazl ü ma'rifet, mülk-i nezâhet, fülk-i nebâhat, zât-ı mekârim-simâtı beytü'ş-şeref-i salâh u 'iffetden nâşî olmagın eyyâm-ı hükûmetinde hukûk-ı 'ibâddan mütecânib ve tesviye-i umûr-ı enâma râgıb, kelâm-ı Hakk'ı te-

1 "Dünyada fazilet yoktur."

sene selâse ve hamsîn ve elf Zi'l-hiccesi'nün on sekizinci leyle-i sebtde ol fermân-fermâ-yı fazl ü takvâ dagdaga-i meşâgil لا طائـل فى الدنيا [1] dan rehâ bulup rûh-ı pür-fütûhları mak'ad-ı sıdka hırâm itdükde irtesi subh vaktinde makâm-ı kerîm-i iftâya Ebû Sa'îd Efendi kıyâm itdiler. Ba'dehu cenâzeleri Câmi'-i Sultân Mehemmedî'ye ihzâr olınup ve makâm bi'l-cümle haberdâr olan sigâr u kibâr ile hıdmet-i salâtları edâ olındukdan sonra tâbût-ı pür-sekînelerin seng-i musallâdan kaldırup kesret-i zihâmdan berdûş itmege imkân olmayup ser-engüşt-i enâm üzre vâlid-i mâcid-i kesîrü'l-mahâmidleri i'dâd itdükleri türbede mütevârî-i hâk-i pâk-i 'anber-fâm oldı. Mevlânâ-yı sâlifü'l-beyân *eskenehu'llâhu te'âlâ [fî]-ferâdîsi'l-cinân,* mefhar-i mahâdîm-i Rûm, mehâsin-i ef'âlle mevsûm, mecma'u'l-bahreyn-i şerî'at u tarîkat, mültekâü'n-nehreyn-i fazl ü ma'rifet, mülk-i nezâhet, fülk-i nebâhat, eyyâm-ı hükûmetlerinde hukûk-ı 'ibâddan mütecânib ve tesviye-i umûr-ı enâma râgıb, kelâm-ı Hakk'ı tekellümde seyf-i sârim ve salâh u takvâya müdâvim, tevâzu'-pîşe, hayr-endîşe, güşâde-rû ve latîfe-gû, mütedeyyin ü müteşerri', mü-

1 "Dünyada fazilet yoktur."

kellümde seyf-i sârim ve mazhar-ı fehvâ-yı لا يخاف في الله لومة لائم[1] tevâzu'-pîşe, hayr-endîşe, güşâ-de-rû ve latîfe-gû idi.

### *Zeyl-i Şakâ'ik*

### Samtî Mehemmed Efendi[2]

el-Mevlâ Mehemmed Samtî ibn el-Hâc Yûsuf. Vilâyet-i Anatolı'da Ermenek nâm kasabadan hicret ve mahrûse-i Burusa'da ikâmet eylemiş el-Hâc Yûsuf nâm merdün şâh-ı şece-re-i vücûdı ve netîce-i mukaddimât-ı zât-ı mes'ûdıdur. Bin kırk târîhinde dârü'l-mülk-i İstanbul'a kudûm ve devr-i mecâlis-i 'ulemâ-yı Rûm itdükden sonra elli târîhinde Şeyhü'l-İslâm Ebû Sa'îd Efendi merhûmun def'a-i sâlise-i sadâret-i Rûm'ından mülâzım ve tarîk-ı tedrîse 'âzim olup kat'-ı merâtib ve ahz-ı menâsıb iderek bin elli dört Cumâde'l-ûlâsı'nda kırk akçe ile 'Alî Kethudâ Medresesi'ne vâsıl, andan dahi munfasıl iken altmış dört Şa'bânı'nda İshâk-zâde Efendi yerine hâric ile Bâlî Efendi Medresesi'ne vâlî oldılar. …

1 "Allah yolunda azarlanma ve ayıplanmadan korkulmaz."

2 Zeyl-i Şakâ'ik, vr. 191a-191b.

tesallib ü müteverri' ……

### *Vekâyi'ü'l-fuzalâ*

### Samtî Mehemmed Efendi[1]

el-Mevlâ Mehemmed Samtî ibn el-Hâc Yûsuf. Vilâyet-i Anatolı'da Ermenâk nâm kasabadan hicret ve mahrûse-i Burusa'da ikâmet eylemiş el-Hâc Yûsuf nâm merdün şâh-ı şece-re-i vücûdı ve netîce-i mukaddimât-ı zât-ı mes'ûdı Mehemmed Samtî Efen-di'dür. Bin kırk târîhinde dârü's-salta-nati'l-'aliyye belde-i Kostantıniyye'ye kudûm ve devr-i mecâlis-i 'ulemâ-yı Rûm itdükden sonra elli senesi hudû-dında Ebû Sa'îd Efendi merhûmun def'a-i sâniye-i sadâret-i Rûm'a teşrîf-lerinden mülâzım ve tarîk-ı tedrîse 'âzim olup kat'-ı merâtib iderek elli dört Cumâde'l-ûlâsı'nda kırk akçe ile 'Alî Kethudâ Medresesi'ne vâsıl, andan dahi munfasıl iken altmış dört Şa'bânı'nda İshâk-zâde Mehemmed Sâlih Efendi yerine ibtidâ hâric i'ti-bârıyla Bâlî Efendi Medresesi'ne vâlî olup … …

1 Şeyhî, age, C.1, s. 358-59.

Medîne-i mezbûrede Hamza Beg Câmi'i mezâristânında defn olındı. Mansıb-ı mahlûle Edirneli Efendi mevsûl oldı.

Mevlânâ-yı merhûm cihet-i fıkhiyye ile ma'lûm:

'Ayn-ı sıfat dîde-güşâ mîm gibi beste-dem

vefkınce ekser-i evkâtı samt-ı dâ'im ile güzâr itmegin Samtî 'alemi,

و من صمت نجا [1] kelâmı, hem-pâye-i mûsîkî vü nagamî olmış idi.

### *Zeyl-i Şakâ'ik*

### Edirneli Dervîş İbrâhîm-i Gülşenî[2]

eş-Şeyh Dervîş İbrâhîm el-Gülşenî. Şehr-i dil-güşâ belde-i Magnisa'da Semerci Dede dimekle şehîr, bir pîr-i rûşen-zamîrün veled-i hayrü'l-halef-i hıredmendi Gülşenî-tarîkat Dervîş İbrâhîm Efendi'dür. Mezbûr Semerci Dede, Egri Fâtihi Sultân Mehemmed Hân-ı Gâzî *tâbe serâhu* hazretlerinün henüz çâr-bâliş-nişîn-i taht-ı sultânî ve muntazım-ı silk-i pâdişâhân-ı 'Osmânî olmayup tehyi'e-i saltanat-ı şeh-zâde-i 'âlî-menzilet iken gül-berg-i mizâc-ı latîfleri hazân-zede-i hastegî oldukda ol pîr-i Mesîh-enfâsun bâr-dih-i nefes-i

1 "Susan kimse kurtulur."

2 Zeyl-i Şakâ'ik, vr. 341a.

Belde-i mezbûrede Hamza Beg Câmi'i mezâristânında defn olındı. Mansıb-ı mahlûle Edirneli Efendi mevsûl oldı.

Mevlânâ-yı merhûm cihet-i fıkhiyye ile ma'lûm:

'Ayn-ı sıfat dîde-güşâ mîm gibi beste-dem

vefkınce ekser-i evkâti samt-ı dâ'im ile güzâr itmegin Samtî 'alemi,

و من صمت نجا [1] kelâmı, hem-pâye-i mûsîkî vü nagamî olmış idi.

### *Vekâyi'ü'l-fuzalâ*

### Edirneli Şeyh Dervîş İbrâhîm-i Gülşenî[2]

eş-Şeyh Dervîş İbrâhîm el-Gülşenî. Şehr-i dil-güşâ belde-i Magnisa'da Semerci Dede dimekle şehîr bir pîr-i rûşen-zamîrün veled-i hayrü'l-halef-i hıredmendi Gülşenî-tarîkat Dervîş İbrâhîm Efendi'dür. Egri Fâtihi Sultân Mehemmed Hân belde-i mezkûrede şehzâdelikleri hâlinde mutasarrıf-ı imâret iken gülberg-i mizâc-ı latîfleri hazân-zede-i hastegî oldukda ol pîr-i rûşen-zamîrün te'sîr-i nefes-i ber'ü's-sâ'alarından şifâ-yâb olurlardı. Ba'dehu serîr-ârâ-yı cihândârî olup Egri Seferi'ne teveccüh-i hümâyûnları esnâsında mahrûse-i

1 "Susan kimse kurtulur."

2 Şeyhî, age, C.2, s. 35-36.

ber'ü's-sâ'a şifâ libâsından def'-i harâret eyleyüp şifâ-yâb olurdı. Ba'dehu serîr-ârâ-yı cihândârî olup Egri Seferi'ne giderken Edirne'de mizâcın bozup "Semerci Dedecigüm, gel beni oku" diyü hatt-ı şerîf gönderüp Edirne'ye da'vet olınur. Ba'dehu Edirne'ye gelüp te'ehhül itdükde bin yedi senesinde sâhibü't-terceme dünyâya gelüp …

### *Zeyl-i Şakâ'ik*
### el-Mevlâ el-Fâzıl Şeyhü'l-İslâm Bahâyî Efendi[1]

el-Fâzıl ve'l-hibrü'l-kâmil Mehemmed bin 'Abdü'l-'azîz bin Sa'dü'd-dîn bin Hasan Cân.

'Azîz-zâde Efendi 'azîz-i Mısr-ı kerem
Her ân ehl-i recâ dergehinde nâsıye-mâl

Çehre-i muhaddere-i beyân-ı hâli, 'arûz-ı gubâr-ı tahrîrden berî ve şemse-i eyvân-ı rif'at ü şânı dîde-i remed-dîde-i vehm ü hayâlden mütevârî, dürr-i bî-bahâ-yı sadef-i bahr-i vücûd, câm-ı cihân-nümâ-yı fazl-ı nâ-mahdûd, mecmû'a-i 'ilm ü kemâline safha-i mevc-engîz-i deryâ bir cild-i Bulgârî ve cevher-i fazl ü ifzâline semâ-yı zâtü'n-nücûm 'ulyâ bir sanduka-i sedefkârîdür:

1 Zeyl-i Şakâ'ik, vr. 103a-105b.

Edirne'de mizâc-ı letâfet-imtizâcları şikest oldukda, "Semerci Dedecigüm, gel beni oku" diyü hatt-ı hümâyûn irsâliyle, mahrûse-i merkûmeye da'vet olınmış idi. Ol takrîb ile Edirne'de ikâmet ve te'ehhül itdükde bin yedi senesinde sâhibü't-terceme hazretleri saha-i vücûda vaz'-ı kadem eyleyüp …

### *Vekâyi'ü'l-fuzalâ*
### Şeyhü'l-İslâm Bahâyî Mehemmed Efendi[1]

el-Mevlâ el-fâzıl ve'l-hibrü'l-kâmil Mehemmed ibnü'l-Mevlâ 'Abdü'l-'azîz bin Sa'dü'd-dîn bin Hasan Cân.

**Beyt**

'Azîz-zâde Efendi 'azîz-i Mısr-ı kerem
Her ân ehl-i recâ dergehinde nâsıye mâl

Çehre-i muhaddere-i beyân-ı hâli, 'arûz-ı gubâr-ı tahrîrden berî ve şemse-i eyvân-ı rif'at ü şânı dîde-i remed-dîde-i vehm ü hayâlden mütevârî, dürr-i bî-bahâ-yı sadef-i bahr-i vücûd, câm-ı cihân-nümâ-yı fazl-ı nâ-mahdûd:

1 Şeyhî, age, C.1, s. 214-216.

**Nazm**

Semend-i hâmeye medhinde gelmez âsâyiş
İderse her ne kadar geşt deşt-i imkânı

Ser-defter-i 'ulemâ ve ser-çeşme-i fuzalâ, hâ'iz-i fezâ'il-i haseb ü neseb, fâ'iz-i mehâsin-i meveddet ü mükteseb Mevlânâ el-fâzıl Şeyhü'l-İslâm Bahâyî Mehemmed Efendi hıdmetleridür. Vâlid-i mâcid-i 'âlî-şânları sudûr-ı devlet-i Sultân Ahmed Hân-ı Evvel'den zîb-efzâ-yı sahâ'if-i *Zeyl-i 'Atâyî* olan 'Abdü'l-'azîz Efendi'dür ki mu'allim-i makâm-ı Sultân Murâd Hânî Sa'dü'd-dîn-i Sânî cenâblarınun mahdûm-ı râbi'i olmagla silsile-i nesebleri Hasan Cân'a vâ-beste ve mâder-i ferhunde-ahterleri Ebû's-su'ûd-zâde Mustafâ Efendi kerîme-i mükerremeleri olmagın 'Allâme Ebû's-su'ûd hazretlerine peyvestedür.

Bin on hudûdında tayy-ı merâhil-i vücûd iderek vâsıl-ı ser-menzil-i şühûd olup dest-yârî-i tab'-ı nakkâd ile i'mâl-i re'sü'l-mâl-i isti'dâd ve imdâd-ı sa'y ü ictihâd ile iş'âl-i nâ'ire-i zihn-i vakkâd itdükde âtî't-terceme Şeyhü'l-İslâm 'Abdü'r-rahîm Efendi himmetiyle teşyîd-i mebânî-i 'ulûm u tertîb-i mukaddimât-ı mantûk u mefhûm kılup mir'ât-ı cihân-nümâ-yı tab'-ı sâfî güherleri mıskale-i hidâ-

**Beyt**

Semend-i hâmeye medhinde gelmez âsâyiş
İderse her ne kadar geşt deşt-i imkânı

Ser-defter-i 'ulemâ ve ser-çeşme-i fuzalâ, hâ'iz-i fezâ'il-i haseb ü neseb, fâ'iz-i mehâsin-i meveddet ü mükteseb Mevlânâ el-fâzıl Şeyhü'l-İslâm Bahâyî Mehemmed Efendi hıdmetleridür. Vâlid-i mâcid-i 'âlî-şânları sudûr-ı devlet-i Sultân Ahmed Hân-ı Evvel'den zîb-efzâ-yı sahâ'if-i *Zeyl-i 'Atâyî* olan 'Abdü'l-'azîz Efendi'dür ki mu'allim-i makâm-ı Sultân Murâd Hânî Sa'dü'd-dîn-i Sânî cenâblarınun mahdûm-ı râbi'i olmagla silsile-i nesebleri Hasan Cân'a vâ-beste ve mâder-i ferhunde-ahterleri Ebû's-su'ûd-zâde Mustafâ Efendi kerîme-i mükerremeleri olmagın 'Allâme Ebû's-su'ûd hazretlerine peyvestedür.

Bin on <u>senesi</u> hudûdında tayy-ı merâhil-i vücûd iderek vâsıl-ı ser-menzil-i şühûd olup dest-yârî-i tab'-ı nakkâd ile i'mâl-i re'sü'l-mâl-i isti'dâd ve imdâd-ı sa'y u ictihâd ile iş'âl-i nâ'ire-i zihn-i vakkâd itdükde <u>üstâdü'l-kümmel</u> 'Abdü'r-rahîm Efendi himmetiyle teşyîd-i mebânî-i 'ulûm u tertîb-i mukaddimât-ı mantûk u mefhûm kılup mir'ât-i cihân-nümâ-yı tab'-ı sâfî güherle-

yet ile cilâ-dâde ve mertebe-i isti'dâd u kabûli fevka'l-'âde olmagın her safha-i varaka-i kitâb ki mukâbil-i nazar-ı iksîr-eserleri olurdı, levh-i cilâ-dâde-i Mânî gibi nigâr-hâne-i hayâllerinde müressem ve hızâne-i hâfızaları zülâl-i füyûzâta mukassem olup fusûl ü ebvâbı ve su'âl ü cevâbıyla hâzır bulurdı.

Bu resm üzere mû-şikâf tedkîk ve nihâyete tahkîk ile mümtâz olmışlar idi. 'Amm-i mihter-i mükerremleri Şeyhü'l-İslâm Hˇâce-zâde Mehemmed Efendi'den ihrâz-ı şeref-i mülâzemet ve yigirmi altı hudûdında vâlid-i mâcidleri ile 'azm-i Beytu'llâhi'l-Harâm idüp edâ-yı hac ve ziyâret itmişler idi. Yigirmi tokuz Zi'l-hiccesi'nde Yavuz-zâde Efendi yerine Dâvûd Paşa Medresesi'yle makâm-ı kadr ü menziletleri bülend oldı. Otuz iki Muharrem'inde Velî-zâde Efendi yerine Mahmûd Paşa Medresesi'ne revnak-bahşâ, otuz dört Saferi'nde Bıyıklı Mustafâ Efendi yerine Üsküdar Mihrümâhı'na zînet-efzâ oldılar. Otuz beş Ramazân'ında Atlu Dâvûd Efendi yerine Sahn-ı Semâniyye'de murabba'-nişîn-i gûşe-i mihrâb ve müfîd-i ders-i ûlü'l-elbâb oldılar. Otuz sekiz Şa'bânı'nda Celeb Mehemmed Efendi yerine sâniyen medrese-i Mihrümâh'a altmışla sâye salri mıskale-i hidâyet ile cilâ-dâde ve mertebe-i isti'dâd u kabûli fevka'l-'âde olmagın her safha-i varaka-i kitâb ki mukâbil-i nazar-ı iksîr-eserleri olurdı. Levh-i cilâ-dâde-i Mânî gibi nigâr-hâne-i hayâllerinde müressem ve hızâne-i hâfızaları zülâl-i füyûzâta mukassem olup fusûl ü ebvâbı ve su'âl ü cevâbıyla hâzır bulunurdı.

Bu resm üzere mû-şikâf-ı tedkîk ve nihâyete tahkîk ile mümtâz <u>oldukdan sonra</u> 'amm-i mihter-i mükerremleri Şeyhü'l-İslâm Mehemmed Efendi hıdmetlerinden ihrâz-ı şeref-i mülâzemet ve bin yigirmi altı senesi hilâlinde vâlid-i mâcidleri ile 'azm-i Beytu'llâhi'l-Harâm idüp edâ-yı hac ve ziyâret itmişler idi. Yigirmi tokuz Zi'l-hiccesi'nde <u>Yâverî-zâde</u> Efendi yerine Dâvûd Paşa Medresesi'yle <u>kâm-revâ</u>, otuz iki Muharrem'inde Velî-zâde 'Abdu'r-rahmân Efendi yerine Mahmûd Paşa Medresesi'ne zînet-bahşâ oldılar. Otuz üç Muharrem'inde <u>Öreke</u> Mustafâ Efendi yerine Üsküdar Mihrümâhı <u>Medresesi sezâ görilüp</u> otuz beş Ramazân'ında Atlu Dâvûd Efendi yerine Sahn-ı Semâniyye'nün birinde murabba'-nişîn-i gûşe-i mihrâb ve müfîd-i ders-i ûlü'l-elbâb oldılar. Otuz sekiz Şa'bânı'nda <u>Kebîrî</u> Mehemmed Efendi yerine altmışlı i'tibârıyla sâ-

dılar. Otuz tokuz Şevvâl'inde hatt-ı hümâyûn ile Şeh-zâde dârü'l-ifâdesine pâ-nihâde oldılar. Kırk Cumâde'l-âhiresi'nde Kâsım Efendi yerine Selanik kazâsı makarr-ı hükm ü imzâları oldı. Sene-i kâmilede 'azl ve yerlerine Kemâl Efendi-zâde İbrâhîm Efendi nasb olındı. Kırk üç Saferi'nde Hˇâce-zâde Mes'ûd Efendi yerine kazâ-yı fezâ-yı Halebü'ş-şehbâya şehbâl-i himmet açdılar.

niyen Üsküdar Mihrümâhı'na sâye salup otuz tokuz Zi'l-ka'desi'nde bâ-hatt-ı hümâyûn sa'âdet-makrûn-ı sânî İbrâhîm Efendi yerine Şeh-zâde dârü'l-ifâdesine pâ-nihâde olmışlar idi. Kırk Cumâde'l-âhiresi'nde Kürd Kâsım Efendi yerine Selanik kazâsı makarr-ı hükm ü imzâları oldı. Kırk bir Cumâde'l-âhiresi'nde ma'zûl ve yerlerine Kemâl Efendi-zâde İbrâhîm Efendi mevsûl oldı. Kırk üç Rebî'ü'l-âhir'inde Hˇâce-zâde Mes'ûd Efendi yerine kazâ-yı fezâ-yı Halebü'ş-şehbâya şehbâl-i himmet açdılar.

Kırk dört Rebî'ü'l-evvel'inde Haleb vâlîsi Ahmed Paşa ile mâ-beynlerinde vâki' mâ-cerâ sebebiyle şürb-i duhâna mübtelâ olmagın sefer-i hümâyûn tedâriki hakkında sâdır olan fermân-ı cihân-mutâ' icrâsına kâdir degül diyü 'arz u inhâ itmegin 'azlden başka Kıbrıs'a iclâ olınup mansıb-ı mahlûl sâbıkü't-terceme Mantıkî Ahmed Efendi'ye revâ görildi. Kırk altı Şevvâl'inde 'afv-nâme irsâl olınup vatanlarına 'avd ile hoş-hâl oldılar. Kırk sekiz Muharrem'inde Şa'bân Efendi yerine Şâm-ı dârü's-selâm kazâsıyla mazhar-ı ikrâm olındı.

Kırk dört Muharrem'inde Haleb vâlîsi Ahmed Paşa ile mâ-beynlerinde vâki' mâ-cerâ sebebiyle şürb-i duhâna mübtelâ olmagın sefer-i hümâyûn tedâriki hakkında sâdır olan fermân-ı cihân-mutâ' icrâsına kâdir degül diyü 'arz u inhâ itmegin 'azlden mâ'adâ cezîre-i Kıbrıs'a nefy ü iclâ ve yerleri Mantıkî Ahmed Efendi'ye revâ görildi. Kırk altı Şevvâl'inde 'afv-nâme irsâl olınup vatanlarına 'avd ile hoş-hâl oldılar. Kırk sekiz Muharrem'inde Bosnevî Şa'bân Efendi yerine Şâm-ı dârü's-selâm kazâsıyla mazhar-ı ikrâm olınmışlar idi.

Kırk tokuz Şevvâl'inde ma'zûl ve yerlerine 'İsmetî Efendi mevsûl oldı. Elli dört Saferi'nde Âvâre-zâde Efendi yerine dârü'n-nasr-ı Edirne kazâsıyla te-

Kırk tokuz Şevvâl'inde 'azl ve makâm-ı hükûmetlerine 'İsmetî Mehemmed Efendi vasl olındı. Elli dört Saferi'nde Âvâre-zâde Mustafâ Efendi

bcîl olındı. Sene-i mezbûre Zi'l-ka'de-si'nde munfasıl ve yerlerine Kadrî-zâde es-Seyyid Mehemmed Efendi vâsıl oldı. Elli beş Rebî'ü'l-evvel'inde Hüsâm-zâde 'Abdu'r-rahmân Efendi yerine Kostantıniyye kazâsıyla sâha-i ikbâlleri pür-tantana oldı.

yerine dârü'n-nasr-ı Edirne kazâsıyla tebcîl olındılar. Sene-i mezbûre Zi'l-ka'de-si'nde ma'zûl ve yerlerine Burusa kâdîsi Kudsî-zâde Şeyh Mehemmed Efendi menkûl, anlarun yerine 'İsmetî Mehemmed Efendi mevsûl oldı. Elli beş Rebî'ü'l-evvel'inde Hüsâm-zâde 'Abdu'r-rahmân Efendi yerine dârü's-saltanati'l-'aliyye mahmiyye-i Kostantıniyye kazâsıyla sâha-i ikbâlleri pür-tumturâk u tantana olmışlar idi.

Sene-i mezbûre Şevvâl'inde tekâ'üd ve yerlerine sâbıkü't-terceme Başmakcı-zâde Mehemmed Efendi tesâ'üd itdi. Elli altı Rebî'ü'l-evvel'inde Cinci Hüseyn Efendi yerine Anatolı sadrında murabba'-nişîn-i 'izz ü temkîn oldılar. Sene-i mezbûre Recebi'nde 'Abdü'r-rahîm Efendi yerine sadr-ı Rûm ve nâ'il-i gâyetü'l-gâyât-ı merûm oldukda yerleri def'a-i sâniye Çivi-zâde Efendi'ye erzânî görildi. Cem'î Çelebi bu mısrâ'ı târîh dimişdür:

Sene-i mezbûre Şevvâl'inde ma'zûl ve yerlerine Edirne kâdîsi Başmakcı-zâde Mehemmed Efendi menkûl, anlarun yerleriyle Selanik kâdîsı İmâm-zâde Şeyh Mehemmed Efendi nâ'il-i me'mûl olup anlarun yerleri dahi Bosnevî Bâlî Efendi'ye tevcîh olındı. Elli altı Rebî'ü'l-evvel'inde Cinci Hüseyn Efendi yerine Anatolı sadrında murabba'-nişîn-i 'izz ü temkîn olup sene-i mezbûre Recebi'nde 'Abdü'r-rahîm Efendi yerine sadr-ı Rûm'a nakl olınduklarında yerlerine sâniyen Çivi-zâde Şeyh Mehemmed Efendi vasl olındı. Şeyh Nazmî Efendi Efendi merhûm lafzen ü ma'nen bu gûne târîh dimişdür:

**Mısrâ'**

'Adl ile sadrı itdi Bahâyî Efendi câ

**Nazm**

Müşerref eyledükde Rûmili sadrını ol fâzıl
Müşâbih oldı rûz-ı 'âlemün 'îda şebi Kadre

Sene-i mezbûre Zi'l-ka'desi'nde Mihalıc arpalıgı ile munfasıl ve yerlerine sâniyen Kara Çelebi-zâde Mahmûd Efendi vâsıl oldı. Elli yedi Cumâde'l-ûlâsı'nda haleflerine selef ve sâniyen sadâret ile müşerref oldılar. Arpalıkları ol esnâda imâm-ı sultânî olan Karabaş Mahmûd Efendi'ye virildi. Sene-i mezbûre Şevvâl'inde mütekâ'id ve yerlerine Çivi-zâde Efendi mütesâ'id oldı. Elli sekiz Recebi'nde Midilli arpalıgı zamîme-i revâtib kılındı. Elli tokuz Recebi'nün on ikinci güni 'Abdü'r-rahîm Efendi yerine makâm-ı vâlâ-yı meşîhat-i İslâmiyye'ye su'ûd ve erbâb-ı rüsûma bezl-i cûd itdiler.

Altmış dört Saferi'nün on ikinci cum'a güni maraz-ı hunnâk ile mahnûk ve rû-gerdân-ı cânib-i mahlûk olup Câmi'-i Ebû'l-feth'de salât-ı cenâzeleri edâ ve karîn-i du'â vü senâ kılınup hâneleri mukâbilinde türbe-i mu'ayyenelerinde mânend-i genc-i mahzûn mütevârî ve medfûn kılındı. Târîh-i sâl-i 'azm-i dârü'l-karârı ve nakş-ı seng-i mezârı bu mısrâ' vâki' olmışdur:

Bu şevk ile didüm târîh Nazmî lafzen ü ma'nen
Bin elli altıda geçdi Bahâyî 'adlle sadra

Sene-i mezkûre Zi'l-ka'desi'nde Mihalıc arpalıgı ile munfasıl ve yerlerine sâniyen Kara Çelebi-zâde Mahmûd Efendi vâsıl oldı. Elli yedi Cumâde'l-ûlâsı'nda haleflerine selef ve sâniyen sadâret ile müşerref olduklarında arpalıkları ol esnâda imâm-ı sultânî olan Karabaş Mahmûd Efendi'ye virildi. Sene-i merkûme Şevvâl'inde Molova ve Kalonya ve Yund ve Ayazmend kazâları arpalıklarıyla mütekâ'id oldı. Elli sekiz Recebi'nde Midilli arpalıgı zamîme-i revâtibleri kılınmış idi. Elli tokuz Recebi'nde selefleri 'Abdü'r-rahîm Efendi yerine makâm-ı vâlâ-yı meşîhat-i İslâmiyye'ye su'ûd ve erbâb-ı rüsûma bezl-i cûd itdiler.

Altmış dört Saferi'nün on ikinci cum'a güni maraz-ı hunnâk ile mahnûk ve rû-gerdân-ı cânib-i mahlûk olup Câmi'-i Ebû'l-feth'de salât-ı cenâzeleri edâ ve karîn-i du'â vü senâ kılınup hâneleri mukâbilinde türbe-i mu'ayenelerinde mânend-i genc-i mahzûn mütevârî ve medfûn kılındı. Târîh-i sâl-i 'azm-i dârü'l-karârı ve nakş-ı seng-i mezârı bu mısrâ' vâki' olmışdur:

**Mısrâ'**

Menzilün firdevs ola el-Fâtiha

Meşîhat-ı İslâmiyye'ye sâlisen 'ammu-zâdeleri Ebû Sa'îd Efendi sezâvâr ve arpalıkları mahdûm-ı kihterleri Feyzu'llâh Efendi'ye mâye-i iftihâr oldı.

Mevlânâ-yı merkûm mahdûm-ı mehâdîm-i fezâ'il-mevsûm, şâh-süvâr-ı 'arsa-i fazîlet, yeke-tâz-ı meydân-ı ma'rifet, a'zamü'l-mevâhib-i cenâb-ı Sübhânî ve mâbihi't-temyîz-i meleke-i melekî vü beşerî vü hayvânî olan 'akl-ı sâf-ı hüdâ-ittisâfları her vechle memdûh u makbûl, be-tahsîs fıtnat u zekâ ve rüşd ü sedâd ile gâlib-i ekser-i 'ukûl, reşha-i kilk-i zülâl-rîzi dil-i teşnegân-ı ihtiyâca mâye-i Rabbânî, belki tefsîde-lebân-ı 'ataş-ı zarûrete sebeb-i hayât-ı câvidânî, Asma'î'l-fusahâ, Bermekî's-semâha fâzıl-ı bî-mu'âdil, mefkûdü'l-mümâsil idi.

Âsâr-ı 'ilmiyyelerinden manzûrları olan kütüb-i fünûn-ı gûn-â-gûn-ı Fârisî ve 'Arabî âsâr-ı kalem-i 'anberîn rakamlarıyla meşhûn olurdı.

**Mısrâ'**

Menzilün firdevs ola el-Fâtiha

Meşîhat-ı İslâmiyye'ye sâlisen selefleri Ebû Sa'îd Efendi sezâvâr, mahlûl arpalıklarından Midilli kazâsı Ebû Sa'îd-zâde Feyzu'llâh Efendi'ye mâye-i iftihâr olup Molova ve Kalonya ve Yund ve Ayazmend kazâları fukarâ-yı kuzâta ihsân olındı.

Mevlânâ-yı merkûm mahdûm-ı mehâdîm-i fezâ'il-mevsûm, şâh-süvâr-ı 'arsa-i fazîlet, yeke tâz-ı meydân-ı ma'rifet, akl-ı sâf-ı hüdâ-ittisâfları her vechle memdûh u makbûl, be-tahsîs fıtnat u zekâ ve rüşd ü sedâd ile gâlib-i ekser-i 'ukûl, reşha-i kilk-i zülâl-rîzi dil-i teşnegân-ı ihtiyâca mâye-i Rabbânî, belki tefsîde-lebân 'ataş-ı zarûrete sebeb-i hayât-ı câvidânî, Asma'î'l-fusahâ, Bermekî's-semâha, fâzıl-ı bî-mu'âdil, mefkûdü'l-mümâsil idi.

Âsâr-ı 'ilmiyyelerinden manzûrları olan kütüb-i fünûna gûn-â-gûn-ı Fârisî ve 'Arabî âsâr-ı kalem-i 'anberîn-rakamlarıyla meşhûn oldugından mâ'adâ müdevven fetâvâları ve müretteb ü mükemmel dîvân-ı eş'âr-ı belâgat-şi'ârları vardur.

Bu benzerliklere ilâveten Hasîb'in 1106-1124 tarihleri arasındaki vak'aları anlattığı bir tarihinin olduğunu, yazarın burada 161 şahsın biyografisine verdiğini bildirmek isteriz. Şeyhî buradaki biyografileri de kimi zaman aynen kimi zaman kısmen değiştirmek suretiyle kullanmıştır.[1]

### 4. *Zeyl-i Şakâ'ik* ile *Vekâyi'ü'l-fuzalâ*'nın Farklı Taraflarının Mukayesesi

*Zeyl-i Şakâ'ik*'ta her padişah devrinde zuhur eden önemli hadiseler anlatıldıktan sonra önemli devlet adamlarının biyografisine, padişahların çocuklarına ve yaptırdıkları hayır eserlerine değinilir. Bundan sonra Anadolu ve Rumeli kazaskerleri, Kırım hanları ve İstanbul kadılarının nasb ve azil tarihleri bildirilir.

*Vekâyi'ü'l-fuzalâ*'da ise *Zeyl-i Şakâ'ik*'ta yer alan kısımlara ilaveten nakîbüleşrafların; başta İstanbul olmak üzere Ankara, Bağdat, Bosna, Bursa, Diyarbekir, Edirne, Erzurum, Eyüp Filibe, Gence, Halep, Hemedan, Galata, İzmir, Kayseri, Konya, Kudüs, Kütahya, Lefkoşe, Manisa, Maraş, Medine, Mekke, Mısır, Revan, Sakız, Selanik, Sofya, Şam, Tebriz, Tokat, Trablusşam, Üsküdar ve Yenişehr-i Fenar gibi yerlerde kadılık yapanların listesi verilmiş; nasb ve azil tarihleri bildirilmiştir. Bunlar içinde en önemlisi ise her padişah devrine ait siyasal olayların özetinden sonra, o devirde yaşamış şairlerin, mahlaslarına göre elifbâ sırasına uygun şekilde biyografi ve şiirlerinden örnekler sunulmasıdır.

Her iki zeyil arasındaki farklardan bir diğeri de devrin sosyal hayatını aksettirecek mahiyette olan latife, hikâye, kerâmet vb. anekdotların varlığıdır. *Zeyl-i Şakâ'ik*'ta bahis konusu edilen kimse hakkında bilinen herhangi bir ilginç hadise varsa, müellif muhakkak bunlara yer vermeye gayret etmiştir. Aynı tavır *Vekâyi'ü'l-Fuzalâ*'da pek görülmez. Şeyhî, eserinde doğrudan biyografik bilgi vermeyi amaçlamış; metnine, ayrıntı kabul edilebilecek nitelikteki olayları dâhil etmemiştir.

Bir başka farklılık ise her iki yazarın kaynak gösterme hususunda sergiledikleri farklı tavırlardır. Hasîb, metni boyunca onlarca kez devrin tarihî nitelikteki kaynaklarına, tezkirelere, biyografik diğer metinlere atıf yaparken; Şeyhî'de bu

1 Gündoğdu, age, s. CXLII.

durum biraz farklıdır. Şeyhî Hasîb'e nazaran kullandığı kaynakları belirtme bahsinde oldukça ketum davranmış, sadece birkaç sözlü ve yazılı kaynağının ismini bildirmiştir.

Aynı dönemi anlatan biyografik metinlerde bilgiler arasında benzerliklerin olması normaldir. Her ne kadar bu benzerlikler, aynı yazılı kaynakları kullanmaktan meydana gelse de bazı yazarlar kaynak bildirmeksizin çeşitli eserlerden uzun alıntılar yapmışlardır.

Aynı devirde yaşamış iki yazar tarafından, aynı esere yazılan iki farklı zeylin mukayesesi yapılmaya çalışılmıştır. Her iki eser de edebiyat tarihimiz için mühim kaynaklar arasındadır. Uşşâkîzâde Hasîb'in zeylinde, Şeyhî Mehmed'in zeyline nazaran daha az sayıda kimsenin biyografisine yer verilmiş; bilhassa lakapların bildirilmesinde kısmen özensizlik gösterilmiş ve birkaç kimse hakkında bazı vesikalara ulaşılamadığından dolayı, sonradan tamamlamak üzere bazı bölümler boş bırakılmıştır. Ayrıca *Zeyl-i Şakâ'ik*'ın kimi kısımlarında da Şeyhî'nin bildirdiğiyle çelişen rivayetler yer almaktadır. Hasîb'in zeylini ayrıntılı şekilde tetkik ettiği âşikâr olan Şeyhî, kendinden evvel yazılmış bu zeylin eksikliklerini gidermiş; ulaştığı yeni bilgi ve belgeler doğrultusunda Hasîb'in kimi yanlışlarını düzeltmiştir. Bilhassa Şeyhî her ne kadar beğenmese de Hasîb'in zeylinde yer alan biyografilerin büyük bir kısmının kimi zaman çeşitli bölümlerini, kimi zaman da tamamını eserine aynen dâhil etmekten geri durmamıştır. Bunları yaparken de hiç bir yerde Hasîb ve zeylini zikretmeyerek verdiği bilgileri kendine mâl etmiştir. Günümüzdeki gibi bir intihal anlayışının o dönemde var olduğuna dair herhangi bir delil bulunmamaktadır. Söz konusu devirde, başka bir eserden isim vermeksizin yapılan bu tür iktibasların nasıl değerlendirildiğini bilmediğimizden, Şeyhî'ye doğrudan bir intihal suçu isnat etmenin yanlış olduğu kanaatindeyiz. Netice itibariyle bu mukayese sonunda verilecek en önemli hüküm, yaklaşık 700 şahsın biyografisini yazan Uşşâkîzâde Hasîb, kaleme aldığı *Zeyl-i Şakâ'ik* ve *Târîh* ile Şeyhî'nin *Vekâyi'ü'l-fuzalâ*'sının en temel kaynağını meydana getirmiştir.

## SONUÇ

Osmanlı devrinde biyografi geleneği, önce Fars edebiyatındaki bu tür eserler örnek alınarak tezkire sahasında başlamış; Taşköprîzâde'nin *Şakâ'iku'n-Nu'mâniyye*'yi kaleme almasıyla Arap edebiyatındaki tabakât usûlüne uygun tarzda hâl tercümesi yazma geleneği ortaya çıkmıştır. *Şakâ'iku'n-Nu'mâniyye*'nin kısa zamanda büyük teveccühe mazhar olmasıyla tercüme, telhis ve zeyilleri kaleme alınmıştır. XVI. asırdan XIX. asrın sonuna kadar yaklaşık üç yüz elli yıllık zaman diliminde yaşamış âlim, şair, yazar, sûfî ve devlet adamlarını bahis konusu edinen *Şakâ'iku'n-Nu'mâniyye* zeyilleri, bu sahadaki boşluğu doldurmak sûretiyle Osmanlı asırlarında medrese hayatı, müderrisler ve sosyal hayat hakkında ayrıntılı bilgiler ihtiva etmektedir.

Elinizdeki bu çalışma, *Şakâ'iku'n-Nu'mâniyye* zeyilleri üzerinde doktora seviyesinde hazırlanan ilk çalışmadır. Bundan dolayı Türk edebiyatında biyografi türünün ortaya çıkışından başlanılarak XX. asra kadarki gelişim çizgisine yer verilmiş; bunlar içinde *Şakâ'iku'n-Nu'mâniyye*'nin tercüme ve zeyillerinin yeri gösterilmek istenmiştir. Öncelikle Taşköprîzâde'nin anılan eserinin adı, yazım tarihi, yazım sebebi, muhteviyatı, husûsiyet ve tesirleri anlatıldıktan sonra bu tercüme ve zeyil zincirine kimlerin ne gibi yenilikler kattığı incelenerek *Şakâ'iku'n-Nu'mâniyye* geleneği üzerinde değerlendirmeler yapılmıştır. Eserin tercüme, telhis ve zeyilleri hakkında yapılan araştırmalar neticesinde bahis konusu eserlerin mündericâtı ve nüshaları bildirilmeye gayret edilmiştir. Böylelikle bir biyografi türü sayılabilecek *Şakâ'iku'n-Nu'mâniyye* hakkında bundan sonra yapılacak araştırmalara yardımcı olmak hedeflenmiştir.

Genelden özele doğru yaptığımız inceleme neticesinde asıl tez konumuz olan Uşşâkîzâde Seyyid İbrâhîm Hasîb'in *Zeyl-i Şakâ'ik*'ına gelinerek önce yazarın mensup olduğu Uşşâkîzâdeler ailesinin fertleri ve yazarın hayatı ve eserlerine yer verilmiştir.

*Zeyl-i Şakâ'ik*, Uşşâkîzâde Seyyid İbrâhîm Hasîb'in en mühim eseridir. 1043-1106 (1633-1702) yılları arasında yaşamış 562 civarında âlim, şair, mutasavvıf ve devlet adamının biyografilerini ihtiva eden, tabakat usûlüne uygun tertip edilmiş bir kitaptır. Yazar 1702'de te'lîfini tamamladığı, ancak çeşitli sebeplerden ötürü tebyizini 1707'ye kadar yapamadığı eserini, ithafını değiştirmek sûretiyle yeniden yazmıştır. Eserini ilâvelerle sürekli genişletmiştir.

Taşköprîzâde'nin *Şakâ'iku'n-Nu'mâniyye*'yi yazdığı tarihten Nev'îzâde'nin zeyline kadar birçok tercüme, telhis ve zeyil kaleme almıştır. Ancak *Şakâ'ik*'a gösterilen bu alâka, Nev'îzâde'nin vefatından Uşşâkîzâde'nin zeyline kadar kesintiye uğramıştır. Uşşâkîzâde kaleme aldığı *Zeyl-i Şakâ'ik*'la birlikte hem zeyil yazma zincirinin devamını sağlamış hem de kendinden sonra gelen -başta Şeyhî'nin *Vekâyi'ü'l-fuzalâ*'sı olmak üzere- diğer biyografik metinlere (*Sefîne-i Evliyâ* vb.) kaynaklık etmiştir.

Uşşâkîzâde uzun zaman boyunca araştırma yapıp, çeşitli resmî kayıt ve defterleri inceleyip, birçok eseri mütalâa ettikten sonra zeylini kaleme almıştır. Bu sırada seleflerinin metoduna uyarak önce âlim ve mutasavvıfları, sonra da hangi tabakayı anlatıyorsa o devirdeki padişahın aile fertleri başta olmak üzere yaptığı gazalar ve hayır eserlerini anmıştır. Bahsedilen devirde vukû bulan hadiseleri (isyanlar, elçilerin ziyaretleri, sünnet düğünleri vb.) çeşitli tarih kitaplarından naklen özetledikten sonra Rumeli ve Anadolu kazaskerleri, İstanbul kadılarının azil ve nasb tarihlerini bildirmiştir. Uşşâkîzâde, eserin asıl kısmı olan âlim ve şeyhlerin hâl tercümelerini belli bir metodu takip ederek kaleme almıştır. Mümkün olduğu kadar ayrıntılı bilgi vermeye çalışan yazar, eser sahibi şahısların te'lîflerini de değerlendirmiştir. Bahis konusu ettiği kimse hakkında bildiği bir anekdot varsa okuyucusuyla paylaşmaya gayret etmiştir. Kendisi de bir şair olan Uşşâkîzâde Hasîb, metnini kaleme alırken kuru, salt bir biyografik bilgiyi sunmak yerine sanatkâr mizacının tesiriyle hem tarihî hem de edebî bir metin vücûda getirmiştir. Özellikle şair olan müderris ve mutasavvıfların şiirlerinden sunulan örneklerde Hasîb'in sanat gücü müşahede edilebilir. Ayrıca yazar Arapça, Farsça şiir ve nesirlerden de örnekler vererek eskilerin tabiriyle "elsine-i selâse"de kaleme alınan birçok türdeki eseri tanıtmak istemiştir.

Sonuç olarak Uşşâkîzâde'nin *Zeyl-i Şakâ'ik*'ı, edebiyat tarihimiz için birinci derecede kaynaklık edebilecek eserler zümresine dâhil edilebilir. Her ne kadar Şeyhî'nin zeylinin yazılmasıyla kullanım açısından yaygınlık gösteremese de *Zeyl-i Şakâ'ik* bahis konusu edindiği devir hakkında etraflı bilgi veren kaynakların ilklerindendir. İhtiva ettiği malumatın bir kısmı sözlü kaynaklara dayandığından, edebiyat tarihi araştırmacılarınca bu husus göz önünde bulundurulmalı ve ihtiyatla kullanılmalıdır.

# AÇIKLAMALAR

## 1. Nüshaların Değerlendirilmesi ve Şeceresi

*Zeyl-i Şakâ'ik*'ın nüshaları bölümünde, yaptığımız katalog taramaları neticesinde eserin Türkiye ve yurtdışındaki kütüphanelerde kayıtlı on dört nüshasının olduğunu bildirmiştik. Bu metinlerden Mısır'da bulunan üç nüshanın muhtelif sebeplerden dolayı temin edilemediğini söylemiştik. Temin ettiğimiz on bir nüshadan hareketle nüshaların, eserin te'lîf süreçlerine göre değerlendirmesi yapılacaktır.[1]

*Zeyl-i Şakâ'ik*'ın yazım tarihi bölümünde, pek alışık olunmayan bir şekilde eserin üç farklı zamanda kaleme alındığı bildirilmişti.[2] Böylesi hacimli ve önemli eserlerin nüshalarında genellikle istinsah tarihi kayıtlıdır. Ancak Uşşâkîzâde'nin bu biyografik eserinin sadece A, H ve I nüshalarında istinsah kaydı bulunmaktadır. Bu da ister istemez nüshaların sıralanmasında çeşitli güçlüklere sebebiyet vermektedir. Temin edilen on bir nüshadan A, B, C, Ç nüshaları metnin ilk; D, E, F, G nüshaları ikinci; H, I ve İ nüshaları ise son te'lîf aşamasına ait metinlerdir.

İlk te'lîf aşamasındaki nüshaların tamamı çok güzel bir hatla, dikkatli bir şekilde istinsah edilmiştir. Kelime ve satır atlamalarına pek rastlanmaz. Ayrıca yanlış yazım da yok denilecek kadar azdır. Bazı bölümlerde der-kenârlara ilaveler yapılmıştır. Bunlardan Gazi Hüsrev Kütüphanesi'nde bulunan Ç nüshası özel bir öneme sahiptir. Metnin başında "müellif hattı" olduğuna dair bir kayıt vardır. Metin, çok dikkatli bir şekilde talîk hatla yazılmıştır. Bir hattat kaleminden çıkmış yahut hattat kadar güzel yazı yazabilen biri tarafından ço-

---

1 Nüshalar kayıtlı bulundukları kütüphanelere göre harflerle sembolize edilmiştir:
- *İstanbul Üni. Nadir Eserler Ktp. TY. Nu. 6191-* A nüshası
- *Süleymaniye Yazma Eserler Ktp. Çelebi Abdullah Nu. 260-* B nüshası
- *Süleymaniye Yazma Eserler Ktp. Râgıp Paşa Nu. 1009-* C nüshası
- *Saraybosna Gazi Hüsrev Begova Ktp. Nu. 168-* Ç nüshası
- *Topkapı Sarayı Müzesi Türkçe Yazmalar Revan 1444-* D nüshası
- *Süleymaniye Yazma Eserler Ktp. Hamidiye Nu. 943-*E nüshası
- *Süleymaniye Yazma Eserler Ktp. Molla Murad Nu. 1455 (Eski Numarası 1432)-*F nüshası
- *Yapı Kredi Sermet Çifter Ktp. 262-* G nüshası
- *Süleymaniye Yazma Eserler Ktp. Hâfid Efendi Nu. 242-* H nüshası
- *Kayseri Raşit Efendi Ktp. Nu. 949-* I nüshası
- *Avusturya Viyana Millî Ktp. H. O. 125-* İ nüshası

2 Böyle bir te'lîf aşamasına sahip başka bir eser de Ahdî'nin Gülşen-i Şu'arâ'sıdır. Bkz., Solmaz, age, s. 53.

ğaltılmıştır. Hayatı hakkında pek çok bilgi bulunan Uşşâkîzâde'nin talîk hattı, bir hattat kadar iyi yazabildiğine dair herhangi bir kayıt yoktur. Ayrıca yazarın müsvedde hâlinde kalan *Târîh*'i nesihle yazılmıştır. İleride de görüleceği üzere her iki hat arasında oldukça farklar vardır. Bunların hâricinde eser, velev ki "müellif hattı" olsun, ilk te'lîf aşamasına ait olduğu için yazarın sonradan ilave ettiği (Medine kadılığından döndükten sonraki yaptığı ilaveleri) ve değiştirdiği (mukaddimedeki ithaf kısmı) bilgileri ihtiva etmemektedir. *Zeyl-i Şakâ'ik*'tan hareketle Uşşâkîzâdeler ailesi hakkında doktora tezi hazırlayan H. G. Majer de bu nüshanın "müellif hattı" olmadığı kanaatindedir.[1] Oldukça fazla der-kenâr kaydının bulunduğu bu nüsha, hem kendi grubundaki nüshalardan hem de ikinci gruptaki nüshalardan fazla bilgi ihtiva eder. Bu kayıtlardan biri vasıtasıyla metnin en erken Uşşâkîzâde'nin Medine kadılığına tayini 1119 (1707-08) ile İstanbul'a döndüğü 1120 (1708) tarihleri arasında yazıldığı çıkartılabilir.[2] A, B ve C'de bulunmayan bu kayıt, diğer nüshaların tamamında mevcuttur. Bir diğer benzer kayıt ise sadece Ç ve 2. gruptaki G, 3. gruptaki H, I ve İ nüshalarında vardır. Bu durumda müellif hattı olduğu bildirilen Ç nüshası, sürekli der-kenâr kayıtlarıyla genişleyen metnin asıl nüshasından çoğaltılmıştır.

Birinci gruptaki B ve C nüshaları da A'ya göre daha fazla der-kenâr kaydı ihtiva eder. Ayrıca C'de yer alan bir kayıt B'de yoktur.[3] Tüm bu benzerlik ve farklılıklar bu gruptaki dört nüshanın da farklı kolbaşlarından çoğaltıldığının işaretidir. Bu durumda A nüshası 1150'de (1737) istinsah edilmesine rağmen birinci te'lîfin en eski metnidir. İlk te'lîf sürecinde çoğaltılan nüshalar arasında zaman sıralaması yapıldığında A, B, C, Ç şeklinde dizilirler.

Ç nüshası mukaddime haricinde ikinci te'lîf sürecinde çoğaltılan nüshalarla tamamen aynıdır. Hatta onlarda bulunmayan bir der-kenâr kaydı sadece Ç, G ve üçüncü te'lîf sürecindeki nüshalarda mevcuttur.[4] Bu kaydın varlığı D, E, F nüshalarının Ç'den evvel çoğaltıldığını gösterir.

İkinci te'lîf aşamasındaki nüshalar da oldukça dikkatli bir şekilde, çok güzel bir talîk hatla çoğaltılmışlardır. Tamamının hattat eliyle istinsah edildiği söylenebilir. Kelime ve satır atlamaları bu nüshalarda da yok denecek kadar azdır. Sadece G nüshasında birçok sahh kaydı bulunmaktadır. Bu da yazmanın dikkatsiz bir müstensihin kaleminden çıktığına işarettir. Bu gruptaki nüshalar-

1 Majer, age, s. 72.
2 Bkz. Ç, vr. 205a.
3 C, vr. 59b.
4 Ç vr. 17a, H vr. 15a-b, I vr. 11b, İ vr. 24; Ç vr. 22b, H vr. 17a, I vr. 12b, İ vr. 26.

daki der-kenâr kayıtları bir önceki gruptakilere nazaran daha fazladır. D, E, F, G nüshaları ortak der-kenâr kayıtları açısından ilk gruptaki nüshalara nazaran daha tutarlı bir görünüm arzetmektedir. D'de yer alan bütün der-kenâr kayıtları E, F ve G'de mevcuttur. E ve F arasındaki der-kenâr kayıtları büyük ölçüde benzerlik göstermektedir. G nüshasında yer alan bir-kenâr kaydı Ç ve üçüncü te'lîf sürecindeki yazmalarda bulunmaktadır. Buradan hareketle söz konusu nüshanın en erken Uşşâkîzâde'nin Medine kadılığı esnasında (1707-08) çoğaltıldığı tahmin edilebilir.[1] Ayrıca Ç, D, E ve F'de bulunan Ünsî Abdüllatif Efendi'nin biyografisi anlatılırken eserlerinden örnekleri kısmında der-kenâra ilave edilen kısım G nüshasında çıkarılmıştır.[2] Yazarın bu tasarrufu, G nüshasının ikinci te'lîfin son metni olduğunu ispatlar. Tüm bunların ardından ikinci gruptaki nüshalardan D, E-F ve G olmak üzere üç farklı kolbaşından çoğaltıldığını düşüncesini güçlendirmektedir. İkinci te'lîf süreci yazmaları arasında zaman sıralaması yapıldığında D, E-F ve G şeklinde dizilirler.

Üçüncü te'lîf aşamasındaki metinlerden birisi, yazarın müsvedde nüshası, diğer ikisi ise bu müsvedde nüshadan bir hattat inceliğiyle çoğaltılmış metinlerdir. Müsvedde nüshada yanlış yazılan kısımlar, karalanmak suretiyle kenarlara doğruları yazılarak tashih edilmiştir. Ayrıca müsvedde nüshanın da muhtemelen diğer te'lîf süreçlerindeki nüshalardan yararlanılarak yazıldığı, yapılan karalamalar ve satır atlamaları sonucu kenarlara konulan sahh kayıtlarından bellidir. Ayrıca yazarın Medine kadılığı esnasında edindiği bilgiler de der-kenâr kayıtlarıyla metne ilave edilmiştir.

Yazar birinci ve ikinci te'lîf sürecindeki bütün bilgileri, üçüncü te'lîf aşamasında hemen hemen aynen kullanmış, bazı yerleri yeniden tanzim etmek suretiyle geliştirmiştir. Eserden yaptığı tek çıkarma, Ünsî Abdüllatif Efendi'nin biyografisindeki eserlerinden örnekler kısmındaki Arapça bölüme, ikinci te'lîf sürecinde yaptığı ilavedir. Bu bölümü son aşamada eserine koymaktan vazgeçmiştir.

Müsvedde nüshanın müellif hattı olarak kabul edilmesinin sebepleri arasında şunlar zikredilebilir:

- *Zeyl-i Şakâ'ik* nüshaları arasında tamamlanma/yazım tarihi bilinen en eski tarihli H nüshasıdır. 1122'de (1710) yazılmıştır. Bu tarih de yazarın Medine kadılığı dönüşünden hemen sonrasına tekâbül etmektedir ki metinde bu duru-

1 G vr. 142a.

2 Yazar, 2. te'lîf sürecinde ilave ettiği bu Arapça kısımları son te'lîfinde tamamıyla çıkartmıştır. Bu da bizlere G nüshasının 2. te'lîf aşamasının en son hâli olduğunu ispat eder.

mu destekleyen kayıtlar mevcuttur. Yazarın Medine kadılığı dönüşünde eserine yaptığı şu ilâveler, H nüshasının yazarın kaleminden çıktığının ilk kanıtıdır:

"Medîne-i Münevvere kâdîsi oldugımuzda fakîr sicillini görmişdüm."

"Fakîr Medîne-i Münevvere kâdîsi iken kırk üç senesiyle müverrah ve mahtûm sicillini görmiş idüm."

- H nüshası olan metin, yazarın müsvedde olarak kalan ve müellif hattıyla kaleme alındığı beyan edilen *Târîh-i Uşşâkîzâde* ile aynı hatla yazılmıştır.

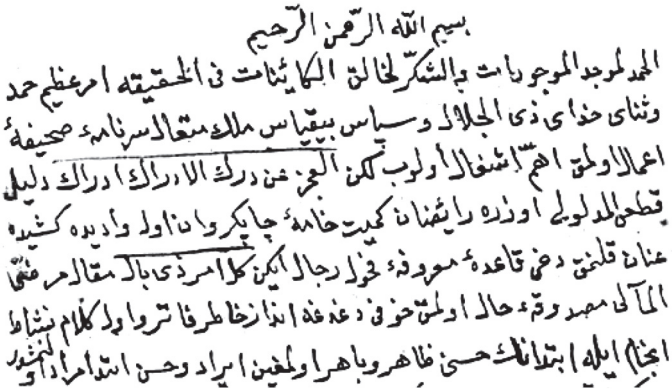

*Târîh-i Uşşâkî-zâde*, (Müellif Hattı),

Süleymaniye Yazma Eser Kütüphanesi Es'ad Efendi nu. 2438 vr. 1b.

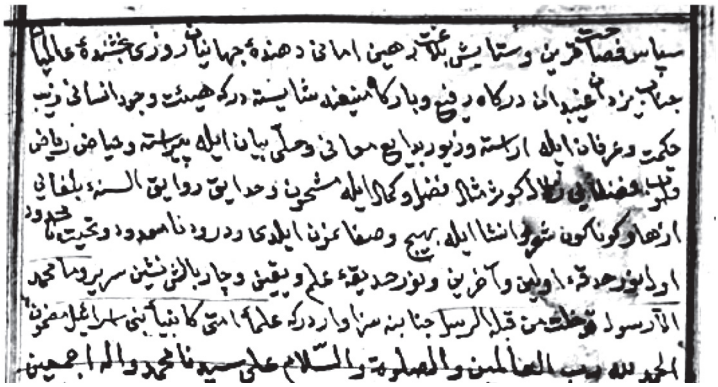

*Zeyl-i Şakâ'ik* (Müellif Hattı Müsvedde nüsha) Süleymaniye Yazma Eser Kütüphanesi Hafîd Efendi nu. 242 vr. 1b.

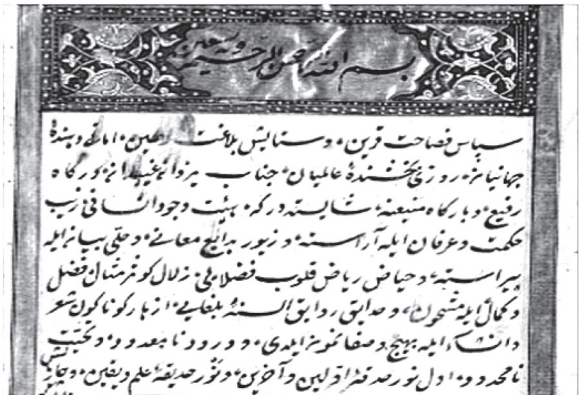

*Zeyl-i Şakâ'ik* (Müellif hattı olduğu bildirilen Ç nüshası), Saraybosna Gazi Hüsrev Begova Kütüphanesi nu. 168, vr. 1b.

- Son te'lîf sürecine ait elde üç nüsha bulunmaktadır. Bunlardan müsvedde nüsha, diğer nüshalara kolbaşılık yapmıştır. İddia ettiğimiz üzere müsvedde nüsha, müellif hattı olmasa dahi aynı koldan çoğaltılmış iki nüshayla, onlara kaynaklık etmiş nüshayı mukayese etmek tenkitli metin neşrinin amaçları dışındadır. Zira hepsinin de hataları da eksikleri de aynıdır. Hatta öyle ki yazarın der-kenâra sonradan yaptığı ilaveler birçok yerde asıl metinle doğrudan alâkalı olduğu hâlde I ve İ nüshalarının müstensihlerince de kenara yazılmıştır.

- Uşşâkîzâde'nin eserleri üzerinde tez hazırlayan H. G. Majer ve Raşit Gündoğdu da Hafid Efendi 242 numara kayıtlı ve H harfiyle simgelenen nüshanın müellif hattı olduğu hususunda hemfikirdirler.[1]

- Bir metnin müellif hattı olmasını sağlayan sadece "bi-hatt-ı müellifihi" vb. kayıtlar değildir. Şayet öyle olsaydı Ç nüshasında bildirilen "müellif hattıdır" kaydını doğru kabul edip o nüshayı esas almamız gerekirdi ki bu durumda, kurulan metin eksik ve yazarın kaleminden çıkan son te'lîf olmayacaktı.

Müsvedde nüshadan çoğaltılan I ve İ nüshalarında ise yazarın tasarrufları dikkate alınmış; der-kenâra yazılan kısımlar, metinle alâkalı düzeltmelerse yani sahh kayıtları ise çoğaltılan metne dâhil edilmiş, biyografisi yazılan kimseyle doğrudan alâkalı değil de der-kenâra yazılmış ve yazarın imzasını taşıyan işareti taşıyorsa der-kenâra kaydedilmiştir. Bu işaret yazarın asıl metninde yer almıştır. Kanaatimizce eserin nüshalarını çoğaltan kimseler, bu imzaya benzer işareti de taklit ederek istinsahlarını tamamlamışlardır.

Nüshalarla alâkalı yapılan bu değerlendirmelerin ardından *Zeyl-i Şakâ'ik'ın* mevcut metinlerinin şeceresi şöyle sıralanmıştır:

1 Majer, agmd, s.78; Gündoğdu, agmd, s. 234.

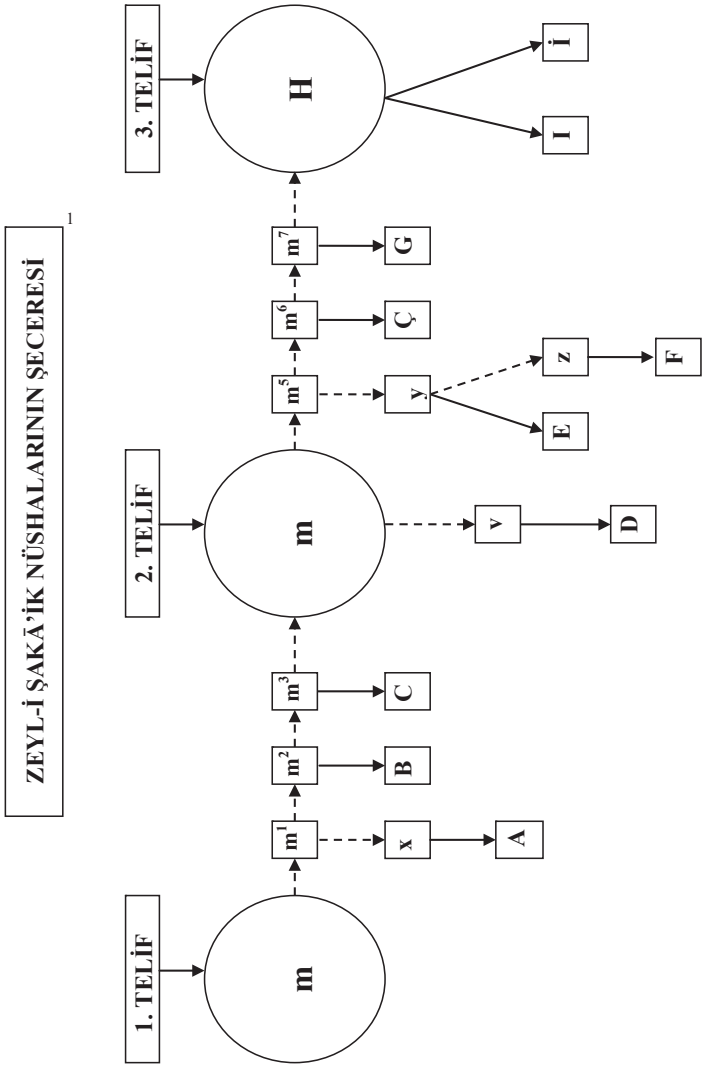


[1] "m" ile gösterilen nüshalar, müellif hattıdır. "x, v, y, z" nüshaları ise tahminî müellif hattından çoğaltılan kolbaşı nüshalardır. Bunlar varsayıma dayandığından kesik çizgilerle gösterilmiştir. Yazarın esere her ilâvesi yeni bir nüsha kabul edilmiştir. Eserin ilk yazımından son hâline kadar ki geçirdiği evreler ortaya konmaya çalışılmıştır. Ayrıca bu şecere hazırlanırken, H. G. Majer'in yaptığı nüsha şeceresi göz önünde bulundurulmuş; tespit edilen yeni nüshalar (G, I) ışığında, söz konusu şecere güncellenmiştir. Bkz. Majer, age, s. 76.

## 2. Metin Teşkilinde Dikkat Edilen Hususlar

### a. Transkripsiyonda Gözetilen Özel Durumlar

Genelde tarihî metin çalışmalarında, özelde Klâsik Türk Edebiyatı alanında XIX. asrın ikinci yarısı ve XX. asırda kaleme alınan eserlerin neşirlerini hariç tutarsak hemen hemen bütün Arap harfli metinlerin neşrinde transkripsiyon ya da çevriyazı olarak adlandırılan sistemin kullanılması ilmî bir kural hâlini almıştır. Transkripsiyonun hangi usûl ve esaslara göre nasıl yapılması gerektiği; çevriyazıda Arapça-Farsça birleşik kelime, edat, ön ek ve son eklerin yazımı ile terkiplerin nasıl gösterilmesi gerektiği hakkında çeşitli teklifler ileri sürülmüştür. Zaman zaman da mevcut metin neşirleri üzerine tenkitler yazılarak transkripsiyonlu metin neşrinin nasıl yapılması gerektiği hususunda fikirler ortaya konarak yeni görüşler bildirilmiştir.[1]

Özellikle 1990'lı yılların başında yapılan çalışmalarda, eski harfli metinlerin ilmî neşri hususundaki teklifler arasında en çok kabul gören, İsmail Ünver'in transkripsiyonla alâkalı teklifleri[2] olmuştur. Ünver'in önerileri yakın zamana kadar birçok araştırmacı tarafından tatbik edilmiştir. Yakın zamandaki bazı

---

1 İsmail Ünver, "Çevriyazıda Yazım Birliği Üzerine Öneriler", *Türkoloji Dergisi*, C. XI, S. 1, Ankara 1993, s. 51-89; İsmail Ünver, "Arap Harfli Türkçe Metinlerin Çevrisinde Karşılaşılan Yanlışlar, (Bu makale I. Eski Türk Edebiyatı Kollogyumu'nda – 17-18 Ocak 1992 İlesam, Ankara, tebliğ olarak sunulmuştur.); İsmail Ünver, "Eski Türk Edebiyatıyla İlgili Sorunlarımız", *Türk Dili*, S. 500, s. 118-126; Tunca Kortantamer, "Genç Edebiyat Araştırmacısının Yanlışları", *Türklük Araştırmaları Dergisi*, Marmara Üni. Fen-Edebiyat Fak. Yayını, İstanbul 1993, C. VII, s. 253-267; Ahmet Ateş, "Metin Tenkidi Hakkında (Dasitân-ı Tevârih-i Âl-i Osman Münasebeti İle)", *Türkiyat Mecmuası*, C. VII-VIII, 1942, s. 253-267; Osman Horata, "Klâsik Edebiyatımıza Ait Metinlerin Neşrinde Karşılaşılan İmlâ ile İlgili Bazı Problemler", (Bu makale I. Eski Türk Edebiyatı Kollogyumu'nda – 17-18 Ocak 1992 İlesam, Ankara – tebliğ olarak sunulmuştur.); Adnan İnce, "Tenkitli Metin Kurmada Karşılaşılan Güçlükler ve Çözüm Önerileri", (Bu makale I. Eski Türk Edebiyatı Kollogyumu'nda – 17-18 Ocak 1992 İlesam, Ankara – tebliğ olarak sunulmuştur.); Ziya Avşar, "Tenkitli Metin Neşrinde İmla Sorunu Üzerine Yeni Düşünce ve Öneriler", *Turkish Studies*, Volume 3/6, Fall 2008, s. 75-111; Zeynep Korkmaz, "Eski Osmanlı Kaynaklarının Yayınında Transkripsiyonla İlgili Değerlendirmeler", *Türkoloji Dergisi*, C. VIII, 1979, s. 67-78; Mertol Tulum, "Filolojik Çalışma ve Eski Metinlerin Neşri Üzerine Görüş ve Tenkitler", *Türk Dünyası Araştırmaları*, Aralık 1983, s. 175-228; Mehmet Çavuşoğlu, "Bir Divan Neşri Üzerine Notlar", *Erdem*, C. I, S. 3, Eylül 1985, 801-824; Atabey Kılıç, "Günümüzde Metin Neşri ve Problemleri Üzerine Düşünceler", *GÜ Kırşehir Eğitim Fak. Dergisi*, Nu: 1, Kırşehir 2004, s. 331-345; Ahmet Tanyıldız, "Süreli Yayınlar Bağlamında Bazı Çevriyazı Sorunları", *Turkish Studies*, Volume 2/3, Summer 2007, s. 526-534; Yusuf Ziya Kavakçı, *İslâm Araştırmalarında Usul*, Emel Matbaacılık, Ankara 1976; Mertol Tulum, *Tarihî Metin Çalışmalarında Usûl (Menâkıbü'l-Kudsiyye Üzerine Bir Deneme)*, Deniz Kitabevi, İstanbul 2000; M. Ali Tanyeri, *Divanlar Üstüne Eleştiriler*, Turkuaz Yay., İstanbul 2005; Gotthelf Bergstrasser, *Metin Tenkidi ve Yazma Metinleri Yayınlama İlkeleri*, (hzl. Muhammed Hamdî el-Bekrî), (Çev. Eyyüp Tanrıverdi), Kitabevi Yay., İstanbul 2011; Salahattin Polat, *Metin Tenkidi*, Marmara Üni. İlâhiyat Fak. Yay., İstanbul 2010. vb. Ayrıca Erciyes Üni.'nde düzenlenen II. Klâsik Türk Edebiyatı Sempozyumu'nda (Prof. Dr. İsmail Ünver Adına, Kayseri, 15-16 Mayıs 2008) imlâ ve metin neşri konularında pek çok tebliğ sunulmuş ve bu tebliğler yayımlanmıştır: *Turkish Studies* (Prof. Dr. İsmail Ünver Adına), Volume 3/6, Fall 2008.

2 İsmail Ünver, "Çevriyazıda Yazım Birliği Üzerine Öneriler", *Türkoloji Dergisi*, C. XI, S. 1, Ankara 1993, s. 51-89.

neşirlerde/tezlerde farklı teklifler ileri sürülmüş[1]; bu yeni öneriler bazı tezlerde[2] kısmen de olsa uygulanmıştır. Ancak hâlâ genel temâyül İsmail Ünver'in tekliflerinden yanadır. Daha evvel yaptığımız metin neşirleri ve hazırladığımız yüksek lisans tezinde de kullandığımız üzere, genel teâmüle uyarak biz de metnin çevriyazısını hazırlarken İsmail Ünver'in tekliflerine bağlı kaldık.

• Arapça şahıs ve eser isimlerinin yazımı hususunda *DİA*'da bildirildiği üzere[3], tamlamanın ikinci kısmı özel isimse büyük harfle, cins isimse küçük harfle yazıldı.

Örnek: *Hulâsatü'l-eser*, *Şerhü'l-Mevâkıf*.

• Yer isimlerinin yazımında uzun ünlüler sadece Arapça-Farsça kökenli olduğu kesin olarak bilinen isimlerde gösterildi:

Örnek: Şâm, Selanik, Bagdâd, Sivas

• Yazar, metin boyunca başlıkları sürh mürekkeple yazdığı için bu ibareler tarafımızdan kalın şekilde belirtildi.

• Varak numaralarını bildirmek için köşeli parantez kullanıldı.

• Esas metinde der-kenârda yer alan biyografi başlıkları transkribe metinde de başlık olarak yazıldı. Başlık ve nisbede yer almayan ancak hâl tercemesinde geçen isim, sıfat ve lakaplar köşeli paranteze "[ ]" alınarak isimliğin sonuna yerleştirildi. Hayatı anlatılan kişi bir şairse ve mahlası biliniyorsa başlığın sonunda yay parantez "{ }" içinde belirtildi.

• Özellikle yer ve şahıs isimlerinde olmak üzere okunamayan ya da emin olunamayan durumlarda (?) işareti kullanıldı.

• Metin boyunca birçok şiir örneği yer almaktadır. Bunların bazıları bir mısra, bazıları ise birkaç beyitten ibarettir. Özellikle bir mısralık şiir örneklerinde vezin hususunda çeşitli zorluklarla karşılaşıldı. Bunların bir kısmında vezin problemi görüldü. Mânâ yönünden herhangi bir sorun teşkil etmiyorsa, veznin aksadığı belirtilmedi. Ancak beyit seviyesindeki şiir örneklerinde, vezin aksamalarının olduğu durumlar dipnotta bildirildi.

• Yazarın metin boyunca sonradan tamamlamak üzere bıraktığı 48 boşluk

1 Ziya Avşar, "Tenkitli Metin Neşrinde İmla Sorunu Üzerine Yeni Düşünce ve Öneriler", *Turkish Studies*, Volume 3/6, Fall 2008, s. 75-111.

2 Bkz. Abdülkadir Dağlar, *Şem'î Şem'ullâh Şerh-i Mesnevî (I. Cilt) (İnceleme-Tenkitli Metin-Sözlük)*, Erciyes Üni. SBE., Basılmamış Doktora Tezi, Kayseri 2009; Turgut Koçoğlu, *Şem'î Şem'ullâh Şerh-i Mesnevî (II. Cilt)* (İnceleme-Tenkitli Metin-Sözlük), Erciyes Üni. SBE., Basılmamış Doktora Tezi, Kayseri 2009.

3 "İmlâ Esasları", *DİA*, İstanbul 1988, C.1.

vardır, bunlar metin içinde "…" şeklinde gösterildi.

• Mensur kısımlarda noktalama işareti kullanıldı, şiir örneklerinde ise herhangi bir noktalama işareti kullanılmadı.

• Biyografik anlatımların bünyesinde geçen diyalog cümleleri tırnak " " içerisinde yazıldı.

• Farsça vasıf terkiplerinde eş, yakın ve zıt anlamlı kelimeleri birbirine bağlayan vâv (و) harfi "vu, vü" şeklinde okundu. Türkçe ibareleri bağlamada kullanılan vâv (و) ise "ve" biçiminde okundu.

• Metinde geçen tarih mısra ve ibarelerinin Arap alfabeli yazımları dipnotlarla verildi. Bunların ebced hesaplamaları yapılarak bildirilen tarih ile, düşürülen tarih mısrası veya ibaresi arasında uyumsuzluk varsa belirtildi.

• Arapça ve Farsça kelimelerin imlasında kelimelerin asıl şekillerinin kullanılmasına gayret edildi.

Örnek: 'ışk ('aşk), mahabbet (muhabbet), rişvet (rüşvet), müsâfir (misâfir), bûstân (bostân), ıklîm (iklim), rûzgâr (rûzigâr), âftâb (âfitâb) sözcüklerinde olduğu gibi asıllarına uygun şekilde okundu.

• Farsça bazı kelimelerde yer alan vâv-ı ma'dûle, "ḫˇân, ḫˇâst, ḫˇâce" örneklerinde olduğu gibi ( ˇ ) işareti ile gösterildi.

• Esasında orta hecelerinde hemze (ء) bulunan ama nüshalarda hemzeleri ye (ى) olarak yazılıp Türkçe söyleyişe yaklaştırılan kelimeler aslî imlaları olan hemzeli biçimleriyle metne dâhil edildi.

Örnek: hakâ'ik (hakâyık), nesâ'ih (nesâyih), dekâ'ik (dekâyık), lâ'ih (lâyih), râ'iha (râyiha), 'alâ'ik ('alâyık) gibi.

• "Molla, hoca, tomar, afyon" benzeri halk ağzında dönüşen kelimeler esas imlaları olan "Mevlâ, hˇâce, tûmâr, efyûn" biçimleriyle metne dahil edildi. Bu kural özel isimlerde işletilmedi.

• İl, ilçe ve diğer yer isimleri eserin kaleme alındığı çağın söyleyişine uygun olarak yazıldı: Diyârbekr (Diyarbakır), Erzenü'r-rûm (Erzurum), Sire (Tire), Ayasofıyya Câmi'i (Ayasofya Câmi'i) gibi.

• محمد (Muhammed) ismi, Anadolu'da yaşayan şahıslar için kullanıldığında "Mehemmed", Anadolu dışındakiler için kullanıldığında ise "Muhammed" biçiminde okundu.

• Bir yerleşim yerine mensubiyet bildiren Farsça -î ekini almış özel isimler

Fars dili kuralları doğrultusunda terkip haline getirildi. Örnek: Abdü'l-kâdir-i Gîlânî (Abdü'l-kâdir Gîlânî), Sadrü'd-dîn-i Konevî (Sadrü'd-dîn Konevî) vb.

• Elif-i maksûre ile biten kelimelerin sonunun "â" okunmasına dikkat edildi.

• "Ramazân : Ramadân", "kâdî : kâzî" örneğinde olduğu gibi hem "d" hem de "z" okunabilen dâd (ض) harfinin imlasında yaygın kullanım olan ilk şekilleri tercih edildi.

• Metin boyunca yazar bazı yer isimlerini hem b'li hem p'li, hem d'li hem t'li yazmıştır. Farklı harflerle yazıldıkları halde aslında aynı olan bu isimler "Adana : Atana", "Bınarhisar : Pınarhisar", "İpsala : İbsala" gibi kelimelerde tek tip kullanıma gidildi. Bu örneklerde kelimelerin ilk hâlleri tercih edildi.

• Aynı çift ünsüzle biten Arapça kelimelere ünsüz harfle başlayan Türkçe bir ek geldiğinde bu ünsüzlerden biri düşürüldü: hatdan (hattdan), mahalde (mahallde).

• Aynı çift ünsüzle biten kelimeler, şiirlerde ve tamlamalarda gerekli olduğu kısımlar haricinde tek ünsüzlü yazıldı. 'Abdü'lhay ('Abdülhayy), makar (makarr), mahal (mahall), Hak (Hakk), hat (hatt) vb.

**b. Der-kenâr Kayıtlarının Yazımı**

*Zeyl-i Şakâ'ik*'ta hemen hemen her sayfada birkaç der-kenâr kaydı bulunmaktadır. Transkribe edilen metne esas alınan müellifin müsvedde nüshasında kenarlara çok fazla not düşülmüştür. Müsvedde nüshadan istinsah edilmiş metinlerde de bunlar kenarlara kaydedilmiş, bu kayıtlar arasında bir tasnif yapmak zarûrî bir hâl almıştır. Bu kayıtlar, metinde bahis konusu edilen şahsiyetle doğrudan alâkalıysa, asıl metnin içine dâhil edildi ve köşeli parantezle [der-kenâr] şeklinde gösterildi. Şayet hayatı anlatılan kişiyle doğrudan alâkalı değilse dipnotta [der-kenâr] gösterildi.

**c. Âyet ve Hadislerin Yazımı**

Âyet ve hadisler transkribe edilmemiş; Arapça orijinal hâlleriyle metindeki ilgili bölüme yazılmıştır.

Âyetlerin meâlleri dipnotta verilmiştir. Öncelikle âyetin geçtiği sûrenin adı, sırası ve âyet numarası bildirilmiş; ardından tırnak içinde meâl yazılmıştır:

*Kur'ân-ı Kerîm, Lokman Sûresi,* 31/34, "Hiç kimse nerede öleceğini bilemez."

Hadisler için de önce hadisin mânâsı verilmiş; sonra hangi kaynakta geçtiği belirtilmiştir:

"Din, nasihattır." İmam Nevevî, *Riyâzü's-sâlihîn*, Nasihat 180.

**d. Arapça ve Farsça İbarelerin Yazımı**

*Zeyl-i Şakâ'ik*'ta pek çok Arapça-Farsça kelâm-ı kibâr, darb-ı mesel, şiir ve nesir örnekleri yer almaktadır. Tıpkı âyet ve hadislerin yazımında olduğu gibi, bu ibareler de asıl şekilleriyle yazılmış, tercümeleri dipnotta verilmiştir.

Metin içerisinde yer alan Arapça ibarelerden yaygın olarak kullanılan rahmetu'llâhi aleyh, radiya'llâhu anhu vb. artık dilimize yerleşmiş olan kısa dua cümleleri transkribe edilip italik hâle getirildi ve tercümeleri dipnotta verildi.

| **Transkripsiyon Alfabesi** | | | |
|---|---|---|---|
| ا | a / e ā | ض | ż, ḍ |
| ب | b | ط | ṭ |
| ت | t | ظ | ẓ |
| ث | s̱ | ع | ʻ |
| ج | c | غ | ġ |
| ح | ḥ | ف | f |
| خ | ḫ | ق | ḳ |
| د | d | ك /ک | k/ ñ |
| ذ | ẕ | ل | l |
| ر | r | م | m |
| ز | z | ن | n |
| س | s | ه | a /e/ h |
| ش | ş | و | u/ü/o/u/v |
| ص | ṣ | ى | ī/y |

# [METİN]

## [ZEYL-İ ŞAḲĀ'İḲ][1]

### [Bi'smi'llāhi'r-Raḥmāni'r-Raḥīm]

**[1b]** Sipās-ı feṣāḥat-ḳarīn ve sitāyiş-i belāġat-rehīn, emānī-dihende-i cihāniyān, rūzī-baḫşende-i 'ālemiyān, cenāb-ı Yezdān-ı ġaybdān, dergāh-ı refī' ve bārgāh-ı münīfine şāyestedür ki hey'et-i vücūd-ı insānı zīb-i ḥikmet ü 'irfān ile ārāste ve zīver-i bedāyi'-i me'ānī ve ḥuliyy-i beyān ile pīrāste ve ḥıyāż-ı riyāż-ı ḳulūb-ı fużalāyı zülāl-i Kevṯer-miṯāl fażl ü kemāl ile meşḥūn ve ḥadā'iḳ-ı revā'iḳ-ı elsine-i büleġāyı ezhār-ı gūn-ā-gūn-ı şi'r ü inşā ile behīc-i ṣafānümūn eyledi ve dürūd-ı nā-ma'dūd ve taḥiyyet-i nā-maḥdūd ol nūr-ı ḥadeḳa-i evvelīn ü āḫirīn ve nūr-ı ḥadīḳa-i 'ilm ü yaḳīn ve çār-bāliş-nişīn-i serīr-i «علماء أمّتي كأنبياء بني إسرائيل»[3] cenābına sezāvārdur ki ﴿وَمَا مُحَمَّدٌ إِلاَّ رَسُولٌ قَدْ خَلَتْ مِن قَبْلِهِ الرُّسُلُ﴾[2] mażmūn-ı münīfi tamġasıyla kālā-yı 'ilm-i şerīfi tervīc ve ol tāc-ı ibtihāc ile aṣḥāb-ı feżā'ili tetvīc eyledi.

**Şi'r**

حبيبُ إلهِ الخلق خاتَمُ رسله
وصفوة ربّ العالمين من معدن الصفا
محمّد المحمود فيما أتى به
وفي ذاته كلّ الكمال تألّفا[4]

Ve daḫı ol müşāhid-i 'āliye ve mu'āhid-i sāmiye aṣḥābına şāyāndur kim her biri aḫter-i burc-i şerī'at-ı ġarrā ve gevher-i dürc-i ṭarīḳat-ı zehrā olup eyyām-ı sa'ādet-encāmları meṭāli'-i envār-ı hidāyet ve meḳāṭı'-ı āṯār-ı ḍalālet olduġı ẓāhir ü bāhirdür.

---

1 Eserin adı hakkında "Eserin Adı" bölümüne bkz.

2 Kur'ân-ı Kerîm, Âl-i İmrân, 3/ 144, "Muhammed, ancak bir peygamberdir. Ondan önce de peygamberler gelip geçmiştir."

3 Hadîs-i Şerîf, "Ümmetimin âlimleri, İsrailoğullarının peygamberleri gibidirler." Aclûnî, *Keşfü'l-hafâ*, Beyrut 1318/1997, C. 2, nu:1744; Mehmet Yılmaz, *Kültürümüzde Âyet ve Hadisler*, Kesit Yay., İstanbul 2013, s. 651.

4 "Mahlûkatın İlahının habibidir, resullerin sonuncusudur.
Âlemlerin rabbinin safa madeninden olan safvetidir.
O övülmüş olan Muhammed'dir.
Tüm kemâlâtı kendinde toplamıştır."

Ba'd-ez-īn vaḳtā ki *Şaḳā'iḳ-ı Nu'māniyye* ṣāḥibi fāżıl-ı muḥaḳḳiḳ ve kāmil-i müdeḳḳiḳ merḥūm Ṭaşköprī-zāde Efendi devlet-i 'aliyye-i ḫāḳāniyye ve salṭanat-ı seniyye-i 'Oṯmāniyye lā-zālet mü'eyyede bi't-te'yīdāti's-Sübḥāniyye'de engüşt-nümā-yı i'tibār olan 'ulemā-yı 'iẓām ve meşāyiḫ-ı kirāmuñ ṭoḳuz yüz altmış beş tārīḫine gelince āṯār-ı cemīle ve aḫbār-ı celīlelerini iḫbār-ı ṯiḳāt ile keşīde-i silk-i taḥrīr ü iṯbat idüp ba'dehu 'andelīb-i naġme-senc-i gülzār-ı 'irfān 'Aṭāyī Nev'ī-zāde *ca'ala'llāhu sa'yehu zādehu*[1] ol mecelle-i 'ibret-meşḥūnı zebān-ı Türkī ile teẕyīl ve tārīḫ-i meẕkūrdan biñ ḳırḳ iki sāline gelince tekmīl itdükden ṣoñra sene iḥdā 'aşere ve mi'e ve elf tārīḫ-i meymenet-āṯārına gelince şöhret-şi'ār ve 'ibret-diṯār olan fużalā-yı 'iẓām ve meşāyiḫ-ı fiḫāmuñ aḥvāl-i sālifeleri bi'l-cümle güm-şüde-i ṭāḳçe-i nisyān mertebesinde ḳaldıysa bu 'abd-i faḳīr-i şikeste-bāl ve dā'ī-i ḥaḳīr-i perīşān-ḥāl es-Seyyid İbrāhīm bin es-Seyyid 'Abdü'l-bāḳī el-med'ūv bi-ibni'l-'Uşşāḳī, mā-bihi'l-i'tibār-ı zümre-i dānişverān ve sebeb-i teẕkār-ı nām-ı feżā'ilmendān olan tevārīḫ-i eslāf ve ḳaṣaṣ-ı eşrāfa bi'l-cümle mā'il ve fi'l-cümle aḥvāl ü āṯārların beyāna ḳābil olduġum sābıḳā mesned-ārā-yı ṣadr-ı fetvā ve revnaḳ-efzā-yı destgāh-ı luṭf u 'aṭā, 'uḳde-güşā-yı müşkilāt-ı müslimīn ve kārfermā-yı umūr-ı dīn, cūy-bār-ı fażl ü ma'ārif, çeşmesār-ı fevāżıl u 'avārif, ḫ'āce-i **[2a]** şehriyār-ı cihān ve mu'allim-i sulṭān-ı zamān, Seyyid Feyżu'llāh Efendi ibn Seyyid Meḥemmed Efendi ḥażretlerinüñ resīde-i sāmi'a-i ḥaḳā'iḳ-şinevleri olmaġla ol ṭā'ife-i celīlenüñ nām-ı nāmī ve ẕāt-ı girāmīleri mütevārī-i perde-i nisyān olması bīrūn-ı dā'ire-i inṣāf ve muḫālif-i de'b-i eslāf olduġı fikr-i rezīn ve re'y-i ṣavāb-ḳarīnleri olmaġla ol zümre-i 'āliye ve cümle-i sāmiyenüñ evṣāf u menāḳıbların ve fażl ü i'tibārda merātiblerin bī-tekellüfāne inşā ile taḥrīr ü beyān ve merḥūm-ı mezbūr 'Aṭāyī Efendi evāḫir-i ẕeylinde tebyīn eyledügi fuḥūl-i kirāmuñ 'unvān-ı merātib ü aḥvāllerin tafṣīl üzere beyān ve teḳaddüm-i zamān-ı vefeyātlarını tertīb ile *Ẕeyl-i 'Aṭāyī*'yi teẕyīl ü teẕnīb itmemüz ḫuṣūṣında bu ḥaḳīr-i ḳalīlü'l-biżā'ati şeref-baḫş-ı ḫitāb u işāret idüp miyān-ı ma'ārifmendāndan ifrāz ve ḫilāl-i emṯāl içre ser-efrāz buyurmalarıyla bi-isti'āneti'l-Meliki'l-hādī ol emr-i celīle müteṣaddī olup devlet-i 'aliyye-i Sulṭān Murād Ḫān ibn Aḥmed Ḫān-ı Ġāzī evvelinden -ki biñ otuz iki senesi Ẕi'l-ḳa'desi'dür- tārīḫ-i ḫātime-i *Ẕeyl*'e gelince -ki biñ ḳırḳ üç tārīḫidür- vefeyāt-ı a'yān-ı 'ulemā ve aḥvāl-i meşāyiḫ-ı cāhdārān-ı

1 "Allah onun sa'yini onun azığı yapsın."

fużalā mufaṣṣal u meşrūḥ olup ammā ol mā-beynde resīde-i derece-i iştihār olan ba'ż-ı 'ulemā-yı celīlü's-simāt henüz revnaḳ-dih-i encümen-i ḥayāṭ olmaġla bulunduḳları merātible cevāhir-i esāmī-i sāmiyelerin güncīde-i gencīne-i suṭūr idüp lākin zamān-ı intiḳāllerine degin cilve-pīrā-yı minaṣṣa-i ẓuhūr olan 'arā'is-i aḥvālleri zīnet-yāb-ı naḳş-ı ḫāme-i 'Aṭāyī-i maġfūr olmamaġla anlaruñ aḥvālleriyle bed' olınup ilā-yevminā hāẕā bu köhne bāġ-ı cihāndan ṭayerān-ı gülşen-i cinān iden 'anādil-i riyāż-ı fażl ü 'irfānuñ aḥvālleri ferden ferdā ẕikr ü imlā ve her birinüñ dūşīze-i siyer ü fażl ü dānişleri sāḥa-i evrāḳ-ı müsveddātda cilve-nümā olup lākin henüz keşīde-i ṣaḥā'if-i beyāż olmadın ol müftī-i müşkil-güşā ve fāżıl-ı yektā-yı bī-hemtā biñ yüz on beş senesi tārīḫinde vāḳi' olan vaḳ'a-i 'uzmāda Edrine'de cisr-i **[2[b]]** şemşīr-i ḳażā vü ḳaderden menzil-i cināna güẕer itmekle naḳḳāş-ı kilk-i zībende-'amel mübtelā-yı 'ārıża-i [nā]-tüvānī vü kesel olmaġla rūzgār-ı bī-inṣāf meşaḳḳ-ı bī-şümār ile ṣūret-peẕīr-i ḥuṣūl olan evrāḳ-ı müsveddātı pāre-kerde-i pençe-i itlāf itmek fikr-i müstevcibü'l-kederi ḫāṭır-ı zārı muġber itmekle leyl ü nehār ser-be-zānū-yı efkār iken ḥālen āsitān-ı devlet-nişānı mültecā-yı ehl-i dīn ü dünyā ve bāb-ı devlet-me'ābı Ka'betü'l-iḳbāl-i küberā-yı fużalā, bī-dirīġ sāz-ı naḳd-i 'ināyet, mebẕūl-kün-i simāṭ-ı 'ātıfet, *nāṣıbu ḫıyāmi'r-rāḥati 'ale'l müslimīn ve mü'essisu mebāni'ş-şerī'ati ve'd-dīn* neşve-baḫş-ı kārgāh-ı devlet niżām-āver-i aḥvāl-i memleket, nigehbān-ı nāmūs-ı salṭanat ve lāzıme-baḫş-ı emānet-i 'ırż-ı ḫilāfet, ṣarrāf-ı daḳīḳa-dān-ı çār-sū-yı ma'rifet, mihr-i sipihr-i seḫāvet ü ġayret.

**Naẓm**

O düstūr-ı Arisṭo-'aḳl ü İskender-ṣalābet kim
Umūr-ı dīn ü devletde dinilmez beẕl-i maḳdūrı

Şeref-baḫş-ı vezāret mesned-efrūz-ı cihān-bānī
Niżāmü'l-mülk ü 'ahd-ārāyiş-i āyīn-i destūrı

Vezīrān-ı zamānuñ şān u şevketle ser-efrāzı
Müşīrān-ı cihānuñ ḥüsn-i tedbīr ile meşhūrı

Devletlü vü re'fetlü vü naşfetlü vü sa'ādetlü 'Alī Paşa *edāmehu'llāhu mesrūren bimā-yeşā'*[1] ḥażretleri bir dem-i sa'd-tev'emde:

**Mıṣrā'** بطالعی که تولی کند باو تقویم[2]

1 "Allah onu dilediği gibi mutlu etsin."
2 "Takvim (zaman) onu bir talihe yaklaştırdığında…"

mesned-ārā-yı vezāret-i ʿuẓmā ve kār-fermā-yı vekālet-i kübrā olduḳda bedr-i iḳbāl ü devletleri ercā-yı memālike pertev-endāz-ı sürūr ve āftāb-ı mecd ü ḥaḳḳāniyetleri tāb-endāz-ı ḥubūr-ı mevfūr olup erbāb-ı āṣāra nümāyān olan luṭf u iʿtibārları dil-i fütūr-ālūda māye-i şevḳ olmaġla ḳā'id-ḫ̔āhiş-i kümeyt-i kilk-i güsiste-ʿinānı cilvegāh-ı saʿy-i cedīde sevḳ itmekle bu eṣer-i muʿteber ol naḫl-i gülşen-i devletüñ teşebbüṣ-i ẕeyl-i keremlerine vesīle-i ʿuẓmā olup ḫurşīd-i naẓar-ı iʿtibār-ı feyż-āṣārları dāʿī-i kemīneyi mānend-i *Şaḳā'iḳ-ı Nuʿmāniyye* miyān-ı aḳrānda engüşt-nümā itmek ümmīdi ile bu evrāḳ-ı müsveddāt keşīde-i ṣaḥīfe-i beyāż olup pīşgāh-ı devlet-i ʿaliyyelerine ʿarż u ihdā olındı.

**Rubāʿī**

Yā Rab bu dil-i ḥazīni şādān eyle
Ben bende-i girye-kārı ḫandān eyle
Teẕyīline ẕeylüñ eyledüm çün[1] āġāz
Encāmını da kerem ḳıl iḥsān eyle **[3ª]**

1 "eyledüm çün" metinde "çün eyledüm" şeklindedir.Vezin gereği yukarıdaki şekli tercih edilmiştir.

## BAḲIYYE-İ ṬABAḲA-İ ẒEYL-İ ʻAṬĀYĪ DER-ZAMĀN-I DEVLET-İ PĀDİŞĀH-I İSLĀM ES-SULṬĀN EL-ĠĀZĪ SULṬĀN MURĀD ḪĀN İBN ES-SULṬĀN AḤMED ḪĀN[1]

Bu devlet-i ʻaliyye evvelinden -ki biñ otuz iki Ẕi'l-ḳaʻdesi'dür- tārīḫ-i ḫātime-i *Ẕeyl*'e gelince [ki] biñ ḳırḳ üç tārīḫidür, vefeyāt-ı aʻyān-ı ʻulemā ve eşrāf-ı fużalā mufaṣṣalan meşrūḥ olup ammā ol mā-beynde resīde-i derece-i iştihār olan baʻż-ı ʻulemā-yı ʻiẓām henüz revnaḳ-dih-i encümen-i ḥayāt olmaġla bulunduḳları merātible nām-ı nāmīlerin masṭūr idüp lākin vefeyātlarına degin cilve-pīrā-yı minaṣṣa-i ẓuhūr olan ʻarā'is-i aḥvālleri raḳam-zede-i ḳalem-i ʻAṭāyī olmamaġla anlaruñ aḥvālleri ile bed' olınup ilā-yevminā hāẕā bu köhne bāġ-ı cihāndan ṭayerān-ı gülşen-i cinān iden ʻanādil-i riyāż-ı fażl ü ʻirfānuñ ferden ferdā veḳāyiʻ-i aḥvāl ü siyerleri ẕikr olınur.

### Nevʻī-zāde ʻAṭāyī Efendi {ʻAṭāyī}

el-Mevlā Nevʻī-zāde Aṭā'u'llāh Efendi. Ṭabaḳa-i Sulṭān Meḥemmed Ḫān-ı Ṣāliḥ ʻulemāsından ʻilm ü fażl-ı bī-kerān ve mecmūʻ-ı maʻārif ü ḥayẖiyyātda mümtāz-ı aḳrān ve Sulṭān Murād Ḫān-ı Ṣāliḥ ʻaṣrında ḫˇāce-i şeh-zādegān ve muʻallim-i ādāb u ʻirfān olan Nevʻī Yaḥyā Efendi'nüñ nev-bāve-i nihāl-i vücūdı ve maḥdūm-ı ʻālī-ḳadr ü mesʻūdıdur. Ṭoḳuz yüz ṭoḳsan bir Şevvāli'nde tengnā-yı ʻademden ʻīdgāh-ı vücūda ḳadem-nihāde olmışlardur. Baʻde'l-vuṣūl ilā-sinni't-temyīz naḳd-i ʻömr-i zindegānī ve metāʻ-ı ḥayāt-ı cihānīsin ṣarf [u] beẕlle tertīb-i devḥa-i riyāż-ı maʻrifet ve temşiyet-i gülzār-ı maʻārif ü fażīlet itmege niyyet itdükde evvelā vālid-i mācidlerinden taḥṣīl-i muḳaddimāt-ı ʻulūm baʻdehu Ḳāf-zāde Feyżu'llāh Efendi'den istifāża-i manṭūḳ u mefhūm itdükden ṣoñra ṣadrü'l-ifāde Aḫī-zāde ʻAbdü'l-ḥalīm Efendi'nüñ meclis-i derslerine duḫūl ve taḳrīrlerin ez-cān ü dil iẕʻān u ḳabūl itmek üzere iken biñ on Ṣaferi'nde ḳāḍī'l-ḳuḍāt-ı Rūm ve nā'il-i ġāyetü'l-ġāyāt-ı merūm olup sene-i mezbūre Recebi'nde ʻarżları mūcibince nevbet fermān olınup müstaʻiddān-ı nāmdār ol ḫusrev-i taḫt-ı ʻilm ü ʻirfānuñ defterine ḳayd olın-

1 "Sultan Ahmed Han oğlu İslâm padişahı Gazi Sultan Murad'ın zamanıyla ilgili Atâyî'nin Zeyli'ndeki (son) tabakanın devamı"

duḳda ṣāḥibü't- **[3b]** terceme daḫı ḳayd olınmışdur. Biñ on dört Ṣaferi'nde ḳırḳ aḳçe ile Ders-i 'Ām Meḥemmed Efendi yirine Cānbāziyye müderrisi oldılar. Sene-i mezbūre Ṣa'bānı'nda on aḳçe teraḳḳiyle ḫāric i'tibār olınduḳdan ṣoñra on yedi Ṣa'bānı'nda ṭarīḳ-ı ḳażāya sülūk rıżā-dādeleri olup Lofca ve Babaeskisi ve Mezistre ve Silistre ve Ruscuḳ ve Hezarġrad ve Manastır ve Tırḥala ve Üsküb ḳażālarında ṣāḥib-i ḥükm ü imżā olup mevālī-i 'iẓām ḳadar taḥṣīl-i 'ulüvv-i şān ve kesb-i şöhret ü 'unvān itmişdür. Üsküb ḳażāsından munfaṣıl ve İstanbul'a dāḫil olduḳdan ṣoñra biñ ḳırḳ dört ḫilālinde sarāy-ı sürūr-ı ḫuld-i berīne rıḥleti bu maḳām-ı 'adem-encāmda iḳāmet üzerine tercīḥ idüp bisāṭ-ı ḥayātı 'arṣa-i fenādan ṭay itmekle ṭāvus-ı ḳudsvār ravża-i beḳāya reftār ve erā'ik-i üns ü ḳurbde iḳāmet iḫtiyār itdi.

Mevlānā-yı mensūcü'l-eṭvār feṣāḥat ü belāġat-şi'ār:

**Naẓm** Mālik-i mülk-i naẓm u ḥüsn-i maḳāl
Rāfi'-i rāyet-i bahā vü kemāl

Şu'arā-yı belāġat-'unvān miyānında tefevvuḳ-ı aḳrān ile mu'ayyen ve kisve-i kelām-ı siḥr-perdāzı ṭırāz-ı pür-ihtizāz-ı imtiyāz ile muḥallā vü müzeyyen, şehenşāh-ı ṭab'-ı pür-'unvānı ıḳlīm-i fażl ü 'irfānı ḥāriṣ ve ber-feḥvā-yı:

**Mıṣrā'** إنّ هذا الشبل من ذاك الأسد[1]

Ma'ārif ü kemālāt[a] eben vāriṣ idi.

Āṣār-ı ḳaleminden *Şaḳā'iḳ*'a Türkī inşā ile ẕeyl yazup kendü zamānına gelince vefeyāt tercemelerinde leṭā'if ü nevādir īrādıyla her birinüñ ḥaḳḳını īfā eylemişdür. Ḥaḳḳā ki eṣer-i ḫūb ve cumhūr beyninde maḳbūl ü merġūbdur. Andan mā'adā müretteb ü mükemmel *Dīvān*-ı eş'ārı ve ḫamse vādīsinde beş manẓūm u müdevven güftārı ve *Sāḳī-nāme*'si ve *Heft-ḫ 'ān*'ı ve *Nefḥatü'l-ezhār*'ı vardur ki her birinüñ me'ānī-i belāġat-muġānnīsinden her ẕerre altında bir dürre ve tutuḳ-ı ufḳ-ı elfāẓ-ı bedī'ü'l-beyānında bir ġurre ẓāhir olup ḥadīḳa-i enīḳa-i cennete şebīh birer mecelle-i celīle-i nefīsedür ki her ṣaṭrı bir kitāb ve her şaṭrı belāġatdan bir bāb olduġı bī-irtiyābdur. Sütūr-ı suṭūr-ı belāġat-ṣudūrında iḫticāb iden efkār-ı leṭāfet-nigārları gūyā 'arūs-ı bā-niḳāb olup merātib-i meḥāsin-i cemīlesini niṭāḳ-ı nuṭḳ ile iḥāta muḥāldür.

1 "Muhakkak ki bu aslan yavrusu, şu aslanındır."

**Naẓm** وإنّ قوى الأفكار [4ª] في كنه وصفه
تَكِلُّ وكُلٌّ في تعاطيه جاهد[1]

**Naẓm** Zamānede benüm ol şā'ir oġlı şā'ir kim
Baş egdi naẓmuma dünyānuñ ehl-i 'irfānı

ḳavilleri üzere şā'ir oġlı şā'ir ve bī-tekellüf iḥtirā'-ı ma'nāya ḳādir olduġından mā'adā mecmū'a-i nevādir-i 'ulūm olup bī-ḥad kütübe fihris yazmış ve meṭālib der-kenār eylemişdür.

**[Der-kenār]:** *Ẕeyl-i Şaḳā'iḳ*'da Şeyḫü'l-İslām Zekeriyyā Efendi'nüñ elf-i kāmilde pertev-endāz-ı mesned-i fetvā ve ḳandīl-i miḥrāb-ı faẓl ü taḳvā olduḳların:

Gelür her yüz yıl içre dīni bir tecdīd ider ādem[2]
Bunuñ gibi müceddid biñde bir ancaḳ gelür ḥaḳḳā

bu naẓmla tebyīn ve tercemeleri ẕikrinde bu beyt-i bī-hemtāda taẕmīn eyledügi ebnā-yı zamānemüzden Şāmī Muḥammed Emīn Muḥibbī'nüñ ziyāde dil-dādesi olmaġla *Nefḥatü'r-reyḥāne*'sinde bu güne ta'rīb ü taġyīr ve Nev'ī-zāde menḳabesinde bu naẓmla tefsīr eylemişdür:

في رأس كلّ مائة يجيء من
يجدّد الدين بديع الوصف
ومثل ذا مجدّد الدين لا
يجيء إلّا واحداً في الألف[3]

'Arabī eş'ārından ancaḳ bu iki beyte ẓafer-yāb olınup īrād olınmışdur:

ولمّا توالت للزمان مصائب
لكلّ رذيل بالرذالة معلم
ترامت به أهدى المنايا عن المعنى
إلى حيثُ أَلْقَتْ رَحْلَها أُمُّ قَشْعَمِ[4]

1 "Herkes onu anlatmak için gayret gösterse de onu her yönüyle anlatmada fikir güçleri aciz kalır."
2 Bu mısrada "Şüphesiz ki, Allah her yüzyılın başında bu ümmete dinî işlerini yenileyecek bir müceddid gönderecektir" hadîs-i şerîfine gönderme vardır. Bkz. Ebû Dâvûd, Sünen, Melahim, 1.
3 "Her yüzyılın başında dini yenileyen güzel vasıflı biri gelir.
Dini yenileyen bu kişi gibisi de bin yılda bir gelir."
4 "Eğer ki bir zamanda musibetler, belâlar peşpeşe gelirse o zaman, her rezil kişinin rezaletinin bir alameti olur. O rezalet tam manasıyla o rezil kişiyi, Ümmü Kaş'am'ın başına gelen ölüme sevkeder." Son mısra Züheyr'in muallakasından alınmıştır.

**Aḫī-zāde Efendi [Meḥemmed] {Ḥasībī}**

el-Mevlā es-Seyyid Meḥemmed Efendi. Bu devlet-i ʿaliyyede şeyḫü'l-İslām ve müşkil-güşā-yı ḫāṣ u ʿām olan baḥr-i muḥīṭ-i feżā'il ve ḫurşīd-i āsmān-ı feżāżil, ṣadrü'l-ifāde, fāżıl-ı ḳarār-dāde Aḫī-zāde Ḥüseyn Efendi'nüñ necl-i necībleri ve maḫdūm-ı ḥasībleridür. Gevher-i tābende-i māhiyyeti āftāb-ı feyż-i ezelīden behre-yāb ve ser-māye-i ʿilm ü ʿirfāndan fā'iz-i naṣīb-i niṣāb olup tercemesi ātī Vardarī Şeyḫ-zāde Meḥemmed Efendi'den ve baʿż-ı fużalādan ibrīz-i ḫāliṣ-i istiʿdādın resīde-i meḥekk-i ḳabūl itdükden ṣoñra kibār-ı ʿulemānuñ birinden mülāzım ve ṭarīḳ-ı tedrīse sālik ü ʿāzim olup ḳırḳ aḳçe medreseden munfaṣıl iken biñ yigirmi üç Ramażānı'nda Motonī Aḥmed Efendi yirine ḫāric elli ile Ḥāfıẓ Paşa Medresesi'ne revnaḳ-baḫşā oldılar. Yigirmi dört Ẕi'l-ḥiccesi'nde Ḥabīb Efendi yirine Meḥemmed Aġa müderrisi oldılar. Yigirmi yedi Recebi'nde Ebū Saʿīd Efendi yirine Üsküdar Mihrümāhı'na sāye-endāz oldı. Yigirmi ṭoḳuz Muḥarremi'nde Ḥüsām-zāde yirine Ṣaḥn-ı Ṣemāniyye'nüñ birine revnaḳ-efzā oldı. Otuz bir Recebi'nde ʿAbdü'l-ġanī Efendi yirine Ḫānḳāh Medresesi'n cāygāh itdiler. Sene-i mezbūre Ẕi'l-ḥiccesi'nde teḳāʿüd iḫtiyār iden Şirvānī Şerīf Efendi maḥlūlinden Ayaṣofıyya Medresesi'ne basṭ-ı ḳalīçe-i ifāde itdiler. Otuz dört Cumāde'l-āḫiresi'nde Tevfīḳī-zāde Aḥmed Efendi yirine Dārü'l-ḥadīṯ Medresesi ile ser-efrāz oldılar. Otuz yedi Recebi'nde Ḫışım Yaḥyā Efendi yirine ibtidā Burusa ḳażāsı şāyān görilüp yirleri seleflerine ber-vech-i teḳāʿüd iḥsān olındı. Otuz sekiz Ramażānı'nda maʿzūl ve yirlerine Beñli ʿAbdü'l-ġanī Efendi mevṣūl oldı. Otuz ṭoḳuz Ṣaferi'nde Yaṣdıġac Muṣliḥü'd-dīn Efendi üzerinden Mudanya ḳażāsı arpalıḳ iḥsān olındı. Ḳırḳ bir Şevvāli'nde Bülbül-zāde Efendi yirine Edrine ḥākimi oldılar. Ḳırḳ iki Rebīʿü'l-evveli'nde Çivi-zāde Efendi yirine Ḳosṭanṭıniyye ḳażāsına naḳl olınup yirlerine Kürd **[4ᵇ]** Ḳāsım Efendi vaṣl olındı.

Sebeb-i Nefy

Ḳırḳ üç Recebi'nde pādişāh-ı gītī-penāh ḥażretleri seyr-i Burusa ārzūsıyla ʿazm-i rāh idüp İzniḳ'e varacaġı gün ḳaṣaba-i mezbūre ḳāḍīsi istiḳbālde tehāvün idüp şākīleri gelmekle cübbe ve destārıyla dervāze-i ḥiṣārda ber-dār olmaḳ muḫtārları olmış idi. Binā'en ʿaleyh erbāb-ı ṭarīḳ nevʿen muġberü'l-ḫāṭır olup yir yir efendiler ʿaḳd-i encümen-i cemʿiyyet idüp güft ü gūya başlamışlar idi.

İttifāḳ ṣāḥibü'l-terceme ḳāḍī efendi ol eṣnāda żiyāfet tertīb idüp vücūhü'l-'ulemā ve müftī bir yire geldükde muḳteżā-yı ḥāl üzere bu bābda ba'ż-ı kelimāt ẓuhūrı ba'ż-ı ḫuṣūm ṣu'besi ile cülūs tedbīrine ḥaml olınup vālide sulṭāna iḫbār itdüklerinde anlar daḫı Burusa cānibine mektūb irsāl eylemişler idi. Şehenşāh-ı Cem-cāh ḥażretleri cānib-i berden mürāca'ata şitāb buyurup sarāy-ı 'āmire aṣḥābına nūr-ı sürūr itdügi gicenüñ ṣābaḥında Müftī Ḥüseyn Efendi Mekke-i Mükerreme'ye gitmek nāmıyla sebük-bār nefy ü iclā belāsına mübtelā olup selef-i pür-şerefleri Yaḥyā Efendi ḥażretleri maḳām-ı ḳadīmlerine i'āde olınduḳdan ṣoñra hemān ol gice ṣāḥibü't-terceme ḳāḍī efendi daḫı Ḳıbrıs'a taġrīb ile ta'ẕīb olınup yirlerine Ḳara Çelebi-zāde 'Abdü'l-'azīz Efendi İstanbul ḳāḍīsi oldılar. Te'ṯīr-i kürbet ü ġurbetle maraż-ı mevte fütāde olup ḳırḳ dört Cumāde'l-ūlāsı'nda Lefḳoşa'da Ayaṣofıyya nām ma'bed-i raḥmet-mirṣad pīşgāhında ferş-i türāba rū-nihāde oldılar. Bahāyī Efendi ol eṣnāda Ḥaleb'den ma'zūlen cezīre-i mezbūreye nefy olınduḳda bu tārīḫi dimiş idi:

**Mıṣrā'** Menzili Firdevs ola el-Fātiḥa[1]

Mevlānā-yı mütercem vādī-i ẓarāfetde 'alem, ma'ārifi müsellem, naḫl-i sersebz-i ṭayyibü'l-a'rāḳ, maḫdūm-ı kerīm-i pesendīde-aḫlāḳ idi.

Ḥasībī maḫlaṣı ile eş'ārı vardur. Bu iki beyt andan nümūnedür:

**Beyt** Ġaraż yoluñda şehā ḫāk-i pāyuñ olmaḳdur
Yirümde ḳorsa eger rūzgār-ı nā-hemvār

**Ve lehū** Döşendi aṭlas-ı sürḫ-i sirişk meydāna
Dil intiẓārda teşrīf-i şāh-ı ḫūbāna

Laṭīfe

Ḳāḍī iken hilāl-i 'īd ṯübūtında şek vāḳi' olup ḳīl ü ḳāl şu'belendükde Yaḫyā Efendi:

**Mıṣrā'** Ḥilāl-i 'īdi şehr içre ne görmiş var ne ṭutmış var

diyüp [**5**[a]] ḳāḍī ṭarafından daḫı:

**Naẓm** Müftī-i sābıḳ hilāl-i 'īdi inkār eylemiş
Cümle 'ālem ḫod bilür kendü göziyle gördügin

cevāb virilüp müşā'are naḳl-i mecālis olmış idi.

1 منزلی فردوس اوله الفاتحه

## 'Allāme Efendi[1] [Meḥemmed] {Şeyḫī}

el-Mevlā es-Seyyid Meḥemmed ibnü's-Seyyid Meḥemmed Efendi. Naḫl-i sersebz-i çemenzār-ı siyādet, serv-i ṣābit-ḳadem-i bustān-ı sa'ādet, ḥā'iz-i feżā'il-i ḥaseb ü neseb ve fā'iz-i meḥāsin-i mevrūṣ u mükteseb Mevlānā Meḥemmed Efendi'dür ki āftāb-ı vücūd-ı pür-cūdı vilāyet-i Ḫamīd'de Egirdir nām ḳaṣabadan bürūz u ẓuhūr ve "'Allāme Şeyḫī Efendi" dimekle ṭanīn-endāz-ı mesāmi'-i cumhūrdur. Silsile-i nesebleri Şeyḫ Seyyid Burhānü'd-dīn Efendi cenāblarına vābeste olmaġla feżā'il-i 'ilm ü 'irfānı taḥṣīl ve ṣaḥā'if-i dil ü cānı 'unvān-ı ma'ārif-i bī-kerān ile tekmīl itdükde tercemesi ātī Şeyḫü'l-İslām-zāde Şeyḫü'l-İslām Yaḥyā Efendi ḫıdmetlerinden mülāzım ve medārisinde müdāreseye 'āzim olup ḳırḳ bir aḳçe medreseden ma'zūl olduḳda biñ on ṭoḳuz Ramażānı'nda Nā'ib Meḥemmed Efendi yirine Fetḥiyye Sinān Paşası'na ḫāric elli ile 'āric oldılar. Yigirmi bir Ramażānı'nda Baḥrī-zāde Efendi yirine Zāl Paşa Medresesi ile be-kām olup yigirmi dört Ramażānı'nda Sa'īd Efendi yirine Şāh Sulṭān Medresesi ile nā'ilü'l-merām oldılar. Yigirmi sekiz Muḥarremi'nde Ṣıdḳī Efendi yirine [nā'il-i] Ṣaḥn oldılar. Yigirmi ṭoḳuz Rebī'ü'l-āḫiri'nde 'Abdu'llāh Efendi yirine Ḫāṣekī Medresesi ile ta'zīm, otuz bir Ṣa'bānı'nda selef-i sālifi yirine Sulṭān Selīm-i Ḳadīm Medresesi ile tekrīm olındılar. Otuz iki Muḥarremi'nde Ḳuds ḳāḍīsi Motonī Aḥmed Efendi Eyyūb'a naḳl olınduḳda yirleri bunlara iḥsān olındı. Otuz dört Ṣaferi'nde ma'zūl olup yirleri Fenārī-zāde Şeyḫī Efendi'ye teklīf olınup ḳabūl itmedükde manṣıb-ı mezbūra Maḥmūd-zāde Efendi sezā görildi. Otuz beş Ẕi'l-ḳa'desi'nde Ṣa'rāvī Efendi Mekke-i Mükerreme ḳażāsı iḥşān olınduḳda Cem'ī Çelebi bu gūne tārīḫ dimişdür:

**Mıṣrā'** Vālī-i Ka'be oldı bir 'allāme-i Ḫayder-siyer[2]

Lākin gitmemekle ol manṣıb-ı şerīf ile Ḳara Çelebi-zāde 'Azīz Efendi teşrīf olındı. Otuz altı Cumāde'l-āḫiresi'nde Münşī 'Abdü'l-kerīm Efendi yirine Ġalaṭa ḳāḍīsi oldılar. Otuz yedi Ẕi'l-ḳa'desi'nde ma'zūl ve yirlerine **[5b]** Rıżāyī 'Alī Efendi mevṣūl oldılar ba'dehu Anaṭolı pāyesiyle teḳā'üd iḫtiyār idüp 'uzlet-nişīn oldılar. Otuz ṭoḳuz ḫilālinde 'amm-i büzürgvārları Naḳībü'l-eşrāf Şerīf

1 Der-kenār: Ṣāḥibü't-teẕkire Riyāżī Efendi mülāzemetlerin 'Abdü'l-cabbār-zāde Efendi'nüñ ḫıdmet-i i'ādelerinden olmaḳ üzere yazmışlardır. Lākin *Ḫulāṣatü'l-eṣer* ṣāḥibi Meḥemmed Emīn Şāmī, Şeyḫü'l-İslām Yaḥyā Efendi'den olmaḳ üzere ta'yīn eyledüginden ġayrı ebnā-yı zamāneden ba'żılar daḫı te'yīd itmegin iḫtiyār olınmış idi.

*Va'llāhu'l-a'lem bi-ḥaḳīḳati'l-ḥāl.*

2 والئ كعبه اولدى بد علامهٔ حيدر سير

Efendi manṣıb-ı celīl-i neḳābeti bunlara ferāġat ve te'kīd-i 'alāḳa-i maḥabbet içün 'aḳd-i peyvend-i muṣāheret itdiler. Cem'ī Çelebi manṣıb-ı neḳābete tārīḫ dimişdür:

**Mıṣrā'** A'lem-i āl-i 'abā oldı naḳīb şerefā[1]

Ḳırḳ iki Ẕi'l-ḳa'desi'nde selefleri rū-nihāde-i ḫāk-i mezār olduḳda mutaṣarrıf olduḳları vaẓīfe ve żamīme-i revātibleri olan Dimetoḳa arpalığı bunlara la'iḳ görildi. Ḳırḳ üç Ẕi'l-ḳa'desi'nde sābıḳu't-terceme Ḥüseyn Efendi-zāde es-Seyyid Meḥemmed Efendi'nüñ żiyāfetlerine duḫūl töhmetiyle ḥussād-ı bed-nihād ġamz u ifsādıyla deryādan ḳażā-yı Mekke-i Mükerreme nāmıyla İstanbul'dan ṭard u ib'ād ve Medīne-i Münevvere'den ma'zūl Anḳaravī es-Seyyid Meḥemmed Efendi rütbe-i vālā-yı neḳābete iṣ'ād olındı. Ḳırḳ dört Ramażānı'nda Cidde İskelesi'ne ḳarīb varılduḳda mütevārī-i emvāc-ı baḥr-i raḥmet-i cenāb-ı Melik-i Ġafūr ve ol gevher-i kān-ı 'ilm ü 'irfān Cidde-i ma'mūrede mestūr olduġı peyām-ı bī-intiẓāmı vārid oldı.

Mevlānā-yı müşārün ileyh *efāża'llāhu şe'ābībe'l-maġfireti 'aleyh*[2] ẕāt-ı sütūde-sıfātı ma'ārif ü kemālātla meşḥūn ve ṣandūḳ-ı derūnında nüḳūd-ı envā'-ı feżā'il maḫzūn, envār-ı kelām-ı mu'ciz-niẓāmı mişkāt-ı encümen-i ehl-i 'irfān ve āṯār-ı aḳlām-ı müşkīn-erḳāmı mānend-i çemenzār-ı cinān, ṣafā-baḫş-ı ehl-i eẕhān, naẓm u neṯrde māhir, mecmū'a-i feżā'il ü nevādir idi.

Āṯārından Şeyḫī maḫlaṣı ile Türkī ve 'Arabī eş'ārı vardur. Türkīsinden bu iki beyt nümūnedür:

**Naẓm** Peykān-ı tīr-i ġamzeñe vābestedür göñül
Ednā naẓarla ḥāṣıl olur ārzū-yı dil

**Beyt** Ġamzesinden bir işāret besdür aña Şeyḫiyā
Ol şeh-i ḥüsnüñ nedīm-i bī-zebānıdur göñül

'Alīlü'l-mizāc olmaġla müdāvāt-ı 'ilāca iştiġāli ziyāde ve me'kūlāt ü meşrūbāta i'tināsı fevḳa'l-'āde idi. Ḳahve bedeli ḳaşve peydā idüp ṭabḫ-ı terkībi bābında maḫṣūṣ risāle yazmışdur. Eş'ār-ı 'Arabī'lerinden Ḳuds-i Şerīf ḳāḍīsi iken Ṣelciyye nām bir ḳaṣīde-i belīġa naẓm u inşā idüp her gice Ṣaḥratu'llāh'da

1 اعلم آل عبا اولدی نقیب شرفا
2 "Allah ona mağfiretinden bolca versin."

ḳırā'at olınmaḳ **[6ª]** şarṭıyla bir miḳdār māl vaḳf eylemişdür. İle'l-ān eşeri bāḳī ve şevābı cārīdür.

**Ḳaṣīde-i Şelciyye**

ما الثلجُ ثَجَّ على ذا الطُورِ والحرم
نورٌ تَجَلَّى به الرحمنُ ذو الكرم

من عهد موسى تَجَلَّى لا نظيرَ له
لكنّه شاملٌ للعرب والعجم

مِن أيمن الطور إِي واللهِ قد سطعَتْ
هياكلُ النور في الزيتون والأجم

مِن جانب الروم ضيفٌ قد أَلَمَّ بنا
أنجى الخلائقَ من جدب ومن ألم

منوّرُ الوجه شيخٌ مِن محاسنه الـ
ـبيضا يفيض بوجه البان والعلم

تأتي سليمان من سحب أريكته
فالريح تحملها بالخيل والحشم

تواضعاً وجهه في الأرض محتشم
فمَن تخطّاه قل يا زلّة القدم[1]

Ḫilāf-ı 'āde ṭaraf-ı salṭanat-ı 'aliyyeden ṭaleb ile duḫān ḥürmetine mufaṣṣal ve meşrūḥ fetvā yazmışdur:

---

1 "Bu Tûr'un ve Harem'in üzerinde akan kar değildir
O, kerem sahibi Rahman'ın tecelli ettiği nurdur.
Musa'ya verilen sözden ötürü tecelli etmiştir, eşi benzeri yoktur.
Ancak Arap ve Acemi de kapsar.
Tûr'un sağ tarafından vallahi nur heykelleri
Zeytin ve çalılıkta parladı.
Rum tarafından bir misafir bize konakladı.
Mahlukâtı belâ ve musibetlerden kurtardı.
Yüzü nurlu bir şeyh ki güzelliklerinden
Bân ve alem ağaçlarının çehresi ışıldadı.
Süleyman buluttan taht üzerinde geliyor.
Rüzgar ise atlar ve hizmetçiler ile onu taşıyor.
O'nun yüzü tevazuyla yere bakarken çok hayâlıdır
Ama her kim onu hatalı bulursa o kişiye "Ey bedbaht" de."

## Ṣūret-i Fetvā

Bu mes'ele beyānında cevāb ne vech iledür ki dāru'l-ḥarb-i ḫarābdan nuḥās-ı naḥs-ı ḥacīm miṣāli ẓuhūr idüp bid'at-i ḳabīḥa-i ehl-i ḳüfr ü 'udvān ve 'amel-i mühmel-i şeyṭān olan duḫān-ı muhānuñ ṭa'm u rā'iḥası ittifāḳ-ı ebrār-ı ṣaḥīḥatü'l-eẕvāḳ ile aḳbeh-i ḳabā'iḥ ve aḫbeṣ-i revā'iḥ olduġından ġayrı ebdān-ı beşeriyye ve emzice-i insāniyyeyi ma'raż-ı helāke ta'rīż ü i'dādda ve dimāġ u ḳalbi ḥavāss-ı ḫilbi ḳaṭ' u ifsādda semm-i muvaḳḳat olduġından ḥuẕẕaḳ-ı āfāk ittifāḳ eyleyüp mesācid ü me'ābidde duḫān içen mütehettikīnüñ netn-i dehenlerinden müslimīn-i müttaḳīn ve melā'ike-i kirām ü kirāmen kātibīn müte'eẕẕīler olup ḫalḳ u 'ālemi laġv ü lehve ve itlāf-ı māl ve tażyī'-i evḳātle ġalaṭ u sehve mübtelā eyleyüp evṣāf-ı meẕkūrenüñ ba'żı ḥarām li-'aynihi ve ba'żısı ḥarām li-ġayrihi olmaġı muḳteżī olduġına uṣūl-i şer' ve ḳavā'id-i fer' delālet eylemekle aṣl-ı eşyāda ḥil midür, ḥürmet midür nizā'ınuñ maḥallinden ḫāric olduġına ehl-i uṣūl lā-siyyemā Ebi'l-berekāt-ı Nesefī *ḥaffehu'llāhu te'ālā bi-luṭfihi'l-ḥafiyy*[1] metn-i *Menār* Şerḥi'nde

«وَاجبُ العقلِ ومحظورُه —وهو ضررٌ بنفسه أو بغيره— خارجٌ عن موضع الخلاف»[2] diyü şāmil li'l-envā' lafż-ı 'ām-ı bilā -nizā' ile ḥürmete tanṣīṣ itdüginden mā'adā ḥayvānāt-ı baḥriyyede duḫānuñ 'aşr-i 'āşiri ṭa'm u rā'iḥa cihetinden ḥubṣi ẓāhir degül iken *Hidāye*'de ḥayvānāt-ı baḥriyye taḥrīminde: «ولنا قوله تعالى ﴿وَيُحِلُّ لَهُمُ الطَّيِّبَاتِ وَيُحَرِّمُ عَلَيْهِمُ الْخَبَائِثَ﴾ الآية، وما عدا السمك خبيث»[3] diyüp ve *Muġribü'l-lüġa*'da [4]«شيءٌ خبيثٌ، أي نجسٌ أو كريه الطعم والرائحة، هذا هو الأصل» dimekle istiġrāḳ-ı **[6b]** envā'-ı efrād iḳtiżā eyleyen cem'-i muhallā bi'l-lām envā'ından meẕmūm-ı merḳūmuñ duḫūl-i evvelī ile duḫūli duḫānuñ nāra delāletinden aẓher ü ebher olduġından ḳaṭ'-ı naẓar fuḳahā-yı Ḥanefiyye vü Şāfi'iyye ve 'ulemā-yı ḥadīṣden bir ṭā'ife-i celīle aṣl-ı eşyāda ḥürmet olmasına ẕāhib olup faḫrü'l-İslām Peẕdevī *Uṣūl*'inde: «هذا —أي تكرّر النَّسْخ— بناء على قول من جعل الإباحة أصلاً، ولسنا نقول لهذا[5] في أصل الوضع لأنّ البشر لم يُترَكوا سدى في شيء من

1 "Allah gizli lutfuyla onu kuşatsın."

2 Aklen vacip olan ya da aklen mahzur olan -ki bu, nefsine veya başkasına zarar vermektir- tartışma konusu bile değildir.

3 "Bizim için Allahu Teala'nın şu sözü delildir " …onlara temiz şeyleri helâl, pis şeyleri haram kılar." (Kur'ân-ı Kerîm, A'raf Sûresi, 7/157). Balık dışındakiler ise pistir".

4 " 'Kötü (habîs) şey': yani necis olan, ya da tadı veya kokusu kötü olan şeydir. Asıl olan budur."

5 «ولسنا نقول لهذا»: « ولنا أن نقول هذا» ، كذا في أكثر النسخ. وما في الفوق مأخوذ من نسخة (جلبى عبد الله ٢٦٠»

«الزمان، وإنّما هذا في زمان الفترة قبل شريعتنا»[1] diyüp şāriḥleri zamān-ı şerī'atde aṣl-ı eşyāda bi-ittifāḳi'l-'ulemā ḥürmetdür. Ḫilāf-ı meşhūruñ mevridi ehl-i fetret ile da'vet bāliġ olmayan şaḫṣdur.

*Şerḥ-i Te'vīlāt*'da Ebū Manṣūr-ı Maturīdī mevrid-i ḫilāfı bu iki fırḳaya ḳaṣr itmişdür. Faḫru'l-İslām'uñ da murādı budur diyü cezm ü ḥasm itmeleriyle bize nisbet duḫān-ı muḥdeṯüñ ḥürmeti müttefaḳun 'aleyh olduġı ṣā'ibe-i şübheden 'ārī iken ḥalīfetu'llāhi fi'l-arż[2] «لا زلا في ظلّه الوريف يُقام النفلُ والفرض» ḥażretleri muḳteżā-yı tafṣīl-i meẕkūr ile 'amel olınup şürb-i duḫān iden men' u taḥrīm ve memnū' olmayanlar ta'zīr ü taġrīm olınsun, buyurmışlar iken duḫānuñ şürbi ḥelāl olur mı beyān buyurulup müṯāb olına.

**el-Cevāb** Olmaz.

### İstanbullı 'Alī Efendi [Ḳaṣṣāb-zāde]

el-Mevlā 'Alī Efendi**.** Mezbūr "Ḳaṣṣāb-zāde" dimekle şehīr ve "İstanbullı 'Alī" 'unvānıyla ma'lūm-ı ṣaġīr ü kebīrdür. Muḳaddimāt-ı 'ulūmı taḥṣīl ve levāzım-ı ṭarīḳ-ı 'ilmi tekmīl idüp 'ulemā-yı 'aṣruñ birinden mülāzım ve biyābān-ı ṭalebden ḫıyābān-ı ifādeye 'āzim olduḳda himmet-i tedrīse imāle-i licām-ı 'azīmet ve ba'ż-ı medārisde edā-yı ḥaḳḳ-ı müdāreset eyleyüp ḳırḳ aḳçe medreseden ma'zūl iken biñ iki Şevvāli'nde Aḥmed Efendi maḥlūlinden Edrine'de Emīniyye Medresesi'ne ḫāric ile 'āric oldılar. Biñ sekiz Cumāde'l-āḫiresi'nde İsmā'īl Efendi yirine Ḳāsım Paşa müderrisi oldılar. On Ša'bānı'nda Tācü'd-dīn Efendi yirine Edrine Dārü'l-ḥadīṯi'ne vāṣıl, on bir Ramażānı'nda Nesīmī-zāde yirine Üçşerefeli ile müşerref olup on iki Ša'bānı'nda Hidāyet Efendi yirine Edrine Bāyezīdiyyesi'ne nā'il oldılar. On üç Ṣaferi'nde selefi yirine Edrine Selīmiyyesi ile tekmīl-i medāris itdiler. On yedi Ṣaferi'nde Ḫusrev-zāde'nüñ def'a-i ṯāniyesi yirine Ḳuds-i Şerīf ḳażāsıyla [7ª] teşrīf olındı. On yedi Recebi'nde ma'zūl ve yirlerine Ḥüsām Efendi mevṣūl oldı. Yigirmi Ša'bānı'nda Yumurṭa vā'iẓi 'Abdü'l-ḥalīm Efendi yirine ṯāniyen Ḳuds-i Şerīf ḥükūmeti müyesser oldı. Yigirmi bir Şevvāli'nde İsmā'īl Efendi yirine Medīne-i Münevvere *dāmet bi'l-envāri müsevvere* ḳażāsı 'ināyet olınduḳda sefere iḳtidārı olmayup ferāġat

1 "Bu -yani neshin tekrarı- ibahatı asıl olarak gören görüşe göredir. Biz ise bu görüşe kail değiliz, çünkü insanoğlu hiçbir zaman diliminde başıboş bırakılmamıştır. Burada sözkonusu olan ise bizim şeriatimizden önce fetret döneminde vuku bulmuştur."

2 "Onun geniş gölgesi altında nafile ve farz namazlar kılınmaya hep devam etsin."

iden Ümmī Sinān-zāde yirine ḳażā-yı mezbūra ṣāḥibü't-terceme naḳl ü tebdīl ve yirlerine Yeñişehr ḳāḍīsi Münşī 'Abdü'l-kerīm Efendi taḥvīl olındı. Yigirmi iki Ẕi'l-ḥiccesi'nde ma'zūl ve yirlerine bu ḥaḳīrüñ 'amm-ı vālid-i feżā'ilmendi 'Uşşāḳī-zāde Muṣṭafā Efendi nā'il-i me'mūl oldı. Yigirmi ṭoḳuz Cumāde'l-ūlāsı'nda Rıḍvān Efendi yirine Burusa ḥükūmeti tefvīż olındı. Sene-i mezbūre Ramażān'uñda ma'zūl ve yirlerine Ebu's-su'ūd-zāde Efendi mevṣūl oldı. Otuz Ṣaferi'nde Yoḳyoḳ Muṣliḥü'd-dīn Efendi yirine İzmir ḳażāsı iḥsān olındı. Otuz bir Cumāde'l-āḫiresi'nde ref' olınup yirlerine Ṭoḳuz-zāde Şeyḫī Efendi naṣb olındı. Otuz üç Ẕi'l-hicce'sinde ḫalefleri Ebu's-su'ūd-zāde Efendi yirine Edrine ḳāḍīsi oldılar. Otuz dört Ẕi'l-hicce'sinde Varna arpalıġıyla ma'zūl ve yirlerine Mevlānā Aḥmed-zāde Nūḥ Efendi vāṣıl oldı. Ḳırḳ dört Cumāde'l-ūlāsı'nda binā-yı vücūdı zelzele-i hādimü'l-leẕẕāt ile 'urża-i inhidām ve ḥabāb-ı rūy-ı āb gibi berbād-dāde-i in'idām oldı.

Mevlānā-yı merḳūm ḥarīṣ-i iḳtinā-yı ṣimār-ı 'ulūm, 'ilm ü fażlda müşārik-i emṣāl, maşrıḳ-ı 'ināyetden muḳtebis-i envār-ı kemāl idi.

### Çeşmī Meḥemmed Efendi[1] {Çeşmī}

el-Mevlā Çeşmī Meḥemmed Efendi ibn el-Ḥāc Süleymān. Vālidleri tüccār-ı ẕevi'l-iḳtidārdan Aydın sancaġına ṭābi' Gegri nām ḳaṣabadan neşv ü nemā ve āb-yārī-i feyż-i Ḫudā-dād ile cilve-nümā olup ṭā'ife-i 'ilmiyye-i 'ulemāya iltiḥaḳ ḳaṣdına dāḫil-i şehr-i İstanbul olduḳda İdrīs-zāde Muṣṭafā Efendi'den mülāzım ve müderris olduḳda semt-i ḳażāya 'āzim olup birḳaç beldeye ḳāḍī olduḳdan ṣoñra Belġrad'da daḫı ḥākim olup anda tezevvüc ve tavaṭṭun itmişler idi. Vezīr-i A'ẓam Ḳuyucı Murād Paşa Budin vālisi olduḳda [7[b]] 'aẓīm ḫıdmetlerinde bulunmaḳ taḳrībiyle intisāb idüp biñ on beş ḥudūdında vezīr-i a'ẓam olup on altıda Celālī def'ine Ḥaleb'e 'azīmet itdüklerinde ṣāḥibü't-tercemeyi ordu ḳāḍīlıġı ile götürüp Ḥaleb'e vuṣūlinde ẕikri *Ẕeyl*'de mār Manav Hidāyet Efendi sene-i mezbūre Ẕi'l-ḳa'desi'nde Ḥubbī mollāsı oġlı yirine Ḥaleb ḳāḍīsi olmış iken ḳırḳ günden ṣoñra serdār-ı ekrem Murād Paşa irādesiyle bunlara tevcīh olınup mezbūr Hidāyet Efendi ṭarīḳ-ı ḍalālete düşüp ṣıfrü'l-yed ḳalmışlardur. Ẓurefā-yı ṭarīḳden ba'ż bu gūne ḥādiseden mużṭarib olup:

1 Der-kenār: Biñ ḳırḳ Ša'bān'ında 'Azmī-zāde Efendi maḥlūlinden vaẓīfe-i teḳā'üd ile Rodoscuḳ arpalıḳ virildi.

**Beyt** Ḥaleb'e ḳāḍī oldı Çeşmī Ḫˇāce
Çuḳurında bula çuḳurcı ḳoca

beytiyle hicv itmişlerdür baʿdehu on ṭoḳuz ḥudūdında Edhem-zāde Efendi yirine Burusa'ya ḥākim olup yigirmi ḥudūdında maʿzūl ve yirlerine ʿAlī Çelebi-zāde ʿAbdu'llāh Efendi mevṣūl olmışlardur. Biñ yigirmi üç Recebi'nde Baḫṣī Efendi yirine Edrine ḳażāsı iḥsān olındı. Sene-i mezbūre Şevvāli'nde maʿzūl ve yirlerine Ṣarı Ḫˇāce Efendi nā'il-i me'mūl oldı. Otuz bir Recebi'nde vāḳiʿ Ḫˇāce-zāde ʿAbdu'llāh Efendi tercemesinde ātiye vaḳʿa-i ʿOṯmān Ḫānī'de Ḫˇāce-zāde Ṣāliḥ Efendi yirine ḥākim-i Dārü's-salṭana oldılar. Otuz iki Rebīʿü'l-āḫiri'nde maʿzūl ve yirlerine pīr birāderi Ḥasan Efendi vāṣıl oldı. Sene-i mezbūre Şaʿbānı'nda ḫalefleri yirine ṯāniyen ḥükūmet-i Dārü's-salṭana iʿṭā olındı. Sene-i mezbūre Ẕi'l-ḳaʿdesi'nde maʿzūl ve yirlerine ṯāniyen Ḫˇāce-zāde Ṣāliḥ Efendi mevṣūl oldılar. Ḳırḳ bir Muḥarremi'nde Ebu's-suʿūd-zāde Meḥemmed Efendi yirine Anaṭolı ḳāḍī-ʿaskerligi ile be-kām olup sene-i mezbūre Ṣafer'inüñ yigirmi altıncı güni ḍaḥve-i kübrāda Rūmili ḳāḍī-ʿaskeri Aḫī-zāde Ḥüseyn Efendi mübtelā olduḳları ḳarḥa-i cān-güdāz zaḫmından vefāt itdiler. Maʿrūż-ı pāye-i serīr-i sulṭānī olduḳda ṣāḥibü't-terceme Rūm'a naḳl ve yirlerine Ḫˇāce-zāde ʿAbdu'llāh Efendi vaṣl olınmışken irtesi yevm-i Erbaʿā'da mānend-i Yūsuf-ı Ṣıddīḳ ḫaber-i fevti ḫilāf-ı vāḳiʿ olduġı taḥḳīḳ olınup رجع القهقرى[1] baʿde'l-ʿaṣr yine ṣadr-ı **[8ᵃ]** Anaṭolı'ya iʿāde olındılar. Ḥattā ʿAṭāyī merḥūm ol eṣnāda mülāzemetde imişler. ʿAdem-i fevti ḫaberin istimāʿ itdükde telmīh ile bu güne tārīḫ dimişlerdür:

**Mıṣrāʿ** Geldi ṣafā-yı cāh-ı nev ile şifā-yı ṣadr[2]

Sene-i mezbūre Recebi'nde Ḥüseyn Efendi yirine ṯāniyen Rūm'a naḳl olınup bir haftadan ṣoñra ʿazl ü nefy olındı. Biñ ḳırḳ dört ḫilālinde dār-ı āḫirete intiḳāl eylemişlerdür.

Mevlānā-yı merḳūm āşinā-yı sevāḥil-i deryā-yı ʿulūm, fünūn-ı resmiyyede emṯāli ile müşārik olduḳlarından māʿadā erbāb-ı himmetden ġayūr ādem idi. Bir gözi ʿalīl olmaġla Çeşmī taḫallüṣ eylemişlerdir.

1 "aniden geri çekilme"
2 کلدی صفای جاه نو ایله شفای صدر

## Gökdereli-zāde Efendi [Aḥmed]

el-Mevlā Gökdereli-zāde Aḥmed Efendi el-Burusevī. Maḥrūse-i Burusa maḥallātından Gökdere nām maḥalle nisbetle zebān-zed-i cumhūr ve dā'ire-i ta'rīfi bu mertebeye maḳṣūr olan ẕātuñ pertev-i şem'-i vücūdı ve şu'le-i çerāġ-ı ẕāt-ı mes'ūdı olmaġın "Gökdereli-zāde" dimekle ḳarīn-i iştihār ve ma'lūm-ı ṣiġār u kibār olmış idi. Taḥṣīl-i 'ilme muvaffaḳ ve erbāb-ı isti'dāda mülḥaḳ olup ba'ż-ı 'ulemādan mülāzım ve ḳaṭ'-ı ṭarīḳa 'āzim olduḳda otuz beş Ramażānı'nda Burusa'da 'Īsā Beg Medresesi'ne ḫāric ile 'āric oldı. Ḳırḳ ḥudūdında Ṭrablus-ı Şām ḳażāsıyla be-kām, ḳırḳ üç Ṣaferi'nde Ḳayṣeriyye ḥükūmeti ile nā'ilü'l-merām olduḳdan ṣoñra sene erba' ve erba'īn ve elf Ramażān-ı şerīfinüñ yigirmi birinci güni pādişāh-ı Cem-cāh ḥażretleri Revān Seferi'ne 'azīmet idüp ḳaṭ'-ı menāzil iderek sene-i mezbūre Ẕi'l-ḳa'desi'nüñ yigirmi beşinde Ḳayṣeriyye'ye varılduḳda ẕeḫā'ir tedārikinde tehāvün ve taḳṣīr töhmetiyle Murtażā Paşa ġamz eyleyüp ser-mest-i sülāfe-i şehādet olmışdur.

Mevlānā-yı mezbūr nīk-nefs ü kem-āzār ve ber-güzīde fi'āl, 'ilm ü kemālde müşārik-i emṡāl idi.

## Tevfīḳī-zāde Meḥemmed Emīn Efendi

el-Mevlā Meḥemmedü'l-Emīn ibnü'l-mevlā Tevfīḳ. Müşārün ileyh ṭabaḳa-i Meḥemmed Ḫānī'de tercemesi *Ẕeyl-i 'Aṭāyī*'de mār Mollā Tevfīḳ-ı Gīlānī'nüñ maḫdūm-ı mihter-i sa'd-aḫteri ve pertev-i neyyir-i tevfīḳ-güsteridür. Ḳābiliyyet-i şān-ı maḫdūmī üzere vālid-i mācidlerinden kesb-i 'ulūm u ma'ārif itdükde Şeyḫü'l-İslām Ḫˇāce-zāde Sa'dü'd-dīn Efendi ḫıdmetlerinden taḥṣīl-i şeref-i mülāzemet ile be-kām ve ba'ż-ı medārisde **[8^b^]** ḥareket ile maẓhar-ı ikrām-ı kirām olup biñ yigirmide Baġdād-ı bihişt-ābād ḳażāsı iḥsānıyla ta'ẓīm, yigirmi ikide Ṭrablus-ı Şām ḥükūmeti ile tekrīm olındı. Yigirmi dörtde Ḳabaṣaḳal Muṣṭafā Efendi yirine Saḳız ḥākimi oldılar. Yigirmi altıda ṡāniyen Baġdād ḳażāsıyla tekrīm olınup sene-i mezbūre ḫilālinde Āmid ḳażāsına naḳl ü taḥvīl olındılar ba'dehu Ca'fer Efendi yirine Medīne-i Münevvere ḳażāsı 'ināyet olınup otuz ikide ber-vech-i ma'īşet Ṣofya ḳażāsı iḥsān olındı. Otuz yedi Cumāde'l-āḫiresi'nde Ḥalebī Aḥmed Efendi yirine Ḳuds-i Şerīf ḳażāsı ile teşrīf olındı. Ḳırḳ iki Şevvāli'nde Atlu Dāvūd Efendi yirine İzmir ḳāḍīsi olmışlardur.

Murtażā Paşa ile beynlerinde sābıḳa-i şiḳāḳ u münāfere olmağın ḳırḳ dört senesi evāḫirinde intihāz-ı ruḫṣat ve iẓhār-ı buġż u ʿadāvet idüp vücūdını dā'ire-i şühūddan nā-būd itdürdi. Anda medfūnlardır.

Mevlānā-yı merḳūm kemāl-i istiʿdād ile maʿlūm, vāṣıl-ı deḳā'iḳ-ı ḥaḳā'iḳ, ehl-i ʿilm-i fā'iḳ, hem-rāhī-i hidāyet ve te'yīd-i tevfīḳ ile yābende-i saʿādet idi.

**Yāverī-zāde Efendi [Meḥemmed] {Ḳābilī}**

Yāverī-zāde Meḥemmed Efendi ibn el-merḥūm ʿAbdü'l-ġanī. Vilāyet-i Ḥamīd aʿmālinden Isparta nām ḳaṣabadan ẓuhūr ve "Yāverī-zāde Meḥemmed Efendi" dimekle zebān-zed-i cumhūrdur. Taḥṣīl-i biżāʿa-i ʿilmiyye ve ʿazm-i ṭarīḳ-ı ṭā'ife-i ʿaliyye eyleyüp çār-bāliş-nişīn-i mesned-i iftā Ṣunʿu'llāh Efendi mülāzemetiyle kām-revā olup devr-i medāris-i muʿtāde her birinden edā-yı ḫıdmet-i ifāde iderek ḳırḳ aḳçe medreseden munfaṣıl iken yigirmi yedi Recebi'nde Ṭopḳapusı'nda vāḳiʿ Aḥmed Paşa Medresesi'ne nā'il oldılar. Yigirmi ṭoḳuzda Şeyḫü'l-İslām Zekeriyyā Efendi Medresesi ile be-kām ve otuz bir Ẕi'l-ḳaʿdesi'nde Cerrāḥ Paşa Medresesi ile nā'ilü'l-merām oldılar. Otuz iki Recebi'nde Ṣaḥn saʿādete ḫırām idüp sene-i mezbūre Ẕi'l-ḥiccesi'nde Martolos-zāde yirine Burusa Murādiyyesi ile ber-murād oldılar. Otuz beşde Ḳabaḳulaḳ-zāde Efendi yirine Süleymāniyye medārisinüñ biriyle tekmīl-i merātib itdiler. Otuz sekiz Şevvāli'nde Ġalaṭa ḳāḍīsı olup ḳırḳ Ẕi'l-ḳaʿdesi'nde maʿzūl, ḳırḳ iki Şevvāli'nde Ḳaba Receb Efendi'ye Ḳaraferye arpalığı iḥsān **[9ª]** olınduḳda anlar üzerinden Nāzilli ḳażāsı arpalığına mevṣūl olmışlar idi. Ḳırḳ dört Ṣaferi'nde tercemesi ḫātime-i *Ẕeyl-i ʿAṭāyī*'de sābıḳ Selanik ḳāḍīsi iken dā'in-i ecel müteḳāżī ve ḳażā-yı deyn-i vācibü'l-edā-yı cāna rāżī olan Ḫˇāce Fesād ʿÖmer Efendi yirine ḳażā-yı mezbūre ḳāḍīsi olup anlaruñ daḫı selefleri gibi sene-i mezbūre evāḫirinde beyża-i vücūdı şikest ve zemzeme-i iştihārı pest olup yirine Yavuz-zāde Seyyid Muṣṭafā Efendi [nā'il] olmışdur.

Mevlānā-yı mezbūr ʿilm ü fażlla şehīr, Ḳābilī maḫlaṣı ile zebān-zed-i ṣaġīr ü kebīrdür. Sulṭān Aḥmed Ḫān'uñ şemşīr-i ābdār-ı ʿadl ü dādı ile ḫum-ḫānelerüñ nār-ı fürūzānı [güm]-geşte olduḳda bu beyt zāde-i ṭabʿları olmışdur:

**Beyt** Egerçi zevraḳ-ı mey şimdi batdı Ḳābilī ammā
Çıḳarur yine bir dūlāb ile çarḫ-ı felek anı

**Bāḳī-zāde Efendi [ʻAbdu'r-raḥmān]**

el-Mevlā ʻAbdu'r-raḥmān ibnü'l-mevlā ʻAbdü'l-bāḳī. Ṭabaḳa-i Meḥemmed Ḫānī'de tercemesi *Ẕeyl-i ʻAṭāyī*'de meẕkūr "Sulṭānü'ş-şuʻarā" ʻunvānıyla zebān-zed-i cumhūr Bāḳī Efendi merḥūmuñ maḫdūm-ı kihterleri ve ser-rişte-bend-i rüste-i ṣāfī-gevheridür. Ravża-i ʻilm ü ʻirfāndan demīde ve hengām-ı cüvānīde mertebe-i kemāle resīde bir naḫl-i ṭayyibü'l-aʻrāḳ ve şābb-ı maʻārif-pīşe ve pesendīde-aḫlāḳ idi. Feyż-i naẓar-ı iksīr-eṣer-i vālidleriyle baʻż-ı ʻulemādan ictinā-yı nev-bāve-i merām ve şeref-i mülāzemetle taḥṣīl-i kām itdükden ṣoñra on ṭoḳuz Ṣaferi'nde Maḥmūd Efendi yirine Silivri'de vāḳiʻ Pīrī Paşa Medresesi'ne ḫāric ile ʻāric olmışlardur. Yigirmi bir ḥudūdında Fetḥiyye Sinān Paşası'na nā'il oldılar. Yigirmi iki Rebīʻü'l-āḫiri'nde Beñli ʻAbdü'l-ġanī Efendi yirine Dāvūd Paşa Medresesi ile maḳām-ı ʻizz ü mecdleri bülend-āvāz olmışdur. Yigirmi dört ḥudūdında Ḥācī Meḥemmed-zāde Ḥüseyn Efendi yirine ʻAlī Paşa Medresesi ile taʻẓīm olınup yigirmi yedide Edhem-zāde Efendi yirine Murād Paşa-yı Cedīd Medresesi ile tecdīd-i sürūr eylemişlerdür. Yigirmi ṭoḳuzda Ṣaḥn-ı Ṣemāniyye'ye ḥırām idüp otuz bir Recebi'nde Üsküdar Vālidesi Medresesi ile tekrīm olındılar. Otuz iki Ẕi'l-ḥiccesi'nde Süleymāniyye medārisinüñ biriyle tekmīl-i merātib eylemişlerdür. Otuz üç rebīʻinde Nā'ib Meḥemmed Efendi yirine Ḥaleb **[9[b]]** ü'ş-şehbā ḳāḍīsi oldılar. Otuz dört Ṣaferi'nde maʻzūl ve yirleri Dervīş Ebābīl Efendi'ye virildükde ḳabūl itmemekle Ḥüsām-zāde'ye naṣīb oldı. Otuz sekiz Muḥarremi'nde Ḥasan Beg-zāde yirine Şām-ı cennet-meşām ḳażāsıyla terfīʻ olındı. Otuz ṭoḳuz Ṣaferi'nde Sefer Efendi maḥlūlinden Ḳuds-i Şerīf ḳażāsına naḳl olınup sene-i mezbūre Ẕi'l-ḳaʻdesi'nde maʻzūl ve yirlerine Ḳudsī-zāde Efendi mevṣūl oldılar baʻdehu biñ ḳırḳ üç ḥudūdında Maḥmūd-zāde ʻAbdu'llāh Efendi yirine Mıṣr-ı Ḳāhire ḳażāsı iḥsān olınup ḳırḳ dörtde maʻzūl ve yirlerine ātī't-terceme Tevfīḳī-zāde Aḥmed Efendi mevṣūl oldılar baʻdehu İstanbul'a vuṣūllerinden ṣoñra ḳırḳ beş ḥudūdında ʻālem-i fānīden ʻālem-i bāḳīye irtiḥāl itmişlerdür. Ḥażret-i Eyyūb Cāmiʻ-i Şerīfi miḥrābı ḥiẕāsında medfūnlardur.

Mevlānā-yı merḳūm maḫdūm-ı maʻālī-rüsūm, ʻālī-ṭabʻ u bülend-himmet, şerīfü'n-nefs u ṣāfī-ṭaviyyet idi.

## Astārcı Sinān-zāde[1] [Meḥemmed]

el-Mevlā Astārcı Sinān-zāde Meḥemmed Efendi. Mezbūr ṭabaḳa-i Sulṭān Aḥmed Ḫānī'de tercemesi *Ẕeyl*'de mezkūr vilāyet-i Ḥamīd a'mālinden Borlı nām ḳaṣabadan bedīdār olan Astārcı-zāde Sinān Efendi'nüñ maḫdūm-ı dil-bendidür. "Astārcı Sinān-zāde" dimekle şehīr ve bu mertebe ile ma'lūm-ı ṣaġīr ü kebīr mollā-yı feżā'il-semīrdir. Aḫī-zāde Maḥmūd Efendi'den mülāzemetle ber-murād olup ḳaṭ'-ı menāzil-peymā-yı ṭarīḳ-ı tedrīs ve ḳırḳdan 'azli ḥālinde, meşġale-i 'ilm ü edebe enīs olduḳda biñ otuz bir Ṣa'bān'uñda Çāvuşbaşı Medresesi'ne ḥāric ile 'āric olup sene-i mezbūre ḥudūdında Yavuz-zāde yirine Zeynī Çelebi Medresesi'ne nā'il oldılar. Otuz iki Recebi'nde Aḥmed Paşa Medresesi ile maḥmūd oldılar. Otuz altı Ẕi'l-ḳa'desi'nde Ḳāsım Paşa Medresesi'ne terfī' olınup otuz sekizde Pīrī Paşa Medresesi ile ta'ẓīm olındılar. Otuz ṭoḳuzda Murād Paşa-yı Cedīd Medresesi ile ber-murād olup ḳırḳ Ẕi'l-ḳa'desi'nde iḥdā-yı medāris-i Ṣemānī'ye ḫırām itdiler. Ḳırḳ ikide altmış ile Gevher Ḫān Sulṭān müderrisi olup 'Oṯmān Paşa Medresesi'ne Vālide Sulṭān vaẓīfe ilḥāḳ idüp **[10a]** ḳırḳ dört Cumāde'l-āḫiresi'nde ṣāḥibü't-tercemeye yine altmış ile iḥsān olınduḳda yirleri dāḫile tenzīl olınup Dāvūd-zāde'ye iḥsān olınmışdur ba'dehu ḳırḳ sekizde Filibe ḳażāsı iḥsān olınup sene-i mezbūre ḥudūdında manṣıb-ı ḥayātdan munfaṣıl ve 'ālem-i bāḳīye muṭṭaṣıl olup merāret-i ḫaber-i 'azlle telḫ-kām olmadın 'āzim-i dārü's-selām olmışlardur.

Mevlānā-yı merḳūm kenāre-nişīn-i deryā-yı 'ulūmdur. Rütbe-i şöhretden mehcūr olmaġın kümeyt-i ḫāme bu mertebede tevḳīf olındı.

## Edhem-zāde Efendi [Muṣṭafā]

el-Mevlā Edhem-zāde Muṣṭafā Efendi. Ṭabaḳa-i Aḥmed Ḫānī'de tercemesi *Ẕeyl*'de mār vilāyet-i Aydın dāḫilinde Ṣire nām belde-i ma'rūfeden bedīdār ve "Edhem-zāde" 'unvānıyla şöhret-şi'ār ve on altı ḫilālinde mārü'ẕ-ẕikr Çeşmī Efendi yirine Vezīr-i a'ẓam-ı serdār-ı ẓafer-tev'em Murād Paşa'ya ordu-yı hümāyūn ḳāḍīsi olan Şeyḫī Efendi'nüñ maḫdūm-ı ercmendidür. 'Arṣagāh-ı 'ulūmda icāle-i edhem-i naẓar ve iḥrāz-ı ḳaṣabü's-sebḳ-ı faẓl ü hüner idüp ba'ż-ı 'ulemā ḫıdmetlerinden nā'il-i şeref-i mülāzemet ve ḳırḳ aḳçe medresede müdāreseye müdāvemetden ṣoñra biñ on yedi ḥudūdında Sinān Efendi yirine Burusa Sulṭāniyyesi'ne ḫāric ile 'āric oldılar. Yigirmide Menteş-zāde Efendi yi-

1 Der-kenār: Ġanī-zāde Nādiri Efendi'ye teẕkireci olmışdur.

rine Burusa'da Ḫançeriyye Medresesi'ne ḥareket idüp yigirmi beşde Ḳāḍī-zāde yirine Murād Paşa müderrisi olup yigirmi yedi ḫilālinde yine Burusa'da Murādiyye Medresesi tevcīh olınduḳda ḳabūl itmeyüp sene-i mezbūre Rebī''inde Ṣaḥn Medresesi ile iṭfā-yı nā'ire-i ġayret-i aḳrān itmişdür. Yigirmi sekiz Muḥarremi'nde Beñli 'Abdü'l-ġanī Efendi yirine Edrine Dārü'l-ḥadīṯi iḥsān olınduḳda Edrine'ye gitmeyüp otuz dört Ṣaferi'nde Ṭulumcı Ḥüsām Efendi yirine Süleymāniyye Medresesi ile maḳżī'l-merām olmışlardur. Sene-i mezbūre Cumāde'l-āḫiresi'nde Nehcī Sinān Efendi yirine Medīne-i Münevvere ḳāḍīsi olmışlardur. Otuz ṭoḳuz Ṣa'bānı'nda selef-i sābıḳı 'Abdü'l-ġanī Efendi yirine Burusa ḥākimi olup ḳırḳ bir Cumāde'l-**[10b]** ūlā'sında ma'zūl ve yirlerine Ḳabaḳulaḳ-zāde Efendi mevṣūl olmışlardur.

İmtiḥān Berāy-ı Manṣıb-ı Edrine

Ba'dehu biñ ḳırḳ sekiz Muḥarremi'nde pādişāh-ı Cem-cāh sefer-i ẓafer-rehber-i Baġdād'a revān ve İznikmid menziline vāṣıl olduḳlarında Edrine ḳażāsı ṭāliblerine imtiḫān fermān olınup Burusa'dan ma'zūl Ḳabaḳulaḳ-zāde Meḥemmed Efendi, Mıṣr'dan ma'zūl Monlā Çelebi -Müfettiş Emīr Efendi'dür- Yeñişehr'den munfaṣıl 'Abdü'r-raḥīm Efendi, Burusa'dan ma'zūl ṣāḥibü't-terceme ile Çāvuşbaşı-zāde Efendi bulınmayup bāḳīlere iki mes'eleden su'āl buyurmışlardur. "Biri īmān cevher midür 'araż mıdur ve maḳūlāt-ı 'aşerüñ ne maḳūlesindendür? Biri daḫı ekl-i laḥm terkine ḳasem iden balıḳ yimekle ḥāniṯ olur mı? Bu su'āllere cevāb taḥrīrleri fermān olınup ṣoñra gelenler daḫı ḥużūr-ı hümāyūna gireler." diyü tenbīh buyurulmış idi. İrtesi güni seḥerī ṣāḥibü't-terceme gelüp hemān ol ān ḥużūr-ı hümāyūna da'vet ve taḥrīr-i cevāba işāret olındı. Mezbūr daḫı cevāb-ı mücmeli mutażammın risāle yazup ba'de'l-'aṣr cümleden muḳaddem fermān-ı cihān-muṭā'a imtiṯāl idüp getirmekle Nā'ib Meḥemmed Efendi yirine Edrine ḳażāsı iḥsān ile ser-efrāz-ı aḳrān olmışlardır. Sene-i mezbūre ḫilālinde ḳayd-ı 'ālem-i fānīden rehā-yāb ve nüzhetgāh-ı firdevs-i berīne şitāb eyledi.

Mevlānā-yı merḳūm ḥiddet-i ẕekā ṣāḥibi maḫdūm, 'ilm ü fażlla ma'rūf ve meḥāsin-i aḫlāk ile mevṣūf, kāmil-vücūd idi.

Āṯārından ba'ż-ı maḥalle risāleleri menḳūldür.

## Şa'rānī-zāde 'Abdü'r-raḥīm Efendi

el-Mevlā 'Abdü'r-raḥīm ibn 'Abdü'l-muḥsin ibn 'Abdu'r-raḥmān ibn 'Alī eş-Şa'rāvī. Müşārun ileyh ḳuṭbü'l-aḳṭāb, maẓhar-ı füyūżāt-ı Rabbü'l-erbāb, ṭāḳ-ı bülend-eyvān-ı 'irfānuñ şem'-i rūşeni ve ḥadā'iḳ-ı ḥaḳā'iḳuñ gonce-i gülşeni, mevrid-i mā'ü'l-ḥayāt-ı fütūḥ, mükemmil-i adāb-ı nefs ü rūḥ eş-Şeyḫ 'Abdü'l-vehhāb-ı Şa'rāvī'nüñ birāder-zādesidür. Ẕāt-ı mes'ūdı diyār-ı Mıṣriyye'de vāḳi' Ebā Şa'rā nām ḳaryeden bedīdār ve ṣayḳal-ı sa'y ü ictihād ile ṣafḥa-i isti'dāddan āşkār olup ṭarīḳ-ı sa'ādet-refīḳ-ı 'ilme sülūk ve sebīke-i i'tibārın sikke-i 'ulemā ile meskūk itdükde ibtidā 'ālim-i Rabbānī 'Abdü'l-vehhāb-ı Şa'rāvī **[11[a]]** ve Mıṣrī'de Şeyḫ Muḥammed Bekrī'den niçe yıllar ḥalḳa-beste-i ders-i 'ām ve 'ilm ü 'ibādetle sübḥa-şümār-ı şuhūr u a'vām olup taḥṣīl-i ser-māye-i kemāl ve diyār-ı Mıṣriyye'den cānib-i dārü'l-mülk-i İstanbul'a irtiḥāl itdüklerinde sinīn-i 'ömrleri altmışa ḳarīb olduġı aḥfādından menḳūl ḫaber-i müsellemü'l-medlūldür. Maḥaṭṭ-ı riḥāl-i ricāl olan dārü's-salṭana-i seniyyeye ḳudūm itdükde:

**Naẓm** Geleli 'ışḳ gitdi dil şimdi
Dergeh-i yārda mülāzımdur

mıṣdāḳınca 'ulemā-yı Rūm mecālis-i 'ilmiyyelerine müdāvim ve Şeyḫü'l-İslām Ḫ'āce Sa'dü'd-dīn Efendi ḥażretleri ḫıdmetlerinden mülāzım olup ṭarīḳ-ı tedrīsde ḳaṭ'-ı menāzil ve ṭayy-ı merāḥil iderek ḳırḳ aḳçe ile Edrine'de Beglerbegi müderrisi olup medrese-i mezbūreye ḫāric elli i'tibārıyla 'āric olmışdur ba'dehu medrese-i mezbūreden ma'zūl olup altı sene miḳdārı ṣabr u ārāmdan ṣoñra on üç Ẕi'l-ḥiccesi'nde Vizeli Emru'llāh Efendi maḥlūlinden Çorlı Medresesi'ne nā'il oldılar. On dört ḥudūdında Medīne-i Münevvere'de Murādiyye Medresesi tevcīh olınup ḳabūl itmemekle 'azl iḫtiyār eyledi. On altıda Dāvūd-zāde yirine Şāh Sulṭān Medresesi'ne ferş-i seccāde-i ders ü taḥḳīḳ itdiler. On sekizde Rıḍvān Efendi yirine Zāl Paşa Sulṭānı Medresesi ile ta'ẓīm olındılar. On ṭoḳuzda Kerīm Çelebi yirine Ṣaḥn'a geldiler. Yigirmi bir Cumāde'l-āḫiresi'nde Ḳara Bālī Efendi yirine Edrine Dārü'l-ḥadīṣi'ne [nā'il] olup yigirmi beş ḥudūdında *Ẕeyl*'de meẕkūr 'Uşşāḳī-zāde yirine Medīne-i Münevvere ḳāḍīsi olmışdur. Otuz birde tercemesi *Ẕeyl*'de meẕkūr Receb-zāde yirine Üsküdar ḳāḍīsi olmışdur. Otuz iki Ṣaferi'nde Rıḍvān Efendi maḥlūlinden Saḳız ḳażāsına naḳl olınup yirlerine Kūsec Sinān Efendi vaṣl olındı. Sene-i mezbūre Rebī'ü'l-evveli'nde

Ṭoḳuz-zāde Şeyḫī Efendi yirine İzmir ḳażāsı iḥsān olınup otuz üç rebī'inde ma'zūl ve yirlerine Ṭoḳuz-zāde 'Abdü'l-vehhāb Efendi mevṣūl olmışlardur. Otuz dört ḥudūdında Ḳara Çelebi-zāde Maḥmūd Efendi yirine Mekke-i Mükerreme **[11b]** ḳażāsıyla tekrīm olınup ba'dehu otuz altı Ẕi'l-ḥiccesi'nde Ṣadrü'd-dīn-zāde maḥlūlinden İpṣala ḳażāsı żamīmesiyle Sulṭān Aḥmed Ḫān Medresesi'nde basṭ-ı seccāde-i ifāde eylediler. Biñ otuz ṭoḳuz Recebi'nde vefāt iden Kec-dehān 'Abdu'llāh Efendi'nüñ Bıñarḥiṣār arpalığı bunlara tevcīh olınup bunlaruñ arpalığı İpṣala ḳażāsı, Medīne'den ma'zūl Muṣliḥü'd-dīn Efendi'ye ṣadaḳa buyuruldı. Biñ ḳırḳ sekiz Recebi'nüñ on birinci Aḥad gicesi ṣalāt-ı 'işādan ferāġat ve mu'tād-ı şerīfleri üzere sūre-i kerīme-i *Mülk*'i ḳırā'at itdükden ṣoñra cānib-i riyāż-ı keṯīrü'l-ḥıyāża irtiḥāl eylemişlerdür. Medrese-i maḥlūle ātī't-terceme Şeyḫü'l-İslām 'Abdü'r-raḥīm Efendi'ye erzānī buyuruldı. Ḥażret-i Eyyūb'da Türbe Ḥammāmı ardında medfūnlardur. Naḳd-i sinīn-i 'ömrleri niṣāb-ı ṭabī'īyi tekmīl ve māye-i 'işrīni taḥṣīl eylemişlerdür.

Mevlānā-yı mezbūr deryā-yı fesīḥü'l-enḥā-yı ulūm, ṣalāḥ-ı ḥālle mevṣūm, daġdaġa-i umūr-ı 'āmmeden ġāfil, veẓā'if-i müṭāla'a ve 'ibādete müştaġil, mecma'-ı 'ulūm-ı ẓāhire vü bāṭıne, mu'aḳḳid-i dürer-i zāhire vü kāmine, ḫuṣūṣā 'ulūm-ı ḥadīṯ-i şerīfde yegāne, edīb ü erīb, ḥāfıẓ-ı kelām-ı Melik-i Mücīb idi.

Āṯārından *Īḳāẓü'l-insān min-Sinetihi fī-beyān ile'l-mevṣūl ve ṣılatihi* nām te'līf-i münīfleri vardur. Eş'ār-ı 'Arabiyye'lerinden bu ḳıṭ'a nümūnedārdur:

**Şi'r**

يا سيِّد الرسل ومن وجوده
لكلّ خلق الله مسترسَل

أنت الذي خصّك ربّي بما
لم يحصر المِذبر والمِقول

وإنني عبدك مَن جُرمُه
لِفكرِ ذي اللُبّ الذكيّ يذهل

قد جئتُ أبغي توبةً ينمحي
عنّي بها الوزرُ الذي يثقل

وَاسْتُرْ في دينيَ وأهلي ومن
يحويه بيتي أو به ينزل

فأنت بابُ الله أيُّ امرئ
أتاه مِن غيرك لا يدخل[1]

**Ḥasan Ketḫudā-zāde Efendi [Ḥasan]**

el-Mevlā Ḥasan Ketḫudā-zāde Ḥasan Efendi. Ṭabaḳa-i Aḥmed Ḫānī'de tercemesi *Ẕeyl-i 'Aṭāyī*'de sābıḳ Ḥasan Ketḫudā-zāde Maḥmūd Efendi'nüñ maḫdūm-ı 'ālī-kihteri ve ferzend-i sa'd-aḫteridür. 'Ulemā-yı 'aṣrdan taḥṣīl-i 'ilm ü kemāl ve tekmīl-i fünūn-ı nāfi'aya iştiġāl idüp Şeyḫü'l-İslām Ṣun'u'llāh Efendi ḥażretlerinden mülāzemetle be-kām [**12**[a]] ve ba'ż-ı medāris-i 'ilmiyye ile maẓhar-ı ikrām olup yigirmi üç Cumāde'l-ūlāsı'nda Ḥibrī Efendi yirine Sekbān 'Alī Medresesi'ne ḫāric ile 'āric olmışlardur. Yigirmi yedi ḥudūdında Teẕkireci 'Abdü'l-laṭīf Efendi yirine Ḥaydar Paşa Medresesi ile ta'ẓīm olındılar. Yigirmi sekiz Recebi'nde Unḳapanı Medresesi'ne basṭ-ı seccāde-i taḥḳīḳ u tedḳīḳ itdiler. Otuz bir silkinde Naḳş-bend-zāde yirine Murād Paşa-yı 'Atīḳ Medresesi'ne ḥaḳīḳ olup otuz ikide Ṣaḥn-ı sa'ādete ḫırām itdiler. Otuz üç Ẕi'l-ḥiccesi'nde Seyyid Meḥemmed Efendi yirine Dārü'l-ḥadīṯ-i Sinān Paşa ile ber-murād oldılar. Otuz dört ḥudūdında Sefer Efendi yirine Edrine Selīmiyyesi ile tekrīm olındılar. Otuz beş Cumāde'l-ūlāsı'nda Sulṭān Selīm-i Ḳadīm Medresesi ile ziyāde ta'ẓīm olınup otuz sekiz Şevvāli'nde Yāverī-zāde Meḥemmed Efendi yirine Süleymāniyye medārisinüñ biriyle tekmīl-i merātib itdiler ba'dehu ḳırḳ Ẕi'l-ḥiccesi'nde Velī-zāde Efendi yirine Yeñişehr ḳażāsıyla tevḳīr olındılar. Ḳırḳ iki Cumāde'l-ūlāsı'nda ma'zūl ve yirlerine Bosnevī Kebīri Meḥemmed Efendi mevṣūl olmışdur ba'dehu ḳırḳ yedi evāḫirinde Ġalaṭa ḳāḍīsi olup ḳırḳ sekiz ḫilālinde selef-i sālifi Meḥemmed Efendi yirine Ḥalebü'ş-şehbāya naḳlle terfī' olındılar.

**Naẓm**

Geleli dehre ne mesmū' u ne manẓūr oldı
Cilve-i şāhid-i kām olduġı ber-vefḳ-ı devām

Ne ḳadar encümen-efrūz ise şem'-i iḳbāl
Bestedür nār-ı fetīlinde yine reng-i ẓalām

1 "Ey peygamberlerin efendisi! Sen Allah'ın yarattığı varlıkların hepsi için gönderilensin. Yazılmamış ve söylenmemiş sözlerin özel kıldığı da sensin. Ben senin şol bendenim ki işlediği günahlardan zeka ve akıl sahiplerinin fikri şaşar. Ağır gelen günahım silinsin diye, bağışlanma dileyerek geldim. Dinim, ailem, evimin içindekiler ve gelen misafirler hususunda kusurumu ört. Sen, senden başkasının geldiğinde giremeyeceği Allah'ın kapısısın."

vefḳınca sene-i mezbūre Şevvāli'nde terk-i cihān-ı fānī ve 'azm-i dārü'n-na'īm-i cāvidānī itmişlerdir. Mervīdür ki ḳabīl-i vefāt-ı ṣāḥibü't-tercemede pādişāh-ı deryā-nevāl Ḥaleb'e mürūr itmişler idi. Düyūn-ı keẕīre ibḳā itdüginden ḫaberdār olduḳlarında deyni edā olınca żabṭ itmek üzere nā'ibi Süleymān-ı Bosnevī nām efendiye fermān-ı lāzımü'l-iẕ'ān iḥsān buyurmışlar idi.

Mevlānā-yı merḳūm dāḫil-i 'idād-ı maḫādīm-i Rūm, 'ilm ü faẓlla meẕkūr ve ḥüsn-i ḫulḳ ile meşhūr idi.

## Ḥalebī Aḥmed Efendi

el-Mevlā Aḥmed el-Ḥalebī ibn 'İvaż el-'Ayntābī. Müşārun ileyh 'Ayntābiyyü'l-aṣl 'İvaż nām şaḫṣ-ı ṣāliḥüñ netīce-i muḳaddimāt-ı vücūdı ve nūr-ı dīde-i şühūdıdur. Şehr-i dil-güşā-yı Ḥalebü'ş-şehbādan **[12[b]]** 'alem-efrāz-ı vücūd ve ol belde-i ṣāfiyede taḥṣīl-i muḳaddimāt-ı 'ulūma beẕl-i mechūd itdükden ṣoñra cānib-i Dārü's-salṭana'ya irtiḥāl ve 'ulemā-yı Rūm'dan daḫı kesb-i kemāl itdükde ba'ż-ı 'ulemādan mülāzım ve ṭarīḳ-ı 'ilme 'āzim olduḳdan ṣoñra yigirmi iki Ẕi'l-ḥiccesi'nde Ḥüsām-zāde Efendi yirine Beşikṭaş Sinān Paşası'na basṭ-ı seccāde-i ders itdiler. Yigirmi dört Cumāde'l-ūlāsı'nda Ḳabaḳulaḳ-zāde Ebu'l-irşād Meḥemmed Efendi yirine Topḳapusı Aḥmed Paşası ile bekam, yigirmi beş Cumāde'l-ūlāsı'nda Fetḥiyye Sinān Paşası'yla nā'ilü'l-merām oldılar. Yigirmi sekiz Muḥarremi'nde Çāvuş-zāde yirine 'Alī Paşa-yı 'Atīḳ müderrisi oldılar. Yigirmi ṭoḳuz Ẕi'l-ḥiccesi'nde Ṣaḥn'a geldiler.

### Menḳabe

Mervīdür ki ol eṣnāda pādişāh-ı zamān Sulṭān 'Oṣmān Ḫān ḫaṭṭ-ı şerīfine taḳlīd ile ithām ve pāye-i serīr-i hümāyūna i'lām olınduḳda ḳatl ü izālesi bābında ḫaṭṭ-ı şerīf vārid olmış idi. Erkān-ı devlet-i 'aliyye şefā'atleriyle 'afv olınup derḥāl otuz Cumāde'l-āḫiresi'nde 'Abdü'l-ḥalīm Efendi-zāde yirine Ṭrablus-ı Şām in'ām olınduḳda ḳabūl itmeyüp iḫtifā itmişdür ba'dehu otuz bir Cumāde'l-āḫire'sinde Çuḳacı-zāde Efendi yirine Āmid ḳāḍīsi olup otuz iki Ẕi'l-ḥiccesi'nde ma'zūl ve yirlerine Ḥācī Meḥemmed-zāde Efendi mevṣūl olmışdur. Otuz beş Şevvāli'nde Sefer Efendi yirine Üsküdar ḳażāsı iḥsān olınup otuz altı Rebī'ü'l-āḫiri'nde selef-i sābıḳı Ḳuds ḳāḍīsi Ḥācī Meḥemmed-zāde ile mübādele-i manṣıb itmişlerdür. Otuz yedi Cumāde'l-āḫiresi'nde ma'zūl ve yiri-

ne tercemesi sābıḳ Tevfīḳī-zāde Meḥemmed Emīn Efendi mevṣūl oldılar. Ḳırḳ Ẕi'l-ḥiccesi'nde Ḫˇāce-zāde Semīn Efendi yirine Şām-ı cennet-meşām ḳażāsıyla be-kām olmışlardur. Ḳırḳ üç ḫilālinde Bosnevī Meḥemmed Efendi yirine Eyyūb ḳāḍīsi olmışlardur. Ḳırḳ beş Recebi'nde ma'zūl ve yirlerine Re'īsü'l-eṭibbā Zeynü'l-'ābidīn Efendi mevṣūl oldı. Ḳırḳ altı Muḥarremi'nde Ḫˇāce-zāde 'Abdu'llāh Efendi maḥlūlinden Mıṣr ḳāḍīsi olup ḳırḳ sekiz evā'ilinde ḫākdān-ı fenādan dāmen-keşān ve Mıṣr-ı ḳudse revān olduḳda manṣıb-ı maḥlūle Şām **[13[a]]** ḳāḍīsi Ṣa'bān Efendi naḳl olındılar.

Mevlānā-yı mezbūr 'ilm ü faẓlla meşhūr, mütedeyyin ü müteşerri', müteṣallib ü müteverri', kemāl-i feẓā'il-i nefsāniyye ile maḥfūf, aḥlāḳ-ı ḥasene ve tevāżu' ile mevṣūf idi.

**Beñli 'Abdü'l-ġanī Efendi**

el-Mevlā Beñli 'Abdü'l-ġanī Efendi. Mezbūr medīne-i Ḳasṭamonı'dan ẓuhūr idüp ser-nihāde-i dergāh-ı cihān-penāh-ı vücūd ve āşinā-yı deryā-yı rūşenā-yı şühūd olduḳda "Beñli 'Abdü'l-ġanī" dimekle meşhūr ve ma'rūf-ı cumhūr olmış idi. Dārü'l-mülk-i Ḳosṭanṭıniyye'ye ḳudūm ve devr-i mecālis-i erbāb-ı rüsūm idüp ḫāk-i pāy-ı 'ulemāyı ḫāl-i ruḫsārı gibi zīver-i cemāl-i i'tibārı ve kuḥl-i çeşm-i iştihārı itdükde ba'żınuñ ḫıdmetlerine vāṣıl ve şeref-i mülāzemetlerine nā'il olduḳdan ṣoñra ḳaṭ'-ı menāzil ve ṭayy-ı merāḥil iderek on yedi Ẕi'l-ḳa'desi'nde Ḳaraḳız-zāde yirine Mollā Gürānī ḫāricine 'āric olmışlardur. Yigirmi bir Cumāde'l-āḫiresi'nde Seyfī-zāde 'Abdu'r-raḥmān Efendi yirine Dāvūd Paşa Medresesi ile maḳām-ı 'izz ü temkīnleri bülend-āvāze olmışdur. Yigirmi iki Recebi'nde Nā'ib Meḥemmed Efendi yirine Rüstem Paşa'ya geldiler. Sene-i mezbūre Ẕi'l-ḥiccesi'nde Mūsā Efendi yirine Ḳalender-ḫāne'de cā-nişīn oldılar. Yigirmi altı Ẕi'l-ḳa'desi'nde Kürd Ḳāsım Efendi yirine Ṣaḥn'a geldiler. Yigirmi sekiz Muḥarremi'nde Ḳara Çelebi-zāde Maḥmūd Efendi yirine Edrine Dārü'l-ḥadīsi iḥsān olınduḳda red itmekle Edhem-zāde'ye tevcīh olınduḳda anlar daḫı Edrine'ye gitmemekle yigirmi ṭoḳuzda yine ṣāḥibü't-tercemeye i'āde olındı. Otuz Ṣaferi'nde tercemesi *Ẕeyl*'de mār Motonī Aḥmed Efendi yirine Ḫānḳāh Medresesi'n nüzhetgāh itdiler. Otuz bir Recebi'nde yine Seyfī-zāde yirine Ḥażret-i Eyyūb Medresesi ile ta'ẓīm, sene-i mezbūre Ramażānı'nda Fenārī-zāde Efendi yirine Şāh-zāde Medresesi ile tekrīm olındılar. Otuz üç Muḥarremi'nde Nā'ib Meḥemmed Efendi yirine iḥdā-yı medāris-i Süleymāniyye ile tekmīl-i merātib

itdiler. Sene-i mezbūre Cumāde'l-āḫiresi'nde tercemesi *Ẕeyl*'de sābıḳ Bāḳī-zāde Şeyḫī Efendi yirine Selanik ḥükūmeti tefvīż olındı. Otuz dört Cumāde'l-āḫiresi'nde ma'zūl, yirlerine Tevfīḳī-zāde Aḥmed Efendi mevṣūl **[13[b]]** oldılar. Otuz sekiz Ramażānı'nda ẕikri sābıḳ Ḥüseyn Efendi maḫdūmı es-Seyyid Meḥemmed Efendi yirine Burusa ḥākimi oldılar. Otuz ṭoḳuz Ṣa'bānı'nda ma'zūl ve yirlerine ḫalef-i sālifi Edhem-zāde Efendi mevṣūl oldılar ba'dehu ḳırḳ beş ḥudūdında Edrine ḳāḍīsi olup ḳırḳ altıda ma'zūl ve yirlerine selef-i sālifi Nā'ib Meḥemmed Efendi mevṣūl oldılar. Sene-i mezbūre Şevvāli'nde manṣıb-ı ḥayātdan daḫı munfaṣıl olmışdur ve 'ālem-i bāḳīye muttaṣıl olmışdur.

Mevlānā-yı mezbūr menzile-i ḳabūlden dūr ve derece-i i'tibārdan sāḳıṭ u mehcūr olduġından mā'adā nīk-nefs ü ṣāfī-ṭaviyyet ve murā'ī-i ḥaḳḳ-ı üns ü ülfet, ḫāliṣü'l-cenān, mażbūṭu'l-lisān ādem idi.

Bu 'abd-i faḳīrüñ vālid-i māderi Zeyrek-zāde es-Seyyid 'Abdu'r-raḥmān Efendi kendülere Selanik ve Burusa'da nā'ib olmaḳ taḳrībiyle bu mertebe güş-zedüm olmışdur.

## Kürd Aḥmed Efendi

el-Mevlā Kürd Aḥmed Efendi. Mezbūr menba'-ı zülāl-i 'ilm ü 'irfān olan diyār-ı Kürdistān'dan ẓuhūr ve mihr-i feyż-i Ḥaḳ'dan istifāża-i nūr-ı şu'ūr idüp gevher-i meknūn-ı isti'dādı terbiyyet-i üstād ile şu'ledār u tābnāk olduḳda 'azm-i dārü'l-mülk-i Rūm ve belde-i seniyye-i İstanbul'a ḳudūm eyleyüp ṭarīḳ-ı sa'ādet-refīḳ-ı 'ilme sālik ve ba'ż-ı 'ulemā ṭalebesi silkinde münselik olmaġla ḫıdmetlerinden mülāzım ve medāris-i resmiyyede müdāreseye müdāvim olduḳdan ṣoñra otuz Rebī'ü'l-evveli'nde Emīr 'Alī Efendi yirine Gümrükcibaşı Medresesi'ne ḫāric ile 'āric olmışlardur. Otuz iki Ṣa'bānı'nda 'Oṯmān Paşa dāḫiline vāṣıl, otuz beş Cumāde'l-āḫiresi'nde Yavuz-zāde yirine Rüstem Paşa Medresesi ile maṭlabları ḥāṣıl olmışdur. Otuz altı Ramażānı'nda Es'ad Efendi yirine Şāh-ı Ḫūbān Medresesi'ne terfī' olınup otuz sekizde Baldır-zāde yirine 'Ā'işe Sulṭān Medresesi ile tevḳī' olındılar. Ḳırḳ Ẕi'l-ḥiccesi ġurresinde Ṣaḥn-ı Ṯemāniyye'nüñ biriyle tekrīm, ḳırḳ bir Cumāde'l-āḫiresi'nde Muṣliḥü'd-dīn-zāde yirine Çorlı Medresesi ile ta'ẓīm olındılar. Ḳırḳ dört Rebī'ü'l-evveli'nde selef-i ṣalifi Es'ad Efendi yirine Ḥażret-i Ebā Eyyūb müderrisi olmışlardur ba'dehu ḳırḳ ṭoḳuz evā'iline gelince ol maḳām-ı 'ālīde basṭ-ı seccāde-i taḥḳīḳ u tedḳīḳ itmiş idi. Sene-i mezbūre ḥudūdında enfās-ı ma'dūde-i ḥayātı tamām ve rişte-i āmāli güsiste- **[14[a]]** niẓām oldı.

Mevlānā-yı merḳūm ʻilm ü faẓlla maʻlūm, baḥḥāṣ u münāẓır ve umūr-ı ẓihniyyede ġayr-ı fātir mollā idi.

**Hābīl-zāde Meḥemmed Efendi**

el-Mevlā Hābīl-zāde Meḥemmed Efendi. Maḥrūse-i Burusa'dan sāḥil-i vücūda vāṣıl seyr-i ḥıyāẕ-ı ʻibret-nümā-yı ʻilm ü maʻārife mā'il ve naḳd-i vaḳt-i ʻömr-i girān-māyesin taḥṣīl-i biżāʻa-i ʻilm ü ʻirfāna ḫarc ve ḥızāne-i ḥāfıẓasında cevāhir-i zevāhir-i maʻārifi derc itdükden ṣoñra ʻazīz-i Mıṣr-ı faẓl ü ʻirfān Ḫˇāce-zāde ʻAbdü'l-ʻazīz Efendi ḥıdmetlerinden mülāzemete nā'il ve evvelīn-i āmāle vāṣıl olduḳda semt-i tedrīse imāle-i licām-ı ʻazīmet ve baʻẓ-ı medārisde edā-yı ḥaḳḳ-ı dirāset eyleyüp ḳırḳ aḳçe medreseden maʻzūl iken Burusa'da ʻİvaż Paşa Medresesi'ne ḫāric ile ʻāric olup biñ otuz sekiz Recebi'nde ʻAcem-zāde yirine Burusa'da Ḳādirī Çelebi müderrisi olmışlardur baʻdehu Ḫançeriyye-i Burusa dārü'l-ifādesinde murabbaʻ-nişīn oldılar. Biñ ḳırḳ sekiz Rebīʻü'l-āḫiri'nde Bayram Paşa imāmı Dervīş Efendi maḥlūlinden Āmid ḳażāsı iḥsān olınup ḳırḳ ṭoḳuz ḥudūdında maʻzūl ve vaṭan-ı aṣlīsi Burusa şehrine mevṣūl olduḳda sene-i mezbūre ḫilālinde meflūcen ʻāzim-i dārü'l-ḳarār ve Ḥażret-i Emīr *ḳuddise sirruhu'l-ḥaṭīr* civārında mütevārī-i ḫāk-i mezār oldı.

Mevlānā-yı mezbūr ʻilm ü maʻrifetle meşhūr, nīk-nefs ü ḫalūḳ ve murāʻī-i ḥuḳūk, ḫoş-ṣoḥbet, tārik-i külfet, pāk-iʻtiḳād, ṣāfī-fu'ād idi.

**Nergisī-zāde Meḥemmed Efendi[1] {Nergisī}**

el-Mevlā Nergisī-zāde Meḥemmed Efendi. Mezbūr işābe-i ḳużāt-ı Rūmiyye'den Nergisī Aḥmed Efendi'nüñ necl-i necīb-i ercmendi ve ḥāṣıl-ı naḫl-i ʻömr-i berūmendīdür.

**Naẓm** Ḥarīm-i cāmiʻ-i ehl-i maʻārifüñ dā'im
Maḳām-ı pāküñe bir zer-çerāġdur Nergis

Leṭāfet-i āb ü hevā ile reşkīn-sāz-ı meşāhīr-i bilād-ı dünyā şehr-i laṭīf-i cennetāsā olan şehr-i dil-sitān Sarāy-ı Bosna'da sine-i ʻademden dīde-güşā ve miṣāl-i nergis-i şehlā ṣaḥn-ı vücūda revnaḳ-baḫşā olmış idi. Ol diyār-ı celīlü'l-iʻtibārda zīnet-efzā-yı mecālis-i ifāde ve taʻlīm-i ʻulūm u maʻārife āmāde olan

1 Der-kenār: Ve bi'l-cümle mehāsin ü meḥāmidi lā-yüʻad ber-vücūd idi. Ancaḳ rūzgāruñ ʻadem-i müsāʻadesinden nāṣī muḳteżā-yı ẕātını iẓhār itmeyüp gitmişdür. Ḥattā taḥdīṣ-i niʻmet içün kendü dimişdür:

**Beyt** Şimdi ḳadr-i Nergisī-i zārı bilmezler velī
Ṣoñra añlarlar faḳīr-i bī-nevāyı n'idügin

erbāb-ı ʻilm ü esātīẓe pīşgāhlarından münfek olmayup ẓekā-yı Ḫudā-dāḍ ve saʻy-i bī-şümār u ictihād ile mesned-ārā-yı bezm-i istiʻdād olup mānend-i nergis-i raʻnā ḥadīḳa-i iʻtibār-ı enāmda rū-nümā olduḳda şehr-i sarāy-ı dil-güşāda lāne-gīr-i ḳarār-ı iḳāmet olmaḳ hümā-yı himmet-i ṭabʻ-ı **[14[b]]** bālā-pervāzına nisbetle pest olmaġın şāhsār-ı vaṭan-ı aṣlīden mānend-i ʻandelīb-i resīde-per ve semt-i Ḳosṭanṭıniyye'ye pervāz u sefer idüp meşāhīr-i fużalā-yı devlet-i Aḥmed Ḫānī'den fażl ü kemālle mevṣūf ve envāʻ-ı maʻārif ü hüner ile maʻrūf Ḳāf-zāde Fā'iżī ʻAbdü'l-ḥay Efendi merḥūmuñ intisāb-ı bāb-ı şeref-me'āblarıyla ʻizzet-yāb ve naẓar-ı himmet-i bülendleriyle iktisāb-ı feżā'il-i bī-ḥisāb eyledükden ṣoñra ḫıdmetlerinden şeref-i mülāzemetle mümtāz ve iʻtibār-ı kibār-ı ʻaṣr ile ḳarīn-i ʻizz ü imtiyāz olmış idi. İstīlā-yı teng-destī sebebiyle:

**Naẓm** آنکه شیران را کند روبه مزاج
احتیاجست احتیاجست احتیاج [1]

maẓmūnına mā-ṣadaḳ olup ṣabr u arāma ḳudret ve zaḥmet-i māl-i ḫūlyā-yı ṭarīḳ-ı tedrīse ṭabʻ-ı nāzükterīninde taḥammüle miknet olmamaġın meşaḳḳ-ı sevdā-yı ṭarīḳ-ı mevleviyyet ile miḥen-i ṭarīḳ-ı ḳażā sencīde-i fikr-i ṣavāb-intimāʻları olduḳda:

**Naẓm** نه بمنصب بود بلندئ مرد
بلکه منصب بود بلند بمرد [2]

maẓmūnıyla sülūk-i vādī-i ḳażā rāciḥ-i nümūde-i re'y-i iṣābet-nümāsı olmamaġla Ġabele ve Mostar ve Manastır ve Yeñibāzār ve müteʻaddid menāṣıb-ı sitte-i muʻtebereye bi-ḥaseb-i iḳtiżāi'ṭ-ṭarīḳ vāṣıl ve her birinde emṡālinden ziyāde tekrīm ile merāma nā'il olup biñ ḳırḳ dört ḫilālinde pādişāh-ı ʻālī-nijād ḥażretlerine Baġdād Seferi'ne giderken veḳāyiʻ-nüvīs olmış idi. Gegivize ḳurbinde atdan düşdükde bād-ı semūm-ı ecel-i bī-emān ile gülistān-ı ʻömr-i nāzenīni berbād ü perīşān olup ve ḳāmet-i serv-i raʻnāsı üftāde-i ḫāk ve ol ḳaṣaba mezāristānında medfūndur. Zamānesi şuʻarāsından Ḳaraca Aḥmed Efendi bu gūne tārīḫ dimişdür:

**Naẓm** Rūḥ-ı pākine duʻālarla didüm
Nergisī'ye ola raḥmet tārīḫ[3]

ve baʻżı daḫı:

1 "Aslanları tilki mizaçlı yapan ihtiyaçtır, ihtiyaçtır, ihtiyaç."
2 "Kişi makamla yücelmez, aksine makam kişiyle yücelir."
3 نرکسی یه اوله رحمت تاریخ
Tarih mısraının sayı değeri 1045'tir.

**Naẓm** Lafẓen ü ma'nen didüm tārīḫini
Hāy biñ ḳırḳ dörtde göçdi Nergisī[1]

tārīḫin naḳş-ı kitābe-i seng-i mezār itmişdür.

Mevlānā-yı merḳūm ḥarīṣ-i iḳtınā-yı 'ulūm, biżā'a-i 'ilmiyyede ḳadr-i müşterekden vāyedār, vādī-i şi'rde mu'ādil-i aḳrān, cihet-i inşā vü ḥüsn-i edāda muḥayyirü'l-'uḳūl ve pesendīde-i kümmelīn-i fuḥūl idi.

Āṯār-ı celīlesinden *Münşe'āt-ı Mekātīb-i Merġūbe* ve *Ġazavāt-ı Mesleme* ve *Terceme-i Kimyā-yı Sa'ādet* ve *Meşāḳḳu'l-'uşşāḳ* ve *Ġazavāt-ı Murtażā Paşa* ve biri daḫı *Nihālistān* ismiyle müsemmā edā-yı zengīn ve ta'bīr-i dil-nişīn **[15a]** ile ḥikāyāt-ı 'acībe ve veḳāyi'-i ġarībeyi ḥāvī erbāb-ı ma'ārif beyninde merġūb bir āṯār-ı sütūde-üslūbdur ki dībāce-i laṭīfi cennet-mekān ve firdevs-āşiyān merḥūm Sulṭān Murād Ḫān *'aleyhi'r-raḥmeti ve'l-ġufrān* nām-ı nāmīsi ve ol aṣruñ Şeyḫü'l-İslām ve müftī'l-enāmı olan merḥūm Yaḥyā Efendi ḥażretleri ism-i sāmīsiyle mu'anvendür. Ḥaḳḳā ol eṯer-i ḫuceste-şi'ār nādire-i edvār ve ferīde-i ṣadef-i rūzgār olmaġla sezāvār-ı i'tibār ve ilā-hāẕe'l-yevm imżā-yāfte-i iştihārdur ve vādī-i ḫoş-nüvīsīde mānend-i ḫāme-i mu'ciz-raḳam mümtāz ü müsellem olup yāfte-i mākū-yı kilk-i şīrīn-kārī olan kütüb-i celīlü'l-i'tibār çārsū-yı raġbet-i fużalāda girān-ḳādr ü bahādār ve mā-bihi'l-iftiḫārdur.

**Naẓm** Ḥayāt-ı tāze virdi fenn-i ḫaṭṭ u şi'r ü inşāya
Mesīḥāsā Meḥemmed Nergisī-i mu'cize-gūyā

ve sür'at-i taḥrīri mertebe-i taḳrīrden dūrdur. Ḥattā yevmen mine'l-eyyām Sulṭān Bāyezīd Ḫān Cāmi'-i Şerīfi'ne *'Avāmil*'i māşiyen taḥrīre bed' idüp Sulṭān Meḥemmed Cāmi'-i Şerīfi'ne gelince itmām itdügi ṣiḳātdan mervīdür. Ḫuṣūṣā ḳırḳ günde bir *Tefsīr-i Ḳāḍī* taḥrīr itdügi eyyām-ı ḳalīlede bu güne envā'-ı kütüb taḥrīri ḥayret-efzā-yı ḫaṭṭ-nüvīsān-ı tīz-destāndur. Bu birḳaç beyt eş'ār-ı laṭīfelerinden nümūnedārdur:

**Naẓm** Cüvān eyler felek ṭıflı cüvānı pīr-i zāl eyler
'Aceb sırdur hilāli bedr ider bedri hilāl eyler

1 های بیك قرق درتده کوچدی نرکسی
Beyitte şairin vefat tarihi 1044 olarak hem sözlü hem de sayı değeri olarak ifade edilse de tarih mısraının sayı değeri 1044'ten fazladır.

Bedre degül nigāhı cihānuñ hilāledür
Noḳṣānadur naẓarları ṣanma kemāledür

Yaḫ-pāre ile eyledi teskīn-i ḥarāret
Germiyyet ile ḫancer-i dildāra düşenler

Ararken defter-i gülde maḥall-i ʿārız-ı yāri
Ṣabā bir seyrine ḳatdı seḥer evrāḳ-ı gülzārı

**Ḳaba Receb Efendi**[1]

el-Mevlā Receb ibn Maḥmūd Efendi. Mezbūr belde-i Ḳasṭamonı'dan bedīd ve fā'iz-i rütbe-i dāniş ü dīd olduḳda "Ḳaba Receb Efendi" dimekle meşhūr ve baṭāne-i ḳabā-yı iştihārı bu ḥaşv-i ṣaḳīl ile zebān-zed-i cumhūr idi. İşʿāl-i nā'ire-i iştiġāl ile ġılẓet-i ṭabʿını terḳīḳ ve āsyāb-ı saʿy ü ictihādda gendüm-i vücūdın tedḳīḳ itdükde baʿẓ-ı ʿulemādan ser-māye-i istīhāli ḥā'iz ve şeref-i mülāzemete fā'iż olup bi-ḥasebi'r-resm iʿtilā-yı merātib-i medāris iderek ḳırḳ aḳçe medreseden maʿzūl iken biñ on sekiz Recebi'nde Sittī Ḫātūn Medresesi'ne ḫāric elli ile ʿāric olmışlardur. **[15b]** On ṭoḳuz Ramażānı'nda ʿArab Ḫˇāce Efendi yirine Ḥasan Paşa Medresesi ile be-kām, yigirmi üç Ẕi'l-ḳaʿdesi'nde selef-i sālifi yirine Ḫadīce Sulṭān Medresesi ile nā'ilü'l-merām oldılar. Yigirmi beş Rebīʿü'l-evveli'nde Ṣaḥn müderrislerinden Baḥrī-zāde ġarḳa-i baḥr-i maġfiret olduḳda medrese-i maḥlūle bunlara tevcīh olınup seneteyn-i kāmileteyn ol buḳʿa-i baḳīʿada mesned-nişīn-i ifāde olmışlardur baʿdehu yigirmi yedi Rebīʿü'l-evveli'nde Maḥmūd-zāde Efendi yirine Ḫāṣekī Sulṭān müderrisi oldılar. Yigirmi sekiz Muḥarremi'nde tercemesi *Ẕeyl*'de sābıḳ Ḫˇāce Fesād ʿÖmer Efendi yirine Üsküdar ḳażāsı iḥsānıyla taʿẓīm olındılar ve ol eṣnāda Medīne-i Münevvere pāyesin iḥrāz itdiler. Yigirmi ṭoḳuz Ẕi'l-ḥiccesi'nde maʿzūl ve yirlerine tercemesi *Ẕeyl-i ʿAṭāyī*'de meẕkūr Receb-zāde Meḥemmed Efendi mevṣūl olmışdur. Otuz iki Muḥarremi'nde Mışr'dan ʿArab Ḫˇāce yirine Mekke-i Mükerreme ḳażāsına naḳl olınup ḳabūl itmeyen Rıḍvān Efendi yirine ḥükūmet-i beled-i Ḥarām bunlara tefvīż olındı. Sene-i mezbūre Şaʿbān'uñda maʿzūl ve yirleri tercemesi *Ẕeyl*'de müṣebbet Sünbül ʿAlī Efendi'ye

1 Der-kenār: Ṣāḥibü'ẕ-ẕeyl ʿazl ü ḳarārın ẕikr itdükde manṣıbı kime virildügin taḥrīr itmemişdür. Ammā bu faḳīre taʿayyün-i tām ḥāṣıl olmaġla taḥrīr olındı.
Ṣāḥibü'ẕ-ẕeyl Münşī ʿAbdü'l-kerīm Efendi tercemesinde Edrine ḫalefi ẕikr itmemişdür. Bu faḳīr ʿindinde muḥaḳḳaḳ olmaġla taḥrīre cesāret olındı.

tevcīh olınmış idi. Sene-i mezbūre evāḫirinde baʿż-ı ʿavā'iḳ ḥasebiyle ʿazl ü ḳarār iḫtiyār itdüklerinde ol manṣıb-ı celīlü'l-ḳadr Minḳārī ʿÖmer Efendi'ye tevcīh olınmışdur. Otuz üç Ramażānı'nda ẕikri ātī Çivi-zāde Efendi yirine Burusa ḥükūmeti ile tekrīm olınduḳdan ṣoñra otuz beş Muḥarremi'nde Edrine ḳāḍīsi olan Münşī ʿAbdü'l-kerīm Efendi şehr-i mezbūrda Muṭahhar Efendi maḥlūlinden Ġalaṭa ḳażāsına naḳl olınduḳda ṣāḥibü't-terceme daḫı Edrine'ye naḳl olınup yirleri Nevālī-zāde Efendi'ye ṣadaḳa vü iḥsān olınmış idi. Sene-i mezbūre Şevvāli'nde maʿzūl ve yirlerine Aḫī-zāde Maḥmūd Efendi mevṣūl oldılar. Otuz ṭoḳuz Ẕi'l-ḳaʿdesi'nde ẕikri cāyī Mollā Aḥmed-zāde Nūḥ Efendi yirine ḥākim-i Dārü's-salṭana oldılar. Ḳırḳ Ẕi'l-ḳaʿdesi'nde maʿzūl ve yirlerine Ḳara Mūsā Efendi mevṣūl oldılar.

Nefy-i Ṣāḥibü't-terceme

Baʿdehu ḳırḳ dört Rebīʿü'l-evveli'nde arpalıġı olan Ḳaraferye'den dādḫᵛāhān-ı rikāb-ı saʿādet-i intisāba te'yīdin refʿ-i ruḳʿa-i iştikā itmegin taṣḥīḥ-i daʿvā ve tercīh-i cānib-ı ṣıdḳ-ı müddeʿādan muḳaddem ṣāḥibü't-terceme Saḳız'a nefy ü iclā ile maẓhar-ı ḫiṭāb-ı tera'l-ʿaceb olınduḳdan ṣoñra **[16ᵃ]** nā'ib iḥżār olınup berā'et-i ẕimmeti āşkār olmışken ṣadreyn-i bedreyn sābıḳu't-terceme Ḫᵛāce-zāde ʿAbdu'llāh Efendi ile ẕikri ātī Nūḥ Efendi ḫilāf-gīrlikleriyle ıṭlāḳı bir buçuḳ sene hā'ile olınup ḳırḳ beş Şaʿbānı'nda ʿafv olınup Dārü's-salṭana teveccüh ü duḫūl ve maḳarr-ı saʿādetlerine nüzūl eylemişlerdür. Ḳırḳ altı Cumāde'l-āḫiresi'nüñ yigirmi birinci Ḫamīs güninde:

**Naẓm** Çün gördi rūzgār ile āḫir bulur fenā
Gül cāmesini itdi ġamından ḳabā ṣabā

Maẓmūnıyla rū-gerdān-ı ʿālem-i fānī ve dīde-dūz-ı naʿīm-i cāvidānī oldı. Ḥażret-i Eyyūb civārında defīn-i zīr-i zemīndür.

Mevlānā-yı merḳūm ḥilye-i nezāhetle mevṣūm, ʿafīf ü ġayūr, sāḥa-i mekārihden dūr, dervīş-nihād, pāk-iʿtiḳād ādem idi.

Ḥikāye

Mervīdür ki ṣāḥibü't-tercemenüñ bir maḫdūm-ı dil-bendi ki mā-ṣadaḳ-ı ḳıṭʿa-i Ḥāletī idi:

**Ḳıṭ'a** Gonce-i güldür deheni gūyiyā
Gonce-i zanbaḳ gibidür her benān

Ḥaḳ bu ki dünyāda görilmiş degül
Böyle eli aġzına uyar cüvān

Velvele-endāz-ı cihān olduġı nedīm-i ḫāṣṣü'l-ḫās ve muṣāḥibān-ı bā-iḫtiṣāṣ-ı pādişāhīden biri vāsıtasıyla ḳar'-ı sem'-i ḥażret-i salṭanat-penāhī itdükde mülāzım-ı rikāb-ı hümāyūn olan nüdemāya ḫiṭāb-ı müsteṭāb buyurup " Āyā ol maḫdūm-ı meh-rūyı görsek ma'kūl degil midür?"

**Naẓm** Bināgūşın peyāmın işidüp dā'im ṣadeflerden
Ḳulaḳdan aña 'āşıḳ olmaduḳ gevher mi ḳalmışdur

su'āl buyurduḳlarında maḥremān u muḳarribān daḫı "Ġāyet ma'kūl pādişāhum." diyü taḥsīn-engīz ve mizāc-gīrāne mizāḥ u müdāhanelerle tecvīzden ṣoñra fi'l-ḥāl iḥżārı içün işāret buyurduḳlarında muṭālebe-i maḫdūm içün ṭaraf-ı şehriyārīden vālid-i mācidine ḫāṣekī gelüp mā-cerādan ḫaberdār olduḳda bī-çāre Receb Efendi bu ḥādiṣe-i 'acībeden perişānü'l-ḥāl ve bu varṭa-i hevlnākini def'e beẕl-i naḳdīne-i iḳtidār idüp fi'l-ḥāl Şeyḫü'l-İslām-ı vaḳt Yaḥyā Efendi merḥūma keşf-i rāz ve āġāz-ı niyāz idüp hezār 'acz ü inkisārla def'-i müdde'ā-yı maḫdūmı recā eyledi. Anlar daḫı diyāneten ve mürüvveten def' içün tedbīre taṣaddī buyurup "Bir münāsib 'örf ve üst ilbās idüp irsāl itseñ me'mūldür ki aḫẕ u ibḳāya māni' ola." dimişler. Fi'l-vāḳi' vālid-i maḫdūm bu re'y-i rezīnle 'amel idüp maḫdūmın ol hey'et-i 'örfiyye ile dāder-i dādger dergāh-ı re'fet destgāhına **[16b]** irsāl eyledi. Pertev-endāz-ı meclis-i sulṭān-ı keẕīrü'n-nevāl olduḳda ﴿تَبَارَكَ اللَّهُ أَحْسَنُ الْخَالِقِينَ﴾[1] dimişler ve ol maḫdūm-ı gül-çehre bu hey'et-i ġarīb ü heykel-i mehīb içre gelmesi sebebiyle ruḫṣat-yāfte-i mürāca'at olduḳda ol ān bir medrese virilmesi bābında ḫaṭṭ-ı şerīf iḥsān olınup Cānbāziyye Medresesi ile maẓhar-ı ikrām-ı pādişāhī şerefini iḥrāz ile daḫı mümtāzü'l-aḳrān olmışdur:

**Naẓm** Ṣāḥib-i medrese cem'iyyet-i yārān eyler
Dört güni haftada begler gibi dīvān eyler

1 Kur'ân-ı Kerîm, Mü'minûn Sûresi, 23/14, "Yapıp yaratanların en güzeli olan Allah pek yücedir."

## Ḳara Mūsā Efendi [1]

el-Mevlā Ḳara Mūsā Efendi ibn Zekeriyyā. Vilāyet-i Ḳaraman'da Ḳonya'dan ẓāhir ve "Ḳara Mūsā" dimekle ma'lūm-ı ekābir ü aṣāġir olmış idi. İ'dād-ı muḳāddimāt-ı 'ulūm ve taḥṣīl-i netīce-i manṭūḳ u mefhūm idüp 'ulemā-yı 'iẓām mecālisinde idāre-i kü'ūs-ı kelām itdükde Şeyḫü'l-İslām Ḫˇāce-zāde Çelebi Müftī ḥażretlerinden mülāzemetle vāsıl-ı kām ve evvelīn-i ḳademe-i merātib-i āmāl ile bülend-maḳām olup ḳırḳ [aḳçe] medreseden ma'zūl olduḳdan ṣoñra on ṭoḳuz Ramażānı'nda 'Arab-zāde rebībi yirine Fetḥiyye Sulṭānı'na ḫāric ile āric olmışdur. Yigirmi Recebi'nde Menteş-zāde yirine Burusa'da Ḫudāvendigār müderrisi oldılar. Yigirmi iki Muḥarremi'nde Ḳara Mu'īd yirine Ḳalender-ḫāne Medresesi'nde lāne-gīr-i ifāde oldılar. Sene-i meẕkūre Ẕi'l-ḥiccesi'nde Mü'eẕẕin-zāde yirine Ṣaḥn'a geldiler. Yigirmi dört Muḥarremi'nde Muṭahhar Efendi yirine Ḫāṣekī Sulṭān müderrisi oldılar. Sene-i mezbūre Ẕi'l-ḳa'desi'nde Ḳāf-zāde maḫdūmı yirine Üsküdar Vālidesi Medresesi'ne terfī' olındılar. Yigirmi beş Ẕi'l-ḥiccesi'nde selef-i pür-şerefi yirine Sulṭān Selīm-i Ḳadīm Medresesi ile ta'ẓīm olındı. Yigirmi yedi Recebü'l-mücerrebinde selef-i sālifi Muṭahhar Efendi yirine Süleymāniyye medārisinüñ biriyle tekmīl-i merātib ile tekrīm olındı. Yigirmi sekiz Recebi'nde tercemesi *Ẕeyl-i 'Aṭāyī*'de sābıḳ Ṭaş Çelebi yirine Ḥasan Beg-zāde Yeñişehr manṣıbın ḳabūl itmedükde sene-i mezbūre Ṣa'bānı'nda Alaşonya ilḥāḳıyla bunlara iḥsān olındı. Ḥattā mervīdür ki ḳużāt-ı zamāne ilḥāḳa rāzī olmayup **[17ª]** "'Umūmen arpalıḳlar ve ilḥāḳlar mülāzemetde olan ḳużāt efendilere virilsün." diyü Sulṭān Meḥemmed Ḫān Cāmi'-i Şerīfi'nde ictimā' idüp bir hafta ictimā'ları mümted olup 'askere daḫı sirāyet ve bir fitneye bidāyet iḫtimāliyle bir gice aġa ḳavliyle beş altı nefer ādemi aḫẕ u ḥabs ve irtesi nefy-i beled itmekle cem'iyyetleri perīşān ve kendüleri maẓhar-ı ḫaybet ü ḫüsrān oldılar ba'dehu yigirmi ṭoḳuz Rebī'ü'l-āḫiri'nde Selanik ḳāḍīsi Fā'iżī Efendi Şām-ı şeref-encāma naḳl olınduḳda yirlerine ṣāḥibü't-terceme naḳl olınup yirleri Kātib-zāde Maḥmūd Efendi'ye ṣadaḳa buyrulmışdur. Sene-i mezbūre Ẕi'l-ḥiccesi'nde ma'zūl ve yirlerine Kefeli Ḥüseyn Efendi mevṣūl oldı. Otuz bir Ramażānı'nda Mışr-ı Ḳāhire ḳażāsıyla mu'azzez oldılar. Otuz iki Ṣa'bānında ma'zūl ve yirlerine 'Abdu'llāh Efendi mevṣūl oldılar. Otuz altı

1 Der-kenār: Ḳāf-zāde maḫdūmı tercemesinde ṣāḥib-i Ẕeyl-i 'Aṭāyī taḥrīr ider ki Şām'a naḳl olınduḳdan ṣoñra İstanbul'a geldükde manṣıb-ı mezbūr Nevālī-zāde Sa'dī Efendi'ye tevcīh olınup bunlar 'azl ü ḳarār iḫtiyār eylediler.

Ẕi'l-ḳa'desi'nde Aḫī-zāde Maḥmūd Efendi yirine Edrine ḳāḍīsī olup otuz sekiz evā'ilinde ma'zūl ve yirlerine Ḳara Çelebi-zāde 'Azīz Efendi mevṣūl oldılar. Otuz ṭoḳuz Ẕi'l-ḳa'desi'nde müzāḥimi olan Ḳaba Receb Efendi ḥākim-i Dārü's-salṭana olduḳlarında bunlar İstanbul pāyesi ve Mudurnı arpalıġıyla taṭyīb olındı. Ḳırḳ Ẕi'l-ḳa'desi'nde tercemesi sābıḳ Receb Efendi yirine ḥākim-i Dārü's-salṭana oldılar. Ḳırḳ bir Şevvāli'nde Mar'aş arpalıġıyla ma'zūl ve tercemesi cāyī Çivi-zāde Şeyḫ Meḥemmed Efendi mevṣūl oldılar. Ḳırḳ sekiz Ẕi'l-ḳa'desi'nde şirāze-bend-i defter-i ṣavāb u günāh ve üftāde-i ḫāk-i siyāh oldı.

Mevlānā-yı mersūm muḳtebis-i envār-ı 'ulūm, mütedeyyin [ü] müteşerri', müteṣallib ü müteverri' ādem idi.

Ḥikāye

Menḳūldür ki leylen mine'l-leyālī pādişāh-ı enām ḫānesi bābını ḳar' idüp ḫaberdār olduḳda kendü ḳapuyı açup pādişāh ḥażretleri çīn-i cebīn ile "Ḥarem ḳapusı ḳanġı cānibdedür?" diyü su'āl buyurdılar. Ṣāḥibü't-terceme kemāl-i diyānetinden şevket-i pādişāhīden tela'ṣüm itmeyüp "Pādişāhum! Ḥarem ḳapusı size beyān olınmaz." dimişdür. "Elbette söyle." diyü cebr ü taḫvīf buyurduḳda "Pādişāhum! Bu ḫuṣūṣ sā'ire ḳıyās olınmaz. Emr Allāh'uñ, her ne olmalı ise olsun! Ḥarem cānibi size tecvīz olınmaz." didüklerinde pādişāh ḥażretleri daḫı inṣāf **[17[b]]** buyurup "Ḫoş imdi Ḳara Türk." diyüp rücū' buyurup bu fi'li istiḥsān buyurmışlardur.

**Ser-bendī-zāde Şeyḫī Efendi [Ḳāḍī-zāde Şeyḫī] [Aḥmed]**

el-Mevlā Ḳāḍī-zāde Şeyḫī Aḥmed Efendi. Ṭabaḳa-i Murād Ḫān-ı Ṣāliṣ'de tercemesi mürūr iden Şeyḫü'l-İslām ve müftī'l-enām Ḳāḍī-zāde Şemsü'd-dīn Aḥmed Efendi ḥażretlerinüñ aḥfādından "Ḳāḍī-zāde Şeyḫī" 'unvānıyla meşhūr ve faẓl-ı mümeyyizi bu mertebeye maḳṣūrdur. Taḥṣīl-i 'ilm ü mā'rifet ve dil-i deryā-nişānın ẓarf-ı le'ālī-i żerāfet ü leṭā'if eyleyüp 'ulemānuñ birinden mülāzım ve semt-i tedrīse 'āzim olmış idi. Ḳaṭ'-ı menāzil ve ṭayy-ı merāḥil iderek ḳırḳ aḳçe medreseden ma'zūl olduḳdan ṣoñra on altı Ṣaferi'nde Serçe Ḥüseyn Efendi yirine Ḳılıç 'Alī Paşa Medresesi'ne ḫāric ile 'āric olmışdur. On sekiz Rebī'ü'l-evveli'nde selefi yirine 'Alī Paşa-yı 'Atīḳ Medresesi'ne ḥaḳīḳ oldılar. Yigirmi iki Rebī'ü'l-āḫiri'nde Baḥrī-zāde yirine Pīrī Paşa Medresesi'nden revnaḳ-baḫşā oldılar. Sene-i mezbūre Ramażānı'nda Nevālī-zāde 'Aṭāyī Efendi

yirine Murād Paşa-yı Cedīd Medresesi ile sürūrların tecdīd eylemişlerdür. Yigirmi beş Cumāde'l-ūlāsı'nda Arpacı-zāde yirine Ṣaḥn müderrisi oldılar. Yigirmi yedi Recebi'nde Ḳāsım Efendi yirine Edrine Sulṭān Bāyezīdi'ne [müderris] oldılar. Yigirmi sekiz Muḥarremi'nde tercemesi *Ẕeyl*'de meẕkūr Zekeriyyā-zāde Şeyḫī Efendi yirine Filibe ḳāḍīsi oldılar. Yigirmi ṭoḳuz Şa'bānı'nda ma'zūl ve yirlerine Bülbül-zāde Efendi mevṣūl oldılar. Otuz dört Ṣaferi'nde İzmir ḳażāsı ḥükūmeti tefvīż olındı. Otuz sekiz Şevvāli'nde Ketḫudā Muṣṭafā Efendi'nüñ maḫdūm-ı kihteri Maḥmūd Efendi yirine Selanik ḳażāsı iḥsān olındı. Otuz ṭoḳuz Recebi'nde 'azl ve 'avdet olınduḳda yirlerine ḫalef-i sābıḳı Ḳāsım Efendi maẓhar-ı şefḳat oldılar. Ḳırḳ üç ḫilālinde Velī-zāde Efendi yirine Şām-ı cennet-meşām ḳażāsıyla ikrām olındı. Ḳırḳ dört ḫilālinde ma'zūl ve yirlerine tercemesi sābıḳ Manṭıḳī Aḥmed Efendi mevṣūl olmışlardur ba'dehu Sa'dī-zāde Efendi yirine Ḳuds-i Şerīf ḳażāsıyla teşrīf olınup ḳırḳ sekiz ḥudūdında ma'zūl ve yirlerine Martolos-zāde mevṣūl olduḳdan ṣoñra sene-i mezbūre ḫilālinde 'āzim-i **[18[a]]** nüzhetgāh-ı firdevs-i berīn ve Emīr-i Buḫārī civārında defīn-i zīr-i zemīn olmışdur.

Mevlānā-yı merḳūm dāḫil-i 'idād-ı maḫādīm-i Rūm, 'ilm ü fażlda ḳadr-i müşterek ile ma'lūm ādem idi.

**Velī-zāde Efendi ['Abdu'r-raḥmān]**

el-Mevlā 'Abdu'r-raḥmān bin Velī ibn el-Ḥāc Meḥemmed. Mezbūr "Velī-zāde" dimekle mersūm ve kemāl-i mekārim-i ḫiṣāl ile meşhūr u ma'lūmdur. Ṭarīḳ-ı tevfīḳ-refīḳ-ı 'ilme güẕer ve ol rāh-ı sa'ādet-encāma sefer ḳılup ḳırḳdan ma'zūl olduḳdan ṣoñra biñ yigirmi altı Rebī'ü'l-evveli'nde Monlā Aḥmed-zāde Seyyid Meḥemmed Efendi yirine Mesīḥ Paşa ḫāricine 'āric olmışlardur. Yigirmi sekiz Recebi'nde Ḥasan Ketḫudā-zāde yirine Ḥaydar Paşa Medresesi'ne revnaḳ-baḫşā oldılar. Yigirmi ṭoḳuz Ẕi'l-ḥiccesi'nde Maḥmūd Paşa Medresesi ile be-kām olup otuz iki Muḥarremi'nde Baba Ḫalīl-zāde yirine Şāh Sulṭān Medresesi ile ikrām olındılar.

Vaḳ'a

Sene-i mezbūre Şa'bānı'nda Vezīr-i A'ẓam Mere Ḥüseyn Paşa fuḳarāyı ḳużātdan bir dād-ḫᵛāhı eṣnā-yı ġażabda ta'zīr ile taḥḳīr itdükde miyān-ı 'ulemāda ġayret-i benī nev'iyyet ẓuhūr ve yir yir 'aḳd-i meclis-i güft ü gū ṣudūr

idüp muḳaddemā vālī-i Mıṣr iken kendüden ṣādır olan kelime-i küfri ve el-ān ḥıfẓ-ı cāhı içün beytü'l-māl-i Müslimīni telef ü serefi ḳīl ü ḳāl ile şu'belendükde ṭā'ife-i sipāh ol gürūh-ı ḫayr-ḫˇāha iltiḥāḳ idüp Cāmi'-i Sulṭān Meḥemmed Ḫānī'de cem' ve içlerinden Anaṭolı'dan ma'zūl Baḥṣī Efendi'ye tesvīd-i ṣūret-i fetvā ve ḫˇāh u nā-ḫˇāh Şeyḫü'l-İslām-ı vaḳt Yaḥyā Efendi ḥażretlerinüñ ḥużūrın recā eylediler. Şeyḫü'l-İslām ḥażretleri pertev-endāz-ı meclis-i cem'iyyet ve gūşe-gīr-i miḥrāb-ı şerī'at olduḳlarında müdde'āyı iḫbār ve cevābından istifsār idicek cenāb-ı ḥażret-i şeyḫü'l-İslām "Mādām ki fer'-i ḫātem-i Süleymānī anuñ ḥırz-ı cānıdur, bu su'āle cevāba iḳdām reviş-i 'aḳldan mehcūr belki semt-i selāmdan dūrdur. Ḫuṣūṣ-ı mezbūrı ḥużūr-ı hümāyūna i'lām ve mühr-i şerīf ile āḫarı teşrīfe iḳdām olınup ba'de ḥuṣūli'l-murād 'alā-ḥasebi'ş-şer' ḳaṭ'-ı nizā' u cidāl olmaḳ münāsibdür." diyü miḥrāb-ı cāmi'den ḳıyām ve semt-i maḳarr-ı şehriyārīye imāle-i licām eylediler. Aġaḳapusı'na ilticā iden Mere Ḥüseyn Paşa şāh-rāhda i'dād itdügi erbāb-ı fesād-dāmene üftāde ve ol meclise bi'ż-żārūre pā-nihāde olduḳda ṣadreyn Bustān-zāde Yaḥyā Efendi ile Aḫī-zāde Ḥüseyn Efendi daḫı anda **[18b]** bulınmaġla cāmi'de olan 'ulemā ve sipāḥ Aġaḳapusı cem'iyyetinden āgāh olmış iken ḳabīl-i maġribe degin ḥabl-i ḫıṣām ḳābil-i infiṣām olmayıcaḳ beri cānibinden Ḥüseyn Efendi tedbīriyle Yeñiçeri Aġası Muṣṭafā Aġa müsellaḥ neferāt ile irsāl olınduḳda ḳable'l-vuṣūl ḫaberdār olanlar birer bahāne ile def'-i meclis-i cem'iyyet itdükde bāḳīleri ba'de ṣalāti'l-maġrib aġa ḳavliyle perīşān ve maẓhar-ı ḫaybet ü ḥırmān olmışlardur. Ba'de'l-lüteyyā ve'lletī bā'iṣ-i cem'iyyet olanlara tertīb-i cezā elyaḳ u aḥrā görilüp mevālīden Baḥṣī Efendi Isparta'ya ve Şerīf Efendi ve Ḥasan Efendi Burusa'ya ve Mekke'den ma'zūl 'Alī Efendi-zāde 'Abdu'llāh Efendi Amāsiyye'ye iclā vü taġrīb, müderrisīnden daḫı Vefā müderrisi 'Abdü'l-'azīz Efendi, Burusa'da Orḫan Medresesi'ne ve Ṣaḥn müderrisi Seyyid Meḥemmed Efendi, Ṣire'de Monla 'Arab Medresesi'ne ve Murād Paşa müderrisi 'Azīz Efendi, Ḳaraḥiṣār Medresesi'ne ve Nişāncı müderrisi Es'ad Efendi, Anḳara medārisinüñ birine ve ṣāḥibü't-terceme daḫı Kütāhiyye'de Germiyanoġlı Medresesi'ne naḳl ile taġrīb olınduḳlarında bunlaruñ yirine Rüstem Paşa müderrisi Maḥmūd Efendi gelmiş idi. Sene-i mezbūre Ẕi'l-ḳa'desi'nde vāḳi' cülūs-ı hümāyūn-ı Murād Ḫānī'de 'afv olınduḳda sene-i mezbūre Ẕi'l-ḥiccesi'nde seksen aḳçe ile müteḳā'id Maḥmūd Efendi yirine Ṣaḥn müderrisi oldılar. Otuz dört Cumāde'l-āḫiresi'nde sābıḳu'ẕ-ẕikr

Ḥasan Ketḫudā-zāde Ḥasan Efendi yirine Sinān Paşa Dārü'l-ḥadīşi'ne terfi' olındı. Otuz beş Recebi'nde ātī'ẕ-ẕikr Āvāre-zāde Muṣṭafā Efendi yirine Ḥażret-i Eyyūb Medresesi ile tevḳī' olındı. Otuz sekiz Şevvāli'nde tercemesi *Ẕeyl*'de mār 'Abdu'r-raḥmān Emīri yirine Süleymāniyye medārisinüñ biriyle tekmīl-i medāris itdiler. Otuz ṭoḳuz Ramażānı'nda tercemesi *Ẕeyl*'de mār Manav Ḫalīl Efendi maḥlūlinden Yeñişehr ḳażāsıyla be-kām olmışlardur. Ḳırḳ Ẕi'l-ḥiccesi'nde ma'zūl ve yirlerine selef-i sālifi Ḥasan Ketḫudā-zāde Efendi ḫayr-ı ḫalef oldı. Ḳırḳ üç Muḥarremi'nde ātī't-terceme Ḳara Şükru'llāh Efendi yirine Mekke-i Mükerreme ḳażāsıyla tekrīm olınmış iken sene-i mezbūre Rebī'ü'l-āḫiri'nüñ on ṭoḳuzıncı güni Şām ḳāḍīsi Seyfī-zāde **[19a]** Efendi ile mübādele-i manṣıb itdiler ba'dehu ḳırḳ altı evā'ilinde tercemesi ātī 'Īsā Efendi yirine Burusa ḥükūmetiyle ser-efrāz oldılar. Ḳırḳ yedide 'azl ve yirlerine ātī'ẕ-ẕikr Fenārī-zāde Şāh Efendi naṣb olındı ba'dehu ḳırḳ sekiz ḫilālinde enfās-ı ma'dūde-i ḥayātı tamām olup dārü'l-ḫuld-i berīne ḫırām itdiler. Sulṭān Meḥemmed Cāmi'-i Şerīfi ḳurbinde Boyacılarḳapusı civārında medfūnlardur.

Mevlānā-yı sābıḳu'l-beyān ḳadr-i müşterekden vāyedār-ı 'ilm ü 'irfān, ḥüsnü's-sülūk, be-ḫuṣūṣ ḥükūmetī pesendīde-i mülūk, muḥteşem ü vecīh ve beyne'l-aḳrān nebīh ādem idi.

**Manṭıḳī Aḥmed Efendi {Manṭıḳī}**

el-Mevlā Aḥmed el-Manṭıḳī ibnü'l-monlā Zeynü'd-dīn el-'Acemī el-Naḫcivānī. Biñ üç tārīḫinde māh-tāb-ı vücūdı şehr-i Şām'dan lem'a-nümā-yı ṣubḥ-ı ẓuhūr olup pā-nihāde-i rütbe-i 'aḳl-ı bi'l-meleke olduḳda Mollā Şeref-i Dımışḳī'den kesb-i muḳaddimāt-ı 'ulūma şürū' ve vāṣıl-ı netā'ic-i uṣūl ü fürū' olduḳdan ṣoñra Ṣāliḥiyye-i Şām'da vāḳi' Selīmiyye müderrisi 'Abdu'r-raḥmān-ı 'İmādī ma'zūl ve yirine ṣāḥibü't-terceme mevṣūl olup biñ yigirmi beşde yine seleflerine i'āde olınduḳda mezbūr ġayretinden terk-i dār u diyār ve Ḥalebü'ş-şehbāya irtiḥāl idüp ol şehr-i dil-güşāda serdār-ı ekrem Öküz Meḥemmed Paşa ile cem' ü ṣoḥbet ve himmet-i bī-endāzesiyle yine selefi üzerinden medrese-i mezbūreye 'avdet itmişlerdür. Bir müddet bu minvāl üzere evḳāt-güẕār olduḳdan ṣoñra biñ yigirmi sekizde Ḥaleb ḳaḍīsi Münşī 'Abdü'l-kerīm Efendi ma'zūl olduḳda āmāl-i mutaṣavviresi netīce-peẕīr-i ḥuṣūl olmasıçün anlarla reh-gīrā-yı cānib-i maḳarr-ı salṭanat olmaḳ ḳażiyyesi naẓarında müvecceh belki fikr-i daḳīḳa-dānında emr-i

bedīhī gibi nümāyān olmaġın mezbūr ile dāḫil-i şehr-i İstanbul ve mecālis-i kibār u fużalāya duḫūl ve birinden mülāzemetle mümtāz ü be-nām ve nā'ilü'l-merām olduḳdan ṣoñra yigirmi ṭoḳuz Cumāde'l-ūlāsı'nda Ṣalbaş Ḥasan Efendi yirine Edrine'de Çuḳacı Ḥācī Medresesi'ne ḫāric ile 'āric oldılar. Otuz Ṣa'bānı'nda Es'ad Efendi yirine Ḫusrev Ketḫudā müderrisi oldılar. Otuz dörtde 'Ömer Efendi yirine İbrāhīm Paşa-yı 'Atīḳ Medresesi iḥsān olındı. Otuz sekiz ḥudūdında Edrineḳapusı ḳurbinde Mihrümāh Medresesi ile **[19[b]]** tekrīm, otuz ṭoḳuz Ramażānı'nda Bustānī Meḥemmed Efendi yirine iḥdā'l-medārisi'ṣ-Ṣemānī ile ta'ẓīm olındı. Ḳırḳ Ẕi'l-ḥiccesi'nde Ḫaṭṭāṭ Şeyḫī Efendi yirine Sulṭān Selīm-i Ḳadīm Medresesi ile ziyāde 'izz ü temkīn olındılar. Ḳırḳ iki Ramażānı'nda Dāmād-zāde yirine Süleymāniyye Medresesi ile tekmīl-i merātib itdükden ṣoñra ḳırḳ dört ḥudūdında Bahāyī Efendi yirine Ḥaleb ḳāḍīsi olmışlardur.

## Sebeb-i Ḳatl[1]

Sene-i mezbūre ḥudūdında Ḳāḍī-zāde Şeyḫī Aḥmed Efendi yirine Şām-ı cennet-meşāma naḳl olındılar. Kemāl-i istiḳāmet ile ḥükūmet ve işā'a-i eşi'a-i mehābet ü nebāhet üzere iken ol eṣnāda Şām vālīsi muṣāḥib-i şehriyārī Silaḥdār Muṣṭafā Paşa mütesellimi ḫod-rāy ve tünd-ḫūy ve cabbār "Çiftelerli 'Oṣmān Aġa" dimekle ma'rūf ḥīlekār-ı mücerred hevāsına tābi' olmayup belki īḳā'-i meẓālime māni' olmaġla beynehümāda münāfere ve şiḳāḳ vāḳi' olmış idi. Binā'en 'aleyh Revān fetḥinde donanma emri geldükde ṣāḥibü't-terceme ḳāḍī efendi Ṣāliḥiyye'de bulunmaġla donanma ḫuṣūsında tehāvün itdüginden ma'āda erkān-ı devlet-i 'aliyyeye iṭāle ider. "Ḫuṣūṣā ḫıdmetinde olduġımuz nedīm-i şehriyārī paşa ḥażretleri her bār lisānından sālim degildür." diyü 'arż u i'lām itdükde paşa-yı müşārün ileyh daḫı pāye-i serīr-i şehenşāhīye 'arż u izālesini taṣvīb idicek çoḳ geçmedin 'azlle mücāzātdan başḳa Mıṣr vālīsi olan Ṣarı Ḥüseyn Paşa'ya izālesi bābında fermān ṣādır olmaġın ḳırḳ beş Cumāde'l-āḫiresi'nde Şām'a ḳarīb varduḳda mezbūrı diyār-ı 'ademe gönderdi. Cemī'-i mā-meleki beytü'l-māl içün aḫẕ olınmışdur. Ḥattā tercemesi sābıḳ Ḫ̌āce-zāde 'Abdu'llāh Efendi'nüñ Şām'a duḫūli bu eṣnāya müṣādif olup tafṣīl-i ḥāle muṭṭali' olduḳda:

1 Der-kenār: Teẕkire-i Rużā ṣāḥibi mezbūrı maṣlūb diyü yazmış, İsḥāḳ-zāde Ẓuhūrī Efendi hāmiş-i kitāba ṣalb olınması rivāyetinde ḥaṭā itmişdür. Kendü boynında olan ṣāl-i Keşmīrīsi ile rūḥı izāle olınmışdur diyü taḥrīr itmişlerdür. el-Uhdetu 'ale'r-rāvī.

[Der-kenār اوّله:]

أخر[1] لسانك أن تقول فتبتلى
إنّ البلاء موكّل بالمنطق[2]

naẓmın īrād ile fī'l-cümle iṭāle-i lisānını iş'ār eylemişdür.

Mevlānā-yı merḳūm cāmi'-i eştāt-ı 'ulūm, mecmū'-ı ma'lūmātuñ eri, 'arā'is-i efkāruñ şevheri, deryā-yı ṭab'ı gevher-niṡār-ı manẓūm u menşūr, ḫoş-ṣoḥbetlikle meşhūr, tevārīḫ ü muḥāḍarātda müstaḥżır-ı nevādir, kelimātında mübālaġātı vāfir, leṭā'ifi ṭarab-efzā ve nuḳl-i meclis-i yārān-ı safādur.

Āṡārından Manṭıḳī maḫlaṣı ile eş'ār-ı Türkiyye'si ve ḳaṣā'īd-i **[20ª]** 'Arabiyye'si vardur.

Mervīdür ki ḳatl olınduḳlarında bu iki beyt-i müsveddesi ceyblerinde bulınmışdur:

**Naẓm**

'İnānın çeşm-i giryān aldı dest-i iḫtiyārumdan
Ṣavulsun bañā seng-i rāh olanlar reh-güẕārumdan

Ya dest-āvīz-i miḥnetle gelür yā tuḥfe-i ġamla
Uṣandum ḥāṣılı āmed-şüd-i leyl ü nehārumdan

Eş'ār-ı 'Arabiyye'lerinden maḥalle münāsib bu ḳıṭ'a taḥrīr olınmışdur:

**Şi'r**

سقط الرياضَ دموعُ عيني الجارية
فبدت تراجمها عيون باكية

وسرت لأغصان الورود فأصبحت
أكمامها منها قلوبا واهية

دمعي تبدّل بالشرار وكيف لا
وجحيم قلبي فيه نار حامية

ماذا عليّ من الجحيم ولم تزل
نار المحبة في وجودي باقية

1 أحزن، كذا في نسخة المؤلّف
2 "Söyleyip de sonrasında sıkıntıya girmekten dilini koru. Bela kişinin diline göredir."

يا ساحة لما بدا سلطانهم
ملك القلوب من الأنام كما هيه

تلوي غصون قدودهم أيدي الصبا
وقلوبهم مثل الحجارة قاسية

لم يبق لي ثمن يقاوم وصلكم
إلّا المحبّة والمحبّة غالية

الجسم ذاب من الجفا والقلب رهـ
ـنٌ عندكم والروح منّي عارية

منّوا عليّ بنظرة فوحقها
قسما بمن يحيى النفوس الفانية

لو مرّ بي ميتا نسيم دياركم
سَرَت الحياة إلى عظامي البالية[1]

Ve bi'l-cümle her vādīde mertebe-i kemāle resīd kāmil-i bī-naẓīr vücūd idi.

**'Uşşāḳī-zāde 'Abdü'l-'azīz Efendi**

el-Mevlā 'Abdü'l-'azīz ibnü'ş-Şeyḫ Ḥüsāmü'd-dīn el-'Uşşāḳī. Ḳıdve-i evliyā-yı 'iẓām, 'umde-i aṣfiyā-yı kirām, ḳuṭbü'l-aḳṭāb, maẓhar-ı tecelliyāt-ı Rabbü'l-erbāb, maṭraḥ-ı envār-ı kerāmet, matmaḥ-ı enẓār-ı sa'ādet, mehbiṭ-i envār-ı mülk-i bāḳī, Ḥüsāmü'l-mille ve'd-dīn el-'Uşşāḳī ḫıdmetlerinüñ maḫdūm-ı ṣānī-i feżā'il-perveri ve bu faḳīrüñ 'amm-ı vālid-i ḥaḳā'iḳ-güsteridür. *Ẕeyl-i 'Aṭāyī*'de menāḳıb-ı şeyḫ-i merḳūm-ı bāhirü'l-kerāmet mestūr-ı perde-i zuhūl ü ġaflet olup ve 'azīz-i müşārün ileyhüñ ferā'id-i menāḳıb-ı celīle ve evṣāf-ı cemīleleri vālid ü a'māmımuz vesāṭetiyle enbān-ı sāmi'a olmaġla ḫurşīd-i iştihār-ı

1 "Akan göz yaşlarım bahçeleri suladı, onlar da ağlayan gözlere döndü. Gül dalları için yürüdüm, onların yığınları da hüzünlü kalplere döndü. Yaşlarım oluk oluk akar, nasıl olur da kalbimdeki cehennem kızgın ateştir? Yakıcı cehenneme ne yapabilirim, aşkın ateşi hala benliğimde kor haldeyken? Ey saltanatı parıldayanların efendisi, ey yaratılmışların gönlünün sultanı. Saba rüzgarının elleri yanaklarının dallarını büker, kalpleri ise kaskatı taş gibidir. size kavuşmak için hiçbir değerim kalmadı sevgiden başka, zira muhabbet çok kıymetlidir! Cisim ezadan eridi, kalp sizin rehininiz oldu, ruh ise ayrı düştü. Bana bir bakış bahşet, onun hakkı ise fani nefisleri yaşatana bir yemindir. Yurdunuzun saba rüzgarı bana olarak ölüm uğrarsa, işte o zaman çürümüş kemiklerime hayat gelir."

kerāmet-şi'ārlarından miḳdār-ı ẕerre beyān ile żiyā-baḫş-ı dīde-i menāḳıb-şi-nevān olmaḳ üzerimüze elzem olmaġın ḫātır-nişānemiz olan mertebe beyān u taḥrīre sāḳ-ı himmet teşmīr olındı. Ve bi'llāhi't-tevfīḳ.

'Azīz-i sālifü'l-beyān *aḥellehu'llāhu ḥulele'l-cinān* Buḫārā'dan Ḥācī Teberrük nām tācirüñ ferzend-i ercmendi ve maḫdūm-ı ḫıredmendi olup terbiye-i pe-der-i vālā-güherleriyle taḥṣīl-i 'ulūm-ı ẓāhireye meşġūl olup rütbe-i temyīz ü kemāle vuṣūl bulduḳda vālid-i mācidleri dār-ı beḳāya intiḳāl ve şiddet-i ḥüzn ü infi'āl eṣnāsında 'ālem-i **[20[b]]** ḫ̆ābda görürler ki:

"Meşāḳḳ-ı bī-hūde-i ticāret ehl-i ḥaḳīḳat 'indinde 'ayn-ı ḫasāretdür. Eger ḳām-ı uḥrevī sañа murād ise çār-sū-yı keṣretden rū-gerdān olup aḥsen-i medā-yin-i Anaṭolı'dan medīne-i 'Uşşāḳ'da sākin Şeyḫ Emīr Efendi'den aḫẕ-ı inābet ve gūşe-gīr-i 'uzlet ü 'ibādet ol." dirler. Derḥāl bīdār olduḳda pederlerinden müntaḳil emvāl-i keṣīre-i mevrūṣeyi birāderleri Meḥemmed Çelebi'ye hibe vü teslīm ve anlar daḫı ḫ̆āh u nā-ḫ̆āh ḳabūl ve tesellüm eyledükden ṣoñra sāde ve piyāde rāh-ı 'Uşşāḳ'a fütāde olup ṭayy-ı merāḥil ve ḳat'-ı menāzil ide-rek ol beldeye dāḫil ve ḫıdmet-i 'azīz-i müşārün ileyhe vāṣıl olup aḫẕ-ı dest-i inābet ile ḫıdmetlerinde kesb-i kemāl ve taḥṣīl-i rütbe-i 'ālü'l-āl itmişler idi. Ḫuṣūṣā 'azīzleri Emīr Efendi intiḳāl-i dārü'l-cinān itdükden ṣoñra rūz-be-rūz āftāb-ı velāyeti müncelī ve māh-tāb-ı kerāmeti celī olup ṣīt-i şöhretleri velve-le-gīr-i diyār ve ṣadā-yı nām-ı büzürgvārları gūş-res-i ṣiġār u kibār olmış idi. Ḥattā yevmen mine'l-eyyām Maġnisa'da mesned-nişīn-i nāz u 'izzet ve gū-şe-gīr-i peyām-ı salṭanat olan şeh-zādegān-ı 'Oṣmāniyān'dan merḥūm Murād Ḫān-ı Ṣāliṣ maḥṣūṣen mektūbla aḥvāl-pürs-i şeyḫ-i mezbūr-ı kerāmet-peymā ve neyl-i salṭanat-ı 'użmā içün 'azīz-i mezbūrdan niyāz-ı teveccüh ü istid'ā ile ādem gönderüp varan ādem meclis-i 'azīze vuṣūlinde ḳable teslīmi'l-mek-tūb ve beyāni'l-maṭlūb miftāḥ-ı ḳufl-i gencīne-i kerāmet olan zebān-ı bāhi-rü'l-beşāretlerin taḥrīk idüp "Mezbūr şeh-zāde 'azīmet-i rāh-ı İstanbul'a āmāde olınsun. Filān gün varup erīke-nişīn-i salṭanat olacaḳdur." diyü ceyb-i ḳāṣidi le'ālī-i sürūr ile māl-ā-māl ol daḫı teblīġ-ı ḫaberde isti'cāl ile şeh-zāde-i mez-būre īṣāl-i peyām-ı beşāret-me'āl idüp şeyḫüñ ta'yīn itdügi zamānda bilā-hā'ile ve lā-teḳaddüm e'azz-i emānī-i derūn-ı şeh-zāde ḥuṣūl-peẕīr olup devlet ü ic-lāl ile ḳadem-nihāde-i serīr-i salṭanat olduḳlarında şeyḫ-i mezbūrı İstanbul'a da'vet idüp cenāb-ı pādişāh-ı 'ālem-penāh ve erbāb-ı devletden ziyāde iḳbāl

olınup emākin-i İstanbul'dan "Aḳsarāy" dimekle ma'rūf olan maḥalde kendülere bir menzil temlīk olınup ol maḥalde ḳarār eyledükde pādişāh kendüye kemāl-i i'tibār itmekle keṡret-i züvvārdan bī-rāḥat olduḳlarında yine 'Uşşāḳ'a revān **[21[a]]** olmaġa pādişāhdan istīẕān itdükde kenār-ı belde-i Ḳāsım Paşa'da kendüler için bir tekye binā ve iḥdāṡ olınmaḳ keṡret-i züvvārdan ḫalāsa medār olmaḳ mülāḥaẓası ile ḥālen "Tekye-i 'Uşşāḳī" dimekle şöhret-yāb olan tekyeyi müceddeden emr-i sulṭānī ile binā olınup ol maḥalle naḳl būriyā-yı inzivā ve biraz zamān ol gūşe-i vaḥdetde meşġūl-i 'ibādet-i ma'būd-ı bī-hemtā olınup lākin yine erbāb-ı devletden tekyesi maḥall-i ziḥām ve pādişāh u vükelādan pürsiş-i ḥāl ü peyām-ı selām 'azīzi bī-rāḥat u bī-ārām itmekle bi'l-āḫire pādişāhdan ḥacc-ı Beytu'llāhi'l-Ḥarām ve ziyāret-i Ravża-i güzīn-i ḥażret-i seyyidü'l-enām *'aleyhi efḍalü'ṣ-salātü ve's-selām* itmege istīẕān idüp ba'de ṣudūri'l-iẕn ve ḳażāi'l-vaṭar yine ṭaraf-ı Āsitāneye ric'at u sefer idüp Ḳonya'ya dāḫil olduḳda merāḥil-i eyyām-ı 'ömri tamām olup bi-irādeti'llāhi te'ālā dār-ı beḳāya nihād-ı gām olduḳda Ḳonya vālīsi bi-nefsihi iḳāmet idüp edā-yı ṣalāt-ı cenāzeden ṣoñra 'ādet üzere şeyḫüñ şikem-i pür-ḥikemini şaḳ ve ba'ż-ı edviye-i ṭayyibe ile ta'affünden muḥāfaẓa itmek murād itdükde mürīdleri mümāna'at itmeleriyle vālī-i vilāyet daḫı mutāba'at idüp bilā-şaḳ ve lā-müdāvāt cenāze-i 'azīzi İstanbul'a irsāl eylemiş idi.

Serdī-i viḳāyet-i Bārī ile cesed-i şerīfleri ta'affünden maḥfūẓ ve berī olduġı ḥālde pāk ü pākīze İstanbul'a vāsıl olup tekye-i ma'hūdesinde beytütetleriyle müteḥaṣṣıṣ olan ḫalvetde defn olındı. *Raḥmetu'llāhi te'ālā 'aleyh*[1] وكان ذلك في حدود ألف كامل من هجرة من هو سيد الأواخر والأوائل[2]

Vālid-i mācid-i faḳīr bu gūne tārīḫ-i belāġat-semīr dimişdür:

حسام دين به حصونه حرت
أخلق من سائر العشاق للوصل

فاق عوارف عصر بالهدى شرفا
تَفَوُّقَ الجبل الراسي على التلّ

بدر له الصحو بعد المحو في فلك
غوث له جذبة لا دخل للعقل

1 "Yüce Allah'ın rahmeti onun üzerine olsun."
2 "Bu hadise, önceki ve sonrakilerin seyyidinin hicretinden tam bin sene sonra oldu."

شبه له لا يمس الأرض عوض كما
صروف دهر بنا لم تأت بالمثل

بكى السماء بنعيه ورحلته
إلى أن استأصل الأمن صل البقل

فكيف لا يفجع القوم وقد غسلت
كحل الغزال دموع العين والعجل

إن يرد الأمر بالرجوع طائفة
لن يبق شخص من الصبي والكهل

فقلت تاريخها والقلب معتذر
تحرك القطب بالله إلى أصل[1]

Menḳabe

Mervīdür ki ḥażret-i şeyḫ ʿāzim-i ḥacc-ı şerīf olduḳda teserrī buyurduḳları cāriyeyi ḥāmil olduġı ḥālde İstanbul'da bıraḳmışlar idi. İtmām-ı merāsim-i ḥac-dan ṣoñra cānib-i İstanbul'a taḥrīk-i rikāb-ı ʿazīmet eṣnāsında **[21[b]]** ḫıdmetle-riyle hem-rāh olan maḫdūm-ı mihter-i pesendīde-siyerleri Muṣṭafā Efendi -ki ārāyiş-i ṣaḥā'if-i *Ẕeyl-i ʿAṭāyī*'dür- anlara ḫiṭāb buyurup cāriye-i mezbūreden bir birāderiñüz gehvāre-nişīn-i ʿālem-i dünyā olmışdur lākin biz terk-i güẕergāh-ı fenā itmemüz muḳarrerdür. Ol veled-i saʿādetmende ʿAbdü'r-raḥīm ismiyle tes-

1 "O kişi, dinin kendisiyle sağlam olduğu kılıcıdır.
Vasl için diğer tüm aşıkları mazide bırakmıştır.
Hidayet vesilesiyle asrın alimlerini şeref bakımından geçmiştir.
Yüce dağın tepeye olan üstünlüğü gibi üstün gelmiştir.
Gecenin karanlığında hiç kaybolmayan aydır o.
Aklın hiçbir müdahalede bulunamadığı cezbesi olan gavstır o.
Yeryüzünde onun hiçbir benzeri yoktur.
Aynı şekilde çok zor durunlar da onun gibisini getirememiştir.
Gökyüzü onun gidişinden dolayı feryad ü figan ederek ağladı.
Ta ki hüzünden dolayı bakla filizi kuruyana dek.
Bu şahsın ölümünden dolayı ceylan ve ineğin gözünün sürmesi
Yıkanıp gittiği halde bu topluluk nasıl korkmasın.
Eğer bir grup bu talihsiz olayı gerisin geriye döndürmek istese
Çocuk yaşlı hepsi ister, çaba gösterir.
Kalp münkesir olduğu halde vefat tarihini dedim.
"Allaha yemin olsun ki kutup aslına hareket etti" (ebced:1007)

miye ve terbiye-i edeb ve ta'līm-i 'ulūm ile tavṣiye idüp anlar daḫı İstanbul'a gelüp cāriye-i mezbūreden mütevellid bir veled-i emced bulup ber-mūcib-i tavṣiye 'Abdü'r-raḥīm ismiyle tesmiye eyleyüp ba'de'l-isti'dād terbiye vü ta'līm ile meşġūl oldılar ki mezbūr 'Abdü'r-raḥīm Efendi vālidimüz ya'nī cedd-i büzürgvār-ı mācidimüzdür. İnşā'allāhu te'ālā maḥallinde tercemeleri 'ale't-tafṣīl ẕikr olınur.

Menḳabe-i Uḫrā

'Azīz-i müşārün ileyhüñ cümle-i kerāmāt-ı müttefaḳun 'aleyhāsındandur ki İstanbul'da cāmi'-i Balaṭ'da ḫaṭīb olan Serrāc 'Alī Efendi nām kimesne bir gün ḫāk-i pāy-ı ḥażret-i 'azīze rū-fersūde-i ziyāret ve ümmīd-i bī'at ü inābet ile ḳar'-ı bāb-ı niyāz eyledükde ḥażret-i şeyḫ daḫı mezbūruñ medār-ı ma'āşından istiḫbār idüp ol daḫı veẓā'if-i mürettebesin bi-miḳdārihā iḫbār itdükde ḥażret-i 'azīz mübārek lisānlarıyla "Kişiyi medār-ı ma'āş iḫtiyārı māni'-i tevekkül-i Bārī'dür. Var ol cihāt-ı mertebeyi müsteḥaḳḳīnden birine ferāġat eyle ba'dehu vāṣıl-ı defīne-i murād ve nā'il-i mertebe-i isti'dād-ı irşād olursın." diyü tavṣiye eyledüginde mezbūr 'Alī Efendi daḫı şeyḫ ḥażretlerinüñ naṣīḥatlarıyla 'āmil olup veẓā'if ü revātibinden kendüye bir şey' ibḳā itmedüginden ṣoñra nā'il-i naḳdīne-i inābet ve dāḫil-i ḥavza-i terbiyet olup çille-güzīn-i ḫalvet ve meşġūl-i taḥṣīl-i kemāl ü 'ibādet oldı. Ammā mezbūr 'Alī Efendi ṣāḥib-i 'ıyāl ü evlād olup ol eyyāmda 'ıyāline mā-ḥażarı ṣarf u infāḳ idüp derūn-ı beytleri nevāle vü levāzımdan tek ü tenhā ḳalup biraz zamān 'ıyāli müteḥayyir iken yevmen mine'l-eyyām ba'de edā'i ṣalāti'l-maġrib ol derdmendānı pürsiş-i çi-günegī-i ḥāl ile taṭyīb-i 'ıyāl ideyüm diyü menziline varduḳda miyān-ı beytde şem'-i fürūzān bālā-yı āteşdānda ḳudūr-ı vāfiretü'n-ni'am pür-ġaleyān görüp keyfiyet-i ḥālden su'āl itdükde dün gice bir ādem gelüp daḳḳ-ı bāb ve "Serrāc 'Alī Dede'nüñ menzili bu mıdur?" diyü su'āl itdükde "ne'am" ile redd-i cevāb itdügimüzde "Şu aḳçecik ile def'-i müżāyaḳa eyleyiñüz." diyü bir ṣurre ile ḳırḳ 'aded mümessek sikke-i ḥasene def' ü i'ṭā idüp bir miḳdārını ḥavā'ic-i lāzimeye ṣarf idüp anuñla def'-i müżāyaḳa **[22[a]]** üzereyüz diyüp kim idügünde 'Alī Dede daḫı müteḥayyir iken ol gice yine daḳḳ-ı bāb olınup 'Alī Dede ḳapuya varduḳda ben Re'īsü'l-küttāb Mecid Efendi'yem. Geçen gice vāḳı'amda Peyġamber *'aleyhi'ṣ-ṣalātü ve's-selām* ḥażretlerini görüp "Ümmetümden Serrāc 'Alī Dede'nüñ ḫānesi ṭarafı kemāl-i müżāyaḳa üzeredür. Bir miḳdār 'aṭiyye ile def'-i

müżāyaḳa eyle." diyü tenbīh buyurmaġla bir miḳdār altın ile pürsiş-i aḥvāl-i ʿıyāl itmiş idük baʿdehu yine Peyġamber *ʿaleyhi'ṣ-salātü ve's-selām* ḥażretlerini görüp żıʿfıyla aḥvāllerin su'āle me'mūr olduḳ diyü evvelkisinüñ żıʿfı ḳadar altın iʿtā idüp ʿAlī Dede daḫı meblaġ-ı maʿhūdı menzilinde bırağup irtesi ʿale's-seḥer ḥażret-i şeyḫe varduḳda ḥażret-i şeyḫ "Āferīn ʿAlī Dede tevekkül ʿalā'llāh ve inḳıtāʿ ʿan-ġayri'llāh bu güne gerek ki ḥażret-i sulṭān-ı rüsül *ʿaleyhi's-selām* ḥażretleri kendüñe mütekeffil idüp emrleriyle Re'īsü'l-küttābı kendü ḫāneñe getürdüñ." [1] آمدیم بما نحن فیه

Ol maḫdūm-ı feżā'il-mevsūm, taḥṣīl-i ittiḥād-ı ʿulūm itdükde baʿż-ı ʿulemādan mülāzım ve ṭarīḳ-ı tedrīse ʿāzim olup ḳırḳ aḳçe medreseye vāṣıl ve andan daḫı munfaṣıl olduḳdan ṣoñra yigirmi ṭoḳuz Ṣaferi'nde Kevākibī-zāde İbrāhīm Efendi yirine Nişāncı Paşa-yı Cedīd ḫāricine ʿāric oldılar. Otuz Rebīʿü'l-āḫiri'nde Naḳş-bend-zāde yirine Pīrī Paşa dārü'l-ifādesine revnaḳ-baḫşā oldılar ve otuz iki Muḥarremi'nde Ḥasan Ketḫudā-zāde maḫdūmı yirine Murād Paşa-yı Cedīd Medresesi ile saʿīd oldılar. Otuz üç Muḥarremi'nde Teẕkireci ʿAbdü'l-laṭīf Efendi yirine taḥille-i Ṣaḥn ile Orḫaniyye müderrisi olan Ġūl Muṣṭafā Efendi yirine Ṣaḥn-ı Ṣemāniyye'nüñ biriyle talṭīf olındılar. Otuz dört Ṣaferi'nde Yāverī-zāde Efendi yirine Burusa Murādiyyesi'ne rıżā gösterdiler. Sene-i mezbūre Ẕi'l-ḥiccesi'nde selefi yirine İsmiḫān Sulṭān Medresesi'ne terfīʿ olındı. Otuz yedi Şaʿbānı'nda Ṣādıḳ-zāde Ḫışmı ʿAbdu'llāh Çelebi yirine Üsküdar Vālidesi'nde basṭ-ı seccāde-i ifāde, otuz sekiz Şevvāli'nde ʿAbdu'r-raḥmān Efendi yirine Süleymāniyye medārisinüñ birinde neşr-i nefeḫāt-ı taḥḳīḳ u icāde eyledi. Ḳırḳ Ẕi'l-ḥiccesi'nde Bustān-zāde Efendi yirine Ḥalebü'ş-şehbā ḳażāsı iḥsān olındı. Ḳırḳ iki Rebīʿü'l-evveli'nde maʿzūl ve yirlerine Ḫˇāce-zāde Mesʿūd Efendi nā'il-i me'mūl oldı. Ḳırḳ beş Rebīʿü'l-evveli'nüñ on **[22$^{b}$]** yedinci yevm-i Aḥad'de terk-i bahāristān-ı cihān-ı fānī ve ʿazm-i gülistān-ı raḥmet-i cāvidānī ḳılup ʿazīz-i merḥūm zāviye-i şerīfesi sāḥasında mütevārī-i ḫāk-i ʿanber-fām olduḳda tercemesi ātī Vardarī Şeyḫ-zāde Meḥemmed Efendi bu güne tārīḫ-i laṭīf perdāz oldılar:

Bir fāżıl-ı yegāne cihāndan idüp güẕār
Bāġ-ı cināna eyledi ṭāvusveş ḫırām[2]

1 "Asıl konuya gelelim."
2 Bu mısrada vezin aksamaktadır.

Māh-ı sipihr-i ʻizzet idi ḥayf ḥayf kim
Noḳṣāna irdi olmamış iken daḫı tamām

Pür-nūr idüp mezārın anuñ Ḥayy-ı lā-yezāl
Varduḳda zīr-i ḫāke ide niçe iḥtirām

Bāḳīlerin muʻammer ide Ḥażret-i Ḫudā
Her bir nihāl eyleye tā ḥaşre dek ḳıyām

Tārīḫ içün bu mıṣrāʻı didüm duʻā idüp
ʻAbdü'l-ʻazīz Efendi'ye cennet ola maḳām[1]

Mevlānā-yı mezbūr mekārim-i aḫlāḳ ile meşhūr, ʻilm ü fażīletde müşārik-i emṡāl, maḫdūm-ı melek-ḫiṣāl, ḫoş-ṣoḥbet ʻālī-menḳabet idi.

**Ḫˇāce-zāde ʻAbdu'llāh Efendi**

el-Mevlā Ḫˇāce-zāde ʻAbdu'llāh Efendi. Üstād-ı maḳām-ı ʻOṡmān Ḫānī ʻaḳl-ı evvel-i muʻallim-i ṡānī ʻÖmer Efendi ḥażretlerinüñ ferzend-i saʻd-aḥteridür. Ṭoḳuz yüz ṭoḳsan iki ḳarībinde kevkebe-i ẓāt-ı kerīmleri maṭlaʻ-ı saʻādet ü iḳbālden lāmiʻ ve ufḳ-ı ʻizz ü mecdden ṭāliʻ olup merḥūm Şeyḫü'l-İslām Yaḥyā Efendi'nüñ himmet-i ʻaliyyelerine maẓhar ve teşrīf-i mülāzemetleriyle ḥuliy-bend-i gerden-i fażl ü hüner olmışlar idi baʻdehu Ḳoca Muṣṭafā Paşa ve Ṣaḥn ve Meḥemmed Paşa ve Eyyūb ve Süleymāniyye medreseleriyle tekrīm olınduḳdan ṣoñra biñ yigirmi ṭoḳuz ḥudūdında Mollā ʻAlī Efendi yirine Edrine'ye ḥākim ve revnaḳ-efrūz-ı maḥāfil ü maḥākim oldılar. Sene-i mezbūre ḫilālinde maʻzūl ve Ġalaṭa'ya naḳl ile mevṣūl olduḳda yirlerine Amāsī Ḥüseyn Efendi [nā'il] olmışdur. Biñ otuz evā'ilinde ʻAlī Çelebi-zāde Efendi yirine İstanbul ḳażāsıyla mükerrem oldılar.

Vaḳʻa-i Sulṭān ʻOṡmān

Sene-i mezbūre Recebi'nde kütüb-i tevārīḫde tafṣīl olınduġınca pādişāh-ı Cem-şān ʻOṡmān Ḫān Ḥicāz ṭarafına ʻazīmet itmekle mecmūʻ-ı ʻasker defʻine sāʻī olduġı fitne-i ʻaẓīmeye dāʻī olmış idi. Şeyḫü'l-İslām Esʻad Efendi pādişāha

1 عبد العزيز افندى يه جنت اوله مقام
Ölümüne tarih düşürülen kişinin vefatı 1045 yılı olmasına rağmen düşürülen tarih mısraının ebced hesabına göre sayı değeri 1037'dir.

ṣūret-i fetvā gönderüp "Pādişāhlara ḥac lāzım degildür, yirüñde oturup ʿadl itmek evlādur. Cā'iz ki bir fitne ẓuhūr eyleye." diyü Üsküdarī Şeyḫ Maḥmūd Efendi daḫı söylemişler idi lākin Ḫˇāce ʿÖmer Efendi ṭaraf-ı ḫilāfda olmaġın ḥükm-i ġālibüñ olup defʿe mecāl olmadı. Māh-ı mezbūruñ yedinci güni yeñiçeri ve sipāhī bir yire gelüp "Pādişāhuñ ḥacca gitmesi, mücerred **[23ᵃ]** bizden iʿrāż u nefretine mebnīdür ve illā niẓām-ı ʿālem içün pādişāhlar ḥaccı terk idegelmişdür. Bu kārdan ferāġat olınmaḳ gerek." diyü söyleşüp re'y-i cumhūr bu oldı ki muḳaddem vezīr-i aʿẓam olan Dilāver Paşa'ya, Ḫˇāce ʿÖmer Efendi'ye ʿarż-ı merām ve anlar daḫı pādişāh-ı ʿālem-penāha iʿlām ile defʿe tavassuṭ ideler. Pes evvelā ʿÖmer Efendi sarāyına gelüp ḳapuyı ḳapalı bulduḳlarında yıḳup cümle mā-melekin yaġmā itdiler. Çün pādişāh-ı gītī-penāh Ḫˇāce Efendi'nüñ sarāyı ġāretin istimāʿ itdi, ʿulemāyı sarāya daʿvet idüp sebeb-i cemiʿyyetden su'āl itdüklerinde "Pādişāhuñ Anaṭolı'ya geçdügine ḳul ḳā'il degildür." diyü cevāb itdüklerinde mücāb olmayıcaḳ fıraḳ-ı ʿasākir ġalebesiyle pādişāhı ḥalʿ ve ṣāniyen Sulṭān Muṣṭafā Ḫān'ı iclās idicek Şeyḫü'l-İslām Esʿad Efendi ʿuzlet ü teḳāʿüd iḫtiyār idüp meşīḫat-ı İslāmiyye Rūmili ṣadāretinden munfaṣıl Yaḥyā Efendi'ye ve Rūmili, Ketḫudā Muṣṭafā Efendi'ye ve Anaṭolı, Bustān-zāde Meḥemmed Efendi'ye tevcīh olınduḳda ṣāḥibü't-terceme daḫı İstanbul ḳażāsından maʿzūl ve yirlerine Ḫˇāce-zāde Ṣāliḥ Efendi mevṣūl olmış iken anlar daḫı ḳarār itmeyüp Çeşmī Efendi'ye tevcīh ve kendüler iḫtifā idüp sekiz sene miḳdārı maʿzūl baʿdehu biñ ḳırḳ bir Ṣaferi'nde ẓuhūr idüp ānifen beyān olınduġı vech üzere Rūmili ḳāḍī-ʿaskeri Ḥüseyn Efendi vefāṭı dürūġı şüyūʿıyla sābıḳu'ẕ-ẕikr Çeşmī Meḥemmed Efendi Anaṭolı'dan Rūm'a naḳl ve bunlar Anaṭolı'ya mevṣūl olmışlar idi. Ḥüseyn Efendi ḥayātda olmaġla yirinde muḳarrer ḳılınup Çeşmī Efendi daḫı Anaṭolı'ya ʿavd eyleyüp bunlar daḫı arpalıḳlarıyla ḳaldılar. Yine biñ ḳırḳ bir Recebi'nde Çeşmī Efendi yirine ṣāniyen Anaṭolı [ṣadrı] olup biñ ḳırḳ iki Ẕi'l-ḥiccesi'nde Ḳara Çelebi-zāde maḥlūlinden Rūm'a naḳl olındılar ve biri Monlā Aḥmed-zāde Nūḥ Efendi'ye tevcīh olındı ve bu vechle pādişāh-ı İslām Sulṭān Murād Ḫān-ı Ġāzī ile ser-ḥadd-i ʿAcem'de Revān Seferi'ne revān ve fetḥ [ü] tesḫīr ile şādmān olduḳları ḥālde muʿāvedetlerinde -ki biñ ḳırḳ beş Cumāde'l-ūlāsı'nda- Mıṣr ḳażāsına ṭālib olup Diyārbekr'e geldüklerinde

manṣıb-ı maṭlūb tevcīh olınup **[23b]** Mıṣr vālīsi ta'yīn olunan Ḳapudan Ṣarı Ḥüseyn Paşa ile ma'an Mıṣr semtine teveccüh idüp dāḫil olduḳda ancaḳ sekiz ay miḳdārı zamān ḥākimü'ş-şer' olduḳdan ṣoñra hevā-yı deryā-yı Mıṣr kendüye çendān münāsib olmamaġla birḳaç gün ḫasta olup āḳıbetü'l-emr 'ömri āḫir ve dem-beste-i menāḫir olup biñ ḳırḳ beş Ẕi'l-ka'de'sinde intiḳāl-i dār-ı cinān itdükde vefātı ḫaberi gelüp manṣıb-ı maḥlūl Şām'dan ma'zūl Çelebi Aḥmed Efendi'ye virildi.

Mevlānā-yı mezbūr 'ulūm-ı 'Arabiyye'de mahāretle meşhūr, ḥākim-i ḥāsim ve vāḳıf-ı ādāb ü merāsim, seḫā-yı mücessem, ṣānī-i Ḥātem, be-taḫṣīṣ 'ulūm-ı edebiyyede māhir, mecma'-ı mefāḫir idi.

## Biber Birāderi Ḥasan Efendi[1]

el-Mevlā Ḥasan. Müşārun ileyh Amāsiyyeli'dür. Tercemesi *Ẕeyl*'de mār Şeyḫü'l-İslām Zekeriyyā Efendi ḥażretleri muṣāheretiyle şeref-yāb olan Biber[2] Meḥemmed Efendi'nüñ birāder-i kihteri olmaġla "Biber Efendi Birāderi" dimekle ḳarīn-i iştihār ve pīrāye-bend-i i'tibār olup Zekeriyyā Efendi ḫıdmetlerinden nā'il-i şeref-i mülāzemet olduḳdan ṣoñra biñ üç Ṣaferi'nde Defterdār Yaḥyā Medresesi'n cāy-ı ārām itmiş idi. Biñ sekiz Cumāde'l-ūlāsı'nda Aḫī-zāde Yaḥyā Efendi yirine İbrāhīm Paşa-yı Cedīd Medresesi ile tecdīd-i sürūr itmişler iken ol sene ḫilālinde Sinān Paşa Medresesi'ne vāṣıl ve yine sene-i mezbūre Ẕi'l-ḥiccesi'nüñ 'arefe güni Nevālī-zāde yirine Mihrümāh müderrisi olmaġla mihr-i ṭāli'leri güşāde ve meh-i sa'ādetleri ziyāde żiyā-dih olmışdur ba'dehu Zāl Paşa'ya [nā'il] olup biñ on ikide tercemesi *Ẕeyl*'de mār Niksārī-zāde yirine Ḳapuaġası Medresesi ile mükerrem oldılar. Sene-i mezbūre Ramażānı'nda yine selef-i bāhirü'ş-şerefi yirine Ṣaḥn-ı Ṣemāniyye'ye ḫırām idüp on üç Ṣa'bānı'nda tercemesi *Ẕeyl*'de sābıḳ Şerīf Efendi yirine Şeh-zāde Medresesi ile kām-revā olmışlardur. On dört ḥudūdında Baḥṣī Efendi yirine Süleymāniyye Medresesi iḥsānıyla tekmīl-i merātib itmişlerdür. On beş Rebī'ü'l-evveli'nde tercemesi

1 Der-kenār: Vālid-i mācidi ismine ẓafer-yāb olınmadı. Ḫattā 'Aṭāyī merḥūm daḫı birāderleri Biber Meḥemmed Efendi'nüñ tercemesinde vālidi ismin ẕikr itmemişlerdür.
**Der-kenār:** Ḳudsī-zāde Efendi'nüñ vālid-i mācididür.

2 Bu kelime "ببر" şeklinde yazıldığı için "kaplan" mânâsındaki "Bebr" olarak da okunmaya müsaittir. Ancak Şeyhî'nin *Vekâyiü'l-Fuzalâ*'sının Nuruosmaniye 3453'te kayıtlı nüshasının 9b varağında "Biber" olarak okunacak şekilde harekelenmiştir. Bundan dolayı "Biber" olarak okunmuştur.

*Ẕeyl*'de meẕkūr Ca'fer Efendi yirine Mekke-i Mükerreme ile mükerrem olmışlardur ba'dehu sene 'işrīne gelince Şām ve Mıṣr ḥükūmetleriyle mümtāz-ı aḳrān olduḳdan ṣoñra yigirmi bir Recebi'nde Ṣarı Muṣliḥü'd-dīn Efendi yirine Eyyūb ḳażāsı iḥsān olınup yine sene-i mezbūre Ṣa'bānı'nda Aḫī-zāde yirine Burusa'ya naḳl ile **[24ª]** tekrīm olınmışdur. Yigirmi iki Recebi 'arefesinde ma'zūl ve yirlerine Rāzī Yūsuf Efendi mevṣūl olmışlardur. Yigirmi beş Cumāde'l-āḫiresi'nde Aḫī-zāde Ḥüseyn Efendi'nüñ arpalıḳları olan Ġalaṭa ḳażāsı iḥsān olınup yigirmi yedi Cumāde'l-āḫiresi'nde 'azl vāḳi' olduḳda yirlerine tercemesi *Ẕeyl-i 'Aṭāyī*'de meẕkūr Ümm[ī] Sinān-zāde Efendi oldılar. Yigirmi ṭoḳuz ḫilālinde ẕikri sābıḳ Ḫˇāce-zāde Efendi yirine Edrine ḳāḍīsi olup otuz bir Ṣaferi'nde ma'zūl ve yirlerine tercemesi *Ẕeyl*'de meẕkūr Nişāncı-zāde mevṣūl olmışlardur. Otuz iki Rebī'ü'l-āḫiri'nde sābıḳu't-terceme, Çeşmī Efendi yirine Dārü's-salṭana ḳażāsıyla çeşmleri rūşen olmışdur. Sene-i mezbūre Ṣa'bānı'nda ma'zūl ve selef-i bāhirü'ş-şerefleri yirlerine ḫayr-ı ḫalef olmışlardur. Otuz beş Cumāde'l-ūlāsı'nda *Ẕeyl*'de meẕkūr 'Alī Çelebi-zāde 'Abdu'llāh Efendi yirine Anaṭolı ṣadrı ile be-kām olup otuz altı Ṣaferi'nde ma'zūl ve yirlerine Ḫˇāce-zāde Ṣāliḥ Efendi vāṣıl olmışlardur. Otuz sekiz Ramażānı'nda tercemesi *Ẕeyl*'de mār maḫdūm-ı feżā'il-şi'ār 'Azmī-zāde Efendi ḥażretleri yirine vāṣıl-ı ṣadr-ı Rūm ve nā'il-i ġāyetü'l-ġāyāt-ı merūm olup otuz ṭoḳuz Ṣaferi'nde ma'zūl ve yirlerine Bustān-zāde Yaḥyā Efendi mevṣūl oldılar. Selef-i bāhirü'ş-şerefleri ḳırḳ Ṣa'bānı'nuñ yigirmi altıncı güni 'azm-i cinān itdükde żamīme-i revātibleri olan Dārü'l-ḥadīṯ-i Süleymāniyye ḫalefleri ṣāḥibü't-terceme ḥażretlerine lā'iḳ görilüp tevcīh olındı ba'dehu biñ ḳırḳ altı Ẕi'l-ḳa'desi'nde anlar daḫı selefleri menziline irtiḥāl ve dār-ı ḳarār-ı āḫirete intiḳāl eylemişlerdür.

Mevlānā-yı merḳūm feżā'il-i nefsāniyye ile mevsūm, fıḳh u diyānet ile ma'rūf, ḥüsn-i ḥāl ile mevṣūf bir vücūd idi.

Āṯārından Zincirliḳuyı semtinde bir medrese-i laṭīfesi vardur. Kendüler anda medfūndur.

### Ebu's-su'ūd-zāde Efendi[1] [Meḥemmed]

el-Mevlā Ebu's-su'ūd-zāde Meḥemmed Efendi. Mezbūr Şeyḫü'l-İslām müfessirü'l-Kelām-ı Melik-i 'Allām Ebu's-su'ūd Efendi ḥażretlerinüñ maḫdūm-ı sa'ā-

1 Der-kenār: Evvelu müderrisin bi-medreseti Murād Paşa.

det-mevsūmları tercemesi *Ẕeyl*'de masṭūr u merḳūm Ebu's-su'ūd-zāde Muṣṭafā Efendi'nüñ ferzend-i sa'ādet-peyvendleridür. Ṭoḳuz yüz ṭoḳsan yedide vālid-i mācidleri Burusa ḳāḍīsi iken ser-nihāde-i pīşgāh-ı 'ālem-i şühūd ve secde-güẕār-ı şükr-i ni'met-i bī-minnet-i vücūd olmışlar idi. Naḳd-i vaḳt-i 'ömr-i girān-māyelerin ṣarf-i biżā'a-i 'ulūm u feżā'il ḳılduḳdan ṣoñra **[24b]** ṭarīḳ-ı şeref-refīḳ-ı 'ilme sevḳ-ı maṭiyye-i 'azīmet ve peder-i vālā-güherleri ṭarafından şemşīr-i himmetlerin cevher-ṭırāz-ı mülāzemet ḳılmışlar idi. el-Ḥāletü hāẕihī ḥurşīd-i raḫşān gibi müteṣaddī-i ḳaṭ'-ı menāzil ve mevḳıf-ı istifādeden mesned-i ifādeye müteḥavvil olup biñ on altı Cumāde'l-āḫiresi'nde Baba-zāde dāmādı yirine Ḥaydar Paşa Medresesi ile tekrīm olındı. On yedi Cumāde'l-ūlāsı'nda Mu'īd-zāde Efendi yirine Maḥmūd Paşa Medresesi ile be-kām oldılar. On ṭoḳuz Ṣafer'i evāsıṭında Vezīr-i A'ẓam Murād Paşa binā itdügi medrese-i cedīdede [1] أوّل مدرّس درّس فيها'ya mā-ṣadaḳ olmalarıyla ziyāde ikrām olındı. Andan yigirmi Ramażānı'nda Kūsec Sinān Efendi yirine Ṣaḥn-ı sa'ādete ḫırām itdiler ba'dehu yigirmi iki Ramażānı'nda Riyāżī Efendi yirine Üsküdar Vālidesi Medresesi'nde mesnedārā-yı feżā'il olmışlar idi. Biñ yigirmi dört Rebī'ü'l-evveli'nde tercemesi *Ẕeyl*'de mār Dāvūd-zāde yirine Sulṭān Selīm-i Ḳadīm Medresesi'nde murabba'-nişīn-i 'izz ü temkīn olup sene-i mezbūre Ẕi'l-ḳa'desi'nde sālif-i bāhirü'ş-şerefi yirine Süleymāniyye dārü'l-ifādesinde basṭ-ı seccāde-i taḥḳīḳ itmişlerdür. Yigirmi beş Ẕi'l-ḥiccesi'nde Ḳudsī Efendi yirine Selanik ḳażāsına nā'il olup yigirmi yedi Ẕi'l-ḥiccesi'nde ma'zūl oldılar. Tercemesi *Ẕeyl*'de mezkūr Ḳāf-zāde 'Abdü'l-ḥay Efendi bu dört rütbede kendülere ḫalef olmışlardur ba'dehu yigirmi ṭoḳuz Ramażānı'nda İstanbullı 'Alī Efendi yirine Burusa ḳażāsı iḥsānıyla kām-revā oldılar. Otuz bir Rebī'ü'l-evveli'nde ma'zūl ve yirlerine Nūḥ Efendi mevṣūl oldı. Biñ otuz üç Ṣaferi'nde ātī't-terceme Ṭulumcı Ḥüsām Efendi yirine Edrine ḳażāsında basṭ-ı seccāde-i ḥükūmet itmişlerdür. Sene-i mezbūre ḥudūdında Gümülcine arpalıġıyla munfaṣıl ve yirlerine selefi İstanbulī 'Alī Efendi muttaṣıl oldı. Otuz beş Şevvāli'nde yine Ḥüsām Efendi yirine maḥrūse-i Ḳosṭanṭıniyye ḥükūmetiyle maḳām-ı mecd ü iḳbālleri bülend-āvāze olmışdur. Otuz ṭoḳuz Ẕi'l-ḳa'desi'nde Ebū Sa'īd Efendi yirine Anaṭolı ṣadrı ile mükerrem olup ḳırḳ bir Muḥarremi'nde ma'zūl ve yirine sābıḳu'ẕ-ẕikr Çeşmī Efendi mevṣūl olmışlardur. Ḳırḳ altı Ẕi'l-ḳa'desi'nde Nūḥ Efendi yirine nā'il-i ṣadr-ı Rūm

1 "Orada ders veren ilk müderris."

ve vāṣıl-ı ġāyetü'l-ġāyāt-ı merūm olmışlardur ba'dehu Sulṭān **[25a]** Murād-ı Rābi' devletinde Baġdād Seferi'ne 'azīmet idüp eṣnā-yı seferde ḫastelik 'ārı-zasıyla Diyārbekr'de ḳalup ḳırḳ sekiz Şevvāli'nde civār-ı raḥmet-i Raḥmān'a intiḳāl eylemişdür.

Mevlānā-yı merḳūm mevālī beyninde luṭf-ı ṭab' u kerem ile ma'lūm, ṣāḥib-i 'ilm ü 'irfān, vücūd-ı ẕī-şān idi.

**Bustān-zāde Yaḥyā Efendi**

el-Mevlā Bustān-zāde Yaḥyā Efendi. Şeyḫü'l-İslām muḳtedi'l-'ulemāi'l-a'lām Bustān-zāde Meḥemmed Efendi ḥażretlerinüñ nev-bāve-i nihāl-i sāye-güsteri ya'nī maḫdūm-ı mükerrem-i kihteridür. Vālid-i mācidleri ḥacrinde ḳarīn-i neşv ü nemā ve neşve-i isti'dād-ı māder-zād ile ḥadīḳa-i 'ilm ü dānişde cilve-nümā olduḳdan ṣoñra vālidlerine mu'īd ve i'ādelerinden mülāzemetle müstefīd olup biñ üç Muḥarremi'nde maḫādīm-i kirām-ı meşāyiḫu'l-İslām ikrām olınduḳları ṭarz üzere tercemesi *Ẕeyl*'de ṣābit Ferhād Paşa Ḫˇācesi yirine ibtidā Üsküdar Mihrümāhı Medresesi ile mihr-i ṭāli'leri lāmi' olup ba'dehu biñ dört Rece-bi'nde tercemesi *Ẕeyl*'de mār Ayāşī Aḥmed Efendi yirine Ṣaḥn-ı Ṣemāniyye'ye ḫırām itdükden ṣoñra biñ altı Ṣa'bānı'nda tercemesi *Ẕeyl*'de mār 'Abdü'l-ceb-bār-zāde Efendi yirine Üsküdar Vālidesi'ne ḳıyām, biñ sekiz Ẕi'l-ḳa'desi'nde tercemesi *Ẕeyl*'de müṣebbet Ḫˇāce-zāde 'Azīz Efendi yirine Süleymāniyye Med-resesi ile tekmīl-i ikrām olınup biñ on Cumāde'l-ūlāsı'nda tercemesi *Ẕeyl*'de mār Ḳara Çelebi-zāde Meḥemmed Efendi yirine Ḥaleb ḳāḍīsi olmışlardur. On üç Cumāde'l-ūlāsı evāḫirinde evvelen tercemesi *Ẕeyl*'de mār Muẓaffer Efen-di def'a-i ṣānīyesi yirine Ġalaṭa ḳāḍīsi oldılar. Sene-i mezbūre Ẕi'l-ḥiccesi'nde ma'zūl ve yirlerine tercemesi *Ẕeyl*'de mār Ḥasan Ketḫudā-zāde rābi'ān mevṣūl oldı. Biñ on altı Ṣaferi'nde tercemesi *Ẕeyl*'de mār Şerīf Efendi yirine ṣāniyen Ġalaṭa [ḳāḍīsi] oldılar. Sene-i mezbūre Ṣa'bānı'nda ma'zūl ve yirlerine terceme-si *Ẕeyl*'de mār Esved 'Abdu'r-raḥmān Efendi mevṣūl oldılar. Biñ on yedi Recebi ġurresinde tercemesi *Ẕeyl*'de mār Zeynü'l-'ābidīn Efendi yirine Burusa ḥākimi oldılar. On sekiz Cumāde'l-āḫiresi'nde selef-i sābıḳı Muẓaffer Efendi yirine Edrine ḳāḍīsi olup biñ yigirmide ma'zūl ve yirlerine 'Azmī-zāde Efendi mevṣūl

oldılar. Biñ yigirmi dört ḫilālinde Seyfī-zāde Aḥmed Efendi yirine Dārü's-salṭana ḳāḍīsi oldılar. Otuz iki ḫilālinde birāder-i mihterleri yirine Anaṭolı ṣadrı ile tekrīm olındılar. Otuz üç ḫilālinde ma'zūl ve yirlerine 'Azmī-zāde Efendi ḥażretleri mevṣūl oldılar. Otuz ṭoḳuz **[25[b]]** Ṣaferi'nde tercemesi sābıḳ Biber birāderi Ḥasan Efendi yirine ṣadr-ı Rūm ve nā'il-i ġāyetü'l-ġāyāt-ı merūm olup ḳırḳ ṭoḳuz Rebī'ü'l-evveli'nüñ yigirmi altıncı güni ma'zūlen berzaḫ-ı nāsūtdan münḳaṭı' ve 'ālem-i lāhūta muttaṣıl oldı.

Mevlānā-yı mezbūr mekārim-i celīle ile meşhūr, ḫānedān-ı ḳadīm-i 'ilm ü 'irfānuñ maḫdūm-ı kerīmi ve ḫalef-i vācibü't-ta'ẓīmi, ḥā'iz-i feżā'il-i ḥasebī vü nesebī, cāmi'-i ḫaṣā'il-i ırsī vü müktesebī idi.

**Āṯār-ı Ṣāḥibü't-terceme:** Āṯārından *Gül-i Ṣad-berg*'i ve *Mir'āt-ı Aḫlāḳ*'ı vardur. Maṭbū' eṯerdür.

## 'Allāmek Meḥemmed Efendi[1]

el-Mevlā 'Allāmek Meḥemmed bin İbrāhīm. Bosna Sarāyı'ndan nümāyān ve eyyām-ı şebābın tażyī' itmeyüp ol diyārda 'Abdü'l-celīl Efendi'den ta'allüm-i ilm ü 'irfān ile kesb-i vecāhet ü şān idüp "'Allāmek" dimekle 'alemdār ve ḳarīn-i iştihār olduḳda 'āzim-i Dārü's-salṭana olup 'ulemā-yı Ḳosṭanṭıniyye'nüñ daḫı pīşgāh-ı ifādelerinde taḥṣīl-i baḳıyye-i 'ilm ü edeb ve cem'-i nefā'is müddeḫar u mükteseb ḳılup ṭarīḳ-ı sa'ādet-refīḳ-ı 'ilme sülūk ve sebīke-i i'tibārın sikke-i ma'hūde ile meskūk itdükde Silaḥdār Muṣṭafā Paşa'ya intisāb ve anuñ himmetiyle ba'ż-ı ulemādan iḥrāz-ı şeref-i mülāzemet ve ṭarīḳ-ı tedrīse 'azīmet idüp 'alā-ḥasebi'l-istinād medāris-i 'ilmiyyenüñ ba'żına merātib-i ma'hūde ile nā'il ü ber-murād olup ḳırḳ dört ḥudūdında paşa-yı merḳūm ḳuvvetiyle ẕikri mār Manṭıḳī Aḥmed Efendi yirine şehr-i dil-güşā-yı Ḥalebü'ş-şehbāda murabba'-nişīn-i erīke-i şerī'at-ı ġarrā olmışlardur. Müddet-i ḳalīle żabṭ itdükden ṣoñra mizācı şikeste ve 'alīl olmaġla naḳl ü tebdīl ve cānib-i İstanbul'a taḥvīl ḳarār-dādeleri olup yirlerine Naḳīb-zāde Ḥalebī Seyyid Aḥmed Efendi'yi naṣb

1 Der-kenār: Ṣāḥibü't-tercemenüñ medārisinde iḫtilāf olup yaḳīnen ma'lūm olmaduġından medārisi terk olındı. Ammā esaḥ oldur ki ḳırḳ aḳçe medreseden ma'zūl iken biñ otuz yedi Ṣa'bān'ında İsmā'īl-zāde yirine Ḥācī Ḥasan-zāde Medresesi'ne ḫāric ile 'āric oldılar. Otuz ṭoḳuz Şevvāl'inde Maḥmūd Efendi 'azlinden Yıldırım Ḫān Medresesi iḥsān olınup ḳırḳ Ẕi'l-ḥicce'sinde bunlar daḫı 'azl olınup medrese-i maḫlūle Manav Aḥmed Efendi'ye virildi. Ḳırḳ iki Muḥarremi'nde Paşa-zāde Süleymān Efendi yirine Üsküdar Mihrümāhı'yla tebcīl olınup sene-i mezbūre Ramażān'ında Baltacılar Ḫ'ācesi yirine Ṣaḥn-ı Ṣemāniyye'nüñ biriyle tekrīm olındı.

idüp ḳaṭ'-ı menāzil ü merāḥil iderek Üsküdar'a vāṣıl olduḳda Muṣṭafā Paşa bu gūne sū'-i tedbīrinden ġāyet müte'ellim olup "İstanbul'a girmesün, varsun Ḥiṣār semtinde 'uzlet-nişīn olsun." diyü ḫaber gönderdükde anlar daḫı Rūmiliḥiṣārı'nda bir yalıya nüzūl ve manṣıb-ı mezbūra Ḥasan Ketḫudā-zāde mevṣūl olmışlardur ba'dehu birḳaç gün mürūrında niḳrīs marażı iṣābet idüp kendüden me'yūs ve nā-ümmīd olmış iken Silaḥdār Muṣṭafā Paşa ṭarafından Dārü's-salṭanati'l-'aliyye ve Ḳosṭanṭıniyyetü'l-maḥmiyye ḳażāsı tebşīri ile ādem geldükde āh-ı cān-güdāz iderek:

**Mıṣrā'** وجائت يوصل حين لا ينفع الوصل[1]

mıṣrā'ıyla paşā-yı mezbūra ḫaber göndermişdür. Üç gün mürūr itmeden biñ ḳırḳ beş ḫilālinde 'azm-i dārü'l-ḳarār idüp cenāzelerini İstanbul'a götürirken pādişāh-ı 'ālem-penāh **[26ᵃ]** gördükde geri dönderüp Rūmiliḥiṣār'ı mezāristānında defn eylemişlerdür.

Mevlānā-yı mezbūr 'ilm ü fażlla meşhūr, baḥḥāṣ u münāẓır, muḳteżā-yı ḥilḳati üzere lecūc u mükābir idi.

Laṭīfe

Ḥattā bu faḳīr vālid-i merḥūmdan mengūş-ı gūş-ı hūşum olan cevāhir-i kelimāt-ı dürer-bārlarındandur ki 'ālem-i tedrīslerinde ḫāric ḥareket-i miṣliyyesiyle Ḳāḍī Maḥmūd müderrisi iken Şeyḫü'l-İslām-ı vaḳt Bālī-zāde Muṣṭafā Efendi'ye 'arż-ı isti'dād ve sūre-i kerīme-i *Baḳara* tefsīrinden *Ḳāḍī*'nüñ bir maḥalline risāle taḥrīr ve i'dād itdüklerinde cümle-i taḥḳīḳātlarından biri 'Allāmek merḥūmuñ ḳavlini īrād u tezyīf olmış imiş. Risāle-i mezbūre üstādları olmaḳ cihetinden 'aṣrınuñ ferīd ü vaḥīdi Minḳārī-zāde Efendi ḥażretlerinüñ manẓūrları olduḳda istiḥsān buyurup güzel risāle ancaḳ 'Allāmek taṣġīr-i şān-ı risāle itmiş zīrā mezbūruñ aḳvāli tezyīfe daḫı sezā degildür diyü buyurmışlardur.

**Te'līfāt-ı Ṣāḥibü't-terceme:** Āṯārından *Mollā Cāmī* üzerine ḥāşiyesi vardur. *'Īsām* üzerine i'tirāżāt-ı vāhiye iltizām eyleyüp dā'ire-i inṣāfdan ḫurūc eylemişdür. *Şemsiyye-i Ḳuṭbī* üzerine ve *Miftāḥ-ı Seyyidī* üzerine mufaṣṣal ḥāşiyeleri daḫı meşhūr ve mütedāvildür. *Ḳāḍī* üzerine *Zehrāveyn* tamāmına degin ḥāşiyeleri daḫı menḳūldür.

1 "Vuslatın fayda vermeyeceği bir zamanda vuslata ermeye çalıştı."

**Ṣınfu'l-meşāyiḫ *Elleẕīne İnteḳalū ilā-Raḥmeti'llāhi Te'ālā* fī-Baḳıyyetü Eyyāmi'd-devleti's-sulṭān ibn es-Sulṭān es-Sulṭān Murād Ḫān ibn es-Sulṭān Aḥmed Ḫān[1]**

**Minhüm[2]**

**eş-Şeyḫ Ḳāḍī-zāde Efendi [Meḥemmed]**

eş-Şeyḫ Ḳāḍī-zāde Meḥemmed Efendi ibn Ṭoġanī Muṣṭafā Efendi. Ḳaṣaba-i Balıkesrī'den ẓuhūr ve "Ḳāḍī-zāde" dimekle zebān-zed-i cumhūrdur. Ḥāl-i şebābında Birgili Meḥemmed Efendi şākirdlerinden ba'ż-ı 'ulemāya muḳārenetle iktisāb-ı re'sü'l-māl-i 'ilm ü kemāl ve intisāb-ı fünūn-ı nāfi'a-i ḥaḳā'iḳ-iştimāl itdükden ṣoñra 'inān-ı 'azmini semt-i dārü'l-mülk-i Sitānbul'a imāle ve levāzım-ı ma'āşını ḫızāne-i vāhibü'l-āmāle ḥavāle eyleyüp Ṭursun-zāde dārü'l-ifādesine nüzūl ve ḫalḳa-i derse duḫūl idüp resm-i ṭarīḳ üzre mu'īd ve pīşgāhlarında müstefīd olduḳdan ṣoñra 'āzim-i semt-i meşīḫat ve sālik-i ṭarīḳ-ı va'ẓ u naṣīḥat olmış idi. Tercemesi *Ẕeyl*'de meẕkūr Tercemān şeyḫi 'Ömer Efendi terġībiyle ibtidā ṣūfīlige heves idüp ḫilāf-ı muḳteżā-yı meşrebi olmaġla ṭarīḳ-ı naẓarı ḳoyup semt-i taṣavvufa gitmemiş idi. Müddet-i medīd **[26[b]]** Murād Paşa Cāmi'i'nde *Cāmī* ve *Muḫtaṣar* ve *Ṣadrü'ş-şerī'a* tedrīsiyle çehregüşā-yı muḫaddere-i taḥḳīḳ u itḳān olup şöhret-şi'ār-ı 'ālem olduḳda Birgili-zāde Fażlu'llāh Efendi yirine Sulṭān Selīm-i Ḳadīm va'ziyyesiyle tekrīm olınup biñ otuz iki ḫilālinde selefi maḥlūlinden Sulṭān Bāyezīd kürsīsine naḳl ile 'uluvv-i menziletleri mezīd oldı. Biñ ḳırḳ bir Cumāde'l-āḫiresi'nde tercemesi *Ẕeyl*'de meẕkūr Şeh-zāde İmāmı Şeyḫ Muṣṭafā Efendi yirine Süleymāniyye ders ü va'ẓı ile ruḫsāre-ṭırāz-ı 'arā'is-i 'irfān olmışlar idi. Sene-i mezbūre ḥudūdında tercemesi *Ẕeyl*'de mār ṭarīḳ-ı ṣūfiyye erbābından Ayaṣofıyya-i Kebīr vā'iẓi Şeyḫ Meḥemmed Efendi 'āzim-i dārü's-selām olduḳda ol ma'bed-i ḳadīmde 'alem-efrāz-ı va'ẓ u teẕkīr oldılar. Biñ ḳırḳ beş ḫilālinde vāḳi' sefer-i ẓafer-reh-ber-i Revān'a revān olduḳlarında 'illet-i mizāc sebebiyle Ḳonya'dan İstanbul'a 'avdet ve sene-i mezbūre ḥudūdında dār-ı āḫirete rıḥlet eylemişlerdür. Yeñiḳapu ḫāricinde medfūnlardur.

1 "Sultan oğlu sultan, Sultan Ahmed oğlu Sultan Murad Han'ın padişahlığı zamanında vefat eden şeyhler sınıfı."

2 "Bunlardan"

Şeyḫ-i müşārün ileyh *raḥmetu'llāhi te'ālā 'aleyh,* re'īsü'l-müfessirīn ve tācu'l-müẕekkirīn, ehl-i taḳvā vü müteverri', tābi'-i sünnet ve müteşerri', mecma'u'l-baḥreyn-i 'ilm ü 'amel, ḫātime-i 'ulemā-yı kümmel, vücūdı bereket ve meclisi sebeb-i nüzūl-i raḥmet idi.

Müddet-i medīd eyyām-ı 'ömr-i 'azīzinden haftada dört gün ders ü ta'līme ve bāḳīsini va'ẓ u tefhīme ḳaṣr buyurup vücūdın menāfi'-i nāsa ve ḳulūb-ı ḳāsiyeyi istīnāsa ḥaṣr eylemiş idi. Niçelerüñ şuġl ü taḥṣīline bādī ve derekāt-ı cehlde ḍāl olanlara hādī olmış idi. 'Ulūm-ı 'Arabiyye'ye mütemaḫḫiż ve semt-i ma'ḳūlātdan mu'riż olup tetebbu'-ı meşrū'ātda ḳaṣabü's-sebḳı ḥā'iz ve her mes'elede ifāde-i merāma fā'iż bi-ḫuṣūṣ:

**Mıṣrā'** علم دين فقهست و تفسير و حديث [1]

mażmūnıyla 'āmil ve fünūn-ı ṣelāṣede mertebe-i niṣāba vāṣıl olup ṣīt-i iştihārı ṭanīn-endāz-ı mesāmi'-i ekvān ve ekābir ü a'yān miyānında 'aẓīmü'l-ḳadr ü 'ālī-şān idi.

Mervīdür ki ebnā-yı zamān ile birḳaç mes'elede keş-ā-keş sebebiyle vāfir kütüb tetebbu' idüp müdde'āsını mü'eyyid mesā'il-i keṣīre istiḥżārıyla نعم الناصر الجواب الحاضر [2] feḥvāsınca meclisinde īrād ve ḫaṣmı ilzām u iskāt iderdi. Devr u raḳs ve la'n-i Yezīd ve ebeveyn-i Resūl ve tarżiye vü taṣliye ve ṣalāt-ı Reġā'ib ü Ḳadr **[27ᵃ]** ve ḥayāt-ı Ḫıżr ve bunuñ emṣāli mesā'il-i ḫilāfiyyede cumhūr-ı Ḫalvetiyye vü Mevleviyye'ye ṭa'ne-künān va'ẓ u beyān mümted olup niçe ḳīl ü ḳāl ve baḥṣ ü cidāl ẓāhir ü 'ayān olmış idi. *Tecāveza'llāhu 'annā ve 'anhum.*[3]

## İmām-ı Sulṭānī Evliyā Meḥemmed Efendi

eş-Şeyḫ Meḥemmed Efendi ibn Ca'fer bin İlyās. Mezbūr Amāsiyyeli'dür. "Evliyā Meḥemmed Efendi" dimekle meşhūr ve fenn-i ḳırā'atde müsellem-i cumhūrdur. Vālidi zümre-i ehl-i sūḳdan bir tāḳyeci iken irşād-ı 'aḳl-ı selīm ile:

**Naẓm** نقصان ز قابلست وگرنه على الدوام
فيض سعادتش همه كسرا برابرست[4]

mefhūmın gūyān olarak çerāġ-ı sa'y u kūşişin ḳadeḥ-i zinād-ı ictihād ile īḳād

1 "Dinî ilimler fıkıh, tefsir ve hadistir."
2 "Hazır cevap ne güzel yardımcıdır."
3 "Allah bizim ve onların taksiratını affetsin."
4 "Kusur ve eksiklikler (Allah'ın) kuluna aittir, oysaki Allah saadetinin feyzini herkese eşit dağıtmıştır."

ve dest-yārī-i feyż-i Ḫudā-dād ile levāzım-ı isti'dādı i'dād itdükde aḳdām-ı iḳdām üzere ḳıyām ve tekmīl-i meṭālib ü meḳāṣıdda miyān-ı cāna şedd-i niṭāḳ ihtimām idüp zimām-ı semend-i cehd-i dil-pesendin semt-i istifāża-i muḳaddimāt-ı 'ulūma ṣārif ve levāzım-ı fünūn-ı nāfi'aya 'āṭıf olduḳdan ṣoñra fenn-i celīl-i ḳırā'ata sülūk idüp ibtidā a'lem ü efḍal-i şüyūḫ-ı ḳurrā Şeyḫ Aḥmed-i Mıṣrī-i bī-hemtādan sūre-i kerīme-i *Furḳān*'a degin itḳān ve baḳıyyeyi A'rec Efendi merḥūmdan tekmīl ü iẕ'ān itdükde ibtidā Bazāristān ḳurbinde bir mescid-i şerīfde imām ve muḳtedā-yı enām ve ol ḥāl üzere sübḥa-şümār-ı şühūr u eyyām olmışlar idi. Ṣadā-yı nevbet-i iştihārı velvele-sāz-ı ins ü melek ve ṭanīn-endāz-ı mesāmi'-i zemīn ü felek olup yigirmi beş Ẕi'l-ḥiccesi'nde Ḫūrpeşteli İmām-ı Sulṭānī Muṣṭafā Efendi cārīger-i fenā ile taḥrīme-bend-i beḳā olduḳda ḫıdmet-i imāmet-i şehinşāhī ile şeref-yāb ve muḳtedā-yı pādişāhī ile sa'ādet-yāb oldılar. Niçe zamān ol ḫıdmet-i 'aliyyede ḳā'im ve neşr-i fenn-i ḳırā'ate müdāvim iken biñ ḳırḳ beş ḫilālinde vāḳi' sefer-i ẓafer-encām-ı Revān'a 'āzim ü revān olduḳlarında eṣnā-yı ṭarīḳde mizācı şikest olduḳda العود أحمد[1] vefḳınca ẕikri sābıḳ Ḳāḍī-zāde Efendi ile ruḫṣat-yāfte-i mu'āvedet olmış idi. Bu sāl ḫilālinde refīḳlerinden mufāraḳat itmeyüp ḫāne-i köhne-saḳf-ı cihāndan irtiḥāl ve ravża-i Rıḍvān'a intiḳāl eyledükde ta'yīn-i sāl-i fevtleri içün:

**Naẓm** Evliyā vü Ḳāḍi-zāde öldi vāh

mıṣrā'ı tārīḫ dinmişdür. Sinīn-i 'ömrleri yetmiş dörde bāliġ olduġı aḥfādından menḳūldür.

Şeyḫ-i mezbūr ḥüsn-i **[27b]** ḥālle meşhūr, fenn-i ḳırā'atde engüşt-nümā-yı 'ālem, iḥyā-yı mürde-i ṭālibīn itmede Mesīḥā-dem, 'ilm ü 'ameli cāmi', muḳteżayāt-ı nefs ü hevāyı ḳāmi', ḥalīm ü selīm, müşfiḳ ü kerīm, maẓanne-i kerāmet, dervīş-sīret ādem idi.

Menḳabe

Mervīdür ki Ḳara Muṣṭafā Paşa Türbesi ḳurbinde vāḳi' ḫāneleri altında bir āhenger-i pīr-i ṣāliḥ var idi. Bir gün ṣāḥibü't-tercemeye vaṣiyyet ṭarīḳıyle biñ 'aded altın ṣayup dimiş ki "Benüm bir oġlum vardur. Vefātumdan ṣoñra 'ilm-i ḥāli taḥṣīl ve levāzım u muḳaddimātı tekmīl idüp ṭarīḳ-ı zühd ü ṣalāḥa sālik ve naḳd-i vaḳt-i 'azīzine mālik olursa tamām-ı sinn-i kemāl-i erba'īne resīde

1 "Geri dönüş çok güzeldir."

olduḳda bunı kendüye teslim idüñ ve eger süfehā-yı Benī İsrā'īl gibi umūr-ı ḫafiyyeden ġāfil ve ol maḳūle reh-nümā-yı şer'üñ işārātından zāhil olmaġla bād gibi bī-hūde gerdiş ve şu'le-i āteş-miṡāl bī-mülāḥaẓa reviş idüp bu elf-i kāmil size ḥelāl olsun!" dimiş idi.

Bir iki sene mürūrında ol pīr-i rūşen-żamīr cānib-i dār-ı āḫirete rıḥlet idüp maḫdūmı isti'dād-ı Ḫudā-dādı ve sa'y ü ictihādı ile ṣāḥibü't-tercemeden taḥṣīl-i 'ilm-i ḥāl ve ṭarīḳ-ı vaṣiyyet-i vālid ile iştiġāl üzere sinn-i erba'īni ḥā'iz ve ḳam'-ı hevā-yı nefsāniyyede fā'iż olduḳda yevmen mine'l-eyyām ṣāḥibü't-terceme birḳaç ādem cem' ve dūlābından bir kīse-i pür-zer iḫrāc ve başḳa başḳa üç biñ altun ta'dād u i'dād itdükden ṣoñra maḫdūm-ı merḳūma ḫiṭāb idüp dimişler. "Senüñ vālidüñ vefātından bir iki sene muḳaddem bize biñ altın virüp vaṣiyyet itmiş idi ki eger benüm veledüm ṭarīḳ-ı müstaḳīmden ḫāric olmayup taḥṣīl-i 'ilm-i ḥāl ve kesb-i ādāb u kemāl iderse ḳırḳ yaşına girdükde bunı kendüye virüñ ve illā size ḥelāl olsun." dimiş idi. Biz daḫı ol seneden bu vaḳte gelince devr-i şer'ī üzere irbāḥ idüp üç biñ altın olmışdur. "Senüñ babañdan mevrūṡ māl-i ḥelālüñdür." diyü şühūd maḥżarında teslīm idicek:

**Mıṣrā** Ayaġı yir mi baṣar zülfüñe berdār olanuñ

Maḫdūm mertebe-i şād-mergīde mesrūr ve ḥużżār-ı meclis daḫı dā'ire-i 'aḳldan çıḳup pehn-i deşt-i ḥayretde āvāre ve girībān-ı ṣabrın pāre pāre idüp "Bu ne emānetdür ki bunuñ miṡli mesbūḳ degül, ḥāṣā bu kār nev'-i beşerden mutaṣavver ola." **[28[a]]** diyü her biri velāyetine icmā' ve ittifāḳ itmeleriyle beyne'l-'avām "Evliyā Efendi" dimekle zebān-zed-i enām oldılar.

## eş-Şeyḫ Ḫˇāce Fażlu'llāh-ı Naḳş-bendī

eş-Şeyḫ es-Seyyid Ḫˇāce Fażlu'llāh bin es-Seyyid Meḥemmed Sa'īd ibnü's-Seyyid Meḥemmed Mes'ūd ibnü's-Seyyid Ḫˇāce 'Abdü's-semī' ḥafīd-i ḫˇāce-i Ḫˇāce 'Ubeydu'llāh-ı Aḥrār. Bilād-ı Şarḳıyye'den menba'-ı sādāt-ı meşāyiḫ-ı kirām ve menār-ı envār-ı 'ulemā-yı 'iẓām olan belde-i Taşkend'de āftāb-ı 'ālem-tāb-ı vücūdı maṭla'-ı ḫānedān-ı 'irfān-ı bī-şümārdan ṭāli' ü bedīdār ve hilāl-i vücūd-ı bī-miṡāli ufḳ-ı kemālden lāmi' ü āşkār olmaġla ibtidā-yı ḥālde 'ulūm-ı dīniyye ve ma'ārif-i yaḳīniyyeyi iştiġāl-i tām ile meşġūl olup temehhür itdükde ṭarīḳ-ı taṣavvufa sālik ü 'āzim ve ẕāt-ı 'ālī vü şāmiḫ ile ḳıdve-i cümle-i meşāyiḫ olan Bahāü'd-dīn-i Naḳş-bendī ḥażretleri ḫulefāsından 'amm-i

büzürgvārları es-Seyyid Ḫˇāce Aḥmed-i Ṣādıḳ ḥażretlerinden dest-i irādāt aḫẕiyle meclis-i şerīflerine mülāzım olup "Her ṭarīḳda üstāda ḫıdmet ve iṭā'at, 'ayn-ı ṭā'at ü 'ibādetdür." diyü miṡāl-i şem'-i meclis her gice ṣabāḥa dek ḫıdmet-i pür-bereketlerinde īstāde olup anlaruñ telḳīn ü tebyīniyle mücāz olduḳdan ṣoñra evā'il-i 'aṣr-ı Aḥmed Ḫānī'de cānib-i Dārü's-salṭana'ya 'azīmet ve müddet-i ḳalīl iḳāmet buyurup ba'dehu ḥacc-ı Beytu'llāhi'l-Ḥarām ve ziyāret-i Ravża-i seyyidü'l-enām *'aleyhi ve 'alā-ālihi ezkā'ṣ-salātü ve's-selām* içün rū-berāh-ı semt-i Ḥicāz oldılar. Ba'de ḳażāi'l-vaṭar yine şehr-i İstanbul'a 'avdet ve 'ammu-zādeleri Żiyāü'd-dīn Aḥmed Efendi merḥūm yirine Emīr Aḥmed-i Buḫārī *'aleyhi'r-raḥmetü'l-Bārī* zāviyesinde seccāde-nişīn-i ṭarīḳat olup otuz seneden mütecāviz niṡār-ı cevāhir-i va'ẓ u teẕkīr ve naḳl-i mezāyā-yı ḥadīṡ ü tefsīr üzere iken biñ ḳırḳ altı Ẕi'l-ḳa'desi'nde 'azm-i riyāż-ı rıḍvān ve āheng-i teferrüc-i gülzār-ı cinān itmişlerdür. Ḫāric-i Sūr'da vāḳi' Baba Ḥaydar-ı Naḳş-bendī Cāmi'-i Şerīfi sāḥasında defīn-i zīr-i zemīndür.

Ḥażret-i şeyḫ-i celīlü'ş-şān Naḳş-bend-i perend-i 'irfān, ṣoḥbet-i ümerā vü ekābirden hārib, mücālese-i erbāb-ı faḳr ve ṭullāb-ı 'ilme ṭālib, menār-ı i'tibārı meşhūd-ı ṣaġīr ü kebīr ve şu'le-i şem'-i iştihārı 'ālem-gīr, cebīn-i pür-nūrı dībāce-i mecd ü sa'ādet ve sīmā-yı şerīfi maḥall-i tele'lü-i lem'a-i siyādet, **[28[b]]** şerīfü'n-neseb, celīlü'l-ḥaseb, veliyy-i ẕī-şān ādem idi.

Mervīdür ki on iki sene şeb-tā-seḥer ayaḳların uzatmayup bu ḥāl üzere mücāhede vü riyāżāt ile evḳāt-güẕār olup mede'l-'ömr kendülerden ṭarīḳat u şerī'ata ve ādāb u sünnete muḫil şey ṣādır olmayup ba'ż-ı e'izze-i Naḳş-bendiyye ḳavlince sülūk eylemişlerdür.

**Naẓm**

مصطفی را ز فضل یزدانی
شده ام در متابعت فانی

بره سنتش فرو شده‌ام
تابحدی که جمله اوشده ام [1]

Silsile-i 'aliyyeleri el-ān şeyḫ-i seccāde-nişīn ve emānet-i esrār-ı ḳudsiyyeye emīn olan nebīrleri es-Seyyid Fażlu'llāh *dāme fī-ḥıfẓi'llāh* ḥażretlerinden

1 "Allah'ın inayetiyle Mustafa'ya uyarak fani oldum. Onun sünnetinin yoluna öyle bir daldım ki tümüyle "o" oldum.."

menḳūldür ki ṣāḥibü't-terceme ʿamm-i büzürgvārlarından feyż-yāb, anlar Ḫˇāce-i Kāşānī ḥażretlerinden, anlar Ḫˇāce Muḥammed-i Ḳāḍī ḥażretlerinden, anlar Ḫˇāce ʿUbeydu'llāh-ı Taşkendī ḥażretlerinden, anlar Ḫˇāce Yaʿḳūb-ı Çerḫī ḥażretlerinden, anlar daḫı pīr-i ṭarīḳat ve mecmaʿ-ı esrār-ı şerīʿat ʿaṣrınuñ maʿārif-i ilāhiyyede bī-mānendi Ḫˇāce Bahāü'd-dīn-i Naḳş-bendī cenāblarınuñ dergāh-ı irşād-penāhlarında tekmīl-i ṭarīḳatle rūy-ı zemīne sāye-efken-i saʿādet olmışlar idi.

*Ḳaddesa'llāhu teʿālā esrārahum.*[1]

## Rūmiyye Şeyḫi es-Seyyid Maḥmūd Efendi

eş-Şeyḫ es-Seyyid Maḥmūd ibnü's-Seyyid Aḥmed eş-şehīr bi-Ḳoç Baba. Dārü'l-mülk-i Tebrīz ḳurbinde Urmiye nām ḳaṣabada ṭarīḳa-i Naḳş-bendiyye meşāyiḫından es-Seyyid Şeyḫ Aḥmed Efendi ḥażretlerinüñ nihāl-i devḥa-i vücūdı ve maḫdūm-ı mesʿūdıdur. İstiʿdād-ı ırşī vü mükteseb ile taḥṣīl-i muḳaddimāt-ı fünūn ve kesb-i maʿārif-i gūn-ā-gūn itdükden ṣoñra pīr-i ṭarīḳat-ı ʿaliyyeleri ḫıdmet-i pür-şereflerine ḳıyām ve manẓūme-i aḥvāl-i ferḫunde-me'ālin ḳarīn-i iltiyām eyleyüp nihāl-i istīhāli āb-yārī-i feyż-i ilāhī ile vāṣıl-ı endāze-i vuḳūf u intibāh ve ḫilʿat-ı istiʿdād-ı māder-zādī ṭırāzende-i manṭūḳ [2] طاعةالله فى دم olduḳda şehr-i Āmid'e teveccüh ve ol beldede iʿdād-ı mesken eyledükde "Rūmiyye Şeyḫi" dimekle şehīr ve melce-i ṣaġīr ü kebīr olmış idi. Niçe zamān icrā-yı āyīn-i ṭarīḳat ve neşr-i merāsim-i şerīʿat idüp zāviyesi maḥaṭṭ-ı rihāl-i ḫavāṣ u ʿavām ve niʿmeti āyende vü revendeye mebẕūl-i tām olup paşalar ve serdārlar ziyāretleriyle şeref-yāb ve Tebrīz ve Van tüccārı dāmen-būsiyle saʿādet-yāb olurlar idi. Pādişāh-ı keşīrü'l-enām Revān Seferi iyāb u ẕehābında iḳbāl-i tām itmiş iken

**Mıṣrāʿ** وما يشاء الرحمان لابد واقع [3]

**[29ᵃ]** ṣıdḳınca Baġdād Seferi muʿāvedetinde keşret-i aʿvān u enṣārı bāʿiṣ ve vefret-i muʿteḳidīn ü aḥbāb ile iştihārı sebeb-i ḫādiṣ olup [4] الشهرة آفة vefḳınca baʿż-ı muḳarribān "Bu maḳūle şeyḫ-i nāmdāruñ bu şehrde degül, sā'ir memālik-i maḥrūsede bile me'mūnü'l-ġā'ile olmaduġına selefde niçe şeyḫler maḳām-ı

1 "Allah onun sırlarını mübarek kılsın."
2 ""Allah'a itaat etmeye devam et."
3 "Rahmanın dilediği mutlaka olur."
4 Hadîs-i Şerîf: "Şöhret afettir." Latîfî, Sübhatü'l-Uşşâk, Millet Ktp. AE MNZ 803, vr. 23a.

irşāddan geçüp rütbe-i salṭanata ḳadem başduḳları ḳarīne ve yaḳın zamānda Saḳarya şeyḫi ḳıṣṣası żamīr-i meşāyiḫda ḥubb-ı riyāset ü ḫurūc merkūz olduġına delīl-i rūşendür." diyü ġamz u ilḳālarıyla:

**Mıṣrā'** Ḫaṭāsı ġayr-ı mu'ayyen günāhı nā-ma'lūm[1]

bī-sābıḳa-i cürm ü günāhla pes-i perde-i şehādet ve mu'tekif-i ḫalvet-ḫāne-i mezār-ı maġfiret oldı. [2] وكان ذالك فى شوال من شهور سنه ثمان و اربعين و الف

Şeyḫ-i mütercem ḥalbe-i ṣalāḥ u taḳvāda 'alem, kendü vādīsinde piyāde, mertebe-i velāyetde ḳadem-nihāde, nān u ḫ'ānı mānend-i ḳurṣ-ı āftāb ve hāle gibi rūz [u] şeb āmāde ve simāṭ-ı ni'meti miṣāl-i kehkeşān dā'imā güşāde, fenn-i celīl-i ḳırā'atde bāhir, enfās-ı müteberrikesi ẓāhir 'azīz idi.

Āṯārından 'ilm-i ḳırā'ate müte'alliḳ risāleleri vardur ve Diyārbekr'de bir zāviye ve cāmi' binā eylemişdür.

### eş-Şeyḫ el-'Ārif-i bi'llāh Sivasī 'Abdü'l-mecīd Efendi

eş-Şeyḫ Ebu'l-ḫayr Mecdü'd-dīn 'Abdü'l-mecīd ibnü'ş-Şeyḫ Muḥarrem ibn Ebi'l-Berekāt Meḥemmed bin 'Ārif.

**Beyt** عليهم من الرحمن روح و رحمة
ومن سحب الغفران طل و وابل [3]

Ġurre-i ġarrā-yı vücūdı ve ḫurşīd-i 'ālem-tāb-ı şühūdı menbit-i kerīm-i kirām ve ma'den-i cevāhir-i 'ulemā-yı 'iẓām olan belde-i Sivas ḳurbinde Zile nām ḳaṣabadan hüveydā ve ol ufḳdan ẓāhir ü peydā olması pīr-i ṭarīḳatları vāṣıl-ı mertebe-i kemāl-i 'irfānı 'Abdü'l-mecīd-i Şirvānī ḥażretlerinüñ dārü'n-na'īme intiḳāl ve seyr-i ḥıyāż-ı riyāża irtiḥālleri senesinde vāḳi' olmaġla ism-i sāmīleri 'Abdü'l-mecīd vaż' olınmaḳ münāsib görilmişdür. Sinn-i temyīze vuṣūllerinde iş'āl-i nā'ire-i iştiġāl ile ḳable'l-bülūġ ilā-sinni'r-reḥḥāḳ ḥāfıẓ-ı kelām-ı Melik-i Ḫallāḳ olduḳdan ṣoñra küberā-yı meşāyiḫ-ı Ḫalvetiyye'den 'amm-i kerīmleri Ḫażret-i Şems'üñ ḥacr-ı terbiyelerinde istifāża-i envār ve istifāde-i esrār iderek temhīd-i muḳāddimāt-ı 'ulūm ve teşyīd-i mebānī-i fünūn-ı

1 Taşlıcalı Yahya'nın Şehzade Mustafa mersiyesinden alınmıştır. Mehmet Çavuşoğlu (hzl.), *Yahyâ Bey, Divan*, İstanbul Üni. Edebiyat Fak. Yay., İstanbul 1977, s. 166.

2 "Bu hadise 1048 senesinde aylardan Şevval ayında zuhur etti."

3 "Onların üzerinde Rahman'dan bir rahatlık ve rahmet var.
Gufrân bulutundan ise az ve çok yağmur var."

rüsūm ile ol gevher-i yegāne-i rūzgārdan iktisāb-ı faẓl ü ḥikmet ve iḥrāz-ı ġāyetü'l-ġāyāt-ı 'ilm ü ma'rifet **[29b]** idüp endek zamānda reşk-āver-i 'ulemā ve müsellem-i fużalā olup üstādları icāzetiyle tedrīs-i tefsīr-i *Keşşāf* ve ba'ż-ı maḥall-i müşkileye ta'līḳa itḥāf iderlerdi. Bu ḥāl üzere sinn-i şerīfleri 'ıḳdeyni tecāvüz eyledükde semt-i tasavvufa ẕāhib ve Ḥażret-i Şems'den aḫẕ-ı dest-i irādeye ṭālib olduḳlarında ḥażret-i pīr buyurmışlar ki "'Abdü'l-mecīd, sen ẓāhir-bīn ve 'ilm-i ẓāhirde ṣāḥib-i yaḳīn olduġından heves-i 'ilm-i żāhir bu kāra māni' olmaġla irşād sańa geç vāḳi' olur. Ammā yine iḫvānuńa sābıḳ ve bu sülūkde cümleye fā'iḳ olursuń." diyü ta'vīḳ buyurduḳlarında mücāb olmayup الابرام يحصل المرام[1] feḥvāsınca ziyāde ilḥāḥ u ibrām itdüklerinde bi'l-āḫire me'mūllerine müsā'ade ve ruḫṣat ve ol gün bī'at virüp gicesi erba'īne idḫāl ve mücāhede vü riyāżāt ile nefs-i şerīfelerin ikmāl buyurduḳlarında tevfīḳ-ı ilāhī ve füyūżāt-ı ġayr-ı mütenāhī sa'y-i belīġ ve cidd-i bī-dirīġlerine muḳārenetle fī-ḳalīlin mine'z-zamān taḥṣīl-i vecd ü ḥāl ve ẕevḳ u kemāl itdiler. Ba'de ẕālik biń beş ḥudūdında şems-i sipihr-i şerī'at ve ḥażret-i pīr-i ṭarīḳat cenāblarınuń necl-i necīb ve maḫdūm-ı ḥasībleri Şeyḫ Veliyyü'd-dīn ḥażretleri Egri Seferi 'avdetinde Zile'de ḫalīfeleri iken 'āzim-i dergāh-ı Lā-yezāl olduḳlarında yirlerine müşārün ileyh ḥażretlerini istiḫlāf buyurdılar. Biń altı ḥudūdında:

**Naẓm**

İrci'i emrini çü gūş itdi
Kevṯer-i cām-ı mevti nūş itdi

Oldı mihmān-ı ḳurb-ı Raḥmānī
Eyledi nūr-ı Ḥaḳ iḥāṭa anı

Ḥażret-i Şems daḫı ufḳ-ı fānīden ġurūb ve mā-sivādan def'-i kürūb idüp dīger maḫdūm-ı mes'ūdları Pīr Meḥemmed Efendi ḥażretleri iki sene miḳdārı maḳām-ı şerīflerinde cā-nişīn-i irşād ve ḳā'im-i vālid-i kerem-nihād olup anlar daḫı cilveger-i ṣaḥn-ı heşt-bihişt ve müsterīḥ-i ḫ'ābgāh-ı 'anber-sirişt olduḳda ḫulefādan Şeyḫ Receb Efendi maḳām-ı irşāda ḳā'im ve terbiye-i fuḳarāya müdāvim olmış idi. Anlar daḫı fī-bürheten mine'z-zamān maḥrem-i ḥarem-sarāy-ı raḥmet-i Raḥmān olduḳda ḫulefā ve fuḳarā 'ale'l-vifāḳ ṣāḥibü't-tercemenüń Sivas'da Ḥażret-i Şems ḫānkāhında irşād içün iḳāmetlerine ittifāḳ itmeleriyle Zile'den hicret ve maḳām-ı Şems'de iḳāmet buyurdılar.

1 "Üstüne düşmek, merâmı hâsıl eder."

**Naẓm** Ol Şems'den itdi **[30ª]** aḫẕ-ı envār
'Aks itdi dilinde rūy-ı esrār

İtdükde cülūs mesned-i cān
Oldı ḳapusında bende sulṭān

'İlm ile ma'ārif-i ilāhī
Mecmū' idi anda hem kemāhī

Egerçi evvelde mihr-i münīr-i nām-ı nāmīleri 'ālem-gīr ve fażl ü 'irfānları elsine-i 'ālem-penāhda şehīr idi, lākin medīne-i Sivas'da iḳāmet bā'iṣ-i ziyāde-i şöhret olup ṣadā-yı nevbet-i iştihārları ḳar'-ı sem'-i Ḥażret-i Sulṭān Meḥemmed Ḫān-ı Ṣāliṣ itdükde ser-bevvābān-ı ḫāṣṣadan biri ile da'veti mutażammın ḫaṭṭ-ı hümāyūn-ı şeref-maḳrūn irsāline sebeb-i ḥādiṣ oldı. Ṣūret-i ḫaṭṭ-ı şerīf:

"Fażiletlü ve kerāmetlü 'Abdü'l-mecīd-i Sivasī Efendi. Merḥūm 'ammuñ Şems Efendi'nüñ Egri Seferi refāḳatinde ẓāhiren vü bāṭınen çoḳ menāfi'in müşāhede itmişüzdür. Ba'de'r-rücū' Dārü's-salṭana'da iḳāmetlerin murād itmiş idüm. Pīrligi 'öẕr-i ḳavī olmaġın iẕn virmiş idüm. Ḥālen seni ḳavlen ve fi'len ve vaṣfen ana müşābehet-i tāmme ile müşābehetüñ olduġı mesmū'um olmaġın derūnımuzdan meyl-i tām itmişüzdür. Ḫaṭṭ-ı şerīfüm vuṣūlinde Dārü's-salṭana'ya hicret itmeñ murādum olmışdur. İhmāl olınmaya."

'Azīz-i merḳūm ḫaṭṭ-ı şerīfi ḳırā'at buyurduḳlarında ﴿أَطِيعُواْ اللّهَ وَأَطِيعُواْ الرَّسُولَ وَأُوْلِي الأَمْرِ مِنكُمْ﴾ [1] naṣṣ-ı şerīfiyle iṭā'at-i ūlü'l-emr eyleyüp 'azm-i cānib-i İstanbul ve dārü'l-mülke duḫūl itdükde Ayaṣofıyya Cāmi'i ḳurbinde bir menzile nüzūl buyurmışlar idi. Birḳaç gün istirāḥatlarından ṣoñra ḥażret-i pādişāh-ı ālī-nijād Ayaṣofıyya Cāmi'i'nde va'ẓ u teẕkīr buyurmaların murād eyleyüp ol ma'bed-i naẓīf ve mecma'-ı laṭīfde neşr-i cevāhir-i teẕkīr ve naḳl-i ḥadīṣ ü tefsīr itdiler. Bu eṣnāda Meḥemmed Aġa Zāviyesi maḥlūle olduḳda cenāblarına tevcīh olınup ol maḥalle naḳl buyurmışlardur. Şeyḫü'l-İslām-ı vaḳt Ṣun'u'llāh Efendi ḥażretleri kemāl-i maḥabbetlerine Binā'en ṣalāt-ı Cum'a vaż' itdükleri cāmi'-i şerīf va'żiyyesini daḫı 'ilāve-i revātibleri ḳılmışlar iken bir iki ay mürūrında Şeh-zāde Cāmi'i va'ẓiyyesi maḥlūle olduḳda cāmi'-i mezbūra naḳl

1 Kur'ân-ı Kerîm, Nisâ Sûresi 4/59, "Allah'a itaat edin. Peygamber'e ve sizden olan ûlülemre (idarecilere) de itaat edin."

buyurup ri'āyet-i ḫāṭırlarıçün kendü cāmi'leri va'ẓiyyesin yevm-i Sebt'e tebdīl buyurdılar ba'dehu merḥūm Sulṭān Selīm-i Ḳadīm Cāmi'i ḳurbinde Şeyḫ Yavṣı Zāviyesi'nde gūşe-nişīn-i 'ibādet olup yirleri Meḥemmed Aġa Zāviyesi Bezci-zāde Efendi'ye 'ināyet olındı. İki sene miḳdārı Şāh-zāde **[30[b]]** Cāmi'i'nde kürsī-nişīn olduḳdan ṣoñra Sulṭān Selīm-i Ḳadīm va'ẓiyyesiyle tekrīm ve biñ yigirmi altı tārīḫine dek ol maḥfil-i münīfde tefsīr-i naẓm-ı kerīm eyleyüp sene-i mezbūre Ṣa'bānı'nda cāmi'-i cedīd-i Aḥmed Ḫānī ḳarīn-i ḥüsn-i ḫitām olduḳda her yevm-i Cum'a'da şeref-i ḳudūmi erzānī buyurup niṣār-ı cevāhir-i va'ẓ u teẕkīr itmek üzere 'ināyet buyrulmış idi. Dergāh-ı irşād-penāhı maşrıḳ-ı envār-ı hidāyet ve südde-i sa'ādet-i destgāhı sāḥil-i deryā-yı gevher-rīz-i kerāmet iken biñ ḳırḳ ṭoḳuz Cumāde'l-āḫiresi'nde rūḥ-ı şerīf ü 'aẓīmin münādī ﴿يَا أَيَّتُهَا النَّفْسُ الْمُطْمَئِنَّةُ﴾[1]'ye teslīm ile dāḫil-i riyāż-ı darü'n-na'īm olmışlardur. Ol eṣnāda ḫalīfeleri Şeyḫ 'Abdü'l-aḥad Nūrī Efendi ḥażretlerinüñ lā'iḥa-i żamīr-i münīrleri olan tārīḫ-i intiḳāldür:

**Naẓm**

Bu bāġ-ı fānīnüñ güli elbette fānīdür hemān
Bāḳī ḳalur mı bülbüli bāḳī degülken gülsitān

Çün ḫalḳ-ı 'ālem ser-te-ser geldükleri yire gider
Āyāta 'ibretle naẓar eyle gözüñ açup uyan

Ol ġavṣ-ı 'ālem şeyḫimüz Sivasi-i ṣāḥib-ṣafā
İtdügi dem 'azm-i beḳā aġladı ana ins ü cān

Feryād idüp 'āşıḳları muḫlişleri ṣādıḳları
Çāk itdi sīne her biri bālā vü pes ṭoldı fiġān

Eflāke çıḳdı hāy u hū gülbāng ile 'ālem ṭolı
Ḥayrān olup kiçi ulu ulu ḳıyāmet ḳopdı ṣan

Anuñ gibi bir er ḳanı şerḥ ide Nūrī ṣadrını
Bildüre nefs ü Rabb'ini ẓāhir ola sırr-ı cihān

Sırrına menba' olanı nūrına maṭla' olanı
Ṭavrına meşra' olanı ister bulur 'ārif olan

1 Kur'ân-ı Kerîm, Fecr Sûresi, 89/27, "Ey huzura kavuşmuş insan! Dön"

Çün sāl-i ġamda intiḳāl itdi o maḥmūdü'l-ḫiṣāl
Aḥbābına var mı mecāl çeşminden aḳıtmaya ḳan

Ġam itmiş iken 'aḳlı çāk tārīḫini didi bu ḫāk
Biñ ḳırḳ ṭoḳuzda aldı pāk Sivasī uçmaḳda mekān[1]

'Azīz-i muḥarrerü'l-evṣāf ḫātime-i kümmelīn-i meşāyiḫ-ı eslāf, 'ilm-i zāhir ü bāṭını cāmi', hażm u ḥavṣalada baḥr-i vāsi', feżā'il-i ḳudsiyye ile çār-bāliş-nişīn-i 'uzlet ve kemālāt-ı ünsiyye ile gencīne-i keşf ü kerāmet, ḳuṭb-ı dā'ire-i āfāḳ, ġavṣ-ı 'ālem-i işrāḳ, ẕāt-ı ḳudsī-ṣıfātı envā'-ı feżā'ille şāmil, ṭab'-ı pāk-i tāb-nāki vāridāt-ı naẓmiyeyeye mā'il, elfāẓ-ı naẓmı naṣīḥat-engīz ve üslūb-ı şi'ri pend-āmīz, Bāyezīd-i Bisṭāmī-fıṭnat, şeyḫ-i ṣāḥib-velāyet idi.

Menḳabe

Mervīdür ki ḥażret-i 'azīz ḫırāmān-ı ravża-i cinān ve muḳīm-i civār-ı ḥabīb-i Raḥmān olduḳda necl-i necīb-i mükerrem ve maḫdūm-ı ḥasīb-i mu'aẓẓam ḫurşīd-i **[31a]** āsmān-ı sa'ādet ve bedr-i sipihr-i nezāhet fażīletlü, kerāmetlü Şeyḫ 'Abdü'l-bāḳī Efendi ḥażretleri Şeyḫü'l-İslām u müftī'l-enām Yaḥyā Efendi ḥażretleri ḥālen maḳarr-ı 'izz ü temkīnleri olan Şeyḫ Yavṣı Zāviyesi'n ve cennet-mekān-ı ḫuld-āşiyān Sulṭān Aḥmed Ḫān Cāmi'-i Şerīfi va'ẓiyyesin pāye-i serīr-i pādişāh-ı İskender-nihād cenāb-ı Ḥażret-i Sulṭān Murād'a 'arż u telḫīṣ itdükde "Yavṣı Tekyesi'ni virdüm, lākin Sivasī-zāde tāze olmaġın babam cāmi'ine iḫtiyār ve ehl-i 'ilm ü ṣāḥib-i kerāmet kimesneye telḫīṣ idesin." diyü ḫaṭ vārid olduḳda Yaḥyā Efendi ḥażretleri pādişāh-ı Cem-cāh ḥażretlerinüñ bu ḫaṭdan murādları, benüm murād itdügüm kimesneyi ḫaber virdükde anı telḫīṣ idesin dimegi fehm itmegin ġayrı kimesneyi telḫīṣ itmemişler idi. Pādişāh-ı gītī-penāh İstanbul'da olan meşāyiḫuñ birini maḥal görmedükde muṣāḥibān-dan biri vilāyet-i Ḳırım ḳaṣabātından Özi nām ḳaṣabadan merḥūm Dervīş Ḳırımī ḫulefāsından ehl-i 'ilm ü ṣāḥib-i kerāmet Naḳşī Şeyḫ 'Alī Efendi'yi sevḳ itdükde ol ān ṭab'-ı hümāyūna ḫoş gelüp da'vet içün ḳapucıbaşı irsāl buyurduḳlarında o gice vāḳı'alarında Sivasī Efendi görinüp "Pādişāhum! Ceddüñ Sulṭān Meḥemmed'üñ ve babañ Sulṭān Aḥmed'üñ ve senüñ elli yıldan beri ḫıdmet-i du'āñuzdayum. Babañ ḫod cāmi'i binā itdükde İstanbul şehrinde

1 بيك قرق طقوزده آلدى پلك سيواسى اوچماقده مكان

meşāyiḫ-ı ʿiẓāmdan yüzden mütecāviz kimesne var iken duʿācuñı iḫtiyār itmişler idi. Size daḫı lā'iḳ olan benüm oġluma itmekdür." diyü naṣīḥat-güne kelimāt buyurduḳlarında sulṭān-ı ʿālī-nijād yine re'yinde ıṣrār ve Şeyḫ ʿAlī'nüñ gelmesinde ḳarār üzere iken bir gice daḫı vāḳıʿasında ḥażret-i ʿazīzi müşāhede itdükde "Pādişāhum! Siz bāḳī oluñ, Şeyḫ ʿAlī Naḳşī vefāṭ eyledi. Oġlumı maḥzūn itmeñ, recā iderüz." diyü buyurmışlar. Yine ʿazīmetlerinde ṣābit-ḳadem olup ḥattā giden ḳapucıbaşı Şeyḫ Naḳşī'nüñ fevti ḫaberin getirdükde Silaḥdār Muṣṭafā Paşa "Taʿyīn ḥaḳḳ-ı Sivasī-zāde Efendi'ye olduġın iẕʿān itmekle pādişāhum, Şeyḫü'l-İslām ḥażretlerinüñ telḫīṣ buyurduḳları maḫdūma iḥsān buyuruñ" diyü recā itdi.

**Mıṣrāʿ** Bir nesne ḳo bir ḳısmı degül ḫayli metīndür

feḥvāsınca şefāʿat kārger olmayup "Muṣṭafā [**31**[b]] bir iḫtiyār ādeme virdüm. Şeyḫ-zāde tāzedür, olmaz." diyicek be-ḥükm-i ḳażā hemān ol gice şefīʿü'l-ümem seyyid-i benī Ādem *ṣalla'llāhu ʿaleyhi ve sellem* ḥażretlerini vāḳıʿasında görüp "Sivasī'ye niçün ʿinād idersin, yoḫsa anuñ Allāh ḳatında ve benüm yanumda ne mertebe-i ʿāliyede olduġın bilmez misin? Elbette vaʿẓiyyeyi añа idesin." diyü emr iderler. Ol gice Şeyḫü'l-İslām Yaḥyā Efendi ve dārü's-saʿāde aġası daḫı minvāl-i muḥarrer üzere bu vāḳıʿayı görüp irtesi pādişāh-ı ʿālem-penāh ḥażretlerini ol vāḳıʿadan āgāh itdüklerinde "Sübḥāna'llāh. Ben daḫı vāḳıʿamda böyle gördüm." diyü buyurup ol ān babam merḥūm Sulṭān Aḥmed Ḫān Cāmiʿ-i Şerīfi'nüñ vaʿẓiyyesin Sivasī-zāde ʿAbdül'-bāḳī Efendi'ye virmişümdür." diyü ḫaṭ yazup tevcīh buyurmışlardur.

Kerāmet

Kerāmāt-ı celīlerinden biri daḫı oldur ki ḳabīl-i intiḳāllerinde, Ḫażret-i Ebā Eyyūb civārında vāḳiʿ bāġçelerinde medfenleri olan cāy-ı pür-envārda ziyāde mülāzım ve her bār ol maḥalde ʿibādete ḳā'im olurlardı. Rūḥ-ı pür-fütūḥları ʿāzim-i gülzār-ı cinān ve vāṣıl-ı nüzhetgāh-ı ʿirfān olduġı şeb fuḳarā-yı ṣāfīderūn dīde-i baṣīret-i ṣafā-meşḥūnlarına ẓāhir ü bedīdār olup "Benüm medfenüm her bār mekṣ ü ḳarār itdügüm cāy-ı pür-envār ve manẓar-ı cenāb-ı Perverdigār'dur." diyü ḫiṭāb buyurduḳları ṣiḳātdan mervīdür. Fi'l-ḥaḳīḳa ḥayātlarında ol maḥalde ārām ve ḳable'd-defn medfenlerini baʿż-ı fuḳarāya tebyīn ü iʿlām buyurmaları kerāmet-i vāżıḥadur.

Kerāmet

Ḳerāmāt-ı bāhirelerinden biri daḫı oldur ki merḥūm Türbedār Muṣṭafā Dede'den naḳl-i ṣiḳāt ile menḳūldür ki çün ḥażret-i 'azīz civār-ı raḥmet-i Raḥmān'a intiḳāl ile vāṣıl-ı tecelliyāt-ı Rabb-i Müte'āl oldı. Nālān u ser-gerdān ve üftān [ü] ḫīzān pūyān iken mülhim-i ġaybī ḳalbüme ḥażret-i 'azīzüñ ḥayātında ḳırḳ yıldan mütecāvizdür ki sefer ü ḥażarda ḫıdmet-i şerīflerine mülāzemet ve müdāvemet itdügüñ gibi vefāṭlarından ṣoñra āḫir-i 'ömrüñe degin mübārek ayaḳları ucında iḳāmet ve ol maḥalde def'-i ḥüzn ü kürbet ve kesb-i rāḥat eyle diyü ilhām eyledükde ben daḫı ḳadem-i şerīfleri ḫıdmetine bir ḥaṣīr basṭ idüp ol mehbiṭ-i füyūżāt-ı ilāhiyye ve maḥaṭṭ-ı fütūḥāt-ı nā-mütenāhiyyede leyl ü nehār sükūn ḳarār itmişdüm. Bir şeb ıżṭırāb ile 'ālem-i miṣāle varduġumda **[32ᵃ]** ḥażret-i pīr nümāyān olup "Nedür ḥālüñ Muṣṭafā Dede?" diyü ḫiṭāb buyurduḳlarında ben daḫı:

**Naẓm** 'Āşıḳ-ı dil-ḫasteye ser-māye-i 'ömr-i ebed
Cān virüp āġūşına bir āfet-i cān almadur

vefḳınca "el-Ḥamdüli'llāhi te'ālā yine mübārek cemālüñi gördüm ve derd-i firāḳa dermān buldum." diyicek "Muṣṭafā Dede çoḳ zamāndur şeb u rūz pervāne-i şem'-i mihrüm olup ṣayf u şitā beni tenhā ḳomayup germ ü serddür dime, taḥammül iderseñ yarın üzerüme türbe bināsına şürū' olınsa gerekdür. Fī-mā ba'd müsterīḥ olup ṣafā-yı ḫāṭır ile bu maḳāmda müstefīż-i envār olursuñ." diyü buyurdılar. Fi'l-vāḳi' irtesi gün 'ale'ṣ-ṣabāḥ ṭaraf-ı salṭanatdan Mi'mār Aġa ve Vālide Sulṭān ketḫudāsı Behrām Aġa gelüp türbe-i şerīfe bināsına āġāz olındı. İki seneden ṣoñra bu kāra sebeb-i taṣaddī bu olmış ki Sulṭān İbrāhīm vālidesi Kösem Vālide ḥażret-i 'azīzi vāḳı'asında görüp türbe bināsına işāret buyurmışlar. *Ravvaḥa'llāhu rūḥahu ve neffa'ana'llāhu bi-esrārihi*.[1]

[**Der-kenār:** Biri daḫı Kātib Çelebi merḥūmuñ *Mīzānü'l-ḥaḳ* nām risālesinde taḥrīr itdügidür ki bir gün Meḥemmed Aġa imāmı Kefevī 'Alī Efendi vāḳı'asında görür ki şeyḫ-i merḳūm kendüye fi'l-i şenī' ider. İrtesi ta'cīl ile ziyāretine varduḳda "İmām Efendi! Elem çekme saña vāḳi' olan baña Ḥażret-i 'Alī *kerrema'llāhu vechehu* ile vāḳi' oldı." diyü keşf-i mā-fi'l-bāl iderler.]

1 "Allah, onun ruhunu yüceltsin ve sırlarıyla bizi faydalandırsın."

Āṯār-ı ʻilmiyyelerinden *Şerḥ-i Meṯnevī* ve *Leẓā'iẓü'l-eṯmār* ve *Feżā'il-i Ṣalavātü'n-Nebī,* biri daḫı *Leṭā'ifü'l-ezhār*'dur ki naẓm-ı Türkī ile envāʻ-ı şükūfeyi żāmin ve her ḳısmı vāsıṭa-i gevher-i kāmin ḫūb eṣerdür. Ḥāṣıl-ı kelām mālik olduḳları biñ cild miḳdārı kütüb havāmişinde olan āṯār-ı ḳalemleri cemʻ olınsa niçe mücelled kitāb olması ṣiḳātdan mervīdür.

## eş-Şeyḫ el-ʻĀrif-i Bi'llāh Ḥasan Dede

eş-Şeyḫ Ḥasan Dede.

**Naẓm** *Aḥsente* ol gedā-yı tecemmül be-dūşa kim
Yansa cihān içinde ḥaṣīri bulınmaya

mā-ṣadaḳınca tecemmülātı eskicilik ālātına münḥaṣır ve الكاسب حبيب الله [1] ḫaberine mā-ṣadaḳ olup kendü kārı ve ʻaraḳ-ı cebīnle elṭāf-ı ilāhiyyeye muntaẓır meczūb-nümā ʻāḳil ü dāna idi.

**Mıṣrāʻ** ʻAceb zībā revişdür ʻāḳil ol dīvāne ṣansunlar

Ḳırḳ yıldan mütecāviz Cāmiʻ-i Ebu'l-fetḥ Meḥemmed Ḫānī'de ārām-gīr ve ʻibādāt ü ṭāʻāta sāḳ-ı ihtimāmın teşmīr itmiş idi. Biñ ḳırḳ yedi ḥudūdında irtiḥāl ve ʻālem-i ünse ittiṣāl eyledi. Cāmiʻ-i mezbūr ḥarem-i irem-nişānına ḳarīb ḥücresi verāsında olan sāḥada Şeyḫü'l-İslām Ebu'l-meyāmin Muṣṭafā Efendi mezārı civārında medfūn ve nişāngāh-ı tīr-i duʻā-yı ehl-i derūn oldı. **[32[b]]**

## Abaza Şeyḫi es-Seyyid ʻAbdü'r-raḥīm Efendi [Ṣarı Baba-zāde]

eş-Şeyḫ es-Seyyid ʻAbdü'r-raḥīm. Ḳıdve-i kibār-ı evliyā-yı ʻiẓām ve muḳtedā-yı meşāyiḫ-ı fiḫām olan İbrāhīm-i Tennūrī ḥażretleri aḥfādındandur. İbrīz-i ḫāliṣü'l-ʻayār-ı vücūdı ḫāk-i Ḳayṣeriyye'den ẓāhir ü bedīdār ve "Ṣarı Baba-zāde" dimekle ḳarīn-i iştihār olup ṭarīḳ-ı ʻilme sülūk ve ḳurṣ-ı iʻtibārın sikke-i maʻhūde ile meskūk itdükden ṣoñra meşāyiḫ-ı Bayramiyye'den Ḳabaḳ Ḥanefī nām şeyḫ-i meşhūrü'l-enāmdan dest-i inābet aḫẓiyle şāḫ-ı ümmīdi müṯmir-i murād ve şükūfe-i dil-i ḥazīni nefes-i pīr ile güşād ve bār-ı taʻalluḳdan āzād olmış idi. Medīne-i mezbūrede mersūme "Ḫˇāce Vaṭan Tekyesi" dimekle maʻlūme zāviyede cā-nişīn-i ʻibādet ve gūşe-gīr-i ṭāʻat iken Abaza Meḥemmed Paşa ol

1 Hadîs-i Şerif: "(Helâl yoldan) çalışıp kazanan Allah'ın sevgili (kulu)dur." Yılmaz, Kültürümüzde Âyet ve Hadisler, s. 356.

diyāra mürūrında kendülere rāġıb ve vālī olduġı ba'ż-ı bilāda murāfaḳatlarına ṭālib olmaġın her ān kendüden müfāraḳat itmeyüp umūrında müsteşārı olmaḳ sebebiyle "Abaza Şeyḫi" dimekle meşhūr ve bu 'unvānla zebān-zed-i cumhūr olmış idi. Ḳırḳ dörtde paşa-yı mezbūr maẓhar-ı ḳahr-ı ḳahramānī olduḳda ḥussād-ı bed-nihād [1] اذا ارتفع المانع عاد الممنوع ṣıdḳınca fürce bulup paşa-yı mezbūruñ sebeb-i ḫurūc u 'iṣyānı şeyḫ-i merḳūmuñ ilḳā vü tedbīri iledür, diyü cenāb-ı Cem-cāh-ı pādişāh-ı gītī-penāh ḥażretlerine bi'd-defa'āt ġamz itmeleriyle bi'l-āḫire ber-mūcib-i fermān-ı sulṭān-ı kişver-gīr Üsküdar Medresesi pīşgāḥında mu'tekif-i künc-i savma'a-i mezār oldı.

[2] وكان ذلك فى شوال من شهور سنة سبع و اربعين و الف

Şeyḫ-i mārü'l-beyān cāmi'-i 'ilm ü 'irfān, seyyid-i ṣaḥīḥü'n-neseb, ṭayyibü'l-'araḳ ve'l-ḥaseb idi.

## Āḫir-i Vefeyāt-ı Devlet-i Pādişāh-ı Gītī-penāh es-Sulṭān ibn es-Sulṭān es-Sulṭān Murād Ḫān ibn es-Sulṭān Aḥmed Ḫān[3]

Ol ḳahramān-ı selātīn-i Āl-i 'Oṯmān *ebbedehümu'llāhu ilā-āḫiri'd-devrān* zamān-ı salṭanatlarında vāḳi' olan ḥavādiṯüñ taḥrīre ṣāliḥ olanlarıdur ki ferden ferdā beyān olınur.

### Ẕikr-i Aḥvāl-i 'Aṣr-ı Murād Ḫānī

İcmāl-i rūz-nāmçe-i veḳāyi'-i rūzgār ve lem'a-i çerāġ u nuḫbe-i edvār oldur ki vāriṯ-i serīr-i cihān-bānī murabba'-niṣīn-i taḫt-ı ḫāḳānī ḫalīfe-i ṣābi' 'aşer 'ālī-nijād medār-ı noḳta-i istiḳāmet cümle-i efrād bāsıṭ-ı bisāṭ-ı 'īş **[33ª]** u ṭarab māḥī-i ẓalām-ı ḥazen ü kerb pādişāh-ı Ferīdūn-fer Ḫusrev-i Keyḫusrev-ḳadr Behrām-ṣavlet āftāb-mertebet ḳāhirü'l-cebābire ve'l-mütemerridīn mālik-i bilādü'r-rafaże ve'l-mülḥidīn fātiḥ-i Revān u Baġdād şehinşāh-ı 'ālem Sulṭān Murād.

**Naẓm** Sütūde-menḳabe ol dāver-i felek-mesned
Ki baş ḳo[ya]r ḳademinde zamāne-i maġrūr

1 "Engel kaldırıldığı zaman, yasaklanan geri döner"
2 "Bu olay, 1047 senesinde Şevvâl ayında oldu."
3 "Cihanın kendisine sığındığı Sultan oğlu Sultan, Sultan Ahmed oğlu Sultan Murad Han'ın padişahlığı zamanındaki vefat edenlerin kalanları"

Biñ on sekiz Cumāde'l-ūlāsı'nda kevkeb-i sa'd-iḳtirān-ı vücūdı ḥadā'iḳ-ı sulṭāniyyeden İstavroz baġçesinde evc-i şühūda feyż-i nūr ẓuhūr eyledükde "Ġāzī"[1] lafẓı tārīḫ-i sāl-i vilādet-i bā-sa'ādetleri düşmiş idi. Biñ otuz iki Ẕi'l-ḳa-de'sinüñ on dördinci yevm-i Aḥad'de cālis-i taḫt-ı Süleymānī ve erīke-nişīn-i ḫāḳānī olup tedbīr-i memālik ü bilāda ve tesviye-i umūr-ı 'ibāda kemā-hüve şāni'l-ḫilāfe ḳıyām ve niẓām-ı aḥvāl-i 'āmme-i nāsa iḳdām buyurdılar.

**Naẓm** 'Ālem o ḳadar feyż-i neşāṭıyla pür oldı
Gūyā ki felek cām-ı ṭarab-ḫāne-i Cem'dür

Şeyḫü'l-İslām Yaḥyā Efendi merḥūm bu güne tārīḫ dimişdür:

Ḫān Murādü'l-'ādil[2]

**Ve lehū Eyżan** Didiler Sulṭān Murād-ı Rābi' oldı pādişāh[3]

**[Der-kenār:** Ba'żılar daḫı dimişdür:
On yedinci şāh oldı 'āleme Sulṭān Murād[4]

**Dīger** Cehd idüp aldı birāder mülkini Sulṭān Murād[5]]

Sulṭān-ı ḳahramān-ḫaṣlet resm-i ḳadīm-i ḫavāḳīn-i sālife üzere Ḥażret-i Ebā Eyyūb-i Enṣārī *'aleyhi raḥmetü'l-Bārī* merḳad-i münevverelerinde ḳuṭ-bü'l-'ārifīn ḳıbletü'l-vāṣilīn sulṭānü't-tariḳa burhānü'l-ḥaḳīḳa Üsküdarī Şeyḫ Maḥmūd Efendi ḥażretleri yed-i eyādīlerinden ḳılıç ḳuşanup ol rūz-ı sa'd-en-dūz şām-ı sürūr-encāmında ri'āyet-i sünnet-i ḫitāna iḳdām buyurdılar. Sene-i mezbūre Ẕi'l-ḥiccesi'nde ḫuld-āşiyān Sulṭān Aḥmed Ḫān irtiḥālinden berü üç cülūsiyye ve Ḫotin Seferi tedārik-i mühimmātıyla ḫuṣūṣā eyyām-ı devlet-i Muṣṭafā'ya da istilā-yı tālāngerān ile reşk-i 'ummān u ġayret-i kān olan ḫızā-ne-i şāhāneye noḳṣan gelmemekle vücūd-ı bihbūd-ı sulṭānīyle iġtinām olınup nām-ı in'ām yād olınmamaḳ der-kār iken ṭā'ife-i Bayramiyān żābiṭleri taḥrīkiy-le naḳż-ı 'ahd idüp resm-i dīrīn üzere cülūsiyye ṭalebinde hem-zebān-ı ittifāḳ olmaġın ḫ'āhişlerine müsā'ade buyuruldı.

Otuz üç Ṣaferi'nde Baġdād-ı bihişt-ābād dest-i istilā-yı 'Abbās-ı nā-sipāsa fütāde ve ḳāḍīsi Nūrī Efendi ve ehl-i sünnetden niçe muvaḥḥid-i pāk-i'tiḳād ḫāk-i fenāya rū-nihāde olduġı ḫaber-i ḫayret-eṣeri geldi. Sulṭān 'Oṣmān **[33b]**

1 غازی
2 خان مراد العادل
3 دیدیلر سلطان مراد رابع اولدی پادشاه
4 اون یدنجی شاه اولدی عالمه سلطان مراد
5 جهد ایدوب الدی برادر ملکنی سلطان مراد

Ḫān-ı Şehīd ʿaṣrında diyār-ı Mıṣriyye'ye iclā olınan aġa-yı dārü's-saʿāde Ḥācī Muṣṭafā Aġa baʿde'l-cülūs daʿvet olınmış idi.

Sene-i mezbūre Rebīʿü'evvel'inde der-i iḳbāle rūy-māl itdükde tekrār dārü's-saʿāde ḫıdmeti iḥsān olındı.

Sene-i mezbūre Cumāde'l-āḫiresi'nde Vezīr-i Aʿẓam Kemān-keş ʿAlī Paşa kemāl-i ḥırṣ u āzı belāsına uġrayup ḳatl olınduḳda ṣadāret-i ʿuẓmā Çerkes Meḥemmed Paşa'ya iḥsān olınup sene-i mezbūre Recebi'nde Abaza Meḥemmed Paşa refʿ itdügi livā-yı şeḳāyı kesr içün ṣaḥrā-yı Üsküdar'da naṣb-ı ḫıyām-ı serdārī ve Gürci Meḥemmed Paşa cā-nişīn-i ṣadr-ı dīvān-ı şehriyārī buyuruldı.

Sene-i mezbūre Şevvāli'nüñ dördüncü gün[i] ṭonanma-yı hümāyūn Kefe ṭarafına gidüp eṭrāf-ı İstanbul ḫālī ḳalmaġın Ton Ḳazaġı yüz elli ḳıṭʿa şayḳa ile Ḳaradeñiz boġazından duḫūl ve Rūmili ṣāḥilinde Ṣarıyir ve Yeñiköy nām mevẓiʿleri sūḫte-i āteş-i ırżrār itmeleriyle sene-i mezbūre Ẕi'l-ḳaʿdesi'nde Ṣarıyir nām maḥalden yuḳarı leb-i deryāda ḳalʿa-i sengīn bünyād u īcād ve ḫāricinde cāmiʿ ve ḥammām ve mesākin-i refiʿa ve ḥadā'iḳ-ı ẕāt-ı behcete iʿdād itdiler.

Vezīr-i Aʿẓam Meḥemmed Paşa ḳaṭʿ-ı merāḥil iderek māh-ı Ẕi'l-ḳaʿde'de Ḳayṣeriyye ḳurbinde bir ṣaḥrāda Abaza Paşa ile idāre-i cām-ı şemşīr-i ḫūnāşām ḫuṣūṣā yeñiçeri dil-āverleri aḫẓ-ı intiḳāma ḳıyām idüp bezm-i rezmde bir demde ṭarafeynden niçe merd-i neberd-āyīn ālūde-i raṭl-ı girān-ı tīġ-ı kīn olup mādde-i cidāle fayṣal virilmemiş idi.

Baʿdehu māh-ı Ẕi'l-ḥicce'de ṯāniyen muḳābele olınup bir sāʿat-ı nücūmiyyede ṭaraf-ı düşmen semt-i inhizāma mā'il olup leşkerleri mażīḳ-ı sitīzden sebük-bār ʿāzim-i feżā-yı gürīz olup şīrān-ı ʿadū-şikār der-ḳafā olmaġın ordugāhlarında daḫı ḳarāra iḳtidārları olmayup Erżurūm cānibine cān atduḳlarında ḫayme vü ḫargāhları naṣīb-i ġuzāt-ı ẓafer-simāt olmış idi. Serdār-ı nāmdār fırārīleri taʿḳīb iderek Erżurūm'a ḳarīb maḥalle varduḳda tavassuṭ-ı muṣliḥūn ile Abaza Paşa'nuñ ʿiṣyānı ʿafv ve kemākān Erżurūm eyāletini ibḳā eyleyüp otuz dört Muḥarremi'nde Toḳat meştāsına imāle-i licām ve ol maḥalde sefer-i diyār-ı maşrıḳ içün tedārik-i mehām üzere iken Cumāde'l-ūlā'da **[34ᵃ]** keştī-i vücūd-ı bihbūdı ġarīḳ-ı baḥr-i raḥmet olup mühr-i ṣadāret-i ʿuẓmā muḥāfiẓ-ı Diyārbekr Ḥāfiẓ Aḥmed Paşa'ya revā görilüp Baġdād-ı bihişt-ābād istiḫlāṣı fermān olınmış idi.

Otuz beş Rebī'ü'l-evveli'nde ḳal'a-i āhenīn bünyādını muḥāṣara idüp şehr-i mezbūrda vālī-i Diyārbekr Murād Paşa himmetiyle Ḥille maḥallinde meşhed-i Ḥażret-i İmām Ḥüseyn'de ḳā'im-maḳām-ı ḫıṣām olan Sürḫ-serān ṭu'me-i şemşīr-i ḫūn-āşām olmaġla dest-i istilālarından taḫlīṣ olındı.

**Binā-yı Ḳal'a Der-cānib-i Anaṭolı**

Ẕi'l-ḳa'de'de Ṣarıyer ḳurbinde īcād olınan ḳal'aya muḳābil Anaṭolı cānibinde daḫı aña mu'ādil bir ḳal'a bünyād buyuruldı. Otuz altı Rebī'ü'l-āḫiri'nde serdār-ı ekrem Ḥāfıẓ Paşa Ḥaleb'de ḳarār üzre iken 'azl ve mühr-i vezāreti ṯāniyen Ḫalīl Paşa'ya erzānī buyurulup menşūr-ı serdārī daḫı anlaruñ nāmına terḳīm ve zimām-ı umūr-ı ḳā'im-maḳāmī yine Receb Paşa'ya teslīm buyurulduḳda germiyyet-i şitāda 'ale'l-isti'cāl Üsküdar'a güẕār idüp ḳudūm-i rebī'-i bedī'ü'l-āṯāra intiżārı Ḥaleb'de itmek üzere cānib-i Şehbā'ya taḥrīk-i livā-yı felek-fersā buyuruldı.

Vezīr-i sābıḳ Ḥāfıẓ Paşa sene-i mezbūre Recebi'nde ḫāk-i der-i hümāyūna rūy-māl itdükde vezāret-i ṯāniye rütbesiyle şeref-i muṣāherete sezāvār buyuruldı. Ṣadr-ı A'ẓam Ḫalīl Paşa dört ay Ḥalebü'ş-şehbāda iḳāmetden ṣoñra sene-i mezbūre Ẕi'l-ḳa'desi'nde terfī'-i rāyet-i 'azīmet idüp ṣaḥrā-yı Diyārbekr merkez-i a'lām-ı İslām oldı. Ẕi'l-ḥicce'de şāh-ı güm-rāh gümāşteleri Aḥısḳa kal'asını giriftār-ı mażīḳ-ı ḥiṣār itdügi iḫbārı intişār bulmaġın mīr-i mīrān-ı Erżurūm Abaza Paşa'ya ḥükm-i ser-'askerī gönderilüp ol daḫı yigirmi biñ ḳadar sipāh ile pīşgāh-ı ḥiṣārda ḍarb-ı ḥayme vü ḫargāh itmiş iken ol re'yde ḳarār olınmayup Dişlek Ḥüseyn Paşa -ki muḥāfıẓ-ı Anaṭolı idi- ser-'asker ve sā'ir paşalar ve beglerbegleri tābi'-i fermān-ı ser'-asker ve Abaza Paşa'ya Dişlek Ḥüseyn Paşa'ya inḳıyādı mutażammın evāmir ṣudūr eyledi. Bu eṯnāda Ḳapudan Ḥasan Paşa Ḳaradeñiz'e 'azīmet idüp ḥasebe'l-emr Özü'ye müceddeden dört ḳulleyi müştemil bir ḳal'a binā vü īcād ve sā'ir ḫarāba müşrif olan yirlerin ma'mūr u ābād eyledi. Ba'de'l-lüteyyā ve'lletī kütüb-i tevārīḫde taḥrīr olınduġı vech üzere Ḫalīl Paşa'nuñ bī-behre-i ẓafer 'avd itdügi **[34b]** peyām-ı bī-intiẓām vāṣıl-ı sem'-i pādişāh-ı keṯīrü'l-in'ām olıcaḳ yeñiçeri aġalıġından ma'zūlen İstanbul'a gelüp birḳaç eyyām mürūrında ḫil'at-i vezāret ile ikrām olunan Ḫusrev Paşa 'icāleten Diyārbekr eyāleti iḥsānıyla İstanbul'dan iḫrāc buyurulup ba'dehu otuz yedi Ramażānı'nda Amāsiyye menzilinde mühr-i ṣadāret-i 'uẓmā ile teşrīf buyurul-

duḳdan ṣoñra ṭayy-ı merāḥil iderek Toḳat'a varduḳlarında mühimmāt-ı sefer tedāriki içün iki aya ḳarīb anda iḳāmetden ṣoñra Ẕi'l-ḳa'de'de terfī'-i livā-yı 'azīmet olınup Sivas'a varıldı.

Abaza Paşa muḳaddemā üzerine tekrār serdār ta'yīn olınduġından ḫaberdar olup muḳāvemete iḳtidārı olmayacaġına ḳarār virmegin nā-çār Çopur Bekr'i şāh-ı şeyāṭīn-sipāha gönderüp Erżurūm'ı teslīm şarṭıyla ol bed-nijāddan istimdād itmiş imiş. Şemsī Ḫān nām ser-'asker ile on yedi biñ ḳızılbaş imdād[a] irişmek üzere idügi Tercān Ovası'nda vāṣıl-ı sem'-i ser-'asker olmaġın 'ale'l-isti'cāl birḳaç beglerbegi irsāl olınup ve der-'aḳab serdār daḫı sebük-bār ılġar ile ṭaraf-ı Erżurūm'a revān olup bi-'avnihi te'ālā dervāze-i fitne-i ictimā'ı sed eyledi. Ḳarṣ vālīsi Sefer Paşa daḫı ricāl-i ḥarb ü ḳıtāl ile Şems Ḫān'ı istiḳbāl ve ḍarb-ı şemşīr-i sürūrī birle leşker-i Sürḫ-seri perīşān u der-hem ve ḫān-ı mezbūrı tuḥfe-i ḥużūr-ı ṣadr-ı a'ẓam eyledi ba'dehu otuz sekiz Muḥarremi'nde ḳal'a-i Erżurūm'ı muḥaṣara ve ḳırḳıncı günde mażīḳ-ı ḥiṣār giriftārları ḥalḳa-i der-i istimānī taḥrīke āġāz idüp ol 'ināyet-ḫ ̆āhlaruñ niyāz-ı müstemendāneleri mesmū'-ı sem'-i rıżā olduḳda serdār-ı ekrem ḳal'a-i mezbūreyi ta'mīr ü iḥkām ve ta'yīn-i müstaḥfaẓīn ile ḥüsn-i niẓām virdükden ṣoñra Ṣaferü'l-ḫayr'da 'asker-i İslām otuz üç tārīḫinden beri der-i devlete rūy-māl ārzūsında olmaları ile Ṭayyār Meḥemmed Paşa'yı Erżurūm eyāletiyle ol maḳāma iḳāmet ve kendü Abaza Paşa ile dergāh-ı celālet ü cāh ṭarafına rıḥlet idüp dāmen-būs-ı şehriyārīyle müşerref oldı. Sene-i mezbūre Recebi'nde Yemen ḥākimi Ḥaydar Paşa sū'-i tedbīri ve ol vaḳtde Mıṣr vālīsi Bayram Paşa taḳṣīri ile kürsī-i memleket olan Ṣan'ā benādir-i baḥriyyeden mā'adā cümle ḳılā' ile imām-ı cemā'at-ı Zeydiyye dest-i istilāsına giriftār olduġı **[35[a]]** iḥbārı istimā' ol[ın]maġın ümerā-yı Mıṣr'dan Ḳansu Beg eyālet-i Yemen ile ṣavb-ı 'Aden'e imāle-i sükkān 'azīmet idüp āsitāneden daḫı üç biñ ḳuloġlı irsāl olındı. Ḳansu sāḥile vāṣıl olduḳda bir müddet anda iḳāmet idüp baḳıyye-i memleketi daḫı imāma teslīmden ṣoñra der-i devlet-medāra 'inān-tāb-ı mürāca'at oldı. Sene-i mezbūre Şevvāli'nde Ṣadr-ı A'ẓam Ḫusrev Paşa ṯāniyen ḥaşmet-i ser-'askerī ile Üsküdar'a güẕār idüp Receb Paşa cā-nişīn-i 'izz ü temkīn oldı. Ṭayy-ı merāḥil iderek Mūṣul'a vāṣıl olduḳda ḳabīle-i Sehrān dest-zede-i gāretgerān olup bī-nihāye aġnām iġtinām olınduḳda gūştı ġıdā ve pūstı altın suyından geçmek için kilk-i terbiyeti mehāmmına ṣarf olınup nehr-i mezbūrdan 'ubūr, otuz ṭoḳuz Recebi'nde

ṣaḫrā-yı Şehrizūr muḫayyem-i leşker-i manṣūr olup muḳaddemā şāh-ı güm-rāh taḫrīb itdügi Gelenbar(?) nām ḳal'a ta'mīrinde iki ay beẕl-i mesā'ī-i nā-maḥṣūr olınup ba'de'l-itmām ta'yīn-i mīr-i mīrān ve müstaḥfaẓīn ile iḥkām olındı. Serdār-ı kişver-güşānuñ aḫbārı Hemedān'da olan şāh-ı güm-rāhuñ mesmū'ı olıcaḳ ḫān-ı ḫānān Ẕeynel Ḫān'ı elli biñ Sürḫ-sere ser-'asker ta'yīn idüp irsāl eylemiş idi. Bu ḫaber daḫı vāṣıl-ı sem'-i serdār olduḳda mīr-i mīrān-ı Ḥaleb Noġay Paşa'nuñ ḥüküm-fermā-yı leşker ve birḳaç beglerbegi ve üç biñ yeñiçeri ile me'mūr olup Mihribān Ḳal'ası ḳurbinde muḳābele ve vaḳt-i seherden ba'īd 'aṣra dek muḳātele olınup iḳdām-ı ṣebāṭ-ı Sürḫ-serān pāydār olmayup Ẕeynel Ḫān miżmār-ı kārzārdan zaḫm-ḫurde nīm-mürde ancaḳ on biñ ḳadar ḳızılbaş ile selāmete çıḳup şāh-ı bed-sīrete vāṣıl olıcaḳ şemşīr-i ḫūn-āşām ile vücūdın 'ālem-i şühūddan izāle idüp ve kendü daḫı Hemedān'dan taḥtgāh-ı ḳadīmi Ḳazvin'e 'āzim olduġı ḫaber-i behcet-eṣeri vezīr-i a'ẓama vāṣıl olduḳda 'ale'l-isti'cāl ol cānibe taḥrīk-i tuġ u 'alem eyleyüp ba'de ṭayy-ı merāḥil kişver-i 'Acem'e vaż'-ı ḳadem olınup ve Hemedān ve Dergezīn sūḫte-i āteş-i ḳahr u kīn olınduḳdan ṣoñra ber-mucīb-i ḫaṭṭ-ı 'ālī cānib-i Baġdād'a imāle-i licām-ı 'azīmet ve ḳırḳ Muḥarremi'nüñ yigirminci güni Baġdād muḥāṣarasına iḳāmet olınduḳda ḳırḳ gün şām u seḥer şā'ibe-i ihmāl ü müsāmaḥadan dūr beẕl-i mesā'ī-i nā-maḥṣūr olmış iken be-ḥükm-i Ḫudā fetḥ müyesser olmayıcaḳ **[35b]** ba'ż-ı umūr-ı lāzıme içün beş altı ay ṣarf-ı naḳdīne-i evḳāt idüp ḳırḳ bir Rebī'ü'l-āḫiri'nde Diyārbekr meştāsına vāṣıl olduḳda 'adem-i fetḥ bābında a'ẓār-ı vāhiyyesi maḳbūl-i ṭab'-ı şehriyārī olmayup şehr-i mezbūruñ evāḫirinde ma'zūl ve Ḥāfıẓ Aḥmed Paşa ṣāniyen maḳām-ı vezārete mevṣūl oldı.

## Şehādet-i Ḥāfıẓ Paşa ve Vezāret-i Receb Paşa

Ḳā'im-maḳām Receb Paşa, Ḥāfıẓ Paşa'nuñ ṣāniyen mühr-i vezāret ile teşerrüfinden sūḫte-i āteş-i ġayret olup ba'ż-ı eşḳıyā-yı sipāha beẕl-i māl ile kendüye pā-dāş-ı vādī-i gümrāhī itmegin sene-i mezbūre Recebi'nde übbehet-i vezāret ile ġāfilen bāb-ı hümāyūndan dāḫil olıcaḳ kemīngāh-ı şeḳāda āmāde olan eşḳıyā-yı meydān rāh-r[ev]ānlik idüp Ḥāfıẓ Paşa ḫasteler oṭasına iltecā itmiş iken ḫalāṣ mümkin olmayup ol gün ba'de'l-'aṣr ḥużūr-ı şehriyārīde edānī-i ḫalī'ü'l-'iẕār elinden ṣahbā-yı şehādeti nūş ve Receb Paşa mühr-i vezāreti derāġūş itdi. Sene-i mezbūre Şevvāli'nde anuñ daḫı peymāne-i mey-i ṣebātı leb-rīz

ve gerden-i cānı giriftār-ı pençe-i şīr-i şemşīr-i sertīz olup Mıṣr'dan ma'zūl Arnavud Meḥemmed Paşa mesned-ārā-yı dīvān oldı. Ḳırḳ üç Rebī'ü'l-evveli'nde ṭaraf-ı Vān'a Sürḫ-serān hücūmı iḫbārı vāṣıl-ı sem'-i şehriyārī olduḳda rikāb-ı şeref-i intisābdan muḳaddem vezīr-i a'ẓam kişver-i 'Acem ḳaṣdıyla terfī'-i livā-yı 'azīmet idüp Vān üzerinden Sürḫ-serānı izāleden ṣoñra münāsib olduġı maḥalde sefer-i hümāyūn-ı ẓafer-maḳrūn mühimmātı kemā-yenbaġī tedārik ü itmām ile me'mūr olduḳda ḥasebe'l-emr ṭaraf-ı Üsküdar'a sipeh-keş-i İslām ve Bayram Paşa ḳā'im-maḳām oldı. Ba'de ṭayy-ı merāḥil sene-i mezbūre Cumāde'l-āhīre'sinde ḳaṭ'-ı menāzil eṣnāsında Diyārbekr muḥāfıẓı Murtażā Paşa ve Erżurūm muḥāfıżı Ḫalīl Paşa hücūm ile Vān ḳaṣdıyla tecemmu' iden Sürḫ-serān rū-gerdān-ı vādī-i ḫaybet ü ḫüsrān olduġı ḫaberi vāṣıl-ı sem'-i serdār olıcaḳ ṣafā-yı bi'llāh Ḥaleb'de ḫaṭṭ-ı raḥl-i ḳarār olınmaḳ üzere ol cānibe tevcīh-i rāyet-i 'azīmet olındı.

## Āġāz-ı Sefer-i Revān

Vezīr-i kişver-güşā Ḥalebü'ş-şehbāda 'alā-ḥasebi'l-emr istirdād-ı Baġdād mühimmātın tedārik ü i'dād içün bī-ḳuṣūr bezl-i maḳdūr üzere iken bu cānibde pādişāh-ı Cem-cāh ḥażretleri ba'de'l-istiḫāre Revān tesḫīrinden Baġdād istirdādı hā'ile olınmaḳ tedbīriyle ḳırḳ dört **[36[a]]** Recebi ġurresinde ṭuġ-ı şāhī cebhe-ḫāne-i pādişāhī pīşgāhına naṣb olınup Bayram Paşa İstanbul ḳā'im-maḳāmı, Murtażā Paşa rikāb-ı 'ālī ta'yīn buyuruldı. Sene-i mezbūre Ramażānı'nda ḫaymehā-yı reng-ā-reng ile Üsküdar nümūne-nümā-yı naḳş-ı Erjeng oldı.

Şehr-i Şevvāl'üñ ṭoḳuzında bedreḳa-i 'izz ü iḳbāl ile nehżat-ı hümāyūn vāḳi' olmış idi. Kütüb-i tevārīḫde taḥrīr olınduġı vech üzere her merḥalede bermuḳteżā-yı siyāset def'-i meẓālim ü ḳabāḥat iderek ḳırḳ beş Muḥarremi'nde Ilıca nām menzilde vezīr-i a'ẓam 'umūmen sipāh-ı İslām ile rāyāt-ı sa'ādet-āyātı istiḳbāl idüp rūz-ı dīger Üsküdar'dan altmış birinci menzil olan ṣaḥrā-yı Erżurūm'da iki deryā-yı 'asker-i ẓafer-nevāl-i mevc-rīz ittiṣāl oldı. 'Asker-i İslām ḥadden efzūn olup Revān gibi muḥaḳḳar ḳal'ayı tesḫīr tā bu mertebe tekellüfe muḥtāc olmamaġın 'askerden elli biñ ḳadar iḫrāc olınup ḳadr-i kifāyeden ziyāde ḫazīne ve aġırlıḳ Erżurūm'da tevḳīf olınup ve silaḥdārlıḳdan çıḳan Vezīr Ḥüseyn Paşa muḥāfaẓa ile me'mūr oldı. Māh-ı mezbūruñ yigirmi ikinci güni iki yüz biñ ḳadar 'asker ve yigirmi biñ Balyemez ṭop ve yüzden ziyāde şāhī

ḍarb-zen ile mütevekkilen ʻalā'llāh ʻazm-i kişver-i Sürḫ-serān-ı güm-rāh olındı. On altıncı menzil olan ḳalʻa-i Revān pīrāmeni olup ḥālen "Ḫünkār Depesi" dimekle iştihār-yāfte olan maḥal maḍrab-ı otaḳ-ı gerdūn-niṭāḳ olıcaḳ ṣunūf-ı ʻaskere cebe-ḫāneden ḳazma ve kürek ve barut ve fitīl tevziʻ olınup perdedārī-i şeb-i tāra intiẓār üzere ḳarār olınup gice leyle-i ḳamerī [ile] rūşen ve eṭrāf-ı ḳalʻa meşāʻil ile müzeyyen olup ve burc ü bārū-yı ḥiṣār üzere pāsdārlar bīdār ve her sū dīde-güşā-yı intiẓār iken üçinci saʻātde yeñiçeri dil-āverleri seyl-i revān gibi ḳalʻa cānibine revān olup ʻicāleten öñlerine sütre peydā idince ṭaraf-ı düşmenden atılan ṭop u tüfenk dāneleriyle pençeleri üftāde-i ḫāk-i helāk ve birḳaç yüzi zaḫmnāk olup ṭaraf-ı sulṭān-ı bende-nüvāzından ḳırḳ ellişer ġuruş ʻaṭiyye mecrūḥlara merhem-i şifā-sāz oldılar. Eyyām-ı muḥāṣaradan sekizinci günde:

**Naẓm**

باشد رسیده بر فلك آواز المدد
گاو وماهی چون بزمین میزند لگد[1]

burc ve bārū-yı **[36[b]]** ḥaṣlarından āvāze-i el-amān dāfiʻ-i kürūb u aḥzān olup Ṣaferü'l-ḫayr'uñ yigirmi ikinci yevm-i İṯneyn'de Emīr Güne oġlı Ṭahmās Ḳulı Ḫān ketḫudāsı Murād Ketḫudā Ḫān emān recāsına ḫāk-i der-i iḳbāle rūy-māl idüp mes'ūli ḳarīn-i ḥuṣūl oldı. Rūz-ı dīger Emīr Güne oġlı daḫı muḥriz-i şeref-i taḳbīl ḥāşiye-i bisāṭ-ı devlet-i menāṭ olup ẓāhiren meẕheb-i rafż u ilḥāddan intizāʻ ve biñ ḳadar etbāʻıyla sulṭān-ı ẓafer-nişāna ittibāʻ eyledi. Teşyīd ü iḥkām-ı mehām ḳarīn-i itmām olınca on beş gün daḫı ārām buyurduḳlarından ṣoñra on biñ ḳadar ʻasker ve dört yüz ʻaded kīsehā-yı sīm ü zer ve müstevfī cebe-ḫāne ve ẕaḫīre ile Murtażā Paşa nām-zed-i ḫıdmet-i muḥāfaża olup māh-ı Rebīʻü'l-evvel'üñ altıncı güni sulṭān-ı encüm-sipāh ḥażretleri ʻinān-engīz-i cānib-i Tebrīz oldılar. Evāḫir-i şehr-i mezbūrda ġubār-ı semm-i sütūr-ı sulṭān-ı manṣūr ile saʻd-ābād-ı Tebrīz ʻanber-āmīz olıcaḳ birḳaç gün ol ḥıṭṭada ārām ve Cihān Şāh ve Sulṭān Ḥasan Cāmiʻleri'nden māʻadā dūr u ḳuṣūrı mehebb-i riyāḥ-ı inhidām olduḳdan ṣoñra Rebīʻü'l-āḫir'üñ ikinci güni ʻizz ü iḳbāl ile semt-i Dārü's-salṭana'ya ʻazīmet buyuruldı. Vezīr-i aʻẓam, Ḥekīm-i Ḫāḳānī nām menzile dek şehriyār-ı bülend-iḳtidārı teşyīʻ ve ol menzilde ser-ḥadler aḥvāliyle teḳayyüd olınmaḳ içün Diyārbekr'de ḳışlamaḳ üzere tevdīʻ eyledi. Tebrīz'den ḳufūl ve Vān'a vuṣūllerinde Aḥısḳa fetḥine me'mūr olan Kenʻān Paşa yigirmi üç gün muḥāṣara ile ḳalʻa-i mezbūreyi ve eṭrāfından beş altı ḳıṭʻa muḫtaṣar

1 "İmdat çığlıkları göge ulaştı. Öyle ki öküz ve balık yeryüzüne tekme vuruyorlar."

ḳal'ayı ṣulḥen dāḫil-i ḥavzayı tesḫīr itdükden ṣoñra ṭaraf-ı Dārü's-salṭana'ya imāle-i licām-i ḳufūl idüp İznikmid nām menzilde pādişāh-ı İslām'a vāṣıl ve 'izz ü nüvāziş-i iltifāt-ı ḫüsrevānīye nā'il oldı. Ol zamānuñ şu'arāsından Cem'ī Çelebi bu güne tārīḫ dimişdür:

**Fetḥ-i Revān**

**Mıṣrā'** Aldı Revān'ı zūr ile Sulṭān Murād-ı Cem-livā[1]
**Ve lehū** Aldı Revān'ı şeh-i Behmen-şükūh[2]

Ba'żılar daḫı bu güne dimişlerdür:

Zūrıyla aldı Revān'ı yıḳdı yapdı pādişāh[3]
Aldı on günde Revān'ı seyf-ile Sulṭān Murād[4]

**[Der-kenār Tārīḫ]** Sulṭān Murād-ı Rābi' aldı yine Revān'ı[5]
**Dīger** Didiler aldı Revān şāhı bil Sulṭān Murād[6]]

Sene-i mezbūre Recebi'nde şehriyār-ı bülend-iḳtidār ḥażretleri metā'ib-i esfārı ber-ṭaraf ve taḫtgāh-ı ḳadīmi müstaġraḳ-ı 'izz ü şeref idüp şehr ve eṭrāfında kemāl-i zīnet ü zīb üzere bir haftaya ḳarīb ṭonanma tertīb [**37**[a]] olındı. Sulṭān-ı ẓafer-nişān ḥażretlerinüñ ṭaraf-ı Rūm-ı behcet-rüsūma 'aṭf-ı 'inān-ı 'azīmet buyurduḳları dāver-i kişver-i Cem şāh-ı 'Acem'üñ ma'lūmı olıcaḳ Revān cānibine taḥrīk-i ṭuġ u 'alem idüp sene-i mezbūre Recebi'nüñ on dördinci güni muḥāṣara itdükde Murtażā Paşa yanında ḳadr-i kifāye 'asker olmamaġla vāḳi' ḥāli der-i devlet-medāra i'lām idüp kendü nā-çār pes-i perde-i ḥiṣārda ḳarār iḫtiyār eyledi. İki aydan mütecāviz bu minvāl üzere giriftār-ı mażīḳ-ı ḥiṣār iken sulṭān-ı kişver-i Cem olan rūḥ-ı ḥayvānī muḥafaẓa-i şehr-i vücūddan ḳaṣr-ı yed idicek ketḫudāsı Ẕü'l-feḳār Aġa daḫı bir ay miḳdārı üslūb-ı sābıḳ üzere meşāḳḳ-ı muḥasarayı taḥammülden ṣoñra Şevvāl'üñ yigirmi altıncı güni el-emān ile dāmen-i muḥāfaẓadan el çeküp ḳal'a-i Revān dest-i istilā-yı şāh-ı bed-peymāya düşdi. Bundan aḳdem Revān'a şāh-ı güm-rāhuñ hücūm u muḥāṣarası ma'lūm-ı pādişāh-ı encüm-sipāh olduḳda Yeñiçeri Aġası Şāhīn Aġa irsāl ve 'umūmen

1 آلدی روانی زوریله سلطان مراد جم لوا
2 آلدی روانی شه بهمن شکوه
3 زور ایله آلدی روانی یقدی پاپدی پادشاه
Mısraın ebced hesabına göre sayı değeri 1044'tür. Muhtemelen tamiyeli tarihtir.
4 آلدی اون کونده روانی سیف ایله سلطان مراد
5 سلطان مراد رابع الدی ینه روانی
6 دیدیلر آلدی روان شاهی بل سلطان مراد

Anaṭolı ser-ʻaskerlerine ʻasker sürmek içün ol emr-i şerīfe īṣāl buyurulmış idi. Ol eṣnāda serdār bu vaḳʻa-i hā'ileden ḫaberdar olduḳda ḳahr-ı ḳahramānīden zehresi dü nīm olaraḳ Diyārbekr'den şiddet-i şitāda ṭaraf-ı Erżurūm'a imāle-i licām idüp Ḥasan Ḳalʻası'na varduḳda ber-vech-i istiʻcāl birḳaç beglerbegi irsāl eylemiş idi ammā:

**Mıṣrāʻ** گیرم که فلك جامه دهد کو اندام [1]

vefḳınca hengām-ı zevāl fırṣata müṣādif olmaġın nā-çār ol ṭarafda olan kılāʻı taʻmīr ve muḥāfaẓa ile sedd-i ṣüġūr-i İslāmiyye emrinde ihtimām-ı tām itdiler. Serdār daḫı Erżurūm'da ḳarār itmiş idi. [2]صار ماصار ḳırḳ altı Ramażānı'nda Revān imdādında serdār-ı ekrem Meḥemmed Paşa'ya isnād-ı taḳṣīr olınmaġın ʻazlle taʻzīr, mühr-i vezāret ve efser-i ser-ʻaskerī ile Ḳā'im-maḳām Bayram Paşa tevḳīr buyurulup ḫıdmet-i ḳā'im-maḳāmī Ḳapudan Muṣṭafā Paşa'ya ʻināyet olındı. Sulṭān-ı ġayūr Revān vaḳʻasından ziyāde bī-ḥużūr olmaġın kūh u ṣaḥrāda ḫaymehā-yı sefīd-gūn-ı leşker-i sermā henüz ber-ḳarār iken sene-i mezbūre Şevvāli'nde serdār ṭaraf-ı Üsküdar'a güẕār idüp cānib-i şarḳa taḥrīk-i semend-i ʻazīmet idüp tedārik-i mehāmm-ı aḫẕ-ı [**37**[b]] intiḳām içün baʻż-ı bilādda mekṣ ü ārām itdükden ṣoñra ḳırḳ yedi Cumāde'l-āḫiresi'nde Amāsiyye ḳışlasına duḫūl eyledi. Çün vezīr-i aʻẓam mehāmm-ı istirdād-ı Baġdād'ı iʻdād eyledi. Vükelā-yı devlet rūz-ı efzūn ile İstanbul'da daḫı levāzım-ı mühimmāt-ı sefer-i hümāyūn ber-vefḳ-ı murād ḳarīn-i itmām u īcād olıcaḳ yevm-i ṣāmin-i şehr-i Şevvāl'de ṭuġ-ı pür-fürūġ-ı sulṭānī ber-ḳā'ide-i Āl-i ʻOṣmānī Cebe-ḫāne öñinde ġayret-i ḥūrşīd-i nūrānī ve bir hafta mürūrında ṭāḳ-ı gerdūn-niṭāk-ı ḫusrevānī Üsküdar saḥrasında ṭaʻne-zen-i ḳubbe-i lāciverd-gūnī-i āsmānī olup Ẕi'l-ḳaʻde'de pādişāh-ı sitāre-sipāh ḥażretleri daḫı ḥaşmet ü enbūh ile mütevekkilen ʻalā'llāh Üsküdar'a güẕār buyurdılar. Ḳā'im-maḳām Muṣṭafā Paşa rikāb-ı hümāyūn ile sefere me'mūr olup Budin muḥāfiẓı Mūsā Paşa İstanbul muḥāfaẓasına taʻyīn buyuruldı. Üsküdar ṣaḥrasında yigirmi ṭoḳuz gün mekṣ ü ārāmdan ṣoñra āvāze-i ḳūs-ı raḥīl ṭanīn-endāz-ı ṭās-ı sipihr-i berīn olup ʻulemā duʻācıları sāye-i livā-yı felek-fersāda beşinci menzil olan İznikmid'e dek şehriyār-ı bülend-iktidārı teşyīʻ ve yevm-i vuṣūlde dāmen-būs-ı ber-güzīn-i selāṭīn birle şeref-ḳarīn olduḳdan ṣoñra fetḥ ve fīrūzī rūzī olmaḳ duʻāsını edā ile tevdīʻ

1 "Diyelim ki felek elbise verdi, (onu giymeye) beden nerede?"
2 "Olan oldu."

itdiler. Ḳırḳ sekiz Muḥarremi'nde İnönü nām maḳām maḍrab-ı ḫıyām-ı ʿizz ü iḥtişām olduḳda ṣadr-ı aʿẓam ḫıdmet-i istiḳbāl edāsına ol maḥalde vāṣıl-ı muʿasker-i ẓafer olup ḫıdmet-i tedārik-i mehāmm-ı seferiyye muḳābelesinde maẓhar-ı ʿavāṭıf-ı ḫusrevānī oldı baʿdehu merḥale-be-merḥale defʿ-i meẓālim ü şürūr ve izāle-i erbāb-ı mefāsid ü fücūr iderek Rebīʿü'l-āḫir'de Ruḥā'ya ḳarīb Cilāb nām maḳām maḍrab-ı ḫıyām olduḳda Vezīr-i aʿẓam Bayram Paşa'nuñ āftāb-ı ṣabīḥatü'l-ʿīd-i vücūdı mütevārī-i ḥicāb-ı sehāb-ı ʿadem olup şehbāz-ı bülend-pervāz-ı mühr-i vezāret Muḥāfiẓ-ı Āmid Ṭayyār Meḥemmed Paşa farḳına ṣāye-endāz olup ṣaḥrā-yı Āmid'e varılduḳda muḥriz-i şeref-i taḳbīl-i dāmen-i iclāl olup Diyārbekr eyāleti vālī-i Şām Dervīş Meḥemmed Paşa ve anuñ maḥlūli muṣāḥib-i şehriyārī Silaḥdār Paşa'ya iḥsān olındı baʿdehu bedreḳa-i ʿizz ü iḳbāl ile Cumāde'l-āḫire'de **[38ᵃ]** Mūṣul nām menzile vāṣıl olup ol maḥalde on bir gün ārām ve ʿumūmen leşkere biñer aḳçe inʿām olınduḳdan ṣoñra ḥareket olınup Mākiyān nām mevżiʿde Erżurūm muḥāfiẓı Kenʿān Paşa Revān ṭarafına ılġar ve ḥākim-i Revān Kelb ʿAlī Ḫān ile eski Revān öñinde tertīb-i ṣaff-ı kārzār idüp ʿasker-i İslām bi-ʿavnihi teʿālā muẓaffer ü manṣūr ve leşker-i Sürḫ-ser münhezim ü maḳhūr olduġı ḫaber-i behcet-eṣeri vāṣıl-ı muʿasker-i dāver-i dādger oldı. Māh-ı Receb'üñ sekizinci güni İmām-ı Aʿẓam ve hümām-ı ekrem meşhed-i şerīfleri ḳarībine naṣb-ı ḫıyām-ı ʿizz ü iḥtişām olduḳdan ṣoñra aʿdāya göz açdırmadın hemān ol gün ʿasker-i İslām'a cebe-ḫāne ve ḳazma ve kürek tevzīʿ olınup giceden iki buçuḳ sāʿat mürūrından ṣoñra metrise girilmege mübāşeret olındı. Eyyām-ı muḥāṣaradan otuz ṭoḳuzıncı güni ve māh-ı Şaʿbān'uñ on yedinci güni ṭaraf-ı salṭanat-ı ʿaliyyeden fermān ṣudūriyle ḍarb-ı ṭop ile yıḳduḳları ḳulleler cānibinden yürüyüş itdiler. Vezīr-i aʿẓam germiyyet-i hengām-ı veġāda keyfiyyet-i raḥīḳ-i miskiyyü'l-ḫitām-ı cām-ı şehādet ile cā-nişin-i ḥadā'iḳ-ı dārü'n-naʿīm olduḳda Ḳapudan Muṣṭafā Paşa çār-bāliş-i eyvān-ı vezāret-i ʿuẓmāda refīʿü'ş-şān ve Silaḥdār Paşa ḳapudan oldı. Vezīr-i cedīd iki üç sāʿat içinde ḳulel-i ḳalʿadan berīn ḍarb-ı şemşīr ile tesḫīr ü muḥāfaẓasıçün güzīde ʿasker vaʿżıyla Sürḫ-serānı taḫvīf ü taḥẕīr idicek nā-çār māh-ı mezbūruñ on sekizinci yevm-i Cumʿa ki -eyyām-ı muḥāṣaranuñ ḳırḳıncı güni- vaḳt-i ḍaḥvede ḳulel ü bürūc-ı ḥiṣārdan el-emān ṣadāsını bülend ve Bektaş Ḫān istidʿā-yı ʿafv u ʿāṭufet-i sulṭān-ı ercmend ile ḫāk-i dergāh-ı cihān-penāha rūy-māl eyleyüp ehl-i cifr ve cāmiʿa istiḥrāc itdükleri maʿnā ki bu vechle naẓm olınmışdur:

أنبيك يا صاح اخبارا مورخه
من عالم بحقيق القول مصداق

ترى ببغداد اذ تمت ثمانيه
وأربعون ومايجرى باهراق

وهل للأ جم من ويل يحل بهم
من صارم ظله فى رأس وأعناق

يأ خذ السيف من أرض الجفار فما
يبقى لبغداد منهم فارس باق [1]

Bi-emri'llāhi teʿālā sene semān ve erbaʿīn ve elf Şaʿbānı'nda minvāl-i muḥarrer üzre **[38[b]]** ṣūret-peẕīr oldı. *el-Ḥamdü li'llāhi ʿalā-ẕālik ve lā-zāle ke-ẕālik*[2]

## Fetḥ-i Ḳalʿa-i Baġdād

İrtesi gün vezīr-i aʿẓam ve şeyḫü'l-İslām ve sā'ir erkān:

**Naẓm** Ġazā mübārek ola ey şehenşāh-ı ġāzī
Ki ʿālemüñ saña tefvīż olındı iḥrāzı

Me'ālin gūyān olaraḳ dāmen-būs-ı sulṭānī ile müşerref olduḳlarında ḫilaʿ-i fāḫire iḥsān olındılar. Şeyḫü'l-İslām ve müftī'l-enām Yaḥyā Efendi bu gūne tārīḫ dimişdür:

**Naẓm** Ḥażret-i Sulṭān-ı Ġāzī Ḫān Murād-ı kām-yāb
Eyledi çün fetḥ-i Baġdād'a saʿādetle hücūm

Ḥaḳ teʿālā ḥażreti anı müyesser eyledi
Didi tārīḫin lisān fetḥ-i kül-i ḫāḳān-ı Rūm[3]

Zamāneleri şuʿarālarından Cemʿī Çelebi daḫı bu gūne tārīḫ dimişdür:

---

1 "Dostum! Sana haber vereceğim haberlerin tarihçisi
Özü sözü doğru bir âlimdir.
Sen 48 yılında Bağdat'ı ve Bağdat'ın yangınla başına geleni gördüğünde
Acemler için gölgesi başlarda ve boyunlarda olan
Keskin kılıçtan daha iyi bir çözüm var mı?
Kılıç, tüm Bağdatı alsın ve Acemlerden hiç kimseyi sağ bırakmasın.

2 "Bu halden dolayı ve hâlâ da böyle devam eden bu durumdan dolayı Allah'a şükürler olsun."

3 ديدى تاريخن لسان فتح كل خاقان روم

**Naẓm** Biñ ḳırḳ sekizde alup Baġdād'ı şāh-ı İslām
Hep ḫāricī-i menḫūs oldı içinde nā-būd

Ḥācī Yūsuf-zāde Żamīrī Efendi daḫı lafẓen ü ma'nen bu güne 'Arabī tārīh dimişdür:

**Naẓm** رمت تاریخه و نودی‌لی
قل ثمان واربعین والف [1]

Ḥażret-i İmām-ı A'ẓam ve Şeyḫ 'Abdü'l-ḳādir-i Gīlānī ve sā'ir muḳarribān-ı dergāh-ı ilāh[ī] merāḳıd-ı muṭahharaları āṣār-ı şenī'a-i Şī'iyye'den taṭhīr ve ḫarāb olan yirler ta'mīr ve ḥuṣūṣā merḳad-i İmām-ı A'ẓam içün sīmden şebīke ve bāb iḥdāṯ u īcād murād-ı pādişāh-ı 'ālī-nijād olmış idi. Ol ḫıdmet Şeyḫü'l-İslām Yaḥyā Efendi neẓāretiyle tamām olduḳda bu güne tārīḫ buyurmışlardur:

**Naẓm** İdüp du'ā-yı devletin Yaḥyā didi tārīḫini
Hem bābı hem şübbākini sīm eyledi Sulṭān Murād[2]

**Ve lehū** Didi Yaḥyā bu kār-ı ḫayra tārīḫ
Ḳapusını mezāruñ itdi hep sīm[3]

Ol eṣnāda der ü dīvār-ı ḥiṣār ta'mīr olınup sekiz biñ nefer ile Bektaş Aġa ḳal'a muḥāfaẓasına ta'yīn olınup māh-ı Ramażān'uñ ṭoḳuzıncı güni pādişāh-ı Cem-cāh İmām-ı A'ẓam ḥażretlerini ziyāret itdükden ṣoñra 'alā-ḥasebi'l-iḳtizā müṣālaḥa yā muḳātele ḫuṣūṣını vezīr-i a'ẓam re'yine tefvīż ve ẓabṭ-ı ḳal'a ve 'asker emrinde beẕl-i naḳdīne-i iḳtidār itmege taḥrīż buyurulup bedreḳa-i 'izz ü iḳbāl ve refāḳat 'avn-i Īzid ü Ẕü'l-celāl diyār-ı Rūm-ı behcet-rüsūma 'avd olınmaḳ üzere İmām Mūsā cānibine güẕār ve rikāb-ı hümāyūnda ḳā'im-maḳāmlıḳ ḫıdmetine Silaḥdār Paşa iḫtiyār buyuruldı. Māh-ı mezbūruñ on yedinci güni müjde-i fetḥ-i fīrūzı İstanbul **[39[a]]** ahālisine bā'iṣ-i ḫāṭır-ı ḫurremī ve dil-efrūzī olup taḳdīm-i ri'āyet-i merāsim-i du'ā vü taḥsīn ve yigirmi gün tertīb-i ġarīb üzere şehr ve eṭrāfı tezyīn olındı. Ba'de ṭayyi'l-merāḥil yevm-i evvel-i 'īd-i sa'īde Diyārbekr'e miṣāl-i hilāl-i Şevvāl feyż-i nūr-ı sürūr olup mevsim-i şitāda olan şiddet-i sedd-i rāh 'azīmet itmegin yetmiş bir gün iḳāmetden ṣoñra māh-ı Ẕi'l-ḥicce'nüñ on birinde āvāze-i kūs-ı raḥīli bülend idüp maḳarr-ı serīr-i salṭa-

1 "Ona bir tarih koymak istedim ve bana
'De ki: 1048 diye seslenildi.'"

2 هم بابی هم شباکنی سیم ایلدی سلطان مراد

3 قپوسینی مزارك ایتدی هب سیم

nat cānibine ʻaṭf-ı ʻinān-ı yek-rān-ı berḳ-nişān buyurdılar. Biñ ḳırḳ ṭoḳuz Ṣafe-rü'l-ḫayrı'nuñ altıncı güni İznikmid nām merḥale ārāmgāh-ı bārgāh-ı celālet ü cāh olacaġı rūz-ı fīrūzda muntaẓır-ı teşrīfleri olan ʻumūmen zümre-i ʻulemā-yı Rūm nıṣf-ı merḥale tuġ-ı ẓafer-fürūġı istiḳbāl ve muḥriz-i şeref-i taḳbīl-i eẕyāl-i sulṭān-ı muḫalledü'l-iḳbāl olup iki gün celse-i istirāḥat buyurulduḳdan ṣoñra ḳadırġalar ile deryādan ḥareket muḫtārları olıcaḳ māh-ı mezbūruñ onıncı gün[i] pertev-i rikāb-ı şeref-i intisābları Baġçeḳapusı'ndan ʻaẓīm alay ile şehre çeşm-duḫte-i şāh-rāh-ı intiẓār olan muḫliṣān-ı müştāḳa rūşenāyī-baḫş-ı dīde-i iştiyāḳ oldı:

**Naẓm** Merḥabā ey ḥażret-i ṣāḥib-ḳırān-ı kām-kār
Ḫayr-ı maḳdem ey şehenşāh-ı Süleymān-iḳtidār

Ḫilāl-i suṭūr-ı sālifede masṭūr-ı ḫāme-i siyeh-cāme olduġı üzere sulṭān-ı ẓafer-şiyem ḥażretleri envāʻ-ı sürūr u behcet ile sefer-i ẓafer-reh-berden ʻavdet buyurduḳlarında tanẓīm-i umūr-ı ser-ḥad içün vezīr-i dilīri ol cānibde tevḳīf buyurmışlar idi. Baʻde itmāmi'l-mehām māh-ı Ẕi'l-ḳaʻde'nüñ ikinci güni kişver-i ʻAcem'i sümm-i semend-i ʻasker ile pā-māl itmek ḳaṣdıyla Başdūlāb nām menzilde naṣb-ı ḫıyām-ı Ṣüreyyā intiẓām olınup āheste reftār ile birḳaç merḥale ḳaṭʻ olınduḳda şāh ṭarafından ʻafv u iḥsān-ı sulṭān recāsına elçiler serdāra vāṣıl olduḳda vezīr-i Āṣaf-tedbīr ḥużūr u rāḥat-ı reʻāyā mülāḥaẓasıyla ıṣlāḥ-ı ẕātü'l-beyn canībine meyl idüp sene-i mezbūre Muḥarremü'l-ḥarāmınuñ on dördinci güni esās-ı ṣulḥa istiḥkām virildükden ṣoñra dārü'l-ḫilāfe cānibine imāle-i licām eyledi. Baʻde inʻiḳādi'ṣ-ṣulḥ şāh ṭarafından Mīr-āḫūr Meḥemmed Ḳulı ʻubūdiyyet-nāme **[39b]** ile dergāh-ı sulṭān-ı enāma ʻāzim olup Cumāde'l-ūlā'da muḥriz-i şeref-i taḳbīl-i pāye-i taḫt-ı sulṭānī oldı. Sene-i mezbūre Recebi'nde zücāc-ı mizāc-ı şehriyārī te'ṣīr-i tāb-ı taġayyür birle nevʻen inkisār bulup birḳaç gün çekilen bār-ı infiʻāl:

**Naẓm** Almayam aġzuma mey-i nābı
Bir daḫı tevbe-i Naṣūḥ olsun

me'ālince bāʻiṣ-i tevbe ve ḥüsn-i ḥāl oldı.

Şaʻbān'da nāme-resān-ı şāh-ı ʻAcem Mehemmed Ḳulı Beg rücūʻa me'ẕūn olup Üsküdar'a güẕār eyledi. Serdār-ı ser-ḥad maʻmūr-ı umūrına kemāl-i mertebe niżām virdüḳden ṣoñra ʻavd ile me'mūr olup baʻde ḳaṭʻ-ı menāzil sene-i mezbūre Ramażānı'nda şeref-i dāmen-būs-ı iclāle nā'il oldı. Sulṭān-ı Cem-

nişān ḥażretleri üç dört aydan berü minaṣṣa-i ṣuffe-i ṣafāda cilveger olan sāġar-ı sahbāyı naẓar-ı raġbet ü iltifātlarından isḳāṭ itmiş iken evvel-i yevm-i ʻīd-i fıṭr-da Atmeydānı'na nāẓır Silaḥdār Paşa sarāyında ġālibā baʻż-ı maḥremān-ı ṣoḥbet-i ḫāṣṣü'l-ḫāṣ recāsıyla duḫter-i rez ve rāy-ı cām-ı billūrından pertev-endāz-ı meclis-i şāhāne olduḳda tevbe-şikenīye āġāz u ḳıyām ve būse-i leb-i laʻlīn cām-ı gül-fāma iḳdām itmişler idi. Nite ki buyurmışlardur:

**Naẓm** Vāʻiẓ-i şehrüñ kimesne pendini gūş eylemez
ʻĪş u nūşa eṣ-ṣalā dir bir mübārek rūzdur

İrtesi gün derd-i ser-i ḫumār-ı tevbe-şikenī pādişāh-ı Cemşīd-meniş-i gül-pīreheni üftāde-i pister-i bīmārī idüp dil ü cānı derd-i bīmārī ile ser-girān iken evreng-i salṭanat u taḫt-ı ḫilāfetden ḳaṭʻ-ı taʻalluḳa cāzim ve serīr-i şeref-maṣīr-i [1]﴿عَلَى سُرُرٍ مَّوْضُونَةٍ مُتَّكِئِينَ عَلَيْهَا مُتَقَابِلِينَ﴾ ʻāzim olup:

**Naẓm** Dārü's-selām cilvegehin iḫtiyār idüp
Peyvendi kesdi rişte-i ḳayd-ı zamāneden

Meyl-i feżā-yı ravża-i mülk-i beḳā ḳılup
Şehbāz-ı rūḥı uçdı bu teng-āşiyāneden

İrtesi ʻale'ṣ-sabāḥ erkān-ı devlet sarāy-ı ʻālīde müctemiʻ olup imāmları Şāmī Yūsuf Efendi pādişāh-ı merḥūmuñ techīz ü tekfīni emrin itmām ve Bābü's-saʻāde öñinde ṣalāt-ı cenāzelerine ḳıyām itdükden ṣoñra baʻdehu vālid-i keṣīrü'l-maḥāmidleri merḳad-i pür-nūrı civārına revān ve ol ḫāk-i ʻıṭrnākde nihān oldı. Ol rūz ṣabāḥında şaḳīḳ-ı mükerrem ve birāder-i kihter-i muʻaẓẓamları Sulṭān İbrāhīm ḥaṣren vāriṣ-i cihān-bānī ve evreng-nişīn-i **[40ᵃ]** milket-i ʻOṣmānī olmış idi.

**Naẓm** چو مرگ افکند افسری از سری
نهد آسمان بر سر دیگری[2]

Ol ʻaṣr şuʻarāsından Fehīm Çelebi sāl-i intiḳāl-i Sulṭān Murād'ı ve tārīḫ-i cülūs-ı Sulṭān İbrāhīm-i ʻālī-nijādı bir beytle bu güne edā eylemişdür:

**Tārīḫ** Nūş idüp cām-ı beḳā Sulṭān Murād-ı Cem-himem
Eyledi Sulṭān İbrāhīm-i Dārā-fer cülūs[3]

---

1 Kur'ân-ı Kerîm, Vâkıa Sûresi, 56/15-16, "Cevherlerle işlenmiş tahtlar üzerindedirler, Onların üzerlerinde karşılıklı olarak oturup yaslanırlar."

2 "Ölüm, tacı, birisinin başından atıp düşürünce, felek onu bir başkasının başına koyar.

3 ایلدی سلطان ابراهیم دارا فر جلوس

[**Der-kenār:** Ba'ẓılar daḫı bu gūne 'Arabī tārīḫ dimişdür:

حتما بها تاریخه فی رحمة الله المراد[1]]

*Şāriḥü'l-Menār-zāde Tārīḫi*'nde masṭūrdur ki ittifāḳāt-ı ġarībe vü 'acībedendür ki mülteḳā-yı baḥreyne nāẓır binā buyurduḳları kāḫ-ı zībā ve ḳaṣr-ı dil-ārā ki bināsında ziyāde te'ennaḳ idüp derūnında ṣafevā'iḥ-i ẕeheb ve fıḍḍa bi'l-cümle zer ü zīvere müstaġraḳ idüp ve fermānları üzere revāḳ[2] u suḳūfınuñ kitābelerinde altun ḥil ile āyāt-ı Ḳur'āniyye'den Ḥażret-i İbrāhīm *'aleyhi's-selām* ḥaḳḳında nüzūl iden [3]﴿وَإِذْ يَرْفَعُ إِبْرَاهِيمُ الْقَوَاعِدَ﴾ āyeti ve bunuñ miṡli āyetler yazılmış idi diyü Re'īsü'l-eṭibbā Zeynü'l-'ābidīn Efendi'den rivāyet olınmışdur.

Ol pādişāh-ı kişver-güşā bā-vücūd-ı kemāl-i ẕekā ve iḥtirāz-ı emr-i ḳażā ki birāderlerin adını istiş'ār ile bī-cān ve iḥtimāl-i ba'īd ile niçe ḫānümānlar vīrān itmiş iken ve birāderleri Sulṭān İbrāhīm Ḫān ḥażretleri şāyeste-i taḫt idügi nümāyān ve bu maḳūle 'alā'im anuñ devletine taḥḳīḳ u beyān iken tafaṭṭun itmemişler idi.

## Müddet-i Salṭanatları

On altı sene on bir ay yigirmi sekiz gündür ve müddet-i 'ömr-i 'azīzleri otuz bir sene beş aydur. Pādişāh-ı merḥūm u mezbūr ṣāḥib-ḳırān-ı Rüstem-zūr vaḳūr u edīb vecīh ü mehīb āb-ı rūy-ı dūdmān-ı 'Oṡmānī:

**Naẓm**

تهمتن بند و روین تن بزد افراسیاب افکن
کمر گیر پشن صاحبقران رزم خاقانی[4]

Bir pādişāh-ı Cem-meşreb ve mā'il-i 'īş u ṭarab idi ki:

**Rubā'ī**

آمد سحری ندا ز میخانهء ما
که ای رند خراباتی و مستانهء ما

برخیز که پر کنیم پیمانه زمی
زان پیش که پر کنند پیمانهء ما[5]

1 "Kesinlikle onun tarihi murad olan Allah'ın rahmetindedir." (düşürülen tarihin sayı değeri padişahın vefat tarihinden farklıdır, tarih tamiyeli olabilir.)

2 Bu kelime metinde "revâş" şeklinde yazılmıştır. Mânâ gereği yukarıdaki şekli tercih edilmiştir.

3 Kur'ân-ı Kerîm, Bakara Sûresi, 2/127, "Bir zamanlar İbrahim, İsmail ile beraber Beytullah'ın temellerini yükseltiyor"

4 "Tehemten'i bağlayan, Ruyinten'e vuran, Efrasiyab'ı düşüren, Peşeng'in belini tutan hükümdarlık savaşının muzaffer komutanı…"

5 "Sabahleyin meyhanemizden bir ses geldi: Ey meyhane rintleri ve bizim sarhoşlarımız! (kafatası) kadehimiz (toprakla) dolmadan önce kadehlerimizi şarapla dolduralım."

ve

**Beyt** Zamān-ı ʻişreti fevt itmek olmaz furṣat eldeyken
Hemīşe meclis āmāde hemīşe elde cām olmaz

mefhūmıyla ʻāmil olup evḳāt-ı ḥayāt ve zamān-ı zindegānīlerini tamām ʻīş u kām-rānī ile geçirmişler idi.

## Ḥikāye

Nedīm-i ḫāṣṣü'l-ḫās ve muṣāḥibān-ı bā-iḥtiṣāṣ-ı ḥażret-i salṭanat-penāhīden ibtidā emīr-i āḫūr baʻdehu yeñiçeri aġası baʻdehu Bosna emīrü'l-ümerāsı olan Şāhīn Paşa'dan rivāyet ile baʻż-ı nikāt-ı ṣiḳāt ṣīrāze-bend-i te'līf **[40b]** olduḳları ḥikāyāt-ı dil-güşādandur ki bā-vücūd keṣret-i ālāt ve esbāb-ı ḥaşmet ve vefret-i muṣanna' ü muraṣṣaʻ ebārīḳ u ṭāsāt bir ṣanʻat-ı fīrāvānī-i evānī-i girān-bahā ve ẕī-ḳıymet ki:

**Mıṣrāʻ** Her biri bir diyārdan gelmiş

Ṭabʻ-ı hümāyūn ve meşreb-i meymūnlarına bir kedū-yı ḫūb-endām u zerd-fām ki mānend-i serv-i sebz-gūn maṭbūʻ u mevzūn idi, ḫoş gelüp yanlarında ġāyet merġūb u maḥbūb idi. Her çend ol pādişāh-ı sipihr-iḥtişām geşt ü güẕār ve seyr ü şikāra imāle-i licām ideler, ol kedū-yı ḫurşīd-rū iltizām olınmış idi. Yaʻnī bir ġulām-ı māh-peyker ḫıdmet-i kedū-keşlige taʻyīn olınup rikāb-ı saʻādet-i intisābdan dūr ve münfek olınmamaḳ fermān olınmış idi. Eṣnā-yı naḳl ü ḥareketde bir cāy-ı feraḥ-fezā ve bir mevżiʻ-i dil-güşāya rāst gelinse ol sulṭān-ı nükte-dān u saʻādet-medār mülāzım-ı rikāb-ı hümāyūn olan nüdemāya ḫiṭāb-ı müsteṭāb buyurup basṭ-ı bisāṭ-ı inbisāṭ ve tertīb ü tavṭiʻa bezm-i neşāt ile bu güne laṭīfe-senc olurlardı ki "Āyā bu nişīmen-i dil-güşā ve çemen-i ḫoşda bir miḳdār defʻ-i ġam-ı dil-i müşevveş ve bir iki piyāle bāde-i bī-ġış görsek maʻkūl degil midür?"

**Mıṣrāʻ** Birḳaç piyāle nūş idelüm nev-bahārdur

"Hele Ṣarı Ḳāḍī'yı getürüñ, görelüm ne ḥükm ider?" diyü kedū-yı sābıḳu'ẕ-ẕikre kināyet ile işāret buyurduḳlarında maḥremān u muḳarribān daḫı ol ān semʻān ve ṭāʻaten gūyān "Maʻḳūl pādişāhum, ḳāḍī efendimüz bir ehl-i derūn ve ṣāḥib-i ṭabʻ-ı mevzūn kimesnedür, böyle cāy-ı ḫurremde ʻīş u ʻişreti tecvīz ider" diyü neşāṭ-engīz kelimāt ve bu güne ebyāt ile:

**Naẓm** قاضی ار با ما نشیند بر فشاند دست را
محتسب گر می خورد معذور دارد مست را[1]

Mīzāc-gīrāne mizāḥ ve müdāhanelerden ṣoñra mānend-i gül-i raʿnā dermiyān olup ol cāy-ı dil-ārāda bir bezm-i dil-güşā, bir meclis-i feraḥ-fezā ḳurulurdı ki Cemşīd ü Kāvus reşk-āver olup güẕerān iden evḳāt-ı ʿīş u şādmānilerine hezārān ḥasret ü efsūs ile engüşt-der-dehān ḥayrān olurlardı:

**Naẓm** چوب حقیر را اگرت تربیت کنی
جایی رسد که بوسه‌گه خسروان شود[2]

Bir müddet bu üslūb üzere kedū-yı mezbūr ṣadr-nişīn-i meclis-i sulṭānī ve māye-i ʿīş u şādmānī olup bir gün bī-çāre **[41ᵃ]** kedū-keş ḫaṭā ile kedūyı şikest itdükde ḥażret-i Behrām-intiḳāmuñ kemāl-i dil-i nigerānīsini bilmeden nāşī ʿaẓīm bīm ü teşvīş ve telāşīye düşüp:

**Naẓm** Şikest olsa ṣürāḫī cām-ı meyde ber-ḳarār olmaz
Meṣeldür sāḳiyā baş gitse ayaḳ pāydār olmaz

diyü derdmend ḥayātdan ḳaṭʿ-ı ümmīd ü peyvend ider yaʿnī pādişāh sergüẕeşt-i kedūdan āgāh olursa beni helāk ü tebāh itmesinde iştibāh yokdur, diyü hezār güne efkār başına üşer.

**Naẓm** ناقل این حکایت نمکین
یعنی شاهین آغای با تمکین[3]

dir imiş ki zamān-ı vaḳʿa-i kedūda faḳīr yeñiçeri aġası idüm. Lā-cerem ol ġulām-ı pür-cürm ü ḫaṭā baña keşf-i rāz u āġāz-ı niyāz idüp hezār ʿacz ü inkisār ile kedūya bir naẓīr ü mānend bulunmaġı recā eyledi. Ben daḫı kedūyı nümūne içün götürüp aġalıḳ aḳrībiyle yeñiçeri ocaġında ʿayyāş ṣubaşılardan ve odabaşılardan hezār cüst cū iderek ol kedū-yı şikesteye mānend ü müşābih bir kedū ele getürdüm ki cüzʾī-i ḫurdeliginden ġayrı tamām müşābeheti var idi lākin tefāvüti ġāyet ḳalīl olmaġla beynehümāyı farḳ u temyīz imʿān-ı naẓar-ı diḳḳat-āmīze muḥtāc idi. Kedūyı ġulām-ı maʿhūda teslīm idüp "Saʿādetlü pādişāh teḳayyüd itmezler. Ümmīddür ki bu ḳıṣṣadan āgāh olmayalar." diyü derdmende ḳuvvet-i ḳalb ü tesliyet virdüm. Ammā ol eṣnāda saʿādetlü

1 "Kadı bizimle otursa (bizimle birlikte) el çırpar; muhtesip şarap içse, bizi mazur tutar."
2 "Değersiz bir değneği ıslah edip (şekle sokarsan), padişahların (eline alıp) öptüğü bir makama ulaşabilir."
3 "Bu güzel hikayenin anlatıcısı, yani temkinli Şahin Ağa."

ḫünkār ʿādet-i me'lūfeleri üzere ʿazm-i seyr ü şikār idüp ber-üslūb-ı sābıḳ bir cāy-ı dil-güşādan güẕer iderken mes'ele-i taḥkīm-i ḳāḍī der-miyān oldı. Miskīn ġulām pür-hirās bā-ṣad hezār bīm ü vesāvis:

**Mıṣrāʿ** Miyān-ı meclise ḳodı kedū-yı mevzūnı

Ḥażret-i pādişāh-ı ʿālī-cāh [u] melik-i ḫurde-dān u dil-i āgāh naẓre-i ūlāda teşḫīṣ idüp ḫiṭāb-i ʿitāb-āmīz ile "Bu Ṣarı Ḳāḍī degildür. Yoḫsa şikest mi oldı?" didüklerinde ġayrı inkāra mecāl ḳalmayup cevāb-ı bā-ṣavāb-ı nükte-āmīz ü laṭīfe-i engīze yine ben müteṣaddī olup "Saʿādetlü, şevketlü ḥünkārımuñ ʿömr ü devlet-i rūz-ı efzūnları ziyāde olsun. Ṣarı Ḳāḍī'nüñ bir miḳdār başı aġrımış. Lā-cerem bu ḫıdmete Ṣarı Nā'ib'i taʿyīn ü irsāl eylemiş. Maʿlūm-ı hümāyūñlarıdur. Ṣarı Nā'ib ḳulları ne mertebe ḥākim-i ḥāsim ve ḥükūmeti müsellemdür? Ümmīddür ki bunuñ ḥükūmeti ḳāḍīnüñ ḥükūmetinden ziyāde makbul-i ṭabʿ-ı hümāyūnları ola" didügimde bu kelām-ı bā-intiẓām meşreb-i şerīf-i pādişāhīye ḫoş gelüp **[41b]** ol bī-günāh zehr-i ḳahr u şemşīr-i ḫışm u kīne-ḫˇāh-ı salṭanat-penāhdan necāt buldı diyü mübāhāt idermiş. *Tecāveza'llāhu ʿannā ve ʿanhum ecmaʿīn*[1]

## Ẕikr-i Ḫayrāt u Ḥasenāt

Otuz ṭoḳuz Şaʿbānü'l-muʿaẓẓamınuñ on ṭoḳuzıncı güni nā-gāh bir seyl-i ʿaẓīm dāḫil-i beyt-i Ḫudā-yı Kerīm olup ḳufl-i şerīfden iki ẕirāʿ miḳdārı irtifāʿ bulup te'ṯīr-i seyl birle bi'l-külliyye inhidāma meyl idüp rūz-ı dīger āḫir-i nehārda *bi-emrihi teʿālā* ʿumūmen cidār-ı Şāmī ve ekṯer mevāżiʿ-i binā-yı sāmī sāḳıṭ olduġı ḫaber-i ʿibret-eṯer vāṣıl-ı mesāmiʿ-i ʿaliyye olıcaḳ ol tārīḫde Anḳara ḳażāsında maʿzūl olan Anḳaravī es-Seyyid Meḥemmed Efendi Medīne-i Münevvere *ṣallā'llāhu teʿālā ʿalā-münevvirihā* ḳażāsıyla tebcīl ve bu ḫıdmet-i celīle edāsına tevkīl buyrulup ḳadr-i ḥācetden ziyāde meblaġ teslīm ve kār-dān ve dīndār miʿmārlar ile rū-be-rāh-ı beyt-i Kerīm itdiler. Miʿmārān-ı Sinimmār-eṭvār istiḥkām u istiḳrār naḳż-ı āṯār-ı bāḳıyyeye vābeste olmaḳ üzere ḳarār virüp ʿulemā-yı aʿlām daḫı li-maṣlaḥatin ol emre şerʿan ruḫṣat virilmek bābında ḳalem-zen-i iftā olmaġın ḳadrü'l-ḥāce hedm olınup müceddeden teşyīd-i bünyān-ı dīn ü dünyā itdiler.

Āṯār-ı maʿāriflerinden baʿż-ı ḥurūf-ı hecā üzere müretteb *Dīvān*ları vardur. Cümleden bu ġazel intiḫāb olınmışdur:

1 "Allah bizim, onların ve cümlemizin günahlarını affetsin."

**Naẓm** Ey göñül gül devridür vaḳt-i nev-i nev-rūzdur
Cān bağışlar ādeme bu dem dem-i fīrūzdur

Vā'iẓ-i şehrüñ kimesne pendini gūş eylemez
'Īş u nūşa eṣ-ṣalā dir bir mübārek rūzdur

Leblerinden mürde dil kesb-i ḥayāt eyler velī
N'eyleyüm ammā yine ol ġamzeler dil-dūzdur

Bāġ-ı pür-āvāzedür ṣīt ü ṣadā-yı murġ ile
Gūyiyā her gūşede bir dürlü sāz u sözdür

Bu Murād'uñ milket-i göñlün alup yağma iden
Bir sitemkār-ı cefā-cū dil-ber-i dil-sūzdur

## [Ricāl-i Devlet]

### Ẕikr-i Şeh-zādegān-ı Ḫān Murād

Evlād-ı kirāmlarından ma'lūm olanlaruñ biri **Sulṭān Meḥemmed**'dür ki ḳırḳ üç Ṣaferi'nde Ḳandīllibağçe'de bustān-sarāy-ı vücūda vaż'-ı ḳadem itdükde Kesbī Çelebi bu güne tārīḫ dimişdür:

**Mıṣrā'** Şeh-zāde-i 'ālī ḥaseb Sulṭān Meḥemmed bin Murād[1]

Biri daḫı **Sulṭān 'Alā'ü'd-dīn** nām şeh-zādedür ki ḳırḳ beş ḥudūdında vāḳi' Revān Seferi'nde iken mānend-i serv-i āzāde pīrāye-baḫş-ı gülşen-i vücūd oldı. İkisi daḫı sinn-i ṭufūliyyetde meyl-i ḫˇāb-nūşīn-i gehvāre-i 'adem itdiler.

### Aḫterān

Burc-i salṭanat olan duḫterān-ı dürrī-menzilet ẕikri bu mecelle-i mücmeleye **[42[a]]** nā-sāz olmağın ṭayy u ked evlā görildi.

### Ḫˇāce-i Ḫān Murād-ı Ṣāḥib-i Nām

Mu'allimleri Sulṭān 'Oṯmān Ḫān ḫˇācesi **'Ömer Efendi**'ye münḥaṣırdur ki *Ẕeyl*'de tercemesi meẕkūrdur.

---

1 شهزادهٔ عالی حسب سلطان محمد بن مراد
Hemze 1 kabul edildiğinde tarih tam çıkmaktadır.

[Der-Kenār: Ḳırım Ḫānları]

**Cānbeg Giray Ḫān** fī-sene 37. İḫtiyār olmaġla ʿazl olınup yirine Ġāzī Giray oġlı **ʿİnāyet Giray ḫān** naṣb olındı. Sene 46.

Revān Seferi'ne ḫilāf-ı rıżā-yı pādişāhī ḥareket ẓuhūr itmegin ʿazl olınup Selāmet Giray oġlı **Bahādır Giray** ḫān oldı. Fī-Muḥarrem sene 47 ve bunuñla devlet-i Murādiyye tamam oldı ve ʿİnāyet Giray der-i devlete gelüp ḳatl olındı.]

**Vüzerā Der-Zamān-ı Ḫān Murād**

Ricāl-i devlet-i ʿaliyyeleri vüzerā-yı ʿiẓām Kemānkeş ʿAlī Paşa, Çerkes Meḥemmed Paşa, Ḥāfıẓ Aḥmed Paşa, Ḫalīl Paşa, Ḫusrev Paşa ṯāniyen Ḥāfıẓ Aḥmed Paşa biri daḫı Receb Paşa'dur ki ḫātime-i *Ẕeyl-i ʿAṭāyī*'de vefeyātlarıyla meẕkūrdur. Bunlardan māʿadā:

**Meḥemmed Paşa** ki "Ṭabanıyaṣṣı" dimekle maʿrūfdur. Sābıḳā dārü's-saʿāde aġası olan el-Ḥāc Muṣṭafā Aġa ḫuddāmından olup Vezīr Bayram Paşa Mıṣr vālīsi olduḳda ketḫudālıġını şefāʿat idüp müsāʿade itmedükde aġa-yı müşārün ileyhüñ mezbūr ḥaḳḳında himmeti ẓuhūrıyla der-ʿaḳab mīr-i āḫūr-ı kebīr ve Bayram Paşa maʿzūl olmadın üzerine Mıṣr'a vezīr eylediler. Ḳırḳ bir Şevvāli'nde Receb Paşa yirine ṣadr-ı aʿẓam olup zorbaları ḳahr u żabt ḫuṣūṣında ḥüsn-i tedbīr itmiş idi baʿdehu ḳırḳ üç ḥudūdında Revān Seferi vāḳiʿ olduḳda serdār oldı. Ḳırḳ altı Ramażānı'nuñ yedinci güni Revān imdādında taḳṣīr sebebiyle maʿzūl ve üç ay Sırçasarāy'da maḥbūs olduġı ḥālde maḫẓūl olduḳdan ṣoñra Silistre baʿdehu Budin eyāletlerine mutaṣarrıf olmış idi baʿdehu ḳırḳ ṭoḳuz Muḥarremi'nde ḳā'im-maḳām oldı. Sene-i mezbūre Şaʿbānı'nda ḳatl olındı.

Vezīr-i mezbūr müdebbir ve vaḳūr, iḥsānı vāfir, tanẓīm-i umūr-ı salṭanatda māhir idi.

**Bayram Paşa:** İstanbul'da Dāvūd Paşa semtinde neşv ü nemā bulup yolıyla odabaşı ve çorbacı ve Ḫotin Seferi'nde saḳābaşı ve ketḫudā ve yeñiçeri aġası olduḳda şeref-i muṣāheret-i pādişāhī ile müşerref olduḳdan ṣoñra biñ otuz üç Muḥarremi'nde taʿyīn-i ḫavāṣ ile ḳubbe vezīri olup otuz beş Ṣaferi'nde Mıṣr vālīsi oldı baʿdehu Rūmili beglerbegisi olup Revān Seferi'ne gidildükde İstanbul'da ḳā'im-maḳām olmışdur. Ḳırḳ altı Ramażānı'nda Meḥemmed Paşa yirine vezīr-i aʿẓam ve serdār-ı ekrem olup mühimmāt-ı sefer-i Baġdād tedāriki

içün Anaṭolı'ya irsāl olınmış idi. Ba'de itmāmi'l-mehām Amāsiyye'de ḳışlayup pādişāh-ı encüm-sipāh bi'z̲-z̲āt Baġdād Seferi'ne rū-be-rāh olduḳda ḫıdmet-i istiḳbāli itmām ve rikāb-ı hümāyūnları ḫıdmetinde kemā-yenbaġī sa'y ü iḳdām üzere iken ḳırḳ sekiz Rebī'ü'l-āḫiri'nde Cilāb nām maḥalde intiḳāl eyleyüp cenāzesi 'Avratbāzārı ḳurbinde binā itdügi türbeye irsāl olındı.

Vezīr-i mez̲kūr ef'āl-i ḫayriyye ile meşhūr, meşāyiḫ ṣoḥbetine mā'il, müdebbir ü 'āḳil idi.

Āṯār-ı ḫayriyyesinden medfeni civārında cāmi' ve medresesi olup ve ba'ż-ı vücūh-ı ḫayra māl ṣarf itmişdür.

**Ṭayyār Meḥemmed Paşa:** Naṣūḥ Paşa ketḫudāsı Muṣṭafā Paşa'nuñ oğlıdur. **[42b]** Niçe eyālete mutaṣarrıf olup bir müddet ma'zūl ḳalmayup vezāret ile Diyārbekr vālīsi iken Bayram Paşa vefāt itdükde ṣadr-ı a'ẓam olmışdur. Baġdād muḥāṣarasında tedbīr-i ceyyideyle fetḥin teshīl itmişken ḳable'l-fetḥ ḳırḳ sekiz Ša'bānı'nuñ on yedinci güni ceng iderken tüfenk dānesi ile alnından urulup şehīd olup babası Baġdād vālīsi iken İmām-ı A'ẓam ḥażretleri merḳad-i münevvereleri civārında kendü içün iḥżār itdügi maḥal bunlara naṣīb olup defn olındı. ﴿وَمَا تَدْرِي نَفْسٌ بِأَيِّ أَرْضٍ تَمُوتُ﴾[1]

Ṣaḥib-i tārīḫ Ḳara Çelebi-zāde 'Abdü'l-'azīz Efendi tārīḫ-i vefātın bu güne edā itmişdür:

**Tārīḫ** Gülşen-i cennet ola menzilgāh[2]

Paşa-yı mütercem mü'eddib ve vaḳūr ādem idi.

**Ḳara Muṣṭafā Paşa:** Ṭayyār Meḥemmed Paşa şehīd olduḳda ṣadr-ı a'ẓam olup devlet-i Murādiyye anuñ zamānında ḫatm oldı.

## Der-beyān-ı Meşāyiḫ-ı İslām

Meşāyiḫ-ı İslām merḥūm **Zekeriyyā Efendi-zāde Yaḥyā Efendi**'dür ki cülūs-ı hümāyūnlarında şeyḫü'l-İslām bulunmışlardur. Otuz iki Ẕi'l-ḥiccesi'nde ma'zūl olup yirlerine **Ḫ'āce-zāde Es'ad Efendi** [mevṣūl] oldılar. Anlar daḫı otuz dört Ša'bānı'nda vefāt itdükde **Yaḥyā Efendi** yine manṣıblarına rücū' itdi-

1 Kur'ân-ı Kerîm, Lokman Sûresi, 31/34, "Hiç kimse nerede öleceğini bilemez."

2 كلشن جنت اوله منزلكاه

ler. Ḳırḳ Recebi'nde maʿzūl olduḳda **Aḫī-zāde Ḥüseyn Efendi** mevṣūl oldılar. Anlar daḫı evvel-i kitābda ẕikri sebḳ iden vaḳʿada maʿzūl olduḳda الشئ لايثنى الا وقد يثلث [1] vefḳınca ḳırḳ üç Recebi'nde yirlerine **Yaḥyā Efendi** merḥūm nā'il-i me'mūl olup zamān-ı devletleri bunlar ile ḫitām buldı. Müşārun ileyhden māʿadāsınuñ tercemeleri ʿale't-tafṣīl *Ẕeyl*'de meẕkūr olduġına Binā'en bu mertebe icmāli taʿdād olındı.

## Ẕikr-i Aṣḥāb-ı Ṣadr-ı Rūmili

Ṣudūr-ı ʿulemā-yı Rūm Aḫī-zāde Ḥüseyn Efendi'dür ki cülūslarında Rūmili ḳāḍī-ʿaskeri idiler. Bustān-zāde Meḥemmed Efendi ṯāniyen, Ġanī-zāde Meḥemmed Efendi ṯāniyen, Şerīf Meḥemmed Efendi, Ḳara Çelebi-zāde Meḥemmed Efendi ṯāniyen, Ḥüseyn Efendi ṯāniyen, ʿAzmī-zāde Muṣṭafā Efendi, Biber birāderi Ḥasan Efendi, Bustān-zāde Yaḥyā Efendi, Ebū Saʿīd Efendi, Ḥüseyn Efendi ṯālişen, Çeşmī Meḥemmed Efendi, Ḥüseyn Efendi rābiʿan, Çeşmī Meḥemmed Efendi ṯāniyen, Ḳara Çelebi-zāde Meḥemmed Efendi ṯālişen.

Biri daḫı **Ḫˇāce-zāde ʿAbdu'llāh Efendi**'dür ki - *Ẕeyl-i ʿAṭāyī*'de ḫātime-i ḳużāt-ı ʿasākir-i Rūm'dur- biñ ḳırḳ beş Cumāde'l-ūlāsı evāḫirinde Mıṣr ḳāḍīsi olup üç dört günden ṣoñra **Monlā [43ª] Aḥmed-zāde Nūḥ Efendi** Anaṭolı ḳāḍī-ʿaskeri iken Rūm'a naḳl olındı. Fī-Cumāde'l-āḫire sene 1045.

**Ebu's-suʿūd-zāde Meḥemmed Efendi** Anaṭolı'dan maʿzūl iken ṣadr oldı. Fī-Ẕi'l-ḳaʿde sene 1048.

**ʿĪsā Efendi** Anaṭolı'dan Rūm'a naḳl olındı. Fī-Ṣafer sene 1049. Zamān-ı ṣadāretinde cülūs-ı hümāyūn vāḳiʿ olup baʿdehu ʿazl olındı. Fī-Muḥarrem sene 1050.

## Ẕikr-i Erbāb-ı Ṣadr-ı Anaṭolı

Ṣudūr-ı ʿulemā-yı Anaṭolı Bustān-zāde Yaḥyā Efendi'dür ki cülūslarında Anaṭolı ḳāḍī-ʿaskeri idiler. ʿAzmī-zāde Efendi, Şerīf Efendi ṯāniyen, ʿAlī Çelebi-zāde ʿAbdu'llāh Efendi, Biber birāderi Ḥasan Efendi, Ṣāliḥ Efendi, ʿAlī Çelebi-zāde ṯāniyen, Ebū Saʿīd Efendi, Ebu's-suʿūd-zāde Efendi, Çeşmī Meḥemmed Efendi, Ḫˇāce-zāde ʿAbdu'llāh Efendi, Çeşmī Meḥemmed Efendi ṯāniyen, Ḫˇāce-zāde ʿAbdu'llāh Efendi ṯāniyen.

1 "O şey ikilenmez ancak bazen üçlenir."

Biri daḫı **Monlā Aḥmed-zāde Nūḥ Efendi**'dür ki -ḫātime-i *Ẕeyl-i 'Aṭāyī*'dür- Revān Seferi'nden ḳufūl eṣnāsında Rūm'a naḳl olındı. Fī-Cumāde'l-āḫire sene 1045.

**Ḳara Çelebi-zāde Maḥmūd Efendi** İstanbul'dan Anaṭolı'ya naḳl olınup 'azl olındı. Fī-Cumāde'l-āḫire sene 1045.

**Mu'īd Aḥmed Efendi** İstanbul'dan Anaṭolı'ya naḳl olınup 'azl olındı. Fī-Muḥarrem sene 1048.

**'Īsā Efendi** İstanbul'dan Anaṭolı'ya naḳl olınup andan daḫı Rūm'a naḳl olındı. Fī-Ṣafer sene 1049.

**Çivi-zāde Şeyḫ Meḥemmed Efendi** zamān-ı ṣadāretinde cülūs vāḳi' olup ba'dehu 'azl olındı. Fī-Muḥarrem sene 1050.

**Der-beyān-ı Ḳużāt-ı İstanbul**

Ḳużāt-ı Dārü's-salṭana Çeşmī Meḥemmed Efendi ṣāniyen cülūs-ı sa'ādet-me'nūslarında ḳāḍī bulunmışlar idi. Ṣāliḥ Efendi, Hidāyetu'llāh Efendi, 'Uşşāḳī-zāde Muṣṭafā Efendi -ki ḳuṭb-ı dā'ire-i meşāyiḫ ve cebel-i şāmiḫ Şeyḫ Ḥüsāmü'd-dīn ḥażretlerinüñ maḥdūmı ve cāmi'ü'l-ḥurūfuñ 'amm-ı vālid-i merḥūmıdur- Ebū Sa'īd Efendi, Ṭulumcı Ḥüsām Efendi, Ebu's-su'ūd-zāde Efendi, Ebū Sa'īd Efendi ṣāniyen, Nūḥ Efendi, Receb Efendi, Mūsā Efendi, Çivi-zāde Efendi, Ḥüseyn Efendi maḫdūmı Seyyid Meḥemmed Efendi, Ḳara Çelebi-zāde 'Azīz Efendi.

Biri daḫı **Ḳara Çelebi-zāde Maḥmūd Efendi**'dür -ki ser-i ḳalem-i Nev'ī-zāde 'Aṭāyī bunuñla şikest olmışdur- 'azlleri fī-Receb sene 1045.

**'Īsā Efendi** ba'dehu Anaṭolı'ya naḳl olındı. Fī-Ṣafer sene 1048.

**Kürd Ḳāsım Efendi** ba'dehu 'azl olındı. Fī-ġurre-i Şevvāl sene 1049.

Biri daḫı **'Abdü'r-raḥīm Efendi**'dür ki cülūs-ı İbrāhīm Ḫānī'de ḳāḍī **[43b]** bulınup ba'dehu ma'zūl oldı. Fī-sene 1052.

## ṬABAḲA-İ HİŞDEHÜM EZ-ṬABAḲĀT-I ḪAVĀḲĪN-İ ĀL-İ ʻOṮMĀN SULṬĀN İBRĀHĪM İBN AHMED ḪĀN *ʻALEYHİ'R-RAḤMETU VE'L-ĠUFRĀN*[1]

Bu devlet-i ʻaliyyenüñ ibtidāsı biñ ḳırḳ ṭoḳuz Şevvāli'nüñ on yedinci güni -ki tārīḫ-i cülūslarıdur- biñ elli sekiz Recebi'ne gelince peymāne-i zindegānīleri leb-rīz olan ʻulemā vü meşāyiḫ ḥażarātınuñ menāḳıblarıdur ki sinīn-i vefeyātları tertībi üzre ẕikr olınur:

### Mollā Aḥmed-zāde Nūḥ Efendi

el-Mevlā Nūḥ bin Aḥmed. Ṣudur-ı devlet-i Murād Ḫān-ı Ṣāliṣ'den ʻilm ü faẓl-ı bī-kerān ile mevsūm Mollā Aḥmed Efendi'nüñ ferzendinüñ ferzend-i ercmendi ve Şeyḫü'l-İslām Ṣunʻu'llāh Efendi'nüñ dāmād-ı saʻādetmendi Nūḥ Efendi'dür. Vāṣıl-ı sinn-i temyīz olduḳlarında vālid-i mācid-i keṣīrü'l-maḥāmidleri himmet ü terbiyetleriyle taḥṣīl-i ser-māye-i ʻulūm ve āheng-i ṭarīḳa-i ʻulemā-yı rüsūm idüp baʻż-ı ʻulemādan şeref-i mülāzemetle be-kām ve ḳırḳ aḳçe medresede müdāreseyi itmām itdükden ṣoñra biñ dört Şevvāli'nde Ṭursun-zāde ʻAbdu'llāh Efendi yirine Nişāncı Paşa-yı Cedīd Medresesi'ne ḫāric ile ʻāric olmışlar iken sene-i mezbūre Ẕi'l-ḳaʻdesi'nde ʻazl iḫtiyār itmeleriyle medrese-i mezbūre Cenābī-zāde Meḥemmed Efendi'ye tevcīh olındı. Sekiz Ẕi'l-ḥiccesi'nde Aḫī-zāde Yaḥyā Efendi yirine Ḳahriyye Medresesi'ne revnaḳ-baḫşā, on Ramażānı'nda Şerīf-i Şirvānī yirine Ḫāṣekī Medresesi ile kām-revā oldılar. On bir ḥudūdında Aḫī-zāde yirine Ṣaḥn-ı Ṣemāniyye'nüñ biriyle mazhar-ı inʻām, on üç Cumāde'l-ūlāsı'nda selefi yirine Sulṭān Selīm pāyesiyle Üsküdar Vālidesi'ne terfīʻ ile maḳżī'l-merām oldılar. On dört Ẕi'l-ḥiccesi'nde selef-i sālifi Monla Şerīf-i Şirvānī yirine ḫāmis-i Süleymāniyye olmaḳ üzere Vālide-i Meḥemmed Ḫān Medresesi ile ikrām ve yirleri dil-bend-i ser-rişte-i irādeti olduġı Üsküdarī Şeyḫ Maḥmūd Efendi ḥażretlerine vesīle-i mülāzemet olmaġiçün seleflerine inʻām olındı. On beş Rebīʻü'l-evveli'nde Niksārī-zāde Maḥmūd Efendi yirine Süleymāniyye medārisinüñ birine vāṣıl ve murabbaʻ-nişīn-i mesned-i efāżıl oldı. On yedi Ẕi'l-ḳaʻdesi'nde ʻAlī Çelebi-zāde ʻAbdu'llāh Efendi'nüñ defʻa-i ṣāniyesi yirine Selanik ḥükūmeti tefvīż olındı. On ṭoḳuz Ṣaferi'nde Naḳīb Şerīf

1 "Osmanlı padişahları tabakasının on sekizincisi: -Allah'ın rahmeti ve bağışlaması üzerine olsun- Ahmed Han oğlu Sultan İbrahim"

Efendi yirine Şām-ı cennet-meşāma **[44a]** naḳl ile ikrām ve yirlerine Ḫˇāce-zāde Ṣāliḥ Efendi müteṣaddī-i icrā-yı aḥkām ḳılındı. Yigirmi Ṣa'bānı'nda 'azl ve yirlerine 'Azmī-zāde Muṣṭafā Efendi vaṣl olındı. Yigirmi üç Cumāde'l-ūlāsı'nda Mıṣr-ı ẕātü'l-ehrām ḳażāsıyla ikrām olındılar. Yigirmi beş Ṣaferi'nde ma'zūl ve yirlerine Edrine ḳāḍīsi Şerīf Efendi naḳlle nā'il-i me'mūl oldılar. Otuz bir Rebī'ü'l-evveli'nde tercemesi sābıḳ Ebu's-su'ūd-zāde Meḥemmed Efendi yirine Burusa ḳażāsı tevcīh olınup sene-i mezbūre Ramażānı'nda ma'zūl ve yirlerine Aḫī-zāde Maḥmūd Efendi mevṣūl oldı. Otuz üç Ẕi'l-ḥiccesi'nde İstanbulī 'Alī Efendi yirine Edrine ḳāḍīsi oldılar. Otuz beş Muḥarremi'nde 'azl olınup manṣıb-ı meẕkūr Kerīm Efendi'ye erzānī görildi. Otuz sekiz Ramażānı'nda Ebū Sa'īd Efendi yirlerine İstanbul'a ḥākim ve revnaḳ-efzā-yı maḥāfil ü maḥākim oldılar. Otuz ṭoḳuz Ẕi'l-ḳa'desi'nde ma'zūl ve yirlerine Ḳaba Receb Efendi mevṣūl olup bunlara Birgi arpalığı iḥsān olındı. Ḳırḳ iki Ẕi'l-ḥiccesi'nde Ḫˇāce-zāde 'Abdu'llāh Efendi yirine Anaṭolı ṣadāreti iḥsān olınup ḳırḳ beş Recebi'nde bilā-taḥallül 'azl, selefi yirine nā'il-i ṣadr-ı Rūm ve vāṣıl-ı ġāyetü'l-ġāyāt-ı merūm olduḳda yirlerine Ḳara Çelebi-zāde Maḥmūd Efendi mevṣūl oldı. Ḳırḳ altı Ẕi'l-ḳa'desi'nde müteḳā'id ve yirlerine selef-i sālifi Ebu's-su'ūd-zāde Efendi müteṣā'id olup bunlar āsūde-ḥāl ve müreffehü'l-bāl gūşe-nişīn-i rāḥat iken elli Muḥarremi'nde zevraḳ-ı vücūdı lücce-i ṭūfān-ı ecelden ḫalāṣ olmayup bi'l-āḫire keştībān-ı Nūḥ-revān sāḥil-i semt-i cināna revān oldı.

**Naẓm** Bu dem ki mevsim-i ṭūfān-ı ṣādmānīdür
Ḥayāt-ı yek-demeyi reşk-i 'ömr-i Nūḥ idelüm

Ol monlā-yı ẕī-şān maḫdūm-ı ma'ālī-nişān, vārid-i ḥavż-ı 'ilm ü 'irfān ve vāṣıl-ı ser-çeşme-i taḥḳīḳ u itḳān, mu'tedilü'l-aḥkām, maẓhar-ı ikrām-ı kirām, aḫlāḳ-ı kerīme ṣāḥibi, ḥüsn-i ṣenā ṭālibi, saḫī vü kerīm, ḥalīm ü selīm idi.

## Kürd Ḳāsım Efendi[1]

el-Mevlā Kürd Ḳāsım Efendi. Devlet-i Murādiyye'de tercemesi sābıḳ ṭarīḳa-i Naḳş-bendiyye'de seccāde-nişīn-i irşād ve delīl-i rāh-ı reşād olan şeyḫ-i meşāyiḫ-ı kümmel ve mecma'u'l-baḥreyn-i 'ilm ü 'amel Ḫˇāce Fażlu'llāh Efendi **[44b]** ḥażretlerinüñ dāmādlarıdur. Mecma'-ı yenābi'-i fażl ü kemāl ve muḳsim-i sihām-ı 'ilm ü efḍāl olan diyār-ı Kürdistān'dan bedīd ve ol ḳuṭr 'ulemāsından

1 Der-kenār: Mardīnī olmaḳ üzere ba'żı eşerde yazılmışdur.

taḥṣīl-i envā'-ı faẕl ü kemāl ve dāniş ü dīd itdükden ṣoñra semt-i dārü'l-mülke 'āẓim ve mecālis-i ṣudūr-ı 'ulemāya mülāẓım olup devlet-i Aḥmediyye'de iki def'a şeyḫü'l-İslām ve ḥallāl-i müşkilāt-ı enām olan Ebu'l-meyāmin Muṣṭafā Efendi'den şeref-i mülāẓemete nā'il ve ṭarīḳ-ı tedrīse mā'il olduḳda 'alā-ḥasebi'r-resm ba'ẕ-ı medārisde neşr-i 'ilm iderek ḳırḳ aḳçe medreseden munfaṣıl iken biñ on yedi Cumāde'l-ūlāsı'nda Maḥmūd-zāde yirine Ḫayrü'd-dīn Paşa Medresesi'ne ḫāric ile 'āric olmışdur. On ṭoḳuz Ramażānı'nda Kemikī (?) Mūsā Efendi yirine Sinān Paşa Medresesi'ne revnaḳ-baḫşā oldılar. Yigirmi iki Ramażānı'nda Ḳāḍī-zāde Şeyḫī Efendi yirine Pīrī Paşa Medresesi ile taḥṣīl-i 'izz ü 'alā itdiler. Yigirmi üç Ẕi'l-ḳa'desi'nde Minḳārī 'Ömer Efendi yirine Ġażanfer Aġa müderrisi oldılar. Yigirmi beş Rebī'ü'l-evveli'nde Manav 'Abdü'l-bāḳī Efendi yirine Ṣaḥn-ı Ṯemāniyye'nüñ biriyle ikrām olındılar. Yigirmi altı Rebī'ü'l-āḫiri'nde Maḥmūd Efendi yirine Edrine Bāyezīdiyyesi ile ta'ẓīm, yigirmi yedi Recebi'nde Nā'ib Meḥemmed Efendi yirine Üsküdar Vālidesi Medresesi ile tekrīm olındılar. Yigirmi ṭoḳuz Rebī'ü'l-āḫiri'nde Ḫˇāce-zāde 'Abdu'llāh Efendi yirine Eyyūb Medresesi iḥsān olındı. Sene-i mezbūre Cumāde'l-āḫiresi'nde selef-i pür-şerefi yirine Süleymāniyye Medresesi ile tekmīl-i merātib-i medāris itdiler. Otuz Şevvāli'nde Ḥasan Beg-zāde yirine Ḥalebü'ş-şehbā ḥükūmetiyle ser-efrāz oldılar. Otuz iki Muḥarremi'nde ma'zūl ve yirlerine selef-i sālifi Nā'ib Meḥemmed Efendi mevṣūl oldı. Otuz dört Cumāde'l-āḫiresi'nde Riyāżī Efendi yirine Mıṣr-ı Ḳāhire ḳażāsıyla nā'il-i maḥāmid-i bāhire oldılar. Otuz beş Cumāde'l-āḫiresi'nde ma'zūl ve yirlerine Ḳara Çelebi-zāde Maḥmūd Efendi nā'il-i me'mūl oldı. Otuz ṭoḳuz Recebi'nde ḫalef-i ẕü-şerefi olan Maḥmūd Efendi Edrine ḳażāsıyla ikrām olınduḳlarında taḳdīmden tesviye ve ta'dīl enseb görilüp Edrine pāyesiyle Selanik ḳażāsı ṣadaḳa buyuruldı. Ḳırḳ Cumāde'l-āḫiresi'nde ma'zūl ve yirlerine Bahāyī Efendi naṣb **[45[a]]** olındı. Ḳırḳ iki Rebī'ü'l-evveli'nde Ḥüseyn Efendi-zāde es-Seyyid Meḥemmed Efendi yirine dārü'n-naṣr ve'l-meymene Edrinetü'l-maḥmiyye ḳażāsı iḥsān olındı. Ḳırḳ üç Ṣaferi'nde 'azl ve yirlerine Mu'īd Aḥmed Efendi vaṣl olındı. Ḳırḳ sekiz Muḥarremi'nde 'Īsā Efendi yirine İstanbul ḳażāsı ḥükūmeti tefvīż olındı. Ḳırḳ ṭoḳuz Şevvāli'nde ma'zūl ve yirlerine 'Abdü'r-raḥīm Efendi ḥākim-i İstanbul olduḳdan ṣoñra biñ elli Rebī'ü'l-āḫiri'nde rūz-ı ḳāsım-ı eceli resān ve bād-ı ṣarṣar-ı fenā vezān olduḳda gülū-feşārī-i mergle beste-dem ġavṭa-ḫor-ı deryā-yı

'adem oldı. Cāmi'-i Ebu'l-fetḥ ebvābından Boyacılarḳapusı ḳurbinde medfūndur. Sinīn-i 'ömrleri ṣad sāle bāliġ idi, dirler.

Mollā-yı mezbūr feżā'il-i 'ilmiyye ile meşhūr, 'iffet ü nezāhetde bī-bedel, 'ilm ü 'amelde ḍarbü'l-meṯel, emṯel-i emāṯil, sālik-i rāh-ı erbāb-ı ḥaḳīḳat, cāmi'-i şerī'at u ṭarīḳat, merd-i kāmil idi.

Mervīdür ki evā'il-i ḥālinde ṭarīḳat-ı ṣūfiyyeye sülūk murād itdükde tercemesi sābıḳ Rūmiyye şeyḫi Maḥmūd Efendi ḥażretlerinden aḫẕ-ı dest-i inābet itmiş idi. Ba'de'l-lüteyyā ve'lletī Mıṣr ḳażāsından infiṣāli eṯnāsında şeyḫ-i 'aẓīmü'ş-şāna ārzū idüp mücerred ziyāretleri içün şehr-i Āmid'e 'azīmet ve bermuḳteżā-yı lāzıme-i ṭarīḳat taḥṣīl-i ḫayr u bereket itmişler. *Raḥmetu'llāhi 'aleyh*[1]

## Hüdhüd 'Abdü'l-ḳādir Efendi

el-Mevlā 'Abdü'l-ḳādir. 'Alā'iyyeli'dür. Mezbūr "Hüdhüd 'Abdü'l-ḳādir Efendi" dimekle meşhūr ve eczā-yı ta'rīfi bu mertebeye maḳṣūrdur. Şeyḫü'l-İslām ve müftī'l-enām Ḫˇāce-zāde Meḥemmed Efendi'den mülāzım ve medāris-i 'ilmiyyede müdāreseye müdāvim olup ḳırḳ aḳçe medreseden munfaṣıl olduḳdan ṣoñra biñ yigirmi altı Şevvāli'nde Kürd İbrāhīm Efendi yirine ḫāricle Ṭūṭī Laṭīf Medresesi ile talṭīf olındılar. Yigirmi ṭoḳuz Ṣaferi'nde Ḳaṭīfeci-zāde yirine Süleymāniyye-i İzniḳ'de seccāde-nişīn-i taḥḳīḳ oldılar. Otuz iki Ṣa'bānı'nda Mollā Gürānī müderrisi Muḥarrem Beg-zāde ḳatl olınduḳda medrese-i maḥlūle bunlara erzānī görildi. Otuz dört Ṣaferi'nde Ser-maḥfil-zāde yirine Ḳızılmuṣluḳ Medresesi ile tekrīm olındılar. Sene-i mezbūre Ramażānı'nda Ṣaḥn-ı Ṣemāniyye'nüñ biriyle tevḳī' olındılar. Otuz beş Ṣaferi'nde Dervīş **[45b]** Aṣam yirine Ḳapluca müderrisi oldılar. Ḳırḳ Ẕi'l-ḥiccesi'nde Ḳāḍī-zāde Maḥmūd Efendi maḥlūlinden Ḫānḳāh Medresesi iḥsān olındı. Ḳırḳ iki Muḥarremi'nde Ḫalıcı-zāde 'Abdu'r-raḥmān Efendi yirine Ḫāṣekī Medresesi'ne revnaḳ-baḫṣā olup sene-i mezbūre Rebī'ü'l-evveli'nde Ġūl İbrāhīm Efendi yirine Edrine Selīmiyyesi'ne ḥareket itdiler. Ḳırḳ beş Ṣaferi'nde Zeyrek-zāde yirine Ḫāḳāniyye-i Vefā ile nā'il-i 'izz ü 'alā oldılar. Ḳırḳ sekiz Şevvāli'nde Es'ad Efendi yirine Süleymāniyye Medresesi ile tekmīl-i medāris itdiler. Elli Cumāde'l-ūlāsı'nda Atlu Dāvūd Efendi yirine İzmir ḳażāsı ḥüḳūmeti tefvīż olınmış iken eṯnā-yı rāhda marīż olup Maġnisa'ya vuṣūl bulduḳda murġ-ı rūḥı ḳafes-i tenden pervāz ve

1 "Allah'ın rahmeti onun üzerine olsun."

nihāl-i riyāż-ı cinān üzre evkārı iḥrāz eyledükde ol belde ḳāḍīsi iken vefāt iden birāderleri ʻAbdü'l-bāḳī Efendi mezārı civārında medfūn oldılar. yirlerine sene-i mezbūre Recebi'nde Ḥaleb ḳāḍīsi Muṣliḥü'd-dīn-zāde Efendi naḳl olındı.

Merḥūm-ı merḳūm faẓīlet-i ʻilmiyye ile maʻlūm, ṣāfī-fu'ād, pāk-iʻtiḳād idi.

[**Der-kenār:** Āṣārından *Hidāye* üzerine resā'il-i ʻadīdesi menḳūldür.]

### Aḫī-zāde Meḥemmed Efendi

el-Mevlā Meḥemmed bin el-mevlā Maḥmūd bin el-mevlā ʻAbdü'l-ḥalīm Efendi. Ṭabaḳa-i Aḥmed Ḫānī'de tercemesi *Ẕeyl-i ʻAṭāyī*'de sābıḳ emṡelü ṣudūri'l-ifāde ve't-taḥḳīḳ ve efḍalu esātīẕeti't-taḳrīr ve't-tedḳīḳ Aḫī-zāde ʻAbdü'l-ḥalīm Efendi ḥażretlerinüñ nebīreleri ve devlet-i Murādiyye ʻulemāsından Edrine'den maʻzūlen vefāt iden Aḫī-zāde Maḥmūd Efendi'nüñ maḫdūm-ı maḥmūdü's-siyerleridür. Taḥṣīl-i envāʻ-ı maʻārif ü ʻulūm ve istifāde-i ser-māye-i manṭūḳ u mefhūm itdükde baʻż-ı ʻulemādan şeref-i mülāzemete vāṣıl ve ḳırḳ aḳçe medreseden munfaṣıl olduḳdan ṣoñra otuz ṭoḳuz Ẕi'l-ḥiccesi'nde Seyyid Maḥmūd Efendi yirine Ḫayrü'd-dīn Paşa Medresesi'ne ḫāric elli ile revnaḳ-baḫṣā oldılar. Ḳırḳ iki Rebīʻü'l-evveli'nde Fetvā-emīni Muṣṭafā Efendi yirine Ḥüseyn Efendi müderrisi oldılar. Ḳırḳ ṭoḳuz evā'ilinde Ḫānım-zāde Ḥasan Efendi yirine Zāl Paşa Medresesi ile ḳadr ü menziletleri girān-bahā oldı. Elli Cumāde'l-ūlāsı'nuñ altıncı güni Seyyid Aḥmed Efendi yirine Sinān Paşa Medresesi iḥsān olınup şehr-i mezbūr evāṣıṭında dārü'l-cināna **[46ᵃ]** irtiḥāliyle aḥbābı giryān ve medrese-i maḥlūle ile Ḫandān Efendi ḫandān oldı.

**Şiʻr**

مصائب قوم عندقوم فوايد

فوائد قوم عند قوم مصائب [1]

Mevlānā-yı merḳūm maḫdūm-ı maʻālī-rüsūm, dūdmān-ı ḫānedān-ı ḳadīm, ṣāḥib-i ṭabʻ-ı selīm idi.

### el-Mevlā ʻĪsā Efendi

el-Mevlā ʻĪsā Efendi. Ḫāk-i pāk-i Bosna'dan mānend-i sāye-i serv-i raʻnā būstān-ı vücūda üftāde ve miṡāl-i berg-i gül-i ḫod-rū gülistān-ı şühūda rū-nihā-

1 "Bir topluluğun başına gelen musibetler, bir başka topluluğa göre ihsan olur.
Bir topluluğun sahip olduğu nimetler, bir başka topluluğa göre musibet telakki edilir."

de olup ḳıble-nümā-yı ḳalb-i meyyāli taḥṣīl-i ʿilm ü ʿirfāna mā'il ve rū-be-rāh-ı süddе-i feżā'il-penāh-ı efāżıl olup ser-ḥadd-i İslām olan Budin ḳażāsında müftī ve müşkil-güşā-yı müstefīd ü müsteftī olmış idi. Otuz yedi tārīḫinde Nemçe çāsārıyla vāḳiʿ olan ṣulḥde kāfir elçisi ile maʿan Dārü's-salṭana'ya geldükde bāḫaṭṭ-ı hümāyūn-ı saʿādet-maḳrūn Selanik ḥükmiyle Martolos-zāde Maḥmūd Efendi yirine Belġrad ḳażāsı iḥsān olındı. Selefi maẓlūm olmaġın ber-vech-i maʿīşet Şehrköyi ḳaṣabasına naḳl olındı. Ḳırḳ Ẕi'l-ḥiccesi'nde Nevālī-zāde-i Mihter yirine Eyyūb ḳażāsında basṭ-ı seccāde-i ḥükūmet eylediler. Ḳırḳ iki Rebīʿü'l-evveli'nde ʿazl ve yirlerine Ṣarı ʿAbdu'llāh Efendi naṣb olmış iken ḳabūl itmemegin yine ṣāḥibü't-tercemeye ibḳā olındı. Sene-i mezbūre Ramażānı'na degin icrā-yı aḥkām-ı şerʿiyye eylediler baʿdehu ṯāniyen ʿazl ü munfaṣıl ve yirlerine Bosnevī Meḥemmed Efendi naḳl ile muṭṭaṣıl oldı. Ḳırḳ dört Ṣaferi'nde Maḥmūd Efendi yirlerine Burusa ḳażāsıyla taʿẓīm olındı. Ḳırḳ altı evā'ilinde maʿzūl ve yirlerine Velī-zāde ʿAbdu'r-raḥmān Efendi mevṣūl oldılar. Sene-i mezbūre Ẕi'l-ḥiccesi'nde Muʿīd Aḥmed Efendi yirine Dārü's-salṭana ḥükūmeti ile tekrīm olındı. Ḳırḳ sekiz Muḥarremi'nde selef-i ẕī-şerefi yirine Anaṭolı ṣadāreti erzānī görüldükde yirlerine sābıḳu't-terceme Kürd Ḳāsım Efendi maẓhar-ı ikrām-ı firāvānī oldı. Sene-i mezbūre Ẕi'l-ḳaʿdesi'nde sefer-i Baġdād'dan ḳufūl ve Diyārbekr'e vuṣūlde sābıḳu't-terceme Ebu's-suʿūd-zāde Meḥemmed Efendi ḫastelik ʿārıżāsıyla manṣıb-ı ṣadāret-i Rūm'dan fāriġ olduḳda tevcīh-i manṣıb-ı ṣadāret vuṣūl-i maḳarr-ı iḳāmete hā'ile olınup ḳırḳ ṭoḳuz Rebīʿü'l-evveli'nde bunlar nā'il-i ṣadr-ı Rūm ve vāṣıl-ı ġāyetü'l-ġāyāt-ı merūm olduḳda yirleri Çivi-zāde Efendi'ye virildi. Elli Muḥarremi'nde müteḳāʿid ve maḳām-ı **[46[b]]** bülendlerine Ebū Saʿīd Efendi ṣāʿid oldı. Sene-i mezbūre Cumāde'l-āḫiresi'nde ʿömri āḫir ve dem-beste-i menāḫir olup mecmaʿ-ı ervāḥ-ı mü'minīn olan ḥaṭā'ir-i pür-cinānā revān ve ravża-i Rıḍvān'a ḫırāmān oldı.

Mevlānā-yı merḳūm u meẕkūr cūd u seḫā ile meşhūr, ṭālib-i maʿārif ü ʿulūm ve meḥāsin-i aḥlāḳla mevsūm, ṣāḥib-i himmet, ṣāfī-ṭaviyyet, ḫayr-ḫᵛāh-ı ʿālem, nīk-nefs ādem idi.

### Tūc Emīr Efendi [Muṣṭafā]

el-Mevlā Seyyid Muṣṭafā. Ġurre-i ġarrā-yı vücūdı maṭlaʿ-ı ehille-i ehālī olan belde-i Maġnisa'dan ṭalʿat-efrūz-ı vücūd ve pertev-endāz-ı maṭlaʿ-ı şühūd olup

"Tūc Emīr" dimekle meşhūr ve bu terkīb-i ṣaḳīl ile zebān-zed-i cumhūrdur. Fużalā-yı vaḳtden istifāde ve ḥasebe'l-'āde devr-i mecālis-i ifāde iderek 'ulūm-ı āliye ve fünūn-ı 'āliye kesbinde esbāb-ı sa'y ü ictihādı bāliye ḳılup 'ulemā-yı 'aṣruñ birinden mülāzım ve ṭarīḳ-ı tedrīse 'āzim olmış idi. Ḳaṭ'-ı medāris iderek ḳırḳ aḳçe medreseden ma'zūl iken biñ yigirmi altı Muḥarremi'nde Bosnevī Ṣāliḥ Efendi yirine ḫāric elli ile Ferhād Paşa Medresesi'ne revnaḳ-baḫşā oldı. Otuz Cumāde'l-āḫiresi'nde 'Abdü'l-laṭīf Efendi yirine Şāh-ı Ḫūbān Medresesi ile kesb-i ziyāde-i 'izz ü şān itdiler. Otuz dört Ẕi'l-ḥiccesi'nde 'Abdü'l-ḳādir Efendi yirine Ḳızılmuşluḳ Medresesi ile ser-çeşme-i emṯāl oldı. Otuz beş Ẕi'l-ḳa'desi'nde Ser-maḥfil-zāde yirine Ṣaḥn-ı Ṯemāniyye'nüñ biriyle ikrām olındı. Otuz altı Muḥarremi'nde Maġnisa Murādiyyesi iḥsān olınan Burhān Efendi medrese-i maḥlūleyi ḳabūl itmedükde ṣāḥibü't-tercemeye münāsib görilüp on seneden mütecāviz ol buḳ'ada basṭ-ı seccāde-i ifāde itmiş idi. Elli Cumāde'l-ūlāsı'nda Martolos-zāde yirine ḳażā-yı Ḥarem-i Resūl-i ekrem *'aleyhi ṣalāvātu'llāhi'l-etem* ḫıdmeti tefvīż olınduḳda ṭālib-i rıżā-yı Ḥaḳ ve ḳavāfil-i ḥüccāca mülḥaḳ olup rū-be-rāh-ı semt-i Hicāz olmış idi. Sene-i mezbūre Ẕi'l-ḳa'desi'nde dārü'l-cināna intiḳāl ve riyāż-ı Rıḍvān'a irtiḥāl eyledügi ḫaber-i ḥurḳat-eṯeri vārid olduḳda manṣıb-ı maḥlūleye Edrine Selīmiyyesi müderrisi Şems Efendi pertev-endāz oldı.

Mevlānā-yı mezbūr 'ilm ü fażlla meşhūr, seyyid-i ṭāhirü'n-neseb, şerīf-i fāḫirü'l-ḥaseb idi.

### Kesriyyeli Maḥmūd Efendi

el-Mevlā Kesriyyeli Maḥmūd Efendi. Diyār-ı Rūm-ı cennet-rüsūmda Kesriyye nāmıyla ma'lūm-ı cümle-i enām olan ḳaṣaba-i [**47**[a]] ma'rūfeden ẓuhūr idüp ṭālib-i 'ilm ü 'irfān ve cālib-i taḥḳīḳ u itḳān olduḳda Kātib-zāde Efendi'den iḥrāz-ı şeref-i mülāzemet ve medāris-i 'ilmiyyede tedrīs-i 'ilme müdāvemet idüp ḳırḳ aḳçe medreseden munfaṣıl olduḳdan ṣoñra biñ on beş Rebī'ü'l-āḫiri'nde Muṣlī Efendi yirine ḫāric ile Berġos Medresesi iḥsānıyla maẓhar-ı ikrām oldılar. On sekiz Rebī'ü'l-āḫirinde Ża'īfī-zāde Efendi yirine Ḳadırġa Limanı'nda Meḥemmed Paşa Medresesi'nde cā-nişīn oldılar. Yigirmi bir Cumāde'l-ūlāsı'nda tercemesi *Ẕeyl-i 'Aṭāyī*'de mār Ṭoḳuz-zāde 'Abdü'l-vehhāb Efendi yirine Pīrī Paşa dārü'l-ifādesine pāy-ı himmet ḳoyup yigirmi iki Muḥarremi'nde İs-

miḫān Sulṭān müderrisi olup yigirmi dört Muḥarremi'nde Muṭahhar Efendi yirine [nā'il-i] Ṣaḥn oldılar. Yigirmi beş Ramażānı'nda Minḳārī 'Ömer Efendi yirine Edrine Bāyezīdiyyesi'ne ḥareket itdiler. Yigirmi altı Rebī'ü'l-āḫiri'nde Serçe Ḥüseyn Efendi yirine Edrine Selīmiyyesi ile tekrīm, yigirmi yedi Ẕi'l-ḥiccesi'nde Ḫāḳāniyye-i Vefā ile ta'ẓīm olındı. Yigirmi sekiz Şa'bānı'nda Mūsā Efendi yirine Süleymāniyye müderrisi oldılar. Yigirmi ṭoḳuz Ramażānı'nda selefi yirine Yeñişehr ḥükūmetiyle ser-efrāz oldılar. Otuz Cumāde'l-ūlāsı'nda Kefevī Ḥüseyn Efendi yirine Selanik ḳażāsına naḳl olınduḳda yirleri ṣāliṣen Ḫışım Yaḥyā Efendi'ye revā görildi. Sene-i mezbūre Recebi'nde munfaṣıl ve yirlerine Ḫˇāce Ṣalāḥ 'Ömer Efendi muttaṣıl oldı. Otuz sekiz Cumāde'l-ūlāsı'nda ḫalefi 'Ömer Efendi yirine medīne-i Eyyūb ḳażāsı iḥsān olındı. Otuz ṭoḳuz Ẕi'l-ḳa'desi'nde ma'zūl ve yirlerine Nevālī-zāde Żiyā Efendi mevṣūl oldı. Ḳırḳ iki Ẕi'l-ḥiccesi'nde ẕikri ātī Çāvuş-zāde İbrāhīm Efendi yirine Burusa'da mesned-nişīn-i şerī'at-ı ġarrā oldılar. Ḳırḳ dört Ṣaferi'nde ma'zūl ve yirlerine sābıḳu't-terceme 'Īsā Efendi mevṣūl oldılar ba'dehu ma'zūlen sübḥa-şümār-ı eyyām ü leyālī iken biñ elli ḥudūdında intiḳāl ve 'ālem-i 'uḳbāya isti'cāl eyledükde Eyyūbī Kelīm Çelebi lafẓen ü ma'nen bu gūne tārīḫ dimişdür:

Eyledi biñ ellide Maḥmūd Efendi irtiḥāl

Mevlānā-yı mersūm ḥayṣiyet-i ẕātı nā-ma'lūm, dānişmendlikden gelmiş, ṭarīḳında menzil almış, ḫoş-dem, nīk-nefs ādem **[47^b]** idi.

### Tevfīḳī-zāde Aḥmed Efendi

el-Mevlā Tevfīḳī-zāde Aḥmed Efendi. Devlet-i Meḥemmed Ḫān-ı Ṣāliṣ 'ulemāsından tercemesi *Ẕeyl*'de ṣābit Mollā Tevfīḳ-ı Gīlānī'nüñ maḫdūm-ı kihteri ve ferzend-i sa'd-aḫteridür. Mihr-i 'ālem-tāb-ı vücūdı ṭoḳuz yüz ṭoḳsan iki sālinde ufḳ-ı şühūddan lāmi' ü bāriḳ ve maṭla'-ı sa'ādetden sāṭi' ü şāriḳ olmış idi. Vālid-i mācidlerinden aḫẕ-ı muḳaddimāt-ı 'ulūm ve sā'ir fużalādan ta'allüm-i esrār-ı manṭūḳ u mefhūm eyledükde şeyḫü'l-İslām, müşkil-güşāyı enām mu'allim-i cenāb-ı Murād Ḫānī Sa'dü'd-dīn-i Ṣānī ḫıdmetlerinden iḥrāz-ı şeref-i mülāzemet ve bir iki pāyede edā-yı merāsim-i tedrīse müdāvemet ḳılup ḳırḳ aḳçe medreseden ma'zūl iken biñ on sekiz Rebī'ü'l-evveli'nde Ḳāḍī-zāde yirine Ḳılıç 'Alī Paşa Medresesi'ne ḫāric ile 'āric oldılar. Yigirmi iki Muḥarremi'nde Baḥrī Efendi yirine 'Alī Paşa-yı Cedīd Medresesi ile ḳadr ü menziletleri mezīd oldı. Yigirmi dört Rebī'ü'l-evveli'nde Motonī Aḥmed Efen-

di yirine İsmiḫān Sulṭān Medresesi iḥsān olındı. Sene-i mezbūre Ramażānı'nda selef-i sālifi Baḥrī-zāde yirine Zāl Paşa Sulṭānī Medresesi ile maẓhar-ı ikrām-ı fırāvānī oldılar. Yigirmi sekiz Rebī'ü'l-evveli'nde Dervīş Ebābīl yirine [nā'il-i] Ṣaḥn oldılar. Yigirmi ṭoḳuz Ẕi'l-ḥiccesi'nde Ṣıdḳī Efendi yirine Ḳalender-ḫāne Medresesi'n cāy-ı ifāde itdiler. Otuz iki Muḥarremi'nde 'Abdü'l-ġanī Efendi yirine Şāh-zāde Medresesi'nde basṭ-ı seccāde, sene-i mezbūre Ẕi'l-ḥiccesi'nde Ḥüsām-zāde Efendi yirine medrese-i Vefā'da ifāde itdiler. Otuz üçde Fenārī-zāde Şeyḫī Efendi yirine Süleymāniyye medārisinüñ biriyle tekmīl-i müdārese-i medāris eylemiş iken sene-i mezbūre Ṣaferi'nde selef-i sābıḳı Ebābīl Efendi Dārü'l-ḥadīṣ-i Süleymāniyye'den 'azl olınduḳda yirleri ṣāḥibü't-tercemeye erzānī görildi. Otuz dört Cumāde'l-āḫiresi'nde yine 'Abdü'l-ġanī Efendi yirine Selanik ḳażāsıyla be-kām oldılar. Otuz beş Recebi'nde ma'zūl ve yirlerine Rıżāyī 'Alī Efendi mevṣūl oldı. Otuz ṭoḳuz Ẕi'l-ḥiccesi'nde 'Abdü'l-ḥalīm-zāde Efendi yirine Şām-ı cennet-meşāmda müteṣaddī-i aḥkām oldı. Ḳırḳ Ramażānı'nda ma'zūl ve yirine Ḫˇāce-zāde 'Alī Efendi nā'il-i me'mūl oldı. Ḳırḳ dört Ṣaferi'nde Bāḳī-zāde 'Abdu'r-raḥmān **[48a]** Efendi yirine Mıṣr-ı ẕātü'l-ehrām ḳażāsıyla vāṣıl-ı merām oldı. Ḳırḳ beş Cumāde'l-ūlāsı'nda 'azl olınduḳda yirlerine ṣadāret-i Rūm'dan müteḳā'id Ḫˇāce-zāde 'Abdu'llāh Efendi vaṣl olındı. Elli bir Rebī'ü'l-evveli'nde Mollā Aḥmed-zāde Seyyid Meḥemmed Efendi yirine Edrine ḳażāsı iḥsān olındı. Sene-i mezbūre Recebi'nde ecel-i 'ācil-i isti'cāl ile cāh-ı fānīden mu'riż ve manṣıb-ı cāvidānīye mütemaḥḥıż olduḳda yirlerine Zeynü'l-'ābidīn Efendi zīnet-baḫşā oldı.

Mollā-yı müşārün ileyh *medda'llāhu ẓılāle raḥmetihi 'aleyh,* nāhic-i menhec-i taḥḳīḳ ve sālik-i meslek-i tedḳīḳ, edhem-süvār-ı 'arṣa-i tefsīr, revnaḳ-efzā-yı ṣaḥā'if-i taḥrīr, efrād-ı 'ulemādan ma'dūd, sīret ü serīreti, memdūḥ u maḥmūd idi.

Āṯār-ı 'ilmiyyelerinden sūre-i kerīme-i *Baḳara* evvelinden ﴿فَأُوْلَئِكَ هُمُ الْمُفْلِحُونَ[1]﴾ āyetine varınca ḥāşiye-i tefsīrleri vardur.

## Şāriḥü'l-*Menār* 'Abdü'l-ḥalīm Efendi

el-Mevlā 'Abdü'l-ḥalīm Efendi. Mezbūr, "Şāriḥü'l-*Menār*" dimekle ma'lūm u meşhūr ve ancaḳ bu terkīble zebān-zed-i cumhūrdur. Beẕl-i ser-māye-i sa'y-i bī-kerān ve kesb-i pirāye-i envā'-ı fażl ü beyān ḳılup maḥzen-i cevāhir-i 'ulūm-ı

1 Kur'ân-ı Kerîm, Haşr Sûresi, 59/9, " İşte onlar kurtuluşa erenlerdir. "

naḳliyye ve mecma'-ı zevāhir-i fünūn-ı 'aḳliyye olduḳda 'ulemā-yı 'aṣruñ birinden mülāzım ve ṣaḥrā-yı devr-i pehnā-yı ṭarīḳa 'āzim olup ḳaṭ'-ı niṣīb ü firāz-ı menāzil ve seyr-i dūr ü dırāz-ı merāḥil iderek ḳırḳ aḳçe medreseden ma'zūl ve muntaẓır-ı neyl-i me'mūl iken otuz Ẕi'l-ḥiccesi'nde rütbe-i ḫāric ile Seyyid 'Abdü'l-ḳādir Medresesi'ne 'āric oldı. Otuz üç Cumāde'l-āḫiresi'nde Bāzārbaşı-zāde yirine Papasoġlı dārü'l-ifādesin tenvīr itdiler. Otuz altı Ramażānı'nda Seyyid Maḥmūd Efendi yirine İbrāhīm Paşa-yı Cedīd Medresesi ile ḳadr ü menziletleri mezīd oldı. Otuz yedi Ramażānı'nda Ḥanefī Efendi yirine 'Oṯmān Paşa Medresesi'ne revnaḳ-baḫşā oldı. Sene-i mezbūre Şevvāli'nde Ḥekīm İsḥāḳ dāmādı Aḥmed Efendi yirine Ḳoca Muṣṭafā Paşa Medresesi ile mertebeleri vālā oldı. Otuz ṭoḳuz Ẕi'l-ḥiccesi'nde Ḫayrü'd-dīn Efendi yirine Şāh-ı Ḫūbān Medresesi iḥsān olındı. Ḳırḳ Ẕi'l-ḥiccesi'nde Aḥmed Efendi yirine Ṣaḥn taḥillesiyle İbrāhīm Efendi yirine Ḳonya ḳażāsı rızā-dādeleri oldı. Ḳırḳ iki Rebī'ü'l-evveli'nde ma'zūl ve yirlerine Nūrī Efendi żiyā-baḫş oldı. Ḳırḳ altı Muḥarremi'nde Muṭī'ī Meḥemmed Efendi yirine Bosna Sarāyı pirāye-baḫş-ı **[48[b]]** mesned-i ḥükūmetleri oldı. Ḳırḳ yedi ḥudūdında munfaṣıl ve yirlerine Ḳudsī Ḥāfiẓ Efendi muḥāfiẓ-ı maḥākim oldı. Elli bir Ramażānı'nuñ on yedinci Cum'a güni 'ālem-i envāra intiḳāl ve dārü'n-na'īme isti'cāl eyledi.

Mevlānā-yı merḳūm feżā'il-i 'ilmiyye ile mevsūm, cāmi'-i fürū' u uṣūl, 'ulūm-ı nāfi'aya meşġūl, 'ālim ü 'āmil ve ṣāliḥ ü kāmil, ẕātı nāmına ġālib, zühd ü taḳvāya rāġıb idi.

Āṯārından metn-i *Menār*'a şerḥi meşhūrdur.

**Maḫdūm-ı Martolos-zāde Efendi [Martolos Maḥmūd]**

el-Mevlā Maḥmūd. Tercemesi *Ẕeyl-i 'Aṭāyī*'de sebḳ iden Martolos-zāde Efendi'nüñ ferzend-i sa'd-aḫteri ve maḫdūm-ı kihteridür. Şehbāl-i himmetle bām-ı 'ilm ü 'irfāna pervāz ve ḥavṣala-i isti'dādı miḳdārı vāye-i ma'ārifi iḥrāz itdükde 'ulemānuñ birinden mülāzım ve ṭarīḳ-ı tedrīse 'āzim olup ḳırḳ aḳçe medreseden ma'zūl olduḳdan ṣoñra yigirmi beş Ramażānı'nda 'Abdü'l-ḥalīm-zāde Efendi yirine Ḫayrü'd-dīn Paşa Medresesi'ne ḫāric elli ile vāṣıl, yigirmi altı Ẕi'l-ḥiccesi'nde Aḥmed Efendi yirine Ḥasan Paşa dārü'l-ifādesine nā'il oldılar. Yigirmi yedi Rebī'ü'l-evveli'nde Aḥmed-zāde yirine Nişāncı Paşa-yı Cedīd Medresesi ile tecdīd-i neşāṭ, yigirmi sekiz Recebi'nde Niksārī-zāde yirine Efḍa-

liyye Medresesi ile taḥṣīl-i ziyāde-i inbisāṭ itdiler. Otuz bir Ṣaferi'nde Münkir Ḥüsām Efendi yirine Kütāhiyye ḳażāsı virildi. Otuz iki ḫilālinde ma'zūl ve yirlerine ṣāniyen Ḳaraḳız-zāde mevṣūl oldı. Otuz altı Cumāde'l-ūlāsı'nda Mü'eẕẕin-zāde yirine Ṣofya ḳażāsı tevcīh olındı. Otuz sekiz Rebī'ü'l-evveli'nde ma'zūl ve yirlerine Baba Ḫalīl-zāde nā'il-i me'mūl oldı. Ḳırḳ üç Rebī'ü'l-āḫiri'nde Dāvūd Efendi yirine Maġnisa ḳażāsına per ü bāl açdılar. Ḳırḳ dört Ṣaferi'nde ma'zūl ve yirlerine Emīr 'Alī Efendi manṣūb oldı. Ḳırḳ sekiz ḥudūdında Ser-bendī-zāde Şeyḫī Efendi yirine Ḳuds-i Şerīf ḳażāsıyla teşrīf olındı. Ḳırḳ ṭoḳuz Şevvāli'nde ma'zūl ve yirlerine Ḥaleb ḳāḍīsi Es'ad Efendi menḳūl oldı. Elli bir Şevvāli'nde kebūter-i rūḥı bām-ı fenādan perrān ve 'īdgāh-ı beḳā ḫıyābānında cilve-cünbān oldı.

**Naẓm** Murġ-ı revānı göklere uçdı hümā gibi
Ḳaldı ḥażīż-i ḫākde bir iki üstüḫ̆ān

Mevlānā-yı merḳūm "Martolos" dimekle ma'lūm, dāḫil-i **[49[a]]** 'idād-ı maḫādīm-i Rūm, ḥā'iż-i rütbe-i 'ulemā-yı rüsūm idi.

### Fenārī-zāde Şāh Meḥemmed Efendi

el-Mevlā Şāh Meḥemmed Efendi. Diyār-ı Rūm-ı cennet-rüsūmda mülemma'-ı envār-ı devlet-i sulṭānü's-selāṭīn ve ḫāḳānü'l-ḫavāḳīn olan revnaḳ-efzā-yı dīvān-ı Ḫusrevī olaldan maḫdūm-ı ḫānedān-ı fażl ü kemāl ve eben 'an-ceddin vülāt-ı bilād ve ṣudūr-ı eyvān-ı 'ālī-şān olan dūdmān-ı Fenārī'dür. Ḫ̆āce Sa'dü'd-dīn Efendi naẓar-ı iksīrlerine maẓhar olmaġın iḥrāz-ı evvelīn-i pāye-i mülāzemet ve ṭarīḳ-ı ırṣiyyeye duḫūle himmet eyleyüp ḳırḳ aḳçe medreseden munfaṣıl iken on dört Rebī'ü'l-evveli'nde *Ẕeyl-i 'Aṭāyī*'de meẕkūr Ġubārī Efendi yirine Fetḥiyye Sinān Paşası Medresesi'ne ḫāric ile 'āric oldı. On yedi Cumāde'l-ūlāsı'nda Celāl Efendi yirine Ḳoca Muṣṭafā Paşa Medresesi ile bekām oldı. On sekiz Ṣaferi'nde Bī-endām Muṣliḥü'd-dīn Efendi yirine Burusa'da Yıldırım Ḫān müderrisi oldılar. Yigirmi iki Ẕi'l-ḥiccesi'nde Nehcī Sinān Efendi yirine Ḳonya ḳażāsı teklīf olınduḳda ḳabūl itmeyüp 'azl iḫtiyār itdiler. Yigirmi beş Ramażānı'nda Seyfī-zāde Efendi yirine Ṣaḥn medārisinüñ biriyle ikrām olındı. Yigirmi yedi Ẕi'l-ḥiccesi'nde 'Alā'iyyeli 'Abdü'l-bāḳī Efendi yirine Maġnisa Murādiyyesi tevcīh olınduḳda rıżā-dādeleri olmamaġın ḫalef ü selef yirlerinde ibḳā olındı. Yigirmi ṭoḳuz Ṣa'bānı'nda Nevālī-zāde Żiyā Efen-

di yirine Ṣofya ḳażāsın Receb-zāde ḳābūl itmeyicek ṣāḥibü't-tercemeye virildi. Otuz bir Cumāde'l-āḫiresi'nde ma'zūl ve yirlerine Nevālī-zāde ṣāniyen mevṣūl oldı. Otuz altı Cumāde'l-āḫiresi'nde Ḳabaḳulaḳ-zāde Efendi yirine Medīne-i Münevvere ḳażāsıyla ser-efrāz oldılar. Otuz yedi Ṣa'bānı'nda 'azl ve yirlerine Ṣādıḳ-zāde Ḫıṣmı 'Abdu'llāh Efendi vaṣl olındı ba'dehu taḳrīben ḳırḳ yedi evā'iline dek ma'zūlen sübḥa-şümār-ı şühūr u eyyām olduḳdan ṣoñra Velī-zāde 'Abdu'r-raḥmān Efendi yirine Burusa ḳażāsı iḥsānıyla maẓhar-ı ikrām oldılar. Ḳırḳ ṭoḳuz Şevvāli'nde munfaṣıl ve yirlerine Āvāre-zāde Selīsī Muṣṭafā Efendi vāṣıl oldı ba'dehu elli bir ḫilālinde eyyām-ı 'ömri tamām ve sübḥa-i enfāsı ḳarīn-i ḫitām olup dār-ı ünse irtiḥāl **[49[b]]** ve Ravża-i Raḥmān'a isti'cāl eyledi. Burusī Baldır-zāde Efendi merḥūm meẕkūrı ol beldede cedd-i büzürgvārları binā itdügi cāmi'-i şerīf sāḥasında medfūndur, diyü *Vefeyāt*'ında taṣrīḥ itmişdür.

Ol maḫdūm-ı kerīm nihāl-i bustān-ı ḳadīm, ḥalīm ü selīm, müşfiḳ ü kerīm, süfre-i ni'meti güşāde, luṭf u ṭab'ı ḥadden ziyāde, 'ālī-cenāb, ma'ārifden behre-yāb idi.

### Ḥalıcı-zāde Efendi [Abdu'r-raḥmān]

el-Mevlā Ḥalıcı-zāde 'Abdu'r-raḥmān Efendi. Ḳaṣaba-i 'Uṣṣāḳ'dan bir merd-i ṣāliḥüñ gevher-i silkü'l-le'āl-i kerīmidür. Taḥṣīl-i isti'dād-ı 'ilmī itdükde Aḫī-zāde 'Abdü'l-ḥalīm Efendi ḫıdmetlerinden şeref-i mülāzemetle be-kām ve tekmīl-i merātib-i medāris itmekle nā'ilü'l-merām olup ḳırḳ aḳçe medreseden munfaṣıl iken yigirmi sekiz Ṣa'bānı'nda Ferīdūn Efendi yirine Papasoġlı Medresesi'ne ḫāric ile 'āric olmışdur. Yigirmi ṭoḳuz Ẕi'l-ḥiccesi'nde Ḫayyāṭ-zāde Efendi yirine Beşikṭaş'da Sinān Paşa müderrisi oldılar. Otuz iki Muḥarremi'nde Bahāyī Efendi yirine Dāvūd Paşa Medresesi ile maḳām-ı 'izz ü mecdleri bülend oldı. Otuz üç Cumāde'l-ūlāsı'nda Dāmād-zāde yirine Pīrī Paşa Medresesi'ne revnaḳ-efzā oldılar. Otuz beş Ṣaferi'nde 'Alī Çelebi-zāde maḫdūmı yirine Murād Paşa-yı Cedīd Medresesi ile tecdīd-i neşāṭ, otuz altı Recebi'nde Ṣaḥn müderrisi selef-i sālifi Ferīdūn Efendi seksen aḳçe ile teḳā'üd iḫtiyār itdükde yirine ṣāḥibü't-terceme basṭ-ı bisāṭ itdi. Otuz sekiz Şevvāli'nde Ḥüseyn Efendi'nüñ maḫdūm-ı kihteri es-Seyyid Aḥmed Çelebi yirine Ḫāṣekī Medresesi erzānī görildi. Ḳırḳ iki Muḥarremi'nde Atlu Dāvūd Efendi yirine Üsküdar Vā-

lidesi'ne [mevṣūl] oldılar. Ḳırḳ üç Ramażānı'nda Şeyḫü'l-İslām 'Abdü'r-raḥīm Efendi yirine Süleymāniyye ile tekmīl-i merātib-i medāris itdiler. Pādişāh-ı Cem-cāh ḥażretlerinüñ tevcīh-i menāṣıbdan men'leri eṣnāsına müṣādif olmaġın beş sene miḳdārı Süleymāniyye'de ārām itdükden ṣoñra Bustān-zāde Efendi yirine Yeñişehr ḳażāsı iḥsānıyla be-kām olup Ba'de ḳażāi'l-vaṭar ma'zūl ve yirlerine Sa'dī-zāde Efendi nā'ilü'l-merām oldılar. Biñ elli bir Ẕi'l-ḳa'desi ġurresi ki yevm-i Sebt-i mübārekde ḳālīçe-i **[50[a]]** iḳāmetlerin bu köhne sarāy-ı fānīden naḳl ü tebdīl ve çemenzār-ı cinān-ı bāḳīye basṭ u taḥvīl eyledi.

Mevlānā-yı merḳūm "Ḥalıcı-zāde" dimekle mevsūm, 'ilmi miyāne, ṭarz u tavrı ādemiyāne idi.

### Bülbül-zāde 'Abdu'llāh Efendi

el-Mevlā 'Abdu'llāh ibnü'l-mevlā Ḳāsım. Devlet-i Meḥemmed Ḫān-ı Ṣāliṣ vefeyātında tercemesi *Ẕeyl-i 'Aṭāyī*'de mār Bülbül-zāde Ḳāsım Efendi'nüñ ferzend-i vālā-güheri ve maḫdūm-ı sa'd-aḫteridür. Peder-i ḫuceste-siyerleri himmetiyle ol belde 'ulemāsından taḥṣīl-i muḳaddimāt-ı 'ulūm ve i'dād-ı levāzım-ı manṭūḳ u mefhūm eyledükde vālid-i mācidi feyż-yāb olduġı Şeyḫü'l-İslām mü'eyyedi Şeyḫī Efendi ḫıdmetlerinden mülāzım ve ṭarīḳ-ı tedrīse 'āzim olup ḳırḳ aḳçe medreseden ma'zūl iken biñ beş Şevvāli'nde elli aḳçe ile Mūsā Efendi yirine Gegivize'de Muṣṭafā Paşa ḫāricine 'āric oldılar. On üç Rebī'ü'l-evveli'nde Mütevellī-zāde yirine Ḳoca Muṣṭafā Paşa Medresesi'nde lāne-sāz oldılar. On dört Ẕi'l-ḥiccesi'nde Kemālü'd-dīn Efendi-zāde yirine 'Alī Paşa-yı Cedīd Medresesi bā'iṣ-i sürūr-ı cedīd oldı. On beş Ṣa'bānı'nda Nāẓır-zāde Meḥemmed Efendi yerine Edrineḳapusı Mihrümāhı'na pāy-ı himmet ḳodılar. On altı Cumāde'l-ūlāsı'nda Ḫışım Yaḥyā Efendi yirine Ḥażret-i Ebā Eyyūb Medresesi ile be-kām, on yedi Muḥarremi'nde Celeb Muṣṭafā Efendi yirine Ḳalender-ḫāne Medresesi ile nā'ilü'l-merām oldılar. On sekiz Muḥarremi'nde Nehcī Sinān Efendi yirine Ṣaḥn müderrisi oldılar. On ṭoḳuz Ramażānı'nda Edrine Bāyezīdiyyesi iḥsān olınup ḳabūl itmeyen Riyāżī Efendi yiri, yigirmi Muḥarremi'nde bunlara 'ināyet olındı. Yigirmi bir Ramażānı'nda selef-i sālifi Muṣṭafā Efendi yirine Şeh-zāde dārü'l-ifādesine ḳadem-nihāde oldılar. Yigirmi iki Muḥarremi'nde Yoḳyoḳ Muṣliḥü'd-dīn Efendi def'a-i ṣāniyesi yirine Üsküdar ḳażāsı iḥsān olındı. Sene-i mezbūre Recebi'nde ma'zūl, yirlerine selefleri ṣāliṣen

mevṣūl oldı. Yigirmi beş Ṣaferi'nde ikinci def'a ḳabūl itmeyen Ḫıṣım Yaḥyā Efendi yirine Eyyūb ḳażāsı tevcīh olındı. Yigirmi yedi Muḥarremi'nde ma'zūl ve yirleri Minḳārī 'Ömer Efendi'ye teklīf olınduḳda ḳabūl itmeyüp 'azl **[50b]** iḫtiyār itmekle manṣıb-ı merḳūm Ṭulumcı Ḥüsām Efendi'ye in'ām olındı. Yigirmi ṭoḳuz Ṣa'bānı'nda tercemesi sābıḳ Ḳāḍī-zāde Şeyḫī Efendi yirine Filibe ḳāḍīsi oldılar. Otuz bir Ṣa'bānı'nda ma'zūl ve yirlerine Zekeriyyā Efendi-zāde Luṭfu'llāh Efendi mevṣūl oldı. Otuz iki ḥudūdında Çāvuş-zāde İbrāhīm Efendi yirine Şām-ı cennet-meşām ḳażāsıyla be-kām oldılar. Otuz üç Şevvāli'nde ma'zūl ve yirlerine Ḫıṣım Yaḥyā Efendi nā'il-i me'mūl oldı. Otuz altı Muḥarremi'nde Nevālī-zāde Sa'dī Çelebi yirine Burusa ḳażāsında mesned-nişīn-i ḥükūmet oldılar. Sene-i mezbūre Cumāde'l-āḫiresi'nde 'azlleri içün ḫaṭṭ-ı şehriyārī cārī olmaġla ḫalef-i sālifi Yaḥyā Efendi ol manṣıb-ı celīl ile iḥyā olındı. Ḳırḳ bir Muḥarremi'nde selefi yirine Edrine ḳażāsıyla ber-murād oldılar. Sene-i mezbūre Şevvāli'nde ma'zūl ve yirlerine tercemesi sebḳ iden Aḫī-zāde Ḥüseyn Efendi maḫdūmı mevṣūl oldı ba'dehu ḳırḳ sekiz Muḥarremi'nde tercemesi sābıḳ 'Īsā Efendi İstanbul'dan Anaṭolı'ya naḳl ve yirlerine ikinci ḫalefi Kürd Ḳāsım Efendi vaṣl olınduḳda Şeyḫü'l-İslām-ı vaḳt Yaḥyā Efendi merḥūmdan ba'ż-ı müteḥaṣṣıṣlar ṣāḥibü't-tercemeye taḳdīm sebebinden istifsār itdüklerinde "Ḳāsım furtunasında bülbül ötmez." diyü ba'ż-ı şüfe'ā sebebiyle mecbūr olduḳlarına nāzükāne iş'ār buyurup çoḳ geçmedin Gelibolı ḳażāsını ber-vech-i arpalıḳ iḥsān itmekle cebr-i ḫāṭır buyurmışlar idi. Ol ḥāl üzere dāne-çīn-i eyyām-ı 'ömr iken elli üç ḥudūdında:

**Naẓm** Murġ-ı revānı göklere irdi hümā gibi
Ḳaldı ḥażīż-i ḫākde bir iki üstüḫ̆ān

'Andelīb-i rūḥı tell-i ḳafes-i bedenden perrān ve gülzār-ı cināna revān olduḳda Lāġarī Tekyesi ḳurbinde medfūn ve naḳş-ı kitābe-i seng-i mezārı bu tārīḫ-i mevzūndur:

**Mıṣrā'** Oḳuyalum rūḥ-ı Bülbül-zāde içün Fātiḥa[1]

Rıżā Çelebi teẕkiresinde bu tārīḫ yazılmışdır:

Çün 'andelīb-i cānı bāġ-ı bihişte ḳondı
Hātif bu ḥāle tārīḫ didi ki rıḥlet itdi[2]

1 اوقویالم روح بلبل زاده ایچون فاتحه
2 هاتف بو حاله تاریخ دیدی که رحلت اتدی

Mevlānā-yı merḳūm bülbül-i gülzār-ı ʻulūm, ḥalīm ü selīm, mütevāżiʻ ü kerīm, bülend-himmet, melek-ḫaṣlet, ḫayr-ḫˇāh-ı ʻālem, nīk-nefs ʻādem idi.

**Şeyḫü'l-İslām Yaḥyā Efendi [Zekeriyyā-zāde] {Yaḥyā}**

el-Mevlā el-fāżıl Şeyḫü'l-İslām Yaḥyā Efendi ibnü'l-mevlā en-niḥrīr Zekeriyyā. Devlet-i Murād Ḫān-ı Ṣāliṣ'de dībāce-i menāşīr-i tevḳīr ü iʻzāzı **[51ᵃ]** ﴿هَلْ يَسْتَوِي الَّذِينَ يَعْلَمُونَ وَالَّذِينَ لَا يَعْلَمُونَ﴾[1] ile muvaḳḳar u muʻazzez ve ser-nāme-i veṣīḳaları ﴿يَرْفَعِ اللَّهُ الَّذِينَ آمَنُوا مِنكُمْ وَالَّذِينَ أُوتُوا الْعِلْمَ دَرَجَاتٍ﴾[2] ile muṭarraz olan fuḫūl-i feżā'il-intimāʻdan ʻallāme-i zamān Şeyḫü'l-İslām Zekeriyyā Efendi ḫıdmetlerinüñ nihāl-i fażl ü kemāli ve ṣemere-i şecere-i maʻārif ü efḍāli yaʻnī maḫdūm-ı mihteri kāmilü'l-istīhālidür. Ṭoḳuz yüz altmış ṭoḳuz Ṣaferi'nde pertev-endāz-ı ʻālem-i vücūd ve şemʻ-i nūr-efşān-ı meclis-i şühūd olup sinn-i temyīze bāliġ olduḳlarında peder-i vālā-güherleri terbiyeleriyle cevher-i ṣāf-ı istiʻdādı ḳābil-i ḳabūl ve ṭabʻ-ı āyīne-nihādı mıṣḳale-i muḳaddimāt-ı ʻilmiyye ile maṣḳūl olduḳda maḫdūm-ı feżā'il-i elīf ṣāḥibü't-teṣānīf ʻAbdü'l-cebbār-zāde Dervīş Meḥemmed Efendi'den istifāża-i envāʻ-ı fünūn istifāde-i ʻulūm-ı mefrūż u mesnūn eyledükde Şeyḫü'l-İslām naḳīb-i sādāt-ı kirām Maʻlūl-zāde Efendi ḫıdmetlerinden nuḫustīn pāye-i ʻizz ü ʻalā olan mülāzemetle kām-revā ve ibtidā ḳırḳ aḳçe ile Unḳapanı ḳurbinde Ḫˇāce Ḫayrü'd-dīn Medresesi'nde ḫıdmet-i dirāseti edā itdükden ṣoñra ṭoḳsan dört ḫilālinde vālid-i keṣīrü'l-maḥāmidleriyle ṭaraf-ı Şām'dan ḥacc-ı Beytu'llāhi'l-Ḥarām ve edā-yı farīża-i İslām itmişler idi. Ṭoḳuz yüz ṭoḳsan beş Ẕi'l-ḳaʻdesi'nde Ṭursun-zāde ʻAbdü'l-bāḳī Efendi yirine ʻAlī Paşa-yı ʻAtīḳ medrese-i celīlesine ḥaḳīḳ oldılar. Ṭoḳsan sekiz ḥudūdında Esʻad Efendi yirine Ḫāṣekī müderrisi oldılar. Elf-i kāmil Şevvāli'nde Şeyḫī Efendi yirine Ṣaḥn medārisinüñ biriyle maẓhar-ı ikrām oldılar. İki Cumāde'l-āḫiresi'nde Ebu'l-meyāmin Muṣṭafā Efendi yirine Şāh-zāde Medresesi'ne ferş-i seccāde-i ifāde ḳıldılar. Üç Muḥarremi'nde bi-ḥasebi'l-iḳtiżā ʻazl olınan Zeynü'l-ʻābidīn Efendi yirine Üsküdar'da vāḳiʻ Vālide Sulṭān Medresesi ile ikrām olındılar. Dört Şaʻbānı'nda Bıyıḳlı Süleymān Efendi yirine

1 Kur'ân-ı Kerîm, Zümer Sûresi, 39/9 "Hiç bilenlerle bilmeyenler bir olur mu?"

2 Ku'rân-ı Kerîm, Mücâdile Sûresi, 58/11 "Allah sizden inananları ve kendilerine ilim verilenleri derecelerle yükseltsin."

Ḥalebü'ş-şehbāda mesned-ārā-yı ḥükūmet oldılar. Beş Şevvāli'nde Şām-ı dārü's-selāma tebdīl ve Şām ḳāḍīsi Kemāl Efendi s̱āniyen yirlerine naḳl ü taḥvīl olınduḳda şu'arā-yı 'Arab'dan ba'żı bu gūne tārīḫ dimişdür:

**Naẓm**

لما أحيا شرع الهادى
قاض عنه شاع العدل

يحيى المولى السامى قالوا
حقا أرخ قاض عدل [1]

Altı Ẕi'l-[ḳa'de]si'nde ma'zūl ve yirlerine **[51b]** Maġnisa Murādiyyesi müderrisi 'Abdü'l-vehhāb Efendi nā'ilü'l-me'mūl oldı. Ḳırḳ gün miḳdārı 'azl-i taḫallülden ṣoñra sene-i mezbūre Ẕi'l-ḥiccesi'nde ṣāḥibü't-teẕkire Ḳınalı-zāde Ḥasan Efendi yirine Mıṣr-ı ẕātü'l-ehrām ḥükūmetiyle ikrām olındı. Yedi Cumāde'l-ūlāsı'nda 'azl ve yirlerine Burusa ḳāḍīsi selef-i sālifi Kemāl Efendi naḳl olınmışken bir aydan ṣoñra Caġāle-zāde Sinān Paşa şefā'atiyle ḫalef ü selef manṣıb-ı evvellerinde ibḳā olındı. Ṭoḳuz Rebī'ü'l-evveli'nde ma'zūl ve yirlerine ḫalef-i sālifi 'Abdü'l-vehhāb Efendi mevṣūl oldı. On Ṣaferi'nde Ebu'l-meyāmin Muṣṭafā Efendi yirine Edrine ḳażāsı mecrā-yı zülāl-i ḥükm ü imżāsı ḳılındı. On iki Recebi'nde munfaṣıl, yirlerine Seyfī-zāde Efendi muttaṣıl oldı. Sene-i mezbūre Ẕi'l-ḥiccesi'nde Ḳāf-zāde Feyżu'llāh Efendi yirine İstanbul ḳażāsında pīrāye-baḫş-ı maḥfil-i şerī'at oldılar. On üç Recebi'nde 'azl olınup yirlerine Ḫˇāce-zāde 'Abdü'l-'azīz Efendi naṣb olındı. Sene-i mezbūre Ṣa'bānı'nda selef-i fā'iżü'ş-şerefi Feyżu'llāh Efendi yirine revnaḳ-dih-i ṣadāret-i Anaṭolı olduḳda yirlerine s̱āniyen Kemāl Efendi vāṣıl oldı. Sene-i mezbūre Ẕi'l-ḥiccesi'nde selefleri yirine ṣadr-ı Rūm ve nā'il-i ġāyetü'l-ġāyāt-ı merūm oldılar. On beş Ṣaferi'nde ma'zūl ve yirlerine s̱āniyen Es'ad Efendi mevṣūl oldı. On sekiz Şevvāli'nde Ḫˇāce-zāde 'Abdü'l-'azīz Efendi yirine s̱āniyen ṣadāret-i Rūm ile tebcīl olınup "fażl-ı Ḥaḳ" tārīḫ ḳılınmış idi. On ṭoḳuz Ẕi'l-ḳa'desi'nde müteḳā'id ve yirlerine Ketḫudā Muṣṭafā Efendi müteṣā'id oldı. Yigirmi altı Rebī'ü'l-evveli'nde Kemāl Efendi def'a-i s̱āniyesi yirine pāre-i elmās̱-ı müs̱elles̱-nümā gibi ḫātem-i devletleri ṣa'ṣa'a-endāz oldı. Yigirmi sekiz Ṣa'bānı'nda teḳā'üd iḫtiyār idüp yirlerine Anaṭolı ṣadrı Ġanī-zāde Nādirī Efendi naḳl olındı. Otuz bir Recebi'nde

1 "Adil bir kadı, hidayete sevkedenin (Hz. Muhammed) şeriatini ihya edince adalet yeryüzünde yayıldı. Yahya Efendi hakkında dediler ki hakikaten tarih düşürün ki: O âdil bir kadıdır."(ebced:1005)

Ḫˇāce-zāde ʻAbdu'llāh Efendi tercemesinde sābıḳ fetret-i ʻOṯmān Ḫānī'de ʻuzlet ü inzivā iḫtiyār iden Ḫˇāce-zāde Esʻad Efendi yirine emr-i ʻazīm-i fetvāya ḳıyām ve umūr-ı dīn ü devleti ḳarīn-i iltiyām eyledi. Şāmī ʻAbdu'r-raḥmān-ı ʻİmādī bu mıṣrāʻıyla beyān-i sāl itmişdür.

**Mıṣrāʻ** لمولای یحیی منصب العلم والفتوی[1]

Otuz **[52ᵃ]** iki Ẕi'l-ḥiccesi'nde Vezīr-i aʻẓam Kemān-keş ʻAlī Paşa taʻyīr içün ṣāḥibü't-tercemeye geldükde baʻż-ı münāsebetle irtişāsına taʻrīż itmeleriyle bāʻiṯ-i infiʻāl-i ʻaẓīm olup pādişāh-ı gītī-penāh yaʻnī Sulṭān Murād-ı encüm-sipāha "Şeyḫü'l-İslāmuñ cülūs-ı hümāyūna rıżāsı yoġ idi. Mücerred bu ḳulları aʻyān-ı devlet-i ʻaliyye teʻāżudiyle beẕl-i maḳdūr itmişümdür." diyü ġamz u ifsād itmekle manṣıb-ı fetvādan tebāʻüd ve yirlerine selef-i saʻīdleri Esʻad Efendi'yi teṣāʻüd itdirdi lākin:

**Mıṣrāʻ** پچیده شود بپای هرکس عملش[2]

Ġayret-i Ḫaḳ ʻayān ve otuz dört Şaʻbānı'nda Esʻad Efendi menzil-i dārü'n-naʻīme revān olduḳda ṣāniyen şeyḫü'l-İslām ve ḥallāl-i müşkilāt-ı enām olup altmış biñ aḳçe ile Ḳalḳandelen zeʻāmeti ʻilāve-i vaẓīfe-i laṭīfe-i muʻtāde ḳılındı. Ḳırḳ bir Recebi'nde

**Naẓm** اگرچه روز و شب یکسان نماید
حوادث زان میان ناگاه آمد[3]

Ve sābıḳu'l-icmāl Ḥāfiẓ Paşa vaḳʻasında maṣlaḥat-ı vaḳt üzre me'mūren ḳaryе-i Şeyḫ Sinān'da vāḳiʻ żayʻalarında ʻuzlet-nişīn ve ṣāḥib-i ṣadr-ı Rūm Aḫī-zāde Ḥüseyn Efendi mesned-i iftāda mekīn oldılar.

**Naẓm** غمگین مشو که ساقئ قدرت ز جام دهر
گه صاف لطف می دهد و گاه زهر قهر [4]

Ḳırḳ üç Recebi'nde Ḥüseyn Efendi maḫdūmı Seyyid Meḥemmed Efendi tercemesinde sābıḳ żiyāfet vaḳʻasında ḫalefleri Ḥüseyn Efendi üftāde-i çāh-ı ʻazl ü fenā olduḳda الشئ لایثنی الاوقد یثلث[5] feḥvāsınca ṣāliṣen revnaḳ-efrūz-ı mesned-i fetvā ve melce-i aʻlā vü ednā olup:

---

1 "Yahya Efendi fetva ve ilmin sac ayağıdır." (ebced: 1041. Nasb tarihi 1031 olarak bildirildiğinden düşürülen tarih tamiyeli olabilir.)

2 "Herkesin amelleri ayaklarına dolanır."

3 "Gece ile gündüz eşit görünse de bu arada, olaylar birdenbire vuku buldu."

4 "Üzülme, çünkü kudret sâkîsi, dünya kadehinden bazen saf şarap, bazen dert zehri verir."

5 "O şey ikilenmez ancak bazen üçlenir."

**Naẓm** زهی سعادت آن مردم خجسته مآل
که راه داد درین آستانه اش اقبال[1]

vefḳınca kevkeb-i baḫt u iḳbāli bī-küsūf u ber-kemāl ve revnaḳ-efzā-yı felekü'l-eflāk-i cāh ü celāl ve 'ālem-ārā-yı evc-i burc-i istiḳbāl olup Revān ve Baġdād seferlerinde hem-rikābī-i şehriyār ile kām-yāb olup ḥüsn-i tedbīrleriyle niçe meṣāliḥ-i enām ḳarīn-i iltiyām olmış idi.

Ḥüsn-i Tedbīr

Ez-cümle Baġdād Ḳal'ası tesḫīri içün yigirmi 'aded ṭop-ı ḳal'a-kūbı pādişāh-ı 'ālī-cāh ile istiṣḥāb olınmaḳ bunlaruñ re'y-i rezīnlerine binā olınduḳda mā-ṣadaḳ:

**Naẓm** بهنگام تدبیر یك رای نیك
به از صد سپاه چو دریای ریك[2]

olup bu tedbīr-i iṣābet-peẕīrüñ ḥaseni Baġdād'a varılup **[52b]** cemī'-i mühimmātıyla yigirmi pāre ṭop ḥāżır bulınup şaṭ ile irsāl olınan ṭoplar yigirmi günden ṣoñra geldükde ẓāhir olmışdur ba'dehu ber-feḥvā-yı:

**Naẓm** 'Āḳıbet olsa gerek pūşiş-i tabut-ı fenā
Ḫil'at-i pādişeh ü ḫırḳa-i peşmīn-i gedā

sene ṣelāṣe ve ḫamsīn ve elf Ẕi'l-ḥiccesi'nüñ on sekizinci leyle-i sebtde ol fermān-fermā-yı faẓl ü taḳvā daġdaġa-i meşāġil-i[3] لاطائیل فی الدنیا dan rehā bulup rūḥ-ı pür-fütūḥları maḳ'ad-ı ṣıdḳa ḫırām itdükde ol gice ṣabāḥında cenāzeleri Cāmi'-i Sulṭān Meḥemmedī'ye iḥżār ve maḳām-ı şeyḫü'l-İslāmīye Ebū Sa'īd Efendi iḫtiyār olınup bi'l-cümle ḫaberdār olan ṣiġār u kibār ile ḫıdmet-i ṣalātları edā olınduḳdan ṣoñra tabut-ı pür-sekīnelerin seng-i muṣallādan ḳaldırup keṣret-i ziḥāmdan ber-dūş itmege imkān olmayup ser-engüşt-i enām üzre vālid-i mācid-i keṣīrü'l-maḥāmidleri i'dād itdükleri türbede mütevārī-i ḫāk-i pāk-i 'anber-fām oldı. Ātī't-terceme 'İṣmetī Efendi merḥūm bu güne 'Arabī tārīḫ dimişdür:

1 "Ne mutlu o hali kutlu kişiye ki talih ona bu eşiğe girmek için yol verdi."
2 "Tedbir zamanı iyi bir görüş, kum denizi gibi yüz ordudan daha iyidir."
3 "Dünyada fazilet yoktur."

**Naẓm**

مفتى الورا يحيى به
سما العلاوحيه

لما مضى موليا
عن هذه الدنية

سمعت من جهزه
باحسن التحية

يقول تاريخا له
فى جنة علية [1]

Mevlānā-yı sālifü'l-beyān *eskenehu'llāhu te'ālā [fī]-ferādīsi'l-cinān,* mefḫar-i maḫādīm-i Rūm, meḥāsin-i ef'ālle mevsūm, mecma'u'l-baḥreyn-i şerī'at u ṭarīḳat, mülteḳā'n-nehreyn-i fażl ü ma'rifet, mülk-i nezāhet, fülk-i nebāhat, ẕāt-ı mekārim-simātı beytü'ş-şeref-i ṣalāḥ u 'iffetden nāşī olmaġın eyyām-ı ḥükūmetinde ḥuḳūḳ-ı 'ibāddan mütecānib ve tesviye-i umūr-ı enāma rāġıb, kelām-ı Ḥaḳḳ'ı tekellümde seyf-i ṣārim ve maẓhar-ı feḥvā-yı ﴿لايخاف فى الله لوموته لايئم﴾ [2] tevāżu'-pīşe, ḫayr-endīşe, güşāde-rū ve laṭīfe-gū idi.

Laṭīfe

Ez-cümle bir 'īd-i sa'īdde bir cemm-i ġafīr mu'āyede içün meclislerine dāḫil olup dāmen-būs-ı tebrīkden ṣoñra içlerinden biri bir maḳreme şeftālū pīşgāh-ı sa'ādetlerine nihāde idüp anlar daḫı nüvāziş-i ḫāṭır-ı mehdī içün 'ādet-i müstaḥsene-i kibār üzere ol maḳremeden birḳaç şeftālū kendüler içün ifrāz ve mā'adāyı ḥużżār-ı meclise birer dāne olmaḳ üzere kendü yed-i kerīmeleriyle tevzī' idüp lākin ḥużżār-ı meclis mā-beyninde velvele-ārā bir dil-ber-i mümtāz olmaġla maḥṣūṣ ol tāze rūya **[53ª]** iki 'aded şeftālū virmekle sā'irlerinden iltifāt-da ser-efrāz idüp erbāb-ı meclis germ-nigāh-ı ta'accüb ve kendü nedīm-i ḫāṣla-rı 'Acem Efendi Çelebi'ye şeref-baḫş-ı imtiyāz olmalarınuñ ḥikmetinden su'āl

1 "Tüm mahlûkâtın müftüsüdür, onunla yaşanılır.
O'nun vahyi yüce mertebeleri aşmıştır.
Bu sıradan dünyadan yüz çevirip gidiyorken
Onun teçhizini yapanların güzel bir tahiyyatla şöyle dediklerini işittim.
Tarih olarak onun için "O illiyyûn cennetindedir" diyordu." (ebced hesabıyla tarih:1053)

2 "Allah yolunda azarlanma ve ayıplanmadan korkulmaz."

itdüklerinde "Çelebi'ye şeftālūnuñ biri ödünçdür." diyü cevāb-ı laṭīfe-āmīz ile güşāde-sāz-ı ḳulūb-ı ḥużżār olurlar.

Laṭīfe-i Dīger

Ez-ān-cümle merḥūm-ı mebrūr maṭla'ı:

**Naẓm** Sözüm nesīm-i seherdür bahār vaṣfında
Aḳar ṣudur süḫanum cūy-bār vaṣfında

olan ġazel-i bī-bedeli didüklerinde ḫoş-ṭab'ān-ı zamān naẓīreler diyüp ez-cümle tercemesi ātī Şeyḫü'l-İslām Ebū Sa'īd Efendi ol 'aṣrda Dārü's-salṭana ḳāḍīsi bulınup anlar daḫı bir naẓīre idüp bi'z̲-z̲āt kendüleri ṣāḥibü't-tercemeye 'arż iderler. Meclis āḫir olup ḳāḍī efendi gitdükde eczā-yı meclisden olan ẓurafā naẓīre-i mezbūreye cā-be-cā daḫl ü ta'arruża āgāz iderler. Merḥūm daḫı tebessüm-rīz olup "Efendiler ma'z̲ūr buyuruñ, Ṣarı Nā'ib müdāḥale eylemedügi umūr bundan eyü olmaz." diyü ṣā'irāne ve ẓarīfāne laṭīfe buyurup ḳāḍī efendinüñ ḳużāt-ı ḳasabātından Ṣarı Nā'ib laḳabıyla şöhret-şi'ār olan ayaḳ Nā'iblerinüñ şiddet-i ḥükūmetde ḍarbü'l-meṡel olduġına telmīḥ itmişlerdür.

Āṡār-ı 'ilmiyyelerinden Muḥsin-i Ḳayserī'nüñ *Ferā'iż* manẓūmesine şerhleri ve *Nigāristān*'ı tercemeleri ve *Ḳaṣīde-i Bürde*'yi taḫmīsleri meşhūrdur. Bend-i evveli nümūne içün īrād olınmışdur:

**Naẓm**

لمارأيتك تذرى الدمع كالعنم
غرقت فى لجج الأحزان و الألم
قل لى واستر الهوى لانخش من ندم
أمن تذكر جيران بذى سلم
مزجت دمعا جرى من مقلة بدم [1]

Ve elsine-i ṡelāsede naẓm-ı dil-güşāları be-taḥṣīṣ zebān-ı Türkī'de *Dīvān*-ı belāġat-intimā'ları şāyi' ve ol 'aṣr āṡārına taḳrīzleri ve muḳaffā imżāları z̲āyi'dür. Ez-cümle Ṭabīb Beg-zāde'nüñ fenn-i ṭıbbda *Ravża* ismiyle müsemmā te'līf-i cedīd ẓahrına vāsıṭa-i benān-ı ḳalem-i vāsıṭī-nijādları ile silk-i beyāna naẓm itdükleri ferā'id-i pür-fevā'iddür:

1 "Kırmızı anem ağacı gibi kanlı gözyaşı döktüğünü gördüğümde hüzün ve elem deryasına daldım.
Bana sevdayı himaye et ve pişman olmaktan asla korkma!
Gözlerinin beyazından ve siyahından kanla karışık yaşlar akmakta, ağaçlarla kaplı Selem mahallinde oturan komşuların mı yâdına düştü?"

**Naẓm**

الله درك يا فريد زمانه
ألبست هذا الفن جلة بهجة

أحسفت اذا حكمت نسج مؤلف
يكفى بمفرده لحفظ الصحة [1]

هذه بالحقيقة دوحة من يستظل بظلال أغصانها يا من الاذى بل روضة من يتروح بر وايح أزهار أفنانها

**[53[b]]**

يتخلص من كل داء ويسلم من الردى فلهذا جرى فيها من أنبوب يراعتي و ميزاب قلمي ما جرى و هو هذا [2]

**Şi'r**

يا روضة تغنى الورى عن روضة
ألفى بها عين الحيواة الحضر

أنفاس روح الله قد أودعتها
وظن أنها نسيم عطر [3]

فمن وقف عليها وتوقف فيما قلته من الوصف العاري عن المرا فلا شك أنه مبتلى بداء النوك [4]

**Mıṣrā'**

وداء النوك ليس له دواء [5]

**[Der-Kenār:** en-Nūk]

بالضم الحمق قال قيس من الخطيم [6]

---

1 "Allah mükâfatını daha da arttırsın ey eşi benzeri bulunmayan
Sen bu fenninin elbisesini tamamen güzel bir şekilde giydin
Eğer sen bir kitap yazmaya niyetlenirsen çok iyi etmiş olursun
Zira kitap tek başına sağlığın korunmasına yeter"

2 Bu kişi aslında; gölgelenmek isteyen kişinin gölgesinden istifade ettiği bir ulu ağaçtır.
Hatta hata etmiş oluruz böyle dersek bilakis o, çiçeklerinin kokularının koklandığı bir bahçedir
Her türlü hastalıktan kurtulur ve helâktan da berî olur. İşte bundan dolayı kalemim ve kamış kalemimin borusundan ilham alarak döküldü. O da şudur:

3 "Ey mahlukatı diğer bahçelerden müstağni kılan bahçe
O bahçe sebebiyle ebedilik hayatını bahşetti
Allah'ın ruhunun nefislerini o bahçeye koydun
Onu güzel kokan sabah rüzgarı zannedersin"

4 "Her kim bundan haberdar olup da riya vasıflarından da uzak durmazsa hiç şüphesiz o, aptallık hastalığına müptela olmuştur."

5 Aptallık hastalığının ise bir devası yoktur.

6 "Ötre ile hamakat (ahmaklık) manasındadır Kays, bu görüşü Hatîm'den nakletti."

وداء النوك ليس له دواء
وداء الجسم ملتمس شفاء [1]

فيا لها من روضة سحائرها أقلام المادحين من النحارير و ألحان سواجعها ما سمع منها لدى التحرير من الصرير غصونها أورقت ولكن بصحائف كأنها مملوة باالطائيف أطباق و أثمرت والعجب أن منابت ثمارها بطون الأوراق ولما أجلت نظري فى ربوة حسنها و بهجتها و نشقت شذا رياحينها و شممت عرف نفحتها و عاينت مجالس أنسها و قضيت منها العجب وحرك مني أوتار سطور طروس بها ما لا يحدثه القانون من الطرب توجهت بجامع قلبي اليها و قلت مؤثرا موجز القول فى الثناء عليها [2]

**Şi'r** يا روضة فى رهابا
دوح غدا سجع طيره

مغنى الشفأ و مغن
عن لشفأ و غيره [3]

Āṣār-ı ḫayriyyelerinden sa'ādet-ḫāneleri ḥiẕāsında medrese-i celīleleri vardur. el-Ān dār-ı 'ilm ü taḥṣīl ve kār-ḫāne-i erbāb-ı kemāl ü tekmīldür.

**Mıṣrā'** شكر الله سعيه الموفور [4]

## Atlu Dāvūd Efendi

el-Mevlā Dāvūd bin Bāyezīd. Belde-i Ḳasṭamonı'dan ẓuhūr ve "Atlu Dāvūd Efendi" dimekle zebān-zed-i cumhūrdur. Āftāb-ı feyż ü şu'ūrdan istifāża-i nūr idüp dāḫil-i silk-i erbāb-ı isti'dād ve Şāh Efendi'den mülāzemetle ber-murād olup bi-ḥasebi't-tertīb medāris-i 'ilmiyyeyi ta'ḳīb iderek ḳırḳ aḳçe medreseden ma'zūl olduḳdan ṣoñra yigirmi yedi Rebī'ü'l-evveli'nde Ḳāmetī Efendi yirine Raḥīḳī Medresesi'ne ḫāric ile 'āric oldı. Yigirmi sekiz Muḥarremi'nde İbrāhīm Paşa-yı Cedīd dārü'l-ifādesinde ḳā'im ve otuz iki Ẕi'l-ḥiccesi'nde

1 "Cismin hastalığı bir şifâ bulduğu halde
Aptallık hastalığının hiçbir devası yoktur."

2 "Ne güzel bir bahçe! Onu öven büyük âlimlerin kalemleri, onun sihridir. Yazı, onun seci'lerinin nağmesi gibisini işitmemiştir. Dalları yapraklanmıştır, latifelerle dolu olan sahifeleriyle tabak gibidir ve bahçe de meyve vermiştir. Dikkat çeken husus ise yaprakların içinin meyvelerinin kaynakları olmasıdır. Ben onun güzelliğinin, çekiciliğinin zirvesine baktığımda ve onun güzel kokusunu içime çektiğimde, onun meclisini açık şekilde görüp tüm varlığımla ona yöneldim ve onu muciz bir şekilde övmek için dedim."

3 "Ey güzel öten kuşların bulunduğu en güzel bahçe!
Sen şifaya ve başka şeylere ihtiyaç bırakmazsın."

4 "Allah onun çok çalışmasının mükâfatını versin."

Maḥmūd Efendi yirine Şāh Sulṭān Medresesi'nde ḫıdmet-i derse müdāvim oldılar. Otuz dört Ṣaferi'nde 'Uşşāḳī-zāde yirine [nā'il-i] Ṣaḥn oldılar. Otuz beş Ramażānı'nda Burhān Efendi yirine Burusa Murādiyyesi'ne gönderildi. Otuz yedi Rebī'ü'l-evvelinde Kemāl Efendi maḫdūmı yirine Ḫānḳāh Medresesi'ne geldiler. Otuz sekiz Şevvāli'nde **[54ᵃ]** Ḫaṭṭāṭ Şeyḫī Efendi yirine Edrine Selīmiyyesi müderrisi oldılar. Ḳırḳ Ẕi'l-ḥiccesi'nde Şeyḫ-zāde Efendi yirine Üsküdar Vālidesi Medresesi ile be-kām, ḳırḳ iki Muḥarremi'nde tercemesi ātī Celeb Mūsā Efendi yirine İzmir ḳażāsıyla nā'ilü'l-merām oldılar. Sene-i mezbūre Şevvāli'nde 'Īşī Efendi yirine Maġnisa ḳażāsıyla naḳl olınup manṣıb-ı mezbūre sābıḳu't-terceme Tevfīḳī-zāde Meḥemmed Emīn vaṣl olındı. Ḳırḳ üç ḥudūdında ma'zūl ve yirine Maḥmūd Efendi mevṣūl oldı. Ḳırḳ ṭoḳuz ḥudūdında selef-i sālifi Mūsā Efendi'nüñ def'a-i ṯāniyesi yirine ṯāniyen İzmir ḳażāsı tefvīz olındı. Elli Cumāde'l-ūlāsı'nda Muṣṭafā Efendi yirine Gümülcine ḳażāsına tebdīl ü taḥvīl olınup yirlerine Ḥaleb'den Muṣliḥü'd-dīn-zāde Efendi naḳl olındı. Elli bir Rebī'ü'l-evveli'nde ma'zūl ve yirine Ḥamdī Efendi mevṣūl oldı. Elli iki Ṣa'bānı'nda Ḥüsām-zāde Efendi yirine Şām-ı dārü's-selāma ḥākim, elli beş Cumāde'l-ūlāsı'nda ma'zūl olduḳda yirlerine Martolos-zāde Efendi muḥāfiẓ-ı maḥākim oldı. Sene-i mezbūre ḥudūdında [1] اجيبوا داعى‌الله nidā-yı bülend-āvāzını āvīze-i gūş-ı iẕ'ān idüp serīr-i merfū'a-i cināna revān olduḳda ḫāric-i Ḳosṭanṭıniyye'de Emīr-i Buḫārī Zāviyesi ḳurbinde mekān ittiḫāz itdiler.

Mevlānā-yı merḳūm Muḥteşem Rıḍvān Efendi muṣāheretiyle ma'lūm, devlet-i çend-rūze-i dünyā -ki naḳd-i vaḳt-i 'ömr-i 'azīzden 'ibāretdür- altmış beş 'adedine vāṣıl, ve [2] اكثر اعمار امتى بين ستين و سبعين ḳā'idesine dāḫil, ṣāfī-fu'ād, pāk-i'tiḳād idi.

## Çāvuş-zāde İbrāhīm Efendi

el-Mevlā İbrāhīm bin Meḥemmed. Dergāh-ı 'ālī *dāmet lehü'l-ma'ālī* ḫademesi eşābihinden Meḥemmed Çāvuş'uñ ġonce-i gülistān-ı vücūdı ve miyāne-bend-i silkü'l-le'āl-i nesl-i mes'ūdıdur. Ḫalic-i Ḳosṭanṭıniyye'ye nāẓır Ḳāsım Paşa nām ḳaṣabadan bedīd ve vāṣıl-ı rütbe-i dāniş ü dīd olduḳda enḥā-yı fünūn-ı 'ilmiyyeyi fā'iż ve envā'-ı fażl ü kemāli ḥā'iz olan esātīẕe pīşgāhında

1 "Allah'ın davetine icabet edin."
2 Hadîs-i Şerîf: "Ümmetimin çoğunun ömrü 60 ile 70 arasındadır".

taḥṣīl-i ser-māye-i ʿilm ü ʿirfān ve tekmīl-i pirāye-i dāniş ü iẕʿān itdükden ṣonra Şeyḫü'l-İslām Yaḥyā Efendi ḫıdmetlerine intisāb ve şeref-i mülāzemetleriyle kām-yāb olup ḳaṭʿ-ı ṣaʿāb u sühūl iderek ḳırḳ aḳçe medreseden munfaṣıl iken biñ dört Rebīʿü'l-evveli'nde Papasoğlı ḫāricine ʿāric **[54[b]]** olup ṭoḳuz sene ol buḳʿada ifāde-i derse āmāde olduḳdan ṣoñra on üç Cumāde'l-āḫiresi'nde Ḳara Muʿīd Efendi yirine Ḳāsım Paşa Medresesi'ne revnaḳ-baḫşā oldı. On altı Ẕi'l-ḳaʿdesi'nde Muḥarrem Efendi yirine Zāl Paşa [müderrisi] olmışdur. On sekiz Rebīʿü'l-evveli'nde Şaʿrāvī ʿAbdü'r-raḥīm Efendi yirine Şāh Sulṭān Medresesi ile ikrām olındı. On ṭoḳuz Recebi'nde Muʿīd-zāde yirine Siyāvuş Paşa Sulṭānı Medresesi'ne vāṣıl oldılar. Yigirmi iki Muḥarremi'nde Ḥaydar-zāde yirine Ṣaḥn-ı Ṯemāniyye'nüñ birinde ḫırām itdiler. Sene-i mezbūre Ẕi'l-ḳaʿdesi'nde Ḳaraca Aḥmed Efendi yirine Edrine Bāyezīdiyyesi'ne nā'il oldılar. Yigirmi beş Ẕi'l-ḳaʿdesi'nde Bāḳī-zāde ʿAbdī Çelebi yirine ʿAlī Paşa-yı ʿAtīḳ Medresesi mecrā-yı zülāl-i taḥḳīḳleri olmışdur. Yigirmi altı Muḥarremi'nde Seyfī-zāde yirine Medīne-i Münevvere ḳażāsıyla ikrām olındı. Yigirmi sekiz Cumāde'l-ūlāsı'nda maʿzūl, yirlerine Muṣliḥü'd-dīn Efendi mevṣūl oldı. Otuz iki Rebīʿü'l-evveli'nde Ebū Saʿīd Efendi yirine Şām ḳażāsıyla maḳżī'l-merām oldı. Sene-i mezbūre Şaʿbānı'nda munfaṣıl ve yirlerine Bülbül-zāde Efendi vāṣıl oldı. Otuz altı Muḥarremi'nde Ḳara Çelebi-zāde Maḥmūd Efendi yirine Mıṣr-ı ẕātü'l-ehrām ile iḫtirām olındı. Sene-i mezbūre Ẕi'l-ḥiccesi'nde maʿzūl, yirlerine Nā'ib Meḥemmed Efendi mevṣūl oldı. Ḳırḳ bir Şevvāli'nde Ḳabaḳulaḳ-zāde Efendi yirine Burusa ḳażāsında cā-nişīn ve ḥākim-i şerʿ-i mübīn oldılar. Ḳırḳ iki Ẕi'l-ḥiccesi'nde maʿzūl ve yirlerine Kesriyyeli Maḥmūd Efendi vāṣıl oldı. Ḳırḳ sekiz Cumāde'l-ūlāsı'nda Ḥekīmbaşı Zeynü'l-ʿābidīn Efendi yirine Eyyūb ḳażāsı iḥsān olındı. Elli Recebi'nde maʿzūl ve yirlerine selefleri ḫayr-ı ḫalef olmışdur. Sene-i mezbūre evāḫirine degin necm-i ṭāliʿleri beytü'ş-şerefde ṯābit ve fürūʿ-ı āmāli nābit iken ressām-ı ḳażā āġāz-ı ḫāk-rīz idüp ṭūmār-ı ʿömr-i nā-pāydārı pīçīde-i dest-i rūzgār olup Ḳāsım Paşa'da ḫānesi ḳurbinde mütevārī-i ḫāk-i mezār oldı. Sinīn-i ʿömrleri ṭoḳsan beş sāle bāliġ olması mervīdür.

Merḥūm-ı merḳūm cāmiʿ-i eştāt-ı ʿulūm, be-taḫṣīṣ ʿilm-i fiḳha mütevaġġil ve ʿilm-i ferā'iże müştaġil, ẕāt-ı şerīf ve vücūd-ı laṭīf idi.

Āṯār-ı ʿilmiyyesinden *Şāfiye* üzerine *Ṣāfiye* ismiyle müsemmā **[55[a]]** bir şerḥ-i laṭīfleri vardur ve mücedvel ferā'iżi vardur.

**Riyāżī Meḥemmed Efendi[1] {Riyāżī}**

el-Mevlā el-merḥūm Meḥemmed Efendi ibn Dāvūd. Ravża-i ʻilm ü ʻirfānuñ nihāl-i mevzūnı, bustān-ı fażl ü kemālüñ nümūne-nümūnı Riyāżī Meḥemmed Efendi ḫıdmetleridür. Sine-i ʻademden dīde-güşā ve miṣāl-i nergis-i raʻnā ṣaḥn-ı vücūda revnaḳ-baḫşā olup bustān-ı fażlda beẕl-i ictihād ve āb-yārī-i feyż-i Ḫudā-dād ile tekmīl-i meleke-i istiʻdād eyledükde Şeyḫü'l-İslām ʻAbdü'l-ḳādir Şeyḫī Efendi ḫıdmetlerinden mülāzım ve baʻż-ı medārisde müdāreseye müdāvim olup ḳırḳ aḳçe medreseden maʻzūl iken on Şaʻbānı'nda Mūsā Efendi yirine Ṭopḳapusı Aḥmed Paşası'na ḫāric ile ʻāric oldılar. On dört Rebīʻü'l-evveli'nde Remzī-zāde yirine Dāvūd Paşa Medresesi'ne revnaḳ-baḫşā oldılar. On yedi Ṣaferi'nde Ḳudsī Efendi yirine Siyāvuş Paşa müderrisi oldılar. Sene-i mezbūre Cumāde'l-ūlāsı'nda Ṭaş Meḥemmed Efendi yirine Edrineḳapusı Mihrümāhı'na ḳadem-nihāde oldılar. On sekiz Rebīʻü'l-evveli'nde Zekeriyyā-zāde yirine Ṣaḥn'a geldiler. On ṭoḳuz Ramażānı'nda Kec-dehān ʻAbdu'llāh Efendi yirine Edrine Bāyezīdi iḥsān olınduḳda ḳabūl itmeyüp ʻazl iḫtiyār itdi. Yigirmi bir Şevvāli'nde Ġubārī Efendi yirine ṣāniyen Ṣaḥn'a ʻavd itdiler. Yigirmi iki Ramażānı'nda Mihter-zāde maḥlūlinden Üsküdar Vālidesi'ne geldiler. Şehr-i mezbūrda Yeñişehr ḳāḍīsi Laṭīf-zāde maḥlūlinden ḳażā-yı mezbūr ḥükūmeti müyesser oldı. Yigirmi dört Muḥarremi'nde maʻzūl ve yirleriyle Bī-endām Muṣliḥü'd-dīn Efendi be-kām oldı. Yigirmi ṭoḳuz Rebīʻü'l-āḫiri'nde Nevālī-zāde Saʻdī Efendi yirine Ḥalebü'ş-şehbā ḳażāsıyla kām-revā oldı. Sene-i mezbūre Ramażānı'nda selefi yirine Şām-ı dārü's-selāma naḳl olınup yirleri Maḥmūd-zāde ʻAbdu'llāh Efendi'ye virilüp otuz Ṣaferi'nde Ḳuds'e naḳl olınmış idi. Sene-i mezbūre Cumāde'l-ūlāsı'nda ṣāḥibü't-terceme ile mübādele-i manṣıb itdiler. Sene-i mezbūre Şevvāli'nde maʻzūl ve yirlerine Ḥasan Beg-zāde Muṣṭafā Efendi mevṣūl oldı. Otuz üç Ramażānı'nda Kec-dehān ʻAbdu'llāh Efendi yirine Mıṣr ḳażāsı iḥsān olındı. Otuz dört Cumāde'l-āḫiresi'nde ʻazl olınup yirine Ḳāsım Efendi ḥākim oldı baʻdehu bi-emri'llāhi teʻālā ṣamemleri müşted olmaġla yigirmi sene miḳdārı maʻzūlen sübḥa-şümār-ı eyyām iken elli dört Ṣaferü'l-ḫayrı'nuñ yigirmi ṭoḳuzıncı Cumʻa güni **[55[b]]** ʻazm-i riyāż-ı keṣīrü'l-ḥiyāż-ı cinān ve seyr-i ravża-i Rıḍvān eyledi.

---

1 Der-kenār: Tercemesi Ẕeyl-i ʻAṭāyī'de mār ṭabāḳa-i Sulṭān Murād Ḫān-ı Ṣāliş ʻulemāsından Birgili Muṣṭafā Efendi'nüñ maḫdūmıdur. Seksen tārīḫinde vücūda gelmişdür.

Mevlānā-yı merḳūm naḫl-bend-i enḥā-yı ʻulūm, mir'āt-ı dil-i bī-ġıllı jeng-i tekellüf ü taṣallüfden ʻārī ve zülāl-i naẓm-ı keṣīrü'l-meʻānī, ser-çeşme-i zebānından cārī, ʻulūm-ı ʻArabiyye'nüñ zebān-dān-ı esrārı, fünūn-ı edebiyyenüñ mūşikāf-ı ebkār-ı efkārı, leyyinü'l-cānib, ṭālib-i meṭālib, يغلبن الكرام و يغلبهن اللسأم[1] ḫaberine muʻteḳid ve emr-i ḥükūmetde ġayr-ı müstebid idi.

Menḳabe

Dımışḳī Muḥammed Emīn Efendi *Ḫulāṣatü'l-eṣer* nām vefeyātında merḥūmuñ tercemesinde naḳl ve bu güne basṭ-ı kelām ider ki şe'āmet-i ḥırṣla ḳażālarında ʻırżı gibi ḳalbi şikest ve muḳteżā-yı şereh ü ṭamaʻ ile ḳadri pest olduġından māʻadā zimām-ı taṣarrufın ḫātūnı yedine virüp keyfe mā-teşāʻ envāʻ-ı luʻb u hevā ile taṣarruf itdürmekle ʻİmādī bu iki beytle ṭaʻn-endāz olmışdur.

**Şiʻr**

قضايا ابن داود فى حرثه
على عجل لم تزل جارية

تلقنه الحكم عند القضا
فياليتها كانت القاضية [2]

Şuʻarā-yı ʻArab'dan baʻżılar daḫı bu güne teşnīʻ itmişlerdür:

**Şiʻr**

بلينا بقاض له زوجة
عليه أوامرها ماضية

فيا ليته لم يكن قاضيا
ويا ليتها كانت القاضية [3]

تجاوزالله تعالى عنا و عنهم اجمعين بجاه النبى الامين[4]

Āṣār-ı ʻilmiyyelerinden *Teẕkiretü'ş-şuʻarā*'sı ve Türkī *Dīvān*-ı belāġat-ʻunvānı ve *Düstūrü'l-ʻamel*'i ve *Sāḳī-nāme*'si vardur. Beyne'n-nās merġūb birer eṣer-i

1 "Kıymetli şeyi kazandılar, onun benzerini de kazanırlar."

2 "İbn Davud'un ekin konusunda buzağının aleyhine olan hükmü halen geçerlidir.
Mahkeme esnasında bir cariye ona telkin ediyordu.
Keşke o cariye kadı olsaydı.

3 "Biz zevcesi olan bir kadı ile imtihan edildik ki
O zevcenin sözü geçiyordu.
Keşke o adam kadı olmasaydı
Ya da keşke o kadın kadı olsaydı."

4 "Allahu Teâlâ, Emîn olan nebisinin makamı vesilesiyle bizi ve onları afftesin."

sütūde-üslūbdur. Biri daḫı *Tārīḫ-i İbn Ḫallikān*'ı iḫtiṣār ve ṭarz-ı laṭīf iḫtiyār idüp eṣer-i celīl itmişdür.

**Ya'ḳūbca-zāde Maḥmūd Efendi**

el-Mevlā Maḥmūd bin Ya'kūb. Tercemesi *Ẕeyl*'de mār "Ya'ḳūbca Efendi" dimekle meşhūr ve bu 'unvānla zebān-zed-i cumhūr olup Amāsiyye müftīsi olan merd-i faḳīhüñ ferzendidür. Ṭarīḳ-ı pür-tevfīḳ-ı 'ilme sālik ve himmet-i pīrān-ı ṭarīḳ ile ser-māye-i kemāle mālik olup 'ulemānuñ birinden mülāzım ve rāh-ı tedrīse 'āzim olduḳda ṭayy-ı medāris-i 'ilmiyye iderek ḳırḳ aḳçe medreseden ma'zūl ve muntaẓır-ı neyl-i me'mūl iken on dört Recebi'nde Aḥmed Efendi yirine Balıkesir'de vāḳi' Yıldırım Ḫān müderrisi oldılar. On beş seneden mütecāviz ol beldede neşr-i 'ilm idüp ḥüsn-i ḥālle mekīn iken otuz Ramażānı'nda Kūsec Aḥmed Efendi yirine Mar'aş ḳażāsı ḥükūmeti tefvīż olındı. Otuz iki Muḥarremi'nde ma'zūl ve yirlerine Başkesen Muṣliḥü'd-dīn Efendi vāṣıl oldı. Otuz altı Ẕi'l-ḥiccesi'nde Bustānī Aḥmed Efendi yirine Kütāhiyye ḳāḍīsi oldı. Otuz yedi Şevvāli'nde ma'zūl **[56[a]]** ve yirlerine Maġnisa'dan ma'zūl Ḥamīdī İbrāhīm Efendi mevṣūl oldı. Ḳırḳ iki Muḥarremi'nde 'Abdü'l-ġanī Efendi yirine Bosna ḥükūmeti tefvīż olınduḳda ḳabūl itmeyüp 'azl iḫtiyār itdi. Sene-i mezbūre Ẕi'l-ḳa'desi'nde Martolos-zāde yirine Belġrad ḳażāsı ḥükūmeti tevfīż olınduḳda anı daḫı ḳabūl itmeyüp Niksārī-zāde 'Abdü'l-ḥay Efendi yirine Ṣofya ḳażāsı rıżā-dādeleri oldı. Ḳırḳ üç Rebī'ü'l-āḫiri'nde ma'zūl ve yirlerine 'Ömer Efendi nā'il-i me'mūl oldı. Ḳırḳ ṭoḳuz Rebī'ü'l-āḫiri'nde Uzuncaova iḥṣānıyla ikrām olındı. Elli dört Ṣaferi'nde İdrīs Efendi yirine ṣāniyen Kütāhiyye ḳażāsı āḫir-i menāṣıb-ı 'ilmiyyeleri olup sene-i mezbūre Ẕi'l-ḳa'desi'nde manṣıb-ı ḥayātından ma'zūl ve yirlerine ṣāniyen İdrīs Efendi mevṣūl oldı.

Mevlānā-yı merkūmuñ aḥvāli bi'l-külliyye nā-ma'lūm olmaġın kümeyt-i ḫāme 'arṣa-i varaḳda cevelāndan men' olındı.

**'Acem 'Abdü'l-ġanī Efendi**

el-Mevlā 'Abdü'l-ġanī. Revān a'mālinden 'Alīşār nām ḳaryenüñ şöhre-bendi 'Abdü'l-ġanī Efendi'dür. Taḥṣīl-i 'ilm ü kemāle kemā-yenbaġī kūşiş ve tekmīl-i levāzım ve istīhāle iştiġāle verziş eyleyüp i'dād-ı meleke-i isti'dād itdükden ṣoñra ṭarīḳ-ı 'ilme ḫırām ve ihtizāz-ı 'izz ü nāz ile devr-i maḥāfil-i 'ulemā-yı kirām

idüp Ḫˇāce Saʿdü'd-dīn Efendi ḫıdmetlerine vāṣıl ve şeref-i mülāzemetlerine nā'il olmış idi. Baʿż-ı medārisde müdārese-i ʿulūm ve neşr-i deḳā'iḳ-ı manṭūḳ u mefhūm iderek ḳırḳ aḳçe medreseden maʿzūl iken biñ otuz ḥudūdında Ḳabaḳulaḳ Emīri yirine İskender Paşa ḫāricine ʿāric oldılar. Otuz iki Recebi'nde Girih-gīr-zāde yirine Burusa'da ʿĪsā Beg müderrisi oldılar. Otuz üç Cumāde'l-āḫiresi'nde Menteş-zāde Aḥmed Efendi yirine Mollā Yegān dārü'l-ifādesinde yeke-süvār-ı meydān-ı taḥḳīḳ oldılar. Otuz yedi ḥudūdında Nūrī Efendi yirine Şire'de ḥākim-i keşīrü'l-mekārim oldılar. Otuz sekiz Ṣaferi'nde maʿzūl ve yirlerine Ṭavīl ʿAbdü'l-vehhāb Efendi mevṣūl oldı. Ḳırḳ üç Muḥarremi'nde selef-i sālifi yirine Ḳayṣeriyye ḳāḍīsi oldılar. Ḳırḳ dört Ṣaferi'nde maʿzūl ve yirlerine Gökdereli-zāde Aḥmed Efendi vāṣıl oldı baʿdehu Kütāhiyye ḳażāsında mesned-nişīn-i ḥükūmet ve maḥfel-ārā-yı şerīʿat olup baʿde ḳażāi'l-vaṭar Ḫarmencik ḳażāsı cihet-i maʿāş taʿyīn olınup elli altı ḥudūdında vedāʿ-ı ʿālem-i fānī eyleyüp ʿāzim-i **[56[b]]** dārü'l-üns-i cāvdānī olmışdur. Burusī Nācī Ḥüseyn Efendi dört ʿaded isḳāṭı taʿmiyesiyle bu gūne tārīḫ dimişdür:

**Tārīḫ** Ġanīden tār-mār oldı ʿanāṣır[1]

Burusa'da Akçeli Bekr Muʿallim-ḫānesi sāḥasında medfūndur.

Mevlānā-yı mezbūr ʿilm ü maʿārif ile meşhūr, nīk-nefs ü ḫalūḳ, ṣıddīḳ u ṣadūḳ, ḥalīm ü selīm, müşfiḳ ü kerīm, ḫoş-ṣoḥbet, tārik-i külfet, süfresi güşāde, niʿmeti āmāde idi. *Esbaġa'llāhu niʿamehu ʿaleyh*[2]

## Şeyḫī-zāde Meḥemmed Efendi

el-Mevlā Şerīf Meḥemmed. Ḳırḳ üç tārīḫinde ḳaṣaba-i Gelibolı'da Ṣarıca Paşa müderrisi iken fevt olan Gelibolılı Şeyḫī Efendi nām bir merd-i ṣāliḥüñ şāh-ı şecere-i vücūdı ve maġz-ı ṣemere-i maḳṣūdıdur. ʿUlemā-yı ʿaṣr ḫıdmetinde mürāʿāt-ı rüsūm ve birinden şeref-i mülāzemetle nā'il-i merūm olup baʿż-ı medārisde müdāreseyi itmāmdan ṣoñra ḳırḳ aḳçe medreseden maʿzūl iken biñ yedi ḥudūdında Gelibolı'da Ṭaġī müderrisi oldılar baʿdehu yirinde iʿtibārāt-ı resmiyye ile taḥṣīl-i merātib-i ʿilmiyye itdükden ṣoñra biñ otuz sekiz Ẕi'l-ḳaʿdesi'nde Ṣalbaş Ḥasan Efendi yirine Edrine'de Üçşerefeli Medresesi ile teşrīf olındı. Ḳırḳ üç Şaʿbānı'nda Başmaḳcı-zāde Efendi yirine Fetḥiyye'de İsmiḫān Sulṭān Medresesi'ne geldiler. Ḳırḳ beş Şaʿbānı'nda Ṣaḥn müderrisi

1 غنی دن تارمار اولدی عناصر
2 "Allah ona nimetinden çokça versin."

oldılar. Ḳırḳ ṭoḳuz evā'ilinde Ca'fer-zāde Efendi yirine Pīrī Paşa müderrisi oldılar. Sene-i mezbūre Şevvāli'nde Baltacı Muṣṭafā Efendi yirine Üsküdar Mihrümāhı'na żiyā-baḫş oldılar ba'dehu Ḫāṣekī müderrisi olduḳdan ṣoñra elli dört Ṣaferi'nde Emru'llāh-zāde Efendi yirine Ḫāḳāniyye-i Vefā dārü'l-ifādesine revnaḳ-baḫşā oldılar. Sene-i mezbūre Ẕi'l-ḥiccesi'nüñ 'arefe güni kebş-i cānın ḳurbān ve taḥṣīl-i rıżā-yı Raḥmān idüp 'īdgāh-ı 'ālem-i bāḳīye revān oldı.

Mevlānā-yı mezbūr "Şeyḫī-zāde" dimekle meşhūr, naḫl-i ser-sebz-i siyādet, pīr-i ṣāḥib-sa'ādet idi.

**Fenārī-zāde Şeyḫī Meḥemmed Efendi**

el-Mevlā Şeyḫī Meḥemmed Efendi ibn Maḥmūd. Tercemesi sebḳ iden Şāh Meḥemmed Efendi'nüñ birāder-i sa'd-aḫteri ve Maḥmūd Efendi'nüñ maḫdūm-ı ma'ālī-perveridür. Vāṣıl-ı derece-i isti'dād bāliġ-i meblaġ-ı 'aḳl-ı müstefād olduḳda Ḫˇāce-i Sulṭān Murād Ḫān Sa'dü'd-dīn-i zamān ḫıdmetlerinden mülāzım ve ṭarīḳ-ı tedrīse 'āzim olup ḳırḳ aḳçe medreseden munfaṣıl iken on altı Ẕi'l-ḳa'desi'nde ḳabūl itmeyen Ḳāf-zāde Fā'iżī Efendi yirine Beşikṭaş **[57a]** Sinān Paşası müderrisi oldılar. On ṭoḳuz Muḥarremi'nde Ṣofcı Şeyḫ-zāde yirine Meḥemmed Aġa Medresesi'ne revnaḳ-efzā oldılar. Yigirmi beş Rebī'ü'l-evveli'nde Receb Efendi yirine Ḫadīce Sulṭān Medresesi ile maẓhar-ı iḥsān oldılar. Yigirmi sekiz Muḥarremi'nde Beñli Ġanī Efendi yirine Ṣaḥn-ı Ṣemāniyye'nüñ biriyle ikrām olındı. Sene-i mezbūre Recebi'nde Dervīş Ebābīl Efendi yirine Zāl Paşa Sulṭānı ile tevḳīr olındı. Yigirmi ṭoḳuz Ẕi'l-ḥiccesi'nde Bāḳī-zāde Şeyḫī Efendi yirine Eyyūb müderrisi oldılar. Otuz ḥudūdında Ebū Sa'īd Efendi yirine Şeh-zāde dārü'l-ifādesinde āmāde oldılar. Otuz bir Ramażānı'nda Es'ad Efendi maḫdūm-ı kihteri 'Ārif Meḥemmed Efendi maḥlūlinden Süleymāniyye Medresesi'ne terfī' olındı. Otuz üç Ša'bānı'nda 'Allāme Şeyḫī Efendi yirine Ḳuds-i Şerīf ḳażāsı iḥsān olınduḳda ḳabūl itmeyüp 'azl iḫtiyār eyledi. Otuz beş Cumāde'l-ūlāsı'nda Ḥüsām-zāde Muṣṭafā Efendi yirine Ḥalebü'ş-şehbā ḳażāsına revnaḳ-baḫşā oldı. Otuz altı Recebi'nde ma'zūl ve yirlerine Monlā-zāde Seyyid Meḥemmed Efendi mevṣūl oldı. Otuz yedi Ša'bānı'nda Mekke-i Mükerreme ḳażāsıyla şeref-yāb olup gitmeyen Dervīş Ebābīl Efendi yirine bunlar müşerref oldı. Otuz ṭoḳuz Ṣaferi'nde ma'zūl ve yirlerine Ḥācī Meḥemmed-zāde Efendi nā'il-i me'mūl oldı ba'dehu on seneden mütecāviz

güşe-gīr-i zāviye-i nisyān ve muntaẓır-ı ẓuhūr-ı iḥsān olup elli bir Recebi'nde Zeynī Efendi yirine Edrine pāyesiyle Eyyūb ḳażāsı tevcīh olındı. Elli dört Ṣaferi'nde İzniḳ arpalıġıyla 'azl ve yirlerine Ḥasan Efendi-zāde naṣb olındı. Elli beş ḥudūdında bād-ı ecel ile şem'-i fürūzān-ı ḥayātı münṭefī olmışdur.

Mevlānā-yı merḳūm maḫdūm-ı ma'ālī-rüsūm, pīr-i rūşen-żamīr, ṣoḥbet-i yārāna esīr idi.

**Vardarī Şeyḫ-zāde Meḥemmed Efendi**

el-Mevlā Meḥemmed ibnü'ş-Şeyḫ 'Alī. Künyeti Ebu'n-nūr'dur. Diyār-ı Rūm-ı cennet-rüsūmda Vardar Yeñicesi nām ḳaṣabada sākin Ġāzī Evrenos aḥfādından Şeyḫ 'Alī nām 'azīzüñ nev-bāve-i nihāl-i sāye-güsteri ve maḫdūm-ı sütūde-siyeridür. Vāṣıl-ı derece-i isti'dād ve mālik-i meleke-i 'aḳl-ı müstefād olduḳda biñ üç tārīḫinde dārü'l-mülk-i İstanbul'ı veche-i āmāl ve ba'ż-ı bıḳā'-ı 'ilmiyye-i ṭalebede nār-ı ictihādı iş'āl ḳılup ol 'aṣrda 'Alī Paşa-yı Cedīd müderrisi olan ṣāḥibü'l-feżā'il Aḫī-zāde Ḥüseyn Efendi ḳılāde-i iḥsānın gerden-i himmetine ṭavḳ **[57b]** ve ṭarīḳ-ı sa'ādet-refīḳa sevḳ eyleyüp ḥacr-ı terbiyelerinde taḫṣīl-i kemāl ve emāṣil-i erbāb-ı isti'dād ile şirket üzere iştiġāl eyledükde şeref-i mülāzemetlerin iḥrāz ve medāris-i 'ilmiyyede ḥareket ile ser-efrāz olup ḳırḳ aḳçe medreseden ma'zūl iken yigirmi altı Şevvāli'nde ibtidā ḫāric ile 'Abdu'r-raḥmān Efendi yirine Pervīz Efendi Medresesi'ne 'āric oldılar. Yigirmi sekiz Muḥarremi'nde Yāverī-zāde Efendi yirine Ṭopḳapusı Aḥmed Paşası'na ḳadem-nihāde oldılar. Otuz bir Ṣaferi'nde Martolos-zāde yirine Efḍal-zāde Medresesi'nde seccāde-nişīn oldılar. Otuz iki Ša'bānı'nda 'Abdü'r-raḥīm Efendi Emīri yirine Muṣṭafā Aġa Medresesi ile kām-revā oldılar. Otuz üç Cumāde'l-ūlāsı'nda Kātib Şeyḫī Efendi yirine Ṣaḥn'a gelmişlerdür. Otuz beş Ṣaferi'nde Burusa'da Sulṭāniyye Medresesi'ne terfī' olındı. Otuz sekiz Şevvāli'nde 'Uşşāḳī 'Abdu'llāh Efendi yirine Üsküdar Vālidesi ile ikrām olındı. Ḳırḳ Ẕi'l-ḥiccesi'nde Ḥasan Ketḫudā-zāde Ḥasan Efendi yirine Süleymāniyye medārisinüñ biriyle tevḳi' olındı. Ḳırḳ iki Ramażānı'nda Kemāl Efendi-zāde İbrāhīm Efendi yirine Selanik ḥükūmeti tefvīż olındı. Ḳırḳ üç Ramażānı'nda ma'zūl ve yirlerine Ḫ'āce Ṣalāḥ 'Ömer Efendi nā'il-i me'mūl oldı. Elli Şevvāli'nde Āvāre-zāde Muṣṭafā

Efendi yirine Burusa'da ḥākim ve revnaḳ-efzā-yı maḥāfil ü maḥākim oldılar. Elli bir ḥudūdında ma'zūl ve yirine Yavuz-zāde Seyyid Muṣṭafā Efendi mütekeffil-i emr-i ḳażā oldı. Elli beş Cumāde'l-ūlāsı'nda bu dār-ı vaḥşet-medārdan gülşen-serāy-ı bekāya maḥmil-bend-i 'azīmet ve rāḥat-ābād-ı 'ālem-i āḫirete rıḥlet eyledi.

Mevlānā-yı merḳūm dāḫil-i 'idād-ı 'ulemā-yı Rūm, 'ulūm-ı 'Arabiyye'de māhir ve fünūn-ı edebiyyede maḥfūżātı vāfir, ḫāme-i taḥrīr-i dil-pezīri Mānī-i çehre-güşā-yı me'ānī ve cāme-i ta'bīr-i ilhām-ı semīri ḳavālib-i ervāḥ-ı ḥaḳā'iḳ-ı meṡānī idi.

'Arabī ve Fārisī ve Türkī eş'ār-ı belāġat-şi'ārı ve elsine-i ṡelāsede *Münşe'āt*-ı feṣāḥat-diṡārı vārdur. Şa'rānī-zāde Ebu's-su'ūd Efendi merḥūmuñ irsāl itdükleri taḫmis-i 'Arabī'ye taḳrīẓ-gūne naẓm itdükleri ebyāt-ı belāġat-simātlarıdur:

**Şi'r**

أتى اياى تخميس أينق
يحاكى نظمه نظم السدول

من القرم الذى يمشى بصدق
على آثار أصحاب الرسول

عريق النسل مرضى السجايا
نصيح الجيب عن ضدئ الذخول

فصيح مصقح حسان عصر
فريد فى الفروع و فى الاصول

**[58ª]**

لادعى طبعه أنحاء فضل
فقد أنسى به ذكر الفخول

لعمرى انه فى كل فن
خدى خذ والنحارير العدول

له ذهن بريق مثل لوح
وناء عنه أناه الافول

جزاه الله فى العقبى بخير
حماه الله عن عن العيول

فمغزى ذلك التخميس جدا
جدير بالتلقى بالقبول

كفى للمرء نصحا ما حواه
من الا يقاظ أرباب الغفول

محمد قر عينا من وصول
فأوفى حقه عند الوصول [1]

**Ve min-eş'ārihi'l-Fārisiyye**

دل جرعەكش ساغر خمخانەء عشقست
جان بلبل پر غلغلەء لانەء عشقست

مارا چه غم از شحنەء مه روزه كه هرگز
سرمستىء ما از مى پيمانەء عشقست

دانى رسن زلف گرهگير شما چيست
زنجير خم اندر خم ديوانەء عشقست

1 "Bana çok güzel bir tahmis geldi
Onun dizilişi perdenin dizilişine benziyordu
Peygamberin ashabının yolu üzerinde
Sıdk ile yürüyen bir kavimden geldi
Nesli çok derindir, huylarından razı olunmuştur.
Dünyalık biriktirmekten ise cebi, müstağnidir.
Dili fasihtir, belağat erbâbıdır, asrın Hasan bin Sabit'idir.
Hem füru'da hem usûlde tektir.
Onun faziletinden söz etmeye gerek yok
Zira onun fazileti çok büyük âlimleri unutturur.
Ömrüme yemin olsun ki o tüm sanatlarda
Müttakî ve dâhi kişileri takip etmiştir.
Onun levha gibi parlak zihni vardır
Ondan uzak kalan batmaya mahkumdur.
Allah onu ukbâda hayırla mükâfatlandırsın
Allah onu geçim sıkıntısından korusun.
Bu tahmisin hakkı gerçekten, hoş karşılık ve kabuldür.
İçinde gaflet ehline yapılan nasihatlar ise bir kişiye nasihat olarak yeter.
Muhammed'in vusulden dolayı gözü aydınlık oldu,
Ve vusul esnasında da vusulün hakkını vermiştir."

زان می‌جهد از روزن دل آتش محنت
کآتشکدۀ گوشۀ کاشانهء عشقست

هر لحظه محمد بسر کوی خرابات
اندر طلب شیوهء رندانهء عشقست [1]

**Ve min-ebyātihi't-Türkiyye**

*Tezkire-i Riyāżī*'de mesṭur olup niçe şāh beytden a'lā olan mıṣrā'dur:

Döndi bir ṣuyı güzel la'l-i Bedaḫşān'a ḳadeḥ[2]

**Dīger** Hem ṣabā cārū-keş-i meydān-ı yek-rānuñ senüñ
Hem ṣafā sāḳī-i bezm-ārā-yı eyvānuñ senüñ

N'eylerüm şimden girü ben bezm-i 'īş u 'işreti
Yār tenhā eyler oldı ġayrılarla ṣoḥbeti

Āṯār-ı 'ilmiyyelerinden sūre-i kerīme-i *Mā'ide*'ye degin tefsīr-i kebīr ṭarzı üzre tefsīrleri vardur ve *Dürer [ü] Ġurer* üzerine mükemmel ḥāşiye taḥrīr ü tebyīż eyleyüp mu'āṣırları olan Cinci Ḥüseyn Efendi birḳaç gün baḳmaġa alduḳda bi-emri'llāhi te'ālā ol eṯnāda vāḳi' olan ḥarīḳde muḥteriḳ olup tekrāren tebyīż olınmayup müsveddede ḳalup evrāḳ arasında ekṯer eczāsı żāyi' olmışdur, diyü nebīreleri Şeyḫ-zāde Efendi merḥūmuñ maḫdūmı Çelebi Efendi'den mervīdür ve *Tefsīr-i Ḳāḍī* ve sā'ir tefāsīre müte'alliḳa mebāḥiṯe ta'līḳātı vardur.

## Nā'ib Meḥemmed Efendi

el-Mevlā Meḥemmed Efendi. Ḳaṣaba-i Eyyūb'dan hüveydā ve beydā-yı ṣaḥn-ı ṭalebde dīde-dūz-ı pertev-i necm-i hüdā olup ṣafaḥāt-ı ḥāli maṭraḥ-ı şu'ā'-ı feyż-i ilāhī ve ṣaḥīfe-i bāli ḳābil-i nuḳūş-ı fażl-ı nā-mütenāhī olduḳda Ḫ'āce-zāde Ṣāliḥ Efendi'den nā'il-i şeref-i mülāzemet ve medāris-i 'adīde-

1 "Gönül, aşk meyhanesinin kadehinden şarap içendir. Can, aşk yuvasının çokça öten bülbülüdür. Oruç ayının içki bekçisinden dolayı dert çekmeyiz, çünkü bizim sarhoşluğumuz daima aşk kadehinin şarabındandır.
Sizin iç içe geçmiş saçlarınızın ipi nedir, bilir misiniz? Aşk delisinin büklüm büklüm zinciridir.
Gönlün penceresinden dert ateşi sıçramakta. Nitekim o, aşk sarayı köşesinin ateş tapınağıdır.
Mehemmed her an meyhane mahallesinin başında aşkın rintçe tavrını talep etmektedir."

2 Bkz., Açıkgöz, age, s. 214.

de müteṣaddī-i ḫıdmet olup çille-keş-i erba'īn iken on yedi Cumāde'l--ūlāsı'nda Şāh Meḥemmed Fenārī yirine Fetḥiyye Sinān Paşası'na ḫāric **[58[b]]** ile 'āric oldılar. On ṭoḳuz Ramażānı'nda Muṭahhar Efendi yirine Rüstem Paşa Medresesi ile kām-revā, yigirmi iki evāḫirinde selef-i pür-şerefi yirine Üsküdar Mihrümāhı Medresesi'ne pertev-baḫşā, yigirmi dört Ẕi'l-ḳa'desi'nde Ṣaḥn-ı Ṣemāniyye'nüñ birine revnaḳ-efzā oldılar. Yigirmi altı Muḥarremi'nde Ṣarı 'Alī Efendi yirine Üsküdar Vālidesi ile be-kām, yigirmi yedi Recebi'nde Mūsā Efendi yirine Sulṭān Selīm-i Ḳadīm Medresesi ile nā'il-i merām oldılar. Yigirmi sekiz Ṣa'bānı'nda Maḥmūd Efendi yirine Medrese-i Vefā'da ifāde, yigirmi ṭoḳuz Ẕi'l-ḥiccesi'nde Serçe Ḥüseyn Efendi yirine Süleymāniyye Medresesi ile kevkeb-i ṭāli'leri ziyāde żiyā-dih oldı. Otuz iki Muḥarremi'nde Ḳāsım Efendi yirine Ḥalebü'ş-şehbāda ḥākim oldılar. Otuz üç Rebī'ü'l-evveli'nde ma'zūl ve yirlerine Bāḳī-zāde 'Abdu'r-raḥmān Efendi mevṣūl oldılar. Otuz altı Ẕi'l-ḥiccesi'nde Çāvuş-zāde İbrāhīm Efendi yirine Mıṣr ḳażāsıyla ikrām olındı. Otuz yedi Ẕi'l-ḥiccesi'nde 'azl olınup yirine Motonī Aḥmed Efendi naṣb olındı. Ḳırḳ altı evā'ilinde Beñli 'Abdü'l-ġanī Efendi yirine Edrine ḳażāsıyla tekrīm olındı. Ḳırḳ sekiz Muḥarremi'nde ref' olınup manṣıb-ı mezbūr Edhem-zāde Efendi'ye naṣīb oldı. Elli bir Cumāde'l-ūlāsı'nda 'Abdü'r-raḥīm Efendi yirine ḥākim-i İstanbul oldılar. Sene tamāmında munfaṣıl, yirlerine Ḳabaḳulaḳ-zāde Ebu'l-irşād Efendi iṣ'ād olındı. Elli beş Ṣaferi'nde 'işretgāh-ı 'ālem-i ünse sefer ve maḥmil-i tabut ile cisr-i fenādan güẕer eyledi.

Mevlānā-yı merḳūm "Nā'ib Meḥemmed Efendi" dimekle meşhūr, müteşerri' ü mütedeyyin, aḥkām-ı şer'iyyede mütemerrin, 'ilmi miyāne, ṭarz u ṭavrı ādemiyāne idi.

## Ḳara Şükru'llāh Efendi[1]

el-Mevlā Şükru'llāh bin Muṣṭafā. Anaṭolılı'dur. Serā-perde-i 'ademden meclis-i şühūda vaż'-ı ḳadem ḳılduḳda 'inān-ı 'azīmetin vādī-i taḥṣīle ma'ṭūf ve naḳd-i vaḳt-i 'azīzin cins-i 'ilm [ü] 'irfāna maṣrūf ḳılup 'ulemā-yı 'aṣra ḫıdmet ve kesb-i şeref-i mülāzemet itdükden ṣoñra ba'ż-ı medārisde müteṣaddī-i

1 Der-kenār: Es'ad Efendi merḥūmuñ def'a-i ṣāniye ṣadāret-i Rūm'unda ḳassāmı olmaḳ üzere sicilde imżāsın gördüm. Babası ismi Muṣṭafā yazılmışdur. Ġālib-i ḥāl mülāzemeti daḫı anlardan olmaḳ gerekdür. Evvel-i müderris medrese-i Muṣṭafā Aġa, ṣāḥibü't-terceme Şükru'llāh Efendi sene 1017.

emr-i dirāset olup ḳırḳ aḳçe medreseden maʿzūl iken on yedi Recebi'nde Ḳapuaġası Muṣṭafā binā eyledügi medresede [1] اول مدرس درس بها olmışdur. On sekiz Ẕi'l-ḥiccesi'nde yirinde pāye iʿtibār olındı. Yigirmi üç Cumāde'l-ūlāsı'nda Bī-endām Muṣliḥü'd-dīn Efendi **[59[a]]** yirine Ṣaḥn-ı Ṣemāniyye'nüñ biriyle tekrīm olındı. Sene-i mezbūre Ẕi'l-ḳaʿdesi'nde Cerrāḥ-zāde Efendi yirine Āmid ḳażāsı iḥsānıyla ser-efrāz oldılar. Yigirmi beş Cumāde'l-ūlāsı'nda maʿzūl ve yirlerine Arpacı-zāde mevṣūl oldılar. Yigirmi sekiz Şaʿbānı'nda İzmir'den naḳl olınup ḳabūl itmeyen Ṭoḳuz-zāde ʿAbdü'l-vehhāb Efendi yirine Maġnisa ḳażāsı rıżā-dādeleri oldı. Otuz Rebīʿü'l-evveli'nde maʿzūl ve yirlerine Burusī Ḥüsām-zāde teklīf olınup red itdükde Ṣarı ʿAbdu'llāh Efendi ḳabūl itdi. Otuz sekiz Ramażānı'nda Prizrenli Maḥmūd Efendi yirine ḳażā-yı İzmir müyesser oldı. Otuz ṭoḳuz Rebīʿü'l-evveli'nde ʿazl ve yirleri Ḥammāl-zāde Efendi'ye taḥmīl olındı. Ḳırḳ bir Recebi'nde Anḳaravī Emīr Efendi yirine Medīne-i Münevvere ḳażāsıyla tebcīl, ḳırḳ iki Rebīʿü'l-evveli'nde selef-i sālifi Maḥmūd Efendi yirine Mekke-i Mükerreme ḳażāsına taḥvīl olınduḳda ol manṣıb-ı ʿaẓīm ile Bālī-zāde Muṣṭafā Efendi taʿẓīm olındı. Ḳırḳ üç Muḥarremi'nde munfaṣıl ve yirlerine sābıḳu't-terceme Velī-zāde ʿAbdu'r-raḥmān Efendi vāṣıl oldı baʿdehu on iki sene miḳdārı gūşe-gīr-i ḳanāʿat u inzivā ve şākir-i niʿmet-i cenāb-ı Ḫudā olup elli beş ḥudūdında civār-ı raḥmet-i Raḥmān'a irtiḥāl ve ʿālem-i uḫrāya intiḳāl eyledi. Kemāl Paşa-zāde merḥūm civārında medfūndur.

Mevlānā-yı mezbūr "Ḳara Şükru'llāh Efendi" dimekle meşhūr, ʿālim ü fāżıl, kendü ḥāline müştaġil idi.

### Ṣaḥḥāf Şeyḫ-zāde Efendi [ʿAbdu'r-raḥmān]

el-Mevlā ʿAbdu'r-raḥmān ibnü'ş-Şeyḫ ʿAbdu'llāh. Vilāyet-i Ḥamīd'de Yalvac nām ḳaṣabadan ẓāhir ve "Ṣaḥḥāf Şeyḫ-zāde" dimekle müştehir olmış idi. Dārü'l-mülk-i İstanbul'a ḳudūm ve ʿulemā-yı ʿaṣrdan taḥṣīl-i maʿārif ü ʿulūm eyledükde Ḳara Çelebi-zāde Meḥemmed Efendi ḫıdmetlerine intisāb ve şeref-i mülāzemetleriyle kām-yāb olup baʿż-ı medārisde ḥareket ile biñ yigirmi ḥudūdında ḳırḳ aḳçe medreseden maʿzūl iken otuz bir Cumāde'l-ūlāsı'nda Ḳara Yaḥyā Efendi yirine Merdümiyye Medresesi'ne ḫāric ile ʿāric oldılar. Otuz üç Cumāde'l-ūlāsı'nda Ḫayrü'd-dīn Paşa müderrisi oldılar. Otuz dört Ẕi'l-ḥiccesi'nde Baldır-zāde yirine Dāvūd Paşa Medresesi'ne revnaḳ-baḫşā oldılar. Otuz

1 "Burda ders okutan ilk müderris."

beş Ẕi'l-ḥiccesi'nde 'Īşī Efendi yirine **[59[b]]** Ḫˇāce Ḫayrü'd-dīn Medresesi ile kām-bīn oldılar. Otuz sekiz Şevvāli'nde Es'ad Efendi yirine Muṣṭafā Aġa Medresesi ile kām-revā oldılar. Otuz ṭoḳuz Recebi'nde Şems Efendi yirine Ṣaḥn-ı Ṣemāniyye'nüñ birine pertev-endāz oldı. Ḳırḳ iki Muḥarremi'nde Hüdhüd 'Abdü'l-ḳādir Efendi yirine Ḫānḳāh Medresesi'n cāygāh itdiler. Sene-i mezbūre ḥudūdında selefi yirine Ḫāṣekī müderrisi oldılar. Müddet-i medīde ol buḳ'ada ifāde idüp ḳırḳ ṭoḳuz Rebī'ü'l-evveli'nde Süleymāniyye'nüñ birine terfī' olındı. Elli Cumāde'l-ūlāsı'nda İsḥāḳ Efendi yirine Mekke-i Mükerreme ḳażāsıyla tekrīm olındı. Elli üç Rebī'ü'l-evveli'nde ma'zūl ve yirlerine Şems Efendi nā'il-i me'mūl ve bunlar ḫānelerine mevṣūl olmış idi. Hengām-ı 'azli mütemādī olup arpalıḳ virilmemekle ber-muḳteżā-yı tehevvür ve ṣarāmet Ṣadr-ı A'ẓam Meḥemmed Paşa'ya varup "Nedür bu ṣıbyāna böyle menāṣıb-ı kibār virmek? Niçün bizüm aḥvālimüzle teḳayyüd itmezsüz?" didükde elli dört evāḫirinde İdrīs Efendi Kütāhiyye'ye naḳl olınup ve manṣıbları Balıkesir bunlara żamīme-i revātib ta'yīn olınmış idi. Elli beş Ramażānı'nda ṣahā'if-i a'māli melfūf ve müteveccih-i civār-ı raḥmet-i Ra'ūf olup Emīr-i Buḫārī ḳurbinde Ṣırṭ Tekyesi civārında medfūndur.

Mevlānā-yı mezbūr 'ilm ü fażlla meşhūr, tefsīr ü ḥadīsden tedrīse ḳādir, betaḫṣīṣ fiḳh-ı şerīfe intisābı vāfir idi.

### Rā'ī-zāde Efendi ['Abdu'llāh]

el-Mevlā Rā'ī-zāde. Devlet-i Murād Ḫān-ı Rābi''de tercemesi *Ẕeyl-i 'Aṭāyī*'de meẕkūr olan Rā'ī-zāde Aḥmed Efendi'nüñ birāderi Ḳāsım Efendi'nüñ ferzend-i dil-bendidür. Ṭarīḳ-ı 'ilme 'āzim ve ri'āyet-i rüsūma cāzim olup taḥṣīl-i biżā'a-i 'ilmiyye ve kesb-i ser-māye-i resmiyye eyledükde 'ulemānuñ birinden mülāzemetle be-kām ve ḳırḳ aḳçe medreseden ma'zūl olduḳdan ṣoñra ba'ż-ı ḳaṣabātda müteṣaddī-i icrā-yı aḥkām olup nehāden ma'zūl iken biñ elli altı Ṣaferü'l-ḫayrında baġteten Baḥṣī-zāde Efendi yirine Yeñişehr'e ḳāḍī ve on günden ṣoñra dā'in-i ecel müteḳāżī olup manṣıb-ı mezbūra yine selefleri muḳarrer ḳılındı.

Mevlānā-yı mezbūr ṣıfat-ı nisbiyyesiyle meşhūr, ismi daḫı ẕātı gibi nāma'lūm, dāḫil-i 'idād-ı maḫādīm-i Rūm idi.

## Muʿīd-zāde Meḥemmed Efendi[1]

el-Mevlā Meḥemmed bin eş-Şeyḫ Meḥemmed bin Ḫayrü'd-dīn. Devlet-i **[60[a]]** Aḥmed Ḫānī'de tercemesi *Ẕeyl-i ʿAṭāyī*'de sābıḳ, Ḫˇāce Saʿdü'd-dīn Efendi'nüñ hemşīrelerin tezvīc ile ṣāḥib-i ʿizz ü şān ve müşārün ileyh bi'l-benān olan Muʿīd-zāde Meḥemmed Efendi'nüñ ferzend-i ʿālī-nijādı ve maḫdūm-ı feżā'il-nihādıdur. Temyīz-i siyāh u sefīd ve tenḳīd-i cevāhir-i dāniş ü dīd eyledükde cevdet-i ṭābīʿat ve ẕekā vü fıṭnat ve luṭf-ı fıṭrat ile taḥṣīl-i kemāl-i maʿrifet eyleyüp:

**Mıṣrāʿ** درین آستان کس نشد ناامید [2]

feḥvāsınca ḫāl-i mükerrem ü ẕī-şānı ʿadīmü'l-müdānī Saʿdü'd-dīn-i Ṣānī ḫıdmetlerine vāṣıl ve şeref-i mülāzemetlerine nā'il ve baʿż-ı medāris-i celīlede tedrīs ile dāḫil-i silkü'l-le'āl-i emāṣil olduḳdan ṣoñra ḳırḳ aḳçe medreseden maʿzūl iken biñ on Ẕi'l-ḥiccesi'nde ḫāric ile Burusa'da Caġāle-zāde Sinān Paşa binā itdükleri medrese-i cedīdeye اول مدرس درس فیها [3] on altı Ṣaferi'nde Nūrī Efendi yirine Maḥmūd Paşa Medresesi'ne revnaḳ-baḫşā oldılar. On yedi Cumāde'l-ūlāsı'nda Riyāżī Efendi yirine Siyāvuş Paşa Sulṭānı iḥsān olındı. On ṭoḳuz Muḥarremi'nde Dāvūd-zāde Efendi yirine Ṣaḥn müderrisi oldılar. Yigirmi Muḥarremi'nde Bülbül-zāde Efendi yirine Şeh-zāde dārü'l-ifādesinde ḳarār-dāde oldılar. Yigirmi dört Ramażānı'nda Ḳudsī Efendi yirine Süleymāniyye'ye geldiler. Yigirmi altı Rebīʿü'l-āḫiri'nde Dāvūd-zāde yirine Dārü'l-ḥadīṣ-i Süleymāniyye ile taḥṣīl-i ziyāde-i ʿizz ü şān eyleyüp yigirmi yedi Recebi'nde selef-i pür-şerefi yirine Şām-ı dārü's-selāmda müteṣaddī-i icrā-yı aḥkām oldılar. Yigirmi ṭoḳuz Rebīʿü'l-āḫiri'nde maʿzūl ve yirlerine Selanik ḳāḍīsi Ḳāf-zāde Fā'iżī Efendi naḳl olınup İstanbul'a geldükde manṣıb-ı mezbūr Nevālī-zāde Saʿdī Efendi'ye iḥsān olındı. Otuz yedi Rebīʿü'l-evveli'nde sābıḳu't-terceme Dāvūd Efendi yirine Edrine pāyesiyle yevmī yüz elli aḳçe vaẓīfe ve Burusa Murādiyyesi żamīme-i revātib ḳılınup merāsim-i ṭarīḳden bi'l-külliyye dāmen-keş-i himmet ve maḥrūse-i mezbūrede vālid-i mācidi gibi dā'ire-nişīn-i ʿuzlet olup ancaḳ neşr-i ʿilm ü ʿirfānla evḳāt-güẕār ve zühd ü ṣalāḥ ile müteveccih-i dergāh-ı Perverdigār iken biñ elli altı Şaʿbānı'nuñ on ikinci güni bi-irādet mübdī vü muʿīd cilvegāh-ı

1 Der-kenār: Evvelu müderrisin bi-medreseti Caġāle-zāde Sinān Paşa ṣāḥibü't-terceme sene 1010.
2 "O kapıda hiç kimse ümitsiz olmadı."
3 "Burda ders okutan müderrislerin ilki."

şühūddan nā-bedīd oldı. Maḥrūse-i mezbūrede Bıñarbaşı'nda Mevlevī- **[60[b]]** ḫāne muḳābelesinde vālid-i mācidi civārında medfūndur. Baldır-zāde merḥūm "fī-cennāt-ı 'āliyāt" 'ibāret-i selīsesiyle ta'yīn-i sāl-i intiḳāl itmişdür.

Ol maḫdūm-ı nāmdār faẓīlet-i bāhire ile şöhret-şi'ār, mecma'u'l-bahreyn-i 'ilm ü 'amel, dāḫil-i 'idād-ı fużalā-yı kümmel, zāhid ü müteverri', 'ābid ü müteşerri', tārik-i dünyā, rāġıb-ı 'uḳbā, ẓāhir ü bāṭını ma'mūr, edīb ü vaḳūr idi.

## Taḳıyyü'd-dīn Efendi

el-Mevlā Taḳıyyü'd-dīn. Bilād-ı Mıṣriyye'den Feyyūm nām beled müftīsinüñ ferzend-i ḫıredmendi olup taḥṣīl-i rütbe-i isti'dād ve Şeyḫü'l-İslām Yaḥyā Efendi'den neyl-i şeref-i mülāzemetle iḥrāz-ı murād eyleyüp bi-ḥasebi'ṭ-ṭarīḳ ḳaṭ'-ı merātib-i ders ü taḥḳīḳ iderek ḳırḳ aḳçe medreseden ma'zūl iken otuz iki Şa'bānı'nda Aḥmed Efendi yirine Kürkcibaşı ḫāricine 'āric oldılar. Otuz ṭoḳuz Recebi'nde Şāriḥü'l-*Menār* yirine Ḳoca Muṣṭafā Paşa Medresesi'ne revnaḳ-baḫşā oldılar. Ḳırḳ Ramażānı'nda Ḥüsām-zāde yirine Fāṭıma Sulṭān Medresesi iḥsān olındı. Ḳırḳ beş Şa'bānı'nda Emru'llāh-zāde yirine Ṣaḥn-ı Ṯemāniyye'nüñ biriyle ikrām olındı. Ḳırḳ ṭoḳuz Şevvāli'nde Dāvūd-zāde Efendi yirine Bayram Paşa Medresesi ile 'īd-ber-'īd itdiler. Elli dört Ṣaferi'nde Muḥarrem-zāde Efendi yirine Ayaṣofıyya müderrisi oldılar. Elli altı Rebī'ü'l-aḫir'inde Naḳīb-zāde yirine Ḳuds-i Şerīf ḳażāsıyla teşrīf olındı. Sene-i mezbūre Recebi'nde henüz müteṣaddī-i icrā-yı aḥkām iken dā'in-i ecel müteḳāżī olduḳda bi'l-āḫire edā-yı cāna rāżī ve ol arāżī-i muḳaddese türābıyla mütevārī olup manṣıb-ı maḥlūle Ṣa'rānī-zāde Efendi ḳāḍī oldı.

Mevlānā-yı merḥūm ḥiṣṣemend-i ma'ārif ü 'ulūm, bābā-yı 'ālem, ṣāliḥ ādem idi.

## Ṭulumcı Ḥüsāmü'd-dīn Efendi[1]

el-Mevlā Ḥüsāmü'd-dīn. Uluborlı nām ḳaṣabadan ẓuhūr ve āftāb-ı feyż-i ilāhīden istifāża-i nūr-ı şu'ūr idüp dārü'l-mülk-i İstanbul'a ḳudūm ve taḥṣīl-i muḳaddimāt-ı 'ulūm eyledükde ṭarīḳ-ı 'ilme 'āzim ve 'ulemā-yı 'aṣruñ birinden mülāzım olup ḳaṭ'-ı nişīb ü firāz ve seyr-i rāh-ı dūr u dırāz iderek ḳırḳ aḳçe

1 Der-kenār: Nefsü'l-emre naẓarıyla Muẓaffer-zāde yirine olmışdur. Lākin mezbūr Muẓaffer-zāde Efendi devresin tekmīl itdükde, manṣıbdan ibā eyleyüp ḳadr-i kifāyet-i veẓā'if ile ḳanā'at itmişdür. Neteki tercemesinde mufaṣṣalan ẕikr olınmışdur.

medreseden munfaṣıl iken biñ üç Ṣa'bānı'nda 'Alī Efendi yirine Sekbān 'Alī Medresesi'ne ḫāric ile 'āric oldı. Biñ dört Şevvāli'nde **[61[a]]** Nefes-zāde Efendi yirine Ḳapudan 'Alī Paşa Medresesi ile kām-revā, sekiz Rebī'ü'l-evveli'nde Emīr 'Alī Efendi yirine Siyāvuş Paşa Medresesi'ne revnaḳ-baḫşā oldılar. On Şevvāli'nde Şerīf Efendi yirine Ṣaḥn müderrisi oldılar. On iki Ṣa'bānı'nda 'Alī Beg-zāde İbrāhīm Efendi yirine Ayaṣofıyya-i Ḳadīm Medresesi ile tekrīm olındı. On üç Rebī'ü'l-āḫiri'nde ḳabūl itmeyen Hidāyet Efendi yirine Ḳuds ḳażāsıyla teşrīf olındı. On dört Rebī'ü'l-evveli'nde ma'zūl ve yirlerine 'Abdü'l-kerīm Efendi mevṣūl oldı. On yedi Ṣaferi'nde İstanbulī 'Alī Efendi yirine ṯāniyen ol manṣıb-ı celīl ile tebcīl olındı. On ṭoḳuz Muḥarremi'nde ma'zūl ve yirlerine tercemesi *Ẕeyl-i 'Aṭāyī*'de sābıḳ, Murād Efendi birāderi Ca'fer Efendi mevṣūl oldı. Yigirmi üç Recebi'nde Ḥaleb ḳāḍīsi Ḳaragülmez Meḥemmed Efendi fevtinden manṣıb-ı mezbūr bunlara iḥsān olındı. Yigirmi dört Rebī'ü'l-evveli'nde munfaṣıl ve yirlerine Rūmī Muṣṭafā Efendi vāṣıl oldı. Sene-i mezbūre Rebī'ü'l-āḫiri'nde ḫalefleri Mekke-i Mükerreme'ye naḳl olınduḳda yirleri, ṣāḥibü't-tercemeye ibḳā olınup bir aydan ṣoñra 'azl ve yirlerine Ṣadrü'd-dīn-zāde Meḥemmed Emīn Efendi naṣb olındı. Yigirmi yedi Muḥarremi'nde ḳabūl itmeyen Minḳārī 'Ömer Efendi yirine Eyyūb ḳażāsı rıżā-dādeleri oldı. Yigirmi sekiz Ṣaferi'nde ferāġ iḫtiyār iden Ḳudsī Meḥemmed Efendi yirine Burusa'ya naḳl ve yirlerine Ḥelvācı-zāde Meḥemmed Efendi vaṣl olındı. Sene-i mezbūre Cumāde'l-ūlāsı'nda ma'zūl ve yirleri bu faḳīrüñ 'amm-ı vālidi 'Uşşāḳī-zāde Muṣṭafā Efendi'ye iḥsān olındı. Otuz üç Muḥarremi'nde Muṭahhar Efendi yirine Edrine ḳażāsında mesned-nişīn-i ḥükūmet oldı. Sene-i mezbūre Ṣaferi'nde 'azl ve yirine sābıḳu't-terceme Ebu's-su'ūd-zāde Efendi vaṣl olındı. Otuz beş Muḥarremi'nde Ebū Sa'īd Efendi'nüñ def'a-i ūlāsı yirine ḥākim-i Dārü's-salṭana oldılar. Sene-i mezbūre Şevvāli'nde ma'zūl ve yirlerine ḫalef-i pür-şerefi Ebu's-su'ūd-zāde Meḥemmed Efendi nā'il-i me'mūl olup bunlar żamīme-i revātib ile müteḳā'id ve 'alā'iḳ-ı cāh ü celālden bi'l-külliyye mütebā'id olup yigirmi sene miḳdārı gūşe-gīr-i künc-i ḳanā'at ve ātī't-terceme maḫdūm-ı ṣāḥib-feżā'ili **[61[b]]** 'Abdu'r-raḥmān Efendi menāṣıb-ı refī'asıyla rāḥat-yāb-ı tesliyet olup ḥattā elli dört tārīḫinde İstanbul ḳāḍīsi olduḳda kendüye hem-rütbe görmişlerdür. Elli beş Cumāde'l-ūlāsı'nuñ on yedinci Ḫamīs güni ḥüsām-ı ẕātı dāḫil-i niyām-ı tabut-ı fenā ve 'āzim-i dergāh-ı Ḫudā olduḳda cenāzeleri Sulṭān Meḥemmed

Cāmi'-i Şerīfi'ne iḥżār olınup ḳażiyye-i ittifāḳiyye ol rūz-ı fīrūz sefer-i hümāyūn içün olan du'ā günine müṣādif olmaġın ḫavāṣ u 'avām cāmi'de bulınmış iken tekbīr-i evvelden mā'adāsını kimesne istimā' itmemegin ekṣer-i nās çoḳ zamān dest-beste ḳaldılar. Ḳıyām ḥadden füzūn olup tekbīrden eṣer ẓuhūr itmeyicek içlerinden biri Fātiḥa nidā idüp cümle ḫalḳ ellerin çözüp her yek-dīgere nāẓır oldı. Ṣadr-ı 'Aẓam Meḥemmed Paşa yanlarında Şeyḫü'l-İslām Ebū Sa'īd Efendi'ye "Bu ne ṭarz ṣalāt-ı cenāzedür?" diyü su'āl ve Şeyḫü'l-İslām-ı vaḳt "Ġaraz bir du'ādur." cevābın virmiş iken Ḳara Çelebi-zāde 'Azīz Efendi "İẓhār-ı faḳāhet ile ṣalāt-ı cenāze i'āde ve ḳażā olınmaz." diyü cevāb-ı āḫara taṣaddī itmişler idi. Meger ṣalāt-ı cenāzeyi ṭaşrada bulınanlar ḳılup defne gitmişler.

Mevlānā-yı mezbūr "Ṭulumcı Ḥüsām" dimekle meşhūr, 'ilm ü ṣalāhla ma'lūmü'l-aḥvāl, fünūn-ı mütedāvilede müşārik-i emṣāl, ṭālib-i nevādir-i 'ilm ü kemāl, sinni ṭoḳsanı mütecāviz, belki 'ıḳd-i āşire mütenāhiz, olup gūyā Mu'āẕ Hara ḥaḳḳında söylenen şi're mā-ṣadaḳ idi.

**Şi'r**

ان معاذ بن مسلم رجل
ليس لميقات عمره مدد

قد شاب رأس الزمان واكهل
الذيل وأثواب عمره جدد

قل لمعاذ اذا مررت به
قد ضبح من طول عمرك الأبد [1]

Menḳabe

Mervīdür ki Ṭulumcı laḳabıyla şöhre-i āfāḳ olmasıçün sebebi ṭoḳuz yüz ṭoḳsan tārīḫinde vāḳi' sūr-ı Murād Ḫān-ı Ṣāliṣ'de pādişāh-ı gītī-penāh Atmeydānı'na nāẓır İbrāhīm Paşa Sarāyı'nda şeh-zāde-i ferḫunde-dīdār ya'nī Sulṭān Meḥemmed Ḫān-ı Ṣāliṣ ile nāẓır-ı 'acā'ib-eṭvār olduḳda ṣāḥibü't-ter-

1 "Mu'az bin Müslim bir adamdır ki
Onun ömrünün sonu yoktur.
Zaman yaşlandı ve başı ağardı.
Ama hâlâ onun üst giysisi ve eteği yeni...
Mu'az'a uğradığında ona de ki:
Senin ömrünün uzunluğundan dolayı ebediyet kederlendi..."

ceme ḥużūr-ı hümāyūnda ḫıdmet-i şehinşāh içün bir ḳaṭranlı ṭulum peydā ve ziḥām-ı nāsı perīşān eyledükde bā'iṯ-i uḍḥūke olup ṭab'-ı hümāyūna ḫoş gelmekle pādişāh-ı deryā-nevāl 'aṭā-baḫş olmaḳ murād itdükde ba'ż-ı muḳarribān "Ṭālibü'l-'ilmdür. Münāsib olan bir mülāzemetle be-kām buyurulmaḳdur." didüklerinde ol vaḳtde ḥall ü 'aḳd aṣḥābına **[62[a]]** ḥuṣūl-i merām içün fermān-ı vācibü'l-iẕ'ān ṣādır olmaġla şeref-i mülāzemetle şādān ve "Ṭulumcı Ḥüsām" dimekle müşārün ileyh bi'l-benān oldı.

Āṯār-ı ḫayriyyesinden muḥāṭ-ı sūr-ı pür-sürūr-ı Ḳosṭanṭıniyye'de Yaylaḳ nām maḥalde bir cāmi'-i şerīf binā idüp ḫademesine veẓā'if-i mu'tāde ta'yīn ü tebyīn eylemişdür. Ol ma'bed-i şerīf sāḥasında mütevārī-i ḫāk-i laṭīfdür.

## 'Acem İsḥāḳ Efendi

el-Mevlā İsḥāḳ bin Aḥmed. Naḫl-i ser-sebz-i vücūdı ḫāk-i pāk-i Ḳarabaġ'dan bedīdār ve āb-yārī-i feyż-i Ḫudā-dād ve terbiyet-i üstād ile ezhār-ı reng-ā-reng-i 'ilm ü ma'ārifden girānbār olduḳda dārü'l-mülke şitāb ve ba'ż-ı 'ulemādan şeref-i mülāzemetle kām-yāb olup ṭayy-ı merāḥil-i 'ilmiyye ve ḳat'-ı menāzil-i resmiyye iderek ḳırḳ aḳçe medreseden ma'zūl iken biñ yigirmi yedi Recebi'nde 'Abdü'r-raḥīm Efendi yirine Emre Ḫˇāce Medresesi'ne ḫāric ile 'āric olmışlardur. Biñ yigirmi sekiz Recebi'nde Şücā' Efendi maḥlūlinden Fetḥiyye Sinān Paşası'na ḥareket eyledi. Biñ otuz iki Cumāde'l-ūlāsı'nda Teẕkireci Şems Efendi yirine Ḳoca Muṣṭafā Paşa Medresesi'ne zīnet-efzā, otuz üç Cumāde'l-āḫiresi'nde Ser-maḥfil-zāde yirine Ḥasan Paşa Medresesi ile kām-revā oldılar. Otuz beş Ramażānı'nda tercemesi ātī Ḫˇāce-zāde Mes'ūd Efendi yirine 'Ā'işe Sulṭān Medresesi'ne dāḫil oldılar. Otuz yedi Ramażānı'nda Mūsā Efendi yirine Edrine Dārü'l-ḥadīṯi medresesine gönderildi. Otuz sekiz Ṣaferi'nde Baḥṣī Efendi dāmādı İbrāhīm Efendi yirine Āmid ḳażāsı tefvīż olındı. Otuz ṭoḳuz Rebī'ü'l-āḫiri'nde ma'zūl ve yirlerine tercemesi *Ẕeyl*'de mār Ṣāliḥ Efendi mevṣūl oldı. Ḳırḳ Ẕi'l-ḳa'desi'nde ḫalef-i sālifi serdār-ı ekrem Ḫusrev Paşa himmetiyle Ḳudsī-zāde Efendi yirine Ḳuds-i Şerīf ḳażāsıyla teşrīf olınduḳda āsitāneden temkīn olınmayup Ser-maḥfil-zāde Efendi'ye iḥsān olınduḳda ṣāḥibü't-tercemeye ṣāniyen ḳażā-yı Āmid iḥsān olınmışdur. Ḳırḳ bir ḥudūdında ma'zūl olup yirlerine Mü'eẕẕin-zāde Meḥemmed Efendi ikāmet itdi. Ḳırḳ beş Ṣa'bānı'nda ẕikri ātī Baldır-zāde Efendi yirine Üsküdar ḳāḍīsi olmışlardur. Ḳırḳ yedi evāḫirinde selef-i sālifi Baldır-zāde Efendi

yirine Mekke-i Mükerreme'ye naḳl ile tekrīm olınduḳda manṣıbı Seyfī-zāde'ye revā görildi. Elli Cumāde'l-ūlāsı'nda maʿzūl ve yirlerine **[62[b]]** Süleymāniyye müderrisi Şeyḫ-zāde ʿAbdu'r-raḥmān Efendi mevṣūl oldı. Elli dört Rebīʿü'l-evveli'nde Fenārī-zāde Şeyḫī Efendi yirine Eyyūb ḳāḍīsi olup elli beş Recebi'nde maʿzūl ve yirlerine ʿAcem Meḥemmed Efendi mevṣūl oldı. Elli altı ḥudūdına gelince āsūde-ḥāl iken fāḫte-i revānı şāḫsār-ı fenādan pervāz idüp miṡāl-i murġ-ı İsḥāḳ gülzār-ı cinānda lāne-sāz oldı.

Mevlānā-yı merḳūm ʿilm ü faẓl ü diyānetiyle mevsūm, feẓā'il ü maʿārif-şiʿār, memdūḥ-ı ṣiġār u kibār, ḥākim-i ḥāsim ve zīnet-efzā-yı merāsim idi.

Āṡār-ı ʿilmiyyesinden *Eşbāh [ü] Neẓā'ir*'üñ baʿż-ı maḥalline risālesi vardur. Bu faḳīr kendü ḫaṭṭıyla olan nüsḫaya muẓaffer olmışdur.

### İmām-ı Sulṭānī Yūsuf Efendi

el-Mevlā Yūsuf ibn Ebi'l-feṭḥ bin Manṣūr bin ʿAbdu'r-raḥmān. Şām-ı dārü's-selām u cennet-meşāmda ṭoḳuz yüz ṭoḳsan dört tārīḫinde ʿālem-i lāḥutdan müsāfir olup vāṣıl-ı ser-menzil-i şühūd ve dāḫil-i ḥavza-i vücūd olmışlar idi. Dest-yārī-i Ḫudā ile taḥṣīl-i meleke vü ẕekā eyledükde Cāmiʿ-i Emeviyye'de ders-i ʿām ve ol belde Süleymāniyyesi'nde nāṣiḥ-i enām olan efḍal-i emāṡil-i ʿaṣr u evān ṣāḥibü't-te'līf eş-Şeyḫ Ḥasan-ı Būrīnī ḫıdmetlerine ittiṣāl ve dārü'l-ifādesinde ʿulūm-ı şettāya iştiġāl idüp fünūn-ı rā'iḳāyı mertebe-i lā'iḳasında taḥṣīl baʿdehu meşāyiḫ-ı Ḫalvetiyye'den Şeyḫ Aḥmed-i ʿAssālī'den aḫẕ-ı dest-i inābet ile kemālāt-ı nefsāniyyeyi tekmīl itdükden ṣoñra ʿaṣr-ı ʿOṡmān Ḫānī'de ṭaraf-ı devlet-i ʿaliyye yaʿnī Ḳosṭanṭıniyyetü'l-maḥmiyye'ye ḳudūm eyledükde ʿilm ü faẓl-ı ʿirfānı ve cevdet-i ḳırā'at ve leṭāfet-i elḥānı ile iştihārı bāʿiṡ-i ḳarʿ-ı semʿ-i şehriyārī olduḳda merḳūmı ṭaleb ü daʿvet ve ḥużūrlarında imāmet itdürmekle kemāl-i ehliyyetin müşāhede buyurduḳlarında luṭf-ı bī-ḥisābınuñ seḥābı ile gülşen-i vücūdını sīr-āb ve sebzezār-ı ṭabʿını bārān-ı cūd-ı bī-kerān ile ser-sebz ü şād-āb idüp maẓhar-ı envāʿ-ı riʿāyet ü ināyetleri olmışlar idi. Vaḳʿa-i ʿOṡmān Ḫānī'den ṣoñra vaṭan-ı aslīsi olan Dımışḳ-ı Şām'a imāle-i licām-ı ʿazīmet ve cāmiʿ-i Selīmī'de edāyı ḫıdmet-i ḥiṭābet eyleyüp meşāġil-i ʿilmiyyeye mülāzım ve kemālāt-ı ḳudsiyyeye müdāvim iken biñ ḳırḳ beş ḥilālinde şehriyār-ı gītī-penāh yaʿnī Sulṭān Murād Ḫān Revān Seferi'ne ʿazīmetleri eṡnāsında **[63[a]]** imām-ı sulṭānī sābıḳu't-terceme Evliyā Meḥemmed Efendi marīżen ʿavdet ve çoḳ geçmedin ʿazm-i ʿālem-i āḫiret itdükde yirlerine imām ve muḳtedā-yı sulṭān-ı enām olup baʿde eyyām Miḫalıc

ve Kirmastı arpalığı iḥsān olınmış idi. Cülūs-ı hümāyūn-ı İbrāhīm Ḫānī'de imām bulınmağla anlar daḫı ol ḫıdmetde ibḳā ve kendülere muḳtedā idüp Anaṭolı ve Rūm pāyelerin ḳaṭ' itdiler. Elli altı Ṣaferi'nde rütbe-i isti'dāda pā-nihāde olan serv-i āzāde-i baġ-ı salṭanat dört şeh-zādenüñ şeref-i ta'līmleriyle tekrīm olındılar. Elli yedi Ṣaferi'nde sālik-i rāh-ı beḳā ve 'āzim-i dergāh-ı Rabb-i bī-hemtā olup ḳaṣaba-i Üsküdar'da Ḳaraca Aḥmed Tekyesi ḳurbinde reh-güẕāra nāẓır maḥalde defīn-i zīr-i zemīn ve maḳām-ı ḫıdmet-i iḳāmet ve ta'līmde Sulṭān Aḥmed müderrisi Ṣāmī Ḥüseyn Efendi mekīn oldı.

Mevlānā-yı merḳūm cāmi'-i eṣnāf-ı 'ulūm, zübde-i erbāb-ı ifāde, mükemmil-i aṣḥāb-ı istifāde, şi'r ü inşā-yı 'Arabiyye'de fā'iḳu'l-aḳrān, ḳuvvet-i mübāḥeṣe vü münāẓarada müşārün ileyh bi'l-benān, emṣel-i emāṣil-i fā'iḳu'l-aḳrān olan efāżılı ḳadḥ itmege mā'il, ḫoş-nüvīs, ṣāḥib-i ṭab'-ı selīs idi.

Ḥikāye

Mervīdür ki Anaṭolı ḳāḍī-'askeri Mu'īd Aḥmed Efendi bir meclisde ṣāḥibü't-terceme ile cem' olduḳlarında Aḥmed Efendi bunları taḫaṭṭī vü teḳaddüm itmeleriyle bā'iṣ-i infi'āl-i 'aẓīm olup ba'de zamān taḳrībiyle ḥużūr-ı hümāyūnda ikisi cem' olduḳlarında iẕn-i pādişāh ile on üç mes'eleden su'āl itmişler. Aḥmed Efendi cevāba ẓafer bulmayup ebkem ü lāl ḳalmağla fi'l-cümle def'-i ḥarāret-i mā-fi'l-bāl itmişdür.

**el-Evvel**

كيف التوفيق بين قوله تعالى ﴿وَذَكِّرْ فَإِنَّ الذِّكْرَى تَنفَعُ الْمُؤْمِنِينَ﴾ و قوله تعالى ﴿يَا أَيُّهَا الَّذِينَ آمَنُواْ عَلَيْكُمْ أَنفُسَكُمْ لاَ يَضُرُّكُم مَّن ضَلَّ إِذَا اهْتَدَيْتُمْ﴾ [1]

**eṣ-Ṣānī**

كيف التوفيق بين قوله تعالى ﴿وَالَّذِينَ آمَنُوا وَاتَّبَعَتْهُمْ ذُرِّيَّتُهُم بِإِيمَانٍ أَلْحَقْنَا بِهِمْ ذُرِّيَّتَهُمْ وَمَا أَلَتْنَاهُم مِّنْ عَمَلِهِم مِّن شَيْءٍ﴾ و بين قوله عليه السلام من ابتاء عمله لم يسرع به نسبه [2]

1 Kur'ân-ı Kerîm, Zariyât Sûresi, 51/55, "Sen yine de öğüt ver, çünkü öğüt müminlere fayda verir" âyetiyle (Kur'ân-ı Kerîm, Mâide Sûresi, 5/105) "Ey iman edenler! Siz kendinize bakın. Siz doğru yolda olunca sapan kimse size zarar veremez" âyetini nasıl bir araya getiririz?

2 Kur'ân-ı Kerîm, Tûr Sûresi, 52/21, "İman eden ve soylarından gelenlerde, imanda kendilerine tâbi olanlar (var ya)! İşte biz, onların nesillerini de kendilerine kattık. Onların amellerinden de bir şey eksiltmedik" âyetiyle Allah'ın Resûl'ünün "Kim amelini yavaşlatırsa, nesebi onu hızlandıramaz (men ibdaü amelihi lem yesrâ bihi nesebihi)" sözünü nasıl bir araya getiririz?

**eṣ-Ṣāliṣ**

اختلف فى ايجاز القرآن بأي شيء هو قيل باخباره عن المغيبات وقيل بالترتيب الأسلوب وقيل بالصرفة وهو مذهب المعتزلة وقيل لكونه فى أعلا طبقات البلاغة وقالوا هذا هو الصحيح وانه على هذا

**[63b]**

يكون اعجازه بالنظر اليه فى حد ذاته لا بالنظر الى كونه نزل من الله تعالى ولا بالنظر الى كونه نزل على محمد عليه السلام فهو من قبيل الواجب بالشخص الذي لا تختلف بالاضافات الى الغير والنسب فكيف هذا يوافق قوله تعالى ﴿وَلَوْ كَانَ مِنْ عِندِ غَيْرِ اللهِ لَوَجَدُواْ فِيهِ اخْتِلاَفًا كَثِيرًا﴾ مع أن مقتضى الاعجاز ذاته أنه لا يوجد فيه اختلاف ما و لونسب الى الغير[1]

**er-Rābi'**

قولهم على تعريف صاحب الكافية بأن الكلمة لفظ وضع لمعنى مفرد يخرج نحو كلمة الجملة والخبر لأنهما موضوعة لمعان مركبة قد أجاب عنه الجامي أن هذه الألفاظ وان كانت بالقياس الى معانيها مركبة لكنها بالقياس الى ألفاظها الموضوعة بااذائها مفردة فما معنى هذا [2]

**el-Ḫāmis**

ضرب لا شك أنه بصيغته تدل على الزمان و مادته على الحدث فقد دل على معنى مركب فيلزم أن لا يكون كلمة على هذا التعريف[3]

---

1 "Kur'ân'ın icazının nasıl olduğu hakkında ihtilaf edilmiştir. Bir görüşe göre i'câzı gaybtan bazı bilgileri haber vermesiyle başka bir görüşe göre tertibi ve üslubuyla katıksız kendisidir. Bu ise Mu'tezile'nin görüşüdür. Bir başka görüşe göre ise belâgatın en iyi tabakaları kendisinde bulunduğundan dolayıdır. Bazı âlimlere göre sahih olan görüş budur. Ve buna binâen onun i'câzı haddi zâtına nazaran olur. Allah'tan inmiş olduğuna veya Hz. Muhammed'e indirilmiş olduğuna nazaran değil, bu Kur'ân'ın indirilmiş olduğu şahıs kim olursa olsun böyledir. Yoksa yüce Allah'ın -Eğer o, Allah'tan başkası tarafından gelmiş olsaydı onda birçok tutarsızlık bulurlardı (Kurân-ı Kerîm, Nisâ Sûresi, 4/82)- âyetine nasıl muvafık düşer. Oysa ki Kur'ân zatıyla mu'cizdir. Kur'ân başkasına da nisbet edilse onda hiçbir ihtilaf yoktur."

2 "Kâfiye sahibinin ( İbn Hâcib) "Kelime, müfret bir mânâ için konulan lafızdır. O lafız cümle ve haberi de kapsar. Çünkü onlar farklı farklı mânâlar için konulmuştur." tarifine dayanarak ortaya koydukları görüşlerine Câmî şöyle diyerek cevap vermiştir: "Bu lafızlar her ne kadar mânâlarına nazaran mürekkeb olsa da mânâlarına karşılık verilen lafızlarına nazaran müfrettir. Bunun mânâsı ise …"

3 "… Hiç şüphe yok ki ''darabe" sigasıyla zamana, maddesiyle de hadese delalet ediyor. Mürekkeb mânâya da delalet ettiğinden dolayı bu tarife göre kelime olmaması lazım gelir."

**es-Sādis**

الجمع والتصغير يرد الأشياء الى أصولها وقد قالوا ان أصل أخت أخو و بنت بنو فلم جمعوا اخوة على أخوات فرد والواو للجمع و جمعوا كلمة بنت على بنات و لم يقولوا بنوات كما قالوا أخوات[1]

**es-Sābi'**

الكلمة لفظ وضع لمعنى مفرد هل هذه القضية حملية او غير حملية و على تقدير أن تكون حملية نقول قد عرفوا الحملية بأنها ان كان طرفاه مفردين و ههنا ليس كذلك فيلزم خروجها عن تعريف الحملية[2]

**es-Sāmin**

استدل صاحب الهداية و صاحب الدراية على اشتراط النية بقوله عليه السلام انما الأعمال بالنيات و هو لا يصلح دليلا عملا للمدعى لتصريح علماء الأصول بأن هذا الحديث من قبيل ظني الثبوت و الدلالة لأنه خبر واحد مشترك الدلالة فيفيد السنة والاستحباب لا الافتراض فهل هذا خطاء من هذين الجليلين[3]

**et-Tāsi'**

الصائمة صوم فرض اذا طرقها الحيض يلزمها القضاء واذا كان صوم نفل لا يصير دينا و لا يلزمها القضاء فما العلة و على تقدير تحصيل العلة الفارقة قد قالوا لو كانت قد افتتحت صلاة نفل و طرقها الحيض يلزمها قضاء نفل التي شرعت فيها فما الفرق من ان كلا منها نفل و شرع فيه[4]

---

1 "Cem' ve tasgîr kelimeleri asıllarına çevirir. Mesela demişlerdir k "uht"' kelimesinin aslı ''eh" ve ''bint' kelimesini aslı "'benu"' dur. "ihvetun"u ''ehevat" şeklinde cem' etmemişler. Ve vâvı cemi' göstermek için kullanmışlar. "bint" kelimesini "benât" şeklinde cem' etmişler. "ehevat" dedikleri gibi buna "benevat" dememişlerdir."

2 "Kelime, müfred bir mânâ için konulan bir lafızdır. Bu, kadiyye-i hamliye midir yoksa gayr-i hamliyye midir? Hamliyye olmasını takdir edersek kadiyye-i hamliyyeye; iki tarafı da müfred olursa -burada ise böyle değil- dolayısıyla hamliyyenin ta'rifinden çıkması lazım gelir, deriz."

3 "Hidâye kitabının müellifi ve Dirâye kitabının müellifi (r.a) Peygamber (as)'ın "Ameller niyetlere göredir" hadisini, niyetin şart olması için delil olarak getirmişler. İddia edileni dikkate alırsak bu delil için elverişli değildir. Zira usûl âlimlerinin açıklamasına göre, bu hadis sübût ve delaleti zannı kabilindendir. Çünkü o, delaleti müşterek haberi vahittir. Dolayısıyla sünnet ve müstehaplık ifade eder, farzlık ifade etmez. Acaba bu, bu iki büyük âlimin hatası mıdır?"

4 "Farz orucu tutan kadın hayız görse kaza gerekir, eğer orucu nafile olursa o zaman ona bir borç olmaz ve kaza gerekmez. Bundaki illet nedir? İllet-i farikanın tahsili durumunda ise dediler ki: "Eğer kadın nafile namazına başlarsa, hayız olsa o zaman başladığı nafilenin kazası gerekir. İkisi de nafile ibadet olup ve kendisine başlanılmış olmasına rağmen bu ikisi arasındaki fark nedir?"

**el-'Āşir**

قل صدر الشريعة فى كتاب الهبة و تم هبته مع الموهوب له بلا قبض جديد وقال فى باب الرجوع عن الهبة فان تلف الموهوب له اي فى يد الموهوب له

**[64ª]** فاستحق فضمن الموهوب له لم يرجع على واهبه لان الهبة عقد يشرع فلا يستحق[1]

**el-Ḥādī 'Aşer**

نقل علماء المعاني والبيان أن نحو الحمد لله يفيد الحصر باعتبار لام الجنس مع أنه ليس فيه واحد من طرق الحصر الأربعة فما وجه الجواب ونقلوا أن لام الله للاختصاص فهل الاختصاص من لام الله عين المفاد من الحصر المأخوذ من لام الحمد فيكون تاكيد اوغيره فيكون تأسيسا وما الفرق بين هذا الحصر والاختصاص هل نوعية اوغيره[2]

**eṣ-Ṣānī 'Aşer**

قولهم الفعل لا يحكم به الا باعتبار معناه التضمني ما حكمته وما الحكم فى أنه باعتبارمعناه المطابقي لا يحكم به[3]

**eṣ-Ṣāliṣ 'Aşer**

أودع عبده عند رجل ثم وهب المودع العبد من المستودع و قبله العبد غائب ثم هلك العبد بعد القبول قبل القبض ثم استحقه رجل بالطريق الشرعي فهل هلك من مال الواهب او الموهوب له و هل بعد الاستحقاق يضمن الموهوب له او المودع له[4]

---

1 "Sadru'ş-şeri'a Hibe kitabında diyor ki: "Ve o kişinin mevhubun leh ile olan hibesi yeni bir kabz olmadan tamam olur." Ve hibeden vazgeçme bahsinde diyor ki: "Eğer hibe mevhubun lehin elinde telef olsa, sonra da istihkâk edilse ve mevhubun leh de tazmin etse, bunun bedelini vâhibinden isteyemez. Çünkü hibe istihkâk edilen bir akit olmayıp hemen geçerli olan bir akittir."

2 "Meânî ve beyân âlimleri: 'Elhamdülillah, kendisinde dört hasr yolundan herhangi biri bulunmayan lamu'l-cins itibariyle hasr ifade ediyor bunun cevabı ne olur dediler.' Ve 'lillah' kelimesinde ihtisas için olan lam edatı 'hamd'den elde edilen hasrla aynı gayede midir ? Eğer öyle ise te'kid olur öyle değil ise te'sis olur. Bu hasr ve ihtisas arasındaki fark nedir? Nev'i mi yoksa ondan gayrı mı?' dediler."

3 "'Onların, fiile ancak tazammunî mânâsına göre hükmedilir.' sözünün hikmeti nedir? Ve fiile mutabıkî mânâsına göre hükmedilmez (demelerin)in hükmü nedir?"

4 Bir kişi, kölesini bir adamın yanına emanet bıraksa; sonra da onu emanetçiye hibe etse ve o da bunu kabul etse; kabulden sonra köle kaybolsa ve yakalanmadıysa, böyle bir durumda köle helâk olsa; daha sonra başka bir adam şer'î bir yolla o köle üzerinde hakkı olduğunu söylese, bu köle vâhibin mi yoksa mevhubun lehin mi malından helak olmuştur? İstihkaktan sonra da mevhubun leh mi, yoksa emanet alan mı tazmin eder?

Āṯār-ı ʻilmiyyelerinden Şāmī Muḥammed Emīn Efendi ceddi Muḥibbü'd-dīn'üñ manẓumesine ve *Şifā-yı Ḳāḍī ʻIyāż*'uñ bir miḳdārına şerḥleri olduġın tercemesinde ẕikr itmişdür. Eşʻār-ı ʻArabiyye'lerinden nümūnedür:

**Şiʻr**

يا من هواه بقلبى ليس يبرح من
بين الترائب ترب الشوق و الاسف

اليه يا بليا لينا التى سلفت
و بالغرام و ان أدى الى تلفى

و بالدموع التى أجريتها عذرا
و مد مع فيك لم يطعم كرى زرف

لأنت أنت على مافيك حبك فى
جوانحى كامن كالدر فى الصدف [1]

**Yavuz-zāde Efendi [Seyyid Muṣṭafā]**

el-Mevlā es-Seyyid Muṣṭafā ibnü's-Seyyid Meḥemmed. Tercemesi *Ẕeyl*'de sabıḳ Yavuz Seyyid Meḥemmed Efendi merḥūmuñ ferzendi Yavuz-zāde Efendi'dür. Zūr-ı bāzū-yı saʻy ü ictihād ile vāṣıl-ı nişān-ı istiʻdād ve baʻż-ı ʻulemādan mülāzemetle ber-murād olup tekmīl-i erbaʻīn ve ṭālib-i pāye-i ḫamsīn iken biñ yigirmi sekiz Cumāde'l-ūlāsı'nda Semīn Meḥemmed Efendi yirine Zeynī Çelebi Medresesi ḫāriciyle ʻāric oldı. Otuz Muḥarremi'nde Burhān Efendi yirine Ḥaydar Paşa Medresesi ile mübtehic oldı. Otuz iki Şaʻbānı'nda Meḥemmed Efendi yirine Rüstem Paşa müderrisi oldılar. Otuz beş Cumāde'l-āḫiresi'nde ʻAbdu'r-raḥmān Efendi yirine Fāṭıma Sulṭān Medresesi iḥsān olındı. Otuz altı Recebi'nde Bülbül-zāde Emīri yirine Ṣaḥn'a geldiler. Otuz sekiz Şevvāli'nde teḳāʻüd iḫtiyār iden Aġa **[64b]** imāmı yirine Burusa Sulṭāniyyesi'ne īṣāl olındı. Sene-i mezbūre Ẕi'l-ḳaʻdesi'nde ʻAbdü'r-raḥīm Efendi maḥlūlinden Sinān

1 "Ey sevgisi kalbimde şevk ve hüzün duyguları arasında gidip gelen
Geçmiş gecelerimize ve ölümüme dahi sebep olsa aşka yemin olsun ki
Ve özür olsun diye akıttığım gözyaşlarıma yemin olsun ki
Gözlerim aşırı gözyaşı dökmekten uykuyu hiç tatmamıştır.
Şüphesiz ki sen değişmiş olsan da senin sevgin
Sedefteki inci gibi tüm organlarımda gizlidir."

Paşa Dārü'l-ḥadīṣi ile tekrīm, ḳırḳ Ẕi'l-ḥiccesi'nde Edrine Selīmiyyesi ile taʿẓīm olındı. Ḳırḳ iki Rebīʿü'l-evveli'nde Saʿdī-zāde Efendi yirine Şeh-zāde Medresesi'ne basṭ-ı seccāde-i ifāde itdiler. Sene-i mezbūre Ramażānı'nda Dāmād-zāde ʿAbdü'l-bāḳī Efendi yirine Süleymāniyye'nüñ biriyle terfīʿ olındı. Ḳırḳ dört Şevvāli'nde Yāverī-zāde Efendi maḥlūlinden Selanik ḳażāsı ḥükūmeti sezā görildi. Ḳırḳ beş Ẕi'l-ḳaʿdesi'nde maʿzūl ve yirlerine Aḥmed Şihāb Efendi mevṣūl oldı. Elli Şevvāli'nde ḳabūl itmeyüp ʿazl iḫtiyār iden Ḫˇāce-zāde Mesʿūd Efendi yirine Ġalaṭa iḥsān olındı. Elli bir ḥudūdında Vardarī Şeyḫ-zāde Efendi yirine maḥrūse-i Burusa'da ḥākim ve revnaḳ-efrūz-ı maḥāfil ü maḥākim oldılar. Elli iki Cumāde'l-ūlāsı'nda maʿzūl ve yirlerine selef-i sālifi Ḫˇāce-zāde vāṣıl oldı. Elli yedi ḥudūdında ʿālem-i fānīden irtiḥāl ve dārü'n-naʿīme intiḳāl itdi.

Mevlānā-yı merḳūm maḫdūm-ı maʿālī-rüsūm, "Yavuz-zāde" dimekle meşhūr, ḫayr ile meẕkūr idi.

### Şeyḫü'l-İslām Muʿīd Aḥmed Efendi[1]

el-Mevlā el-fāżıl Aḥmed bin Yūsuf. Āb ü hevāsı feraḥ-fezā ve riyāż-ı keṣīrü'l-eşcārı teraḥ-zidā olan Ḳazṭaġı'ndan ẓāhir ü nümāyān ve miṣāl-i ḫurşīd-i āsmān ol ḥıṭṭadan ṭāliʿ ü raḥṣān olup taḥṣīl-i ʿilm ü ʿirfān ve tekmīl-i ḥaḳā'iḳ u iẕʿān itmek niyyet-i ḫāliṣesiyle dārü'l-mülk-i İstanbul'a ʿāzim ve Ḳınalı-zāde Meḥemmed Fehmī Efendi dārü'l-ifādesine müdāvim olup ʿAlī Paşa-yı Cedīd Medresesi'nde kendülere muʿīd ve ferā'id-i fevā'id-i ifādelerinden müstefīd olduḳda "Muʿīd Aḥmed Efendi" dimekle şöhre-i enām ve biñ üçde Ṣaḥn'a ḥareketlerinde şeref-i mülāzemetleriyle be-kām olup taʿḳīb-i medāris-i ʿilmiyye ve tekmīl-i merātib-i resmiyye iderek ḳırḳ aḳçe medreseden maʿzūl ve munṭaẓır-ı neyl-i me'mūl iken yigirmi Şevvāli'nde Ḳabaḳulaḳ-zāde yirine Ṭopḳapusı Aḥmed Paşası'na ḫāric ile ʿāric olmışlardur. Yigirmi üç Cumāde'l-ūlāsı'nda Saʿīd Efendi yirine Maḥmūd Paşa Medresesi'ne revnaḳ-baḫşā, yigirmi yedi Ẕi'l-ḳaʿdesi'nde ʿAbdu'llāh Efendi yirine Ġażanfer Aġa Medresesi ile kām-revā, yigirmi ṭoḳuz Rebīʿü'l-āḫiri'nde Beñli ʿAbdü'l-ġanī Efendi yirine Ṣaḥn Medresesi'ne zīnet-efzā, otuz bir Recebi'nde ʿAllāme Şeyḫī Efendi yirine **[65ᵃ]** Ḫāṣekī Medresesi ile vāṣıl-ı ʿizz ü ʿalā oldılar. Otuz iki Recebi'nde Ḳassām

1 Der-kenār: Ḳazṭaġlı dirler, lākin masḳaṭ-ı re'si Bozcaaṭası muḳābilinde Eyneaṭa nām ḳaṣabayı taʿyīn itmişlerdür.

Maḥmūd Efendi yirine Sulṭān Selīm-i Ḳadīm Medresesi ile tekrīm, otuz üç Cumāde'l-āḫiresi'nde selef-i sālifi Beńli 'Abdü'l-ġanī Efendi yirine Süleymāniyye'nüń biriyle ta'ẓīm olındılar. Otuz dört Cumāde'l-āḫiresi'nde Tevfīḳī-zāde Aḥmed Efendi yirine Dārü'l-ḥadīṯ-i Süleymān Ḫān ile tekmīl-i 'izz ü şān itdiler. Otuz beş Cumāde'l-ūlāsı'nda Maḥmūd Efendi yirine Şām-ı dārü's-selām ḳażāsıyla muḥaṣṣılü'l-merām olup otuz altı Ẕi'l-ḳa'desi'nde ma'zūl ve yirlerine Ḥasan Beg-zāde mevṣūl oldılar. Otuz ṭoḳuz Ṣaferi'nde Rıżāyī 'Alī Çelebi yirine Mıṣr-ı Ḳāhire ḳażāsı ḥükūmetiyle taḥṣīl-i rütbe-i 'āliye itdiler. Ḳırḳ Recebi'nde ma'zūl ve yirlerine Monlā-zāde Seyyid Meḥemmed Efendi nā'il oldı. Ḳırḳ üç Ṣaferi'nde Kürd Ḳāsım Efendi yirine Edrine ḳażāsında basṭ-ı seccāde-i şerī'at itdiler. Ḳırḳ beşde ma'zūl ve yirlerine Zeyrek-zāde Seyyid Yūnus Efendi nā'il-i me'mūl oldı. Sene-i mezbūre Recebi'nde Ḳara Çelebi-zāde Maḥmūd Efendi yirine ḥākim-i Dārü's-salṭana oldılar. Ḳırḳ altı ḥudūdında ma'zūl ve yirlerine sābıḳu't-terceme 'Īsā Efendi naṣb olındı. Sene-i mezbūre Ẕi'l-ḳa'desi'nde selefleri yirine münevvir-i eyvān-ı ṣadāret-i Anaṭolı oldılar.

Sebeb-i 'Azl-i Ṣāḥibü't-Terceme

Ḳırḳ sekiz Muḥarremi'nde Baġdād-ı bihişt-ābād seferi ẕehābında İznikmid nām menzilde 'ādet-i ḳadīme üzere Ḳā'im-maḳām Ḳara Muṣṭafā Paşa dīvānına pertev-endāz olmışlar idi. Şeyḫü'l-İslām Yaḥyā Efendi mülāzımlarından biri bir ḫuṣūṣ taḳrībiyle bunlara mu'āraża itmekle ta'zīr olınduġı vāṣıl-ı sem'-i hümāyūn olduḳda seḥerī Deli Ḥüseyn Paşa ṭaraf-ı şehriyārīden gelüp fuḳarāyı ḳużāta merḥamet ve ḥāllerine münāsib menāṣıb ile tesliyet-fermān olduġın teblīġ itdükde bu kāra bā'iṣi fehm eyleyüp muḳteżā-yı ṣadāḳat ve mūcib-i emāneti üzere çendān rūy-ı dil göstermemekle münfa'īlen ḥużūr-ı pādişāhīye varduḳda iftirā vü ictirāya āġāz itmeleriyle ol gün ḫayme vü ḫaşmeti pest oldı ve livā-yı şevketi şikest olup Belġrad'a ḳażā ve fetvāsı tevcīhiyle nefy ü iclā ve yirlerine İstanbul ḳāḍīsi 'Īsā Efendi maẓhar-ı 'izz ü 'alā ḳılındı. Ḳırḳ ṭoḳuz Ẕi'l-ḳa'desi'nde Çivi-zāde yirine ṣāniyen manṣıb-ı sābıḳlarına i'āde olındılar. Elli bir Cumāde'l-ūlāsı'nda **[65[b]]** Ebū Sa'īd Efendi'nüń def'a-i ṣāniyesi yirine ṣadr-ı Rūm ve nā'il-i maḳṣūd u merūm olduḳda manṣıb-ı sābıḳların 'Abdü'r-raḥīm Efendi ta'ḳīb eyledi. Elli dört Rebī'ü'l-evveli'nde müteḳā'id ve yirlerine selef-i sābıḳı Maḥmūd Efendi müteṣā'id oldı. Elli beş Ẕi'l-ḥiccesi'nde Ebū Sa'īd Efendi yirine şeyḫü'l-İslām ve veliyy-i 'ulemā-yı a'lām olduḳda Mıṣrī

Şihāb Efendi bu ġune ʻArabī tārīḫ dimişlerdür:

**Şiʻr**

انى لأشكر دهرنا
مذ زاد فى الحسنى و أحمد

اذ صير الفتوى الى
أتقى أهالى العصر أحمد

أراخته فى نصره
لشريعة المختار أحمد

أمعيد شرع محمد
بكماله والود أحمد [1]

Şuʻarā-yı Rūm'dan baʻż-ı daḫı:

**Mıṣrāʻ** Bī-kes nüvāz-ı ʻālem müftī'l-enām-ı ʻādil[2]

Mıṣrāʻın tārīḫ dimişdür. Elli yedi Rebīʻü'l-evveli'nde:

**Naẓm** Āḫir didügin idüp zamāne
Ḳaṣd itdi o tāc-ı ʻārifāna

Fülk-i vücūdı ġarḳ-ı āb-ı girdāb-ı fenā ve keştī-i ḥayātı ṣarṣar-ı memātla ġarīḳ-ı ʻummān-ı ʻanā olup meşīḫat-ı İslāmiyye ṣadāret-i Rūm'dan müteḳāʻid ʻAbdü'r-raḥīm Efendi'ye erzānī görildi.

Mevlānā-yı sālifü'l-beyān ẕāt-ı feżā'il-nişān, menbaʻ-ı zülāl-i veraʻ ü diyānet, maṭlaʻ-ı āftāb-ı ṣadāḳat ü emānet, ʻulūmdan ḥaẓẓ-ı evfā ve naṣīb-i müstevfā ile maḥẓūẓ, ṣuver-i celā'il-i feżā'il, mir'āt-ı żamīr-i ḥaḳā'iḳ taṣvīrinde merfā(?) ve melḥūẓ, maḥmūdü'l-fiʻāl, memdūḥü'l-ḫiṣāl, pīr-i muʻammer, merd-i muvaḳḳar idi.

Āṯār-ı ḫayriyyelerinden ḫāneleri ḥiẓāsında vaṣiyyetleri ile ṯülüṯ-i mālларından binā olınan medrese-i münīfe ve buḳʻa-i laṭīfeleri vardur. Anda iʻdād itdükleri türbe-i şerīfede medfūnlardur.

1 "Güzelliği arttığı için feleğe teşekkür ediyorum ve Allah'a hamd ediyorum.
Fetva asrın âlimlerinin en muttakîsine sorulduğu vakit Allah'a hamd ediyorum.
Ben bunu 'Muhtar olan Muhammed'in şeriatine yardım' diye tarihledim.
Ve Allah'a hamd ediyorum" (ebced:1055)
Muhammed'in şeriatini tamamiyle uygulayacaktır.
Bu geri dönüşten dolayı da Allah'a hamd ediyorum."

2 بى كس نواز عالم مفتى الانام عادل

**Re'īsü'l-eṭibbā Zeynü'l-'ābidīn Efendi**

el-Mevlā Zeynü'l-'ābidīn ibn Ḫalīl. Civār-ı Dārü's-salṭana'da, ḳaṣaba-i Eyyūb'da taḥṣīl-i neşv ü nemā ve gerden ü gūş-ı isti'dādın pür-zeyn ü girān-bahā idüp ṭarīḳ-ı pür-tevfīḳ-ı 'ilme sülūk ve sebīke-i i'tibārın sikke-i ma'hūd ile meskūk itdükde hem-ṣoḥbet-i ḥükemā ve dāḫil-i dā'ire-i eṭibbā olaraḳ evvelā Ebu'l-fetḥ dārü'ş-şifāsında re'īs ba'dehu eṭibbā-yı ḫāṣṣa-i sulṭānī rütbesine celīs olmış idi. Ḳırḳ beş Recebi'nde Ḥalebī Aḥmed Efendi yirine Eyyūb ḳażāsı iḥsān olındı. Ḳırḳ sekiz ḥudūdında Ḥekīmbaşı Seyyid Meḥemmed Efendi eṣnā-yı rāh-ı sefer-i Baġdād'da ber-ḥaseb-i ḥükm-i hümāyūn on dirhemden ziyāde efyūn isti'māli bā'iṣ-i inḳıtā'-ı ḥayāt ve sebeb-i 'azm-i cennāt-ı 'āliyāt olduḳda yirlerine ṣāḥibü't-terceme **[66[a]]** re'īsü'l-eṭibbā ve Ġalaṭa ḳażāsında ḥākim-i revnaḳ-efzā oldılar. Elli Şevvāli'nde Çāvuş-zāde İbrāhīm Efendi yirine ṣāniyen Eyyūb ḳażāsına naḳl olınduḳda manṣıbları Ḫ'āce-zāde Mes'ūd Efendi'ye teklīf olınup ḳabūl itmedükde Yavuz-zāde Seyyid Muṣṭafā Efendi'ye naṣīb oldı. Elli bir Recebi'nde Tevfīḳī-zāde Aḥmed Efendi yirine Edrine ḳażāsına naḳl ü tebdīl ile nā'il-i me'mūl olduklarında yirlerine Fenārī-zāde Şeyḫī Efendi mevṣūl oldı. Elli iki Cumāde'l-ūlāsı'nda ma'zūl ve yirlerine Āvāre-zāde Efendi mevṣūl oldı. Elli üç Cumāde'l-ūlāsı'nda Ḳabaḳulaḳ-zāde Efendi yirine ḳażā-yı Sitanbul ile nā'il-i me'mūl oldı. Elli dört Ṣaferi'nde arpalıḳ iḥsānıyla manṣıbdan ma'zūl ve yirlerine Ḥüsām-zāde 'Abdu'r-raḥmān Efendi ḥākim ve muḥāfıẓ-ı maḥākim ü merāsim oldılar. Elli altı Rebī'ü'l-āḫiri'nde Bustān-zāde Aḥmed Efendi yirine Ḳāhire-i ẕātü'l-ehrām ḳażāsıyla maḳżī'l-merām olduḳda ḫıdmet-i riyāset-i eṭibbā muḳaddemā Ḥammāl-zāde'ye taḥmīl olınmış idi. Sene-i mezbūre Ẕi'l-ḳa'desi'nde merāret-i 'azlle telḫ-kām olmadın manṣıb-ı ḥayātdan munfaṣıl ve yirlerine Ṣun'ī-zāde Efendi vāṣıl oldı.

Mevlānā-yı mezbūr 'ilm ü 'irfānla meşhūr, ṭabīb-i ḥāẕıḳ ve tedbīrātı ḳānūn-ı fenne muvāfıḳ idi.

**Naḳībü'l-eşrāf Anḳaravī es-Seyyid Meḥemmed Efendi [Anḳaravī Emīr]**

el-Mevlā es-Seyyid Meḥemmed Sa'īd. Nuḳre-i vücūd-ı teber-i tebārı ḫāk-i pāk-i Anḳara'dan bedīdār olmaġla "Anḳaravī Emīr Efendi" dimekle şöhret-şi'ār

olmışdur. Nüḳūd-ı ʿilm ü ʿirfānla kesb-i vecāhet ü şān ve kemā-yenbaġī taḥṣīl-i ʿunvān itdükden ṣoñra tercemesi *Ẕeyl-i ʿAṭāyī*'de mār naḳīb-i sādāt-ı kirām Mīrzā Maḫdūm'dan mülāzım ve ṭarīḳ-ı ḳażāya ʿāzim olup arāżī-i muḳaddesede niçe bilāda ḥākim ve revnaḳ-efrūz-ı maḥākim olarak vaṭan-ı aṣlīleri olan Anḳara'ya bir defʿa ḳāḍī olduḳdan ṣoñra yigirmi Ẕi'l-ḳaʿdesi'nde Nehcī Sinān Efendi yirine ṯāniyen ol manṣıb-ı celīle ḳāḍī oldılar. Otuz yedi ḥudūdında ṯālisen mevleviyyetle manṣıb-ı mezbūr ʿināyet olındı.

Ḫıdmet-i Ṣāḥibü't-terceme

Muḳaddemā te'ṯīr-i seyl-i ʿaẓīm ile Mekke-i Mükerreme'den cidār-ı Şāmī ve ekṯer-i mevāżiʿ-i binā-yı sāmī sāḳıṭ olmaġla otuz ṭoḳuz Ẕi'l-ḥiccesi'nde Ṣādıḳ-zāde Ḫışmı ʿAbdu'llāh Efendi yirine Medīne-i Münevvere ḳażāsıyla tebcīl ve bu ḫıdmet-i celīle edāsına tevkīl olınup ḳadr-i ḥācetden ziyāde meblaġ teslīm **[66[b]]** ve kār-dān ü dīndār miʿmārlar ile rū-be-rāh-ı Beyt-i Kerīm itdiler. Baʿde edāi'l-ḫıdmet ḳırḳ bir Recebi'nde maʿzūl ve yirlerine Ḳara Şükru'llāh Efendi mevṣūl oldı. Ḳırḳ üç Ẕi'l-ḳaʿdesi'nde Naḳībü'l-eşrāf ʿAllāme Şeyḫī Efendi yirine ol ḫıdmet-i şerīfe ile teşrīf olındı. On dört sene miḳdārı ol manṣıb-ı celīlü'ş-şānda mekīn olmaġla kesb-i ziyāde-i ʿizz ü temkīn eylemişdi. Elli yedi Muḥarremü'l-ḥarāmı'nuñ yevm-i ʿāşūrāsında tecerruʿ-ı cām-ı fenā ve ḥażret-i şehīd-i Kerbelā neseb-i ʿālīlerine iṯbāṭ-ı ḥüccet-i daʿvā-yı intimā eyledi. Dāvūd Paşa Cāmiʿ-i Şerīfi ḥarem-i irem-nişānında medfūndur. Manṣıb-ı maḥlūl üç, dört gün tevḳīf olınduḳdan ṣoñra bu faḳīrüñ ʿamm-ı vālid-i māderi Zeyrek-zāde Yūnus Efendi'ye iḥsān olındı.

Mevlānā-yı merḳūm ṣalāh u diyānetle mevṣūm, naḫl-i ser-sebz-i çemenzār-ı edeb, seyyid-i ṣaḥīḥü'n-neseb, ẕāt-ı laṭīf, vücūd-ı şerīf, pīr-i nūrānī, rüteb-i ʿāliyeye erzānī idi.

**Re'īsü'l-eṭibbā Mūsā Efendi**

el-Mevlā Mūsā bin Şücāʿü'd-dīn İlyās. Ṭabaḳa-i Murād Ḫān-ı Ṯāliṯ vefeyātında tercemesi *Ẕeyl-i ʿAṭāyī*'de meẕkūr Mesīḥ-enfās Ḳaramanī Ṭabīb İlyās Efendi'nüñ gevher-i kān-ı vücūdı ve şeref-baḫş-ı silkü'l-leʾāl-i mesʿūdıdur. Himmet-i Ḫıżr-ı vālid-i keṯīrü'l-maḥāmidleriyle fenn-i celīl-i ṭıbba iştiġāl ve menār-ı feyż-i Ḫu-

dā'dan iḳtibās-ı envār-ı āmāl idüp ba'ż-ı 'ulemādan mülāzım ve tarīḳ-ı 'ilme 'āzim iken biñ yigirmi tārīḫinden muḳaddem re'īsü'l-eṭibbā ve müdebbir-i mizāc-ı pādişāh-ı kişver-güşā olduḳdan ṣoñra rütbe-i ṣadāret-i Anaṭolı iḥsān olınmış idi. Biñ otuz Şevvāli'nde Ḳudsī Efendi tercemesinde, Nev'ī-zāde merḥūm ẕikr itdügi minvāl üzere ṣāḥib-i ṣadāret-i Rūm Kemāl Efendi Sulṭān 'Oṯmān Ḫān-ı Ġāzī ile Leh Seferi'nde mülāzım-ı rikāb-ı hümāyūn olup ser-ḥadd-i Baġdād'a vāṣıl olduḳda reh-zen-i ecel kārbān-ı emel olmaġla 'avd itmek lāzım gelmegin rıḥletlerinden muḳaddemce 'azl olınup ol maḳām-ı refī'-i 'alī'l-ḳadre Anaṭolı ṣadrı Sünbül 'Alī Efendi terfī' olınmaġla münḥal olan maḥal Ḳudsī Efendi'ye ta'yīn olınmış idi. Anaṭolı ṣadāretinüñ emri irsāl olınduḳda bir yed-i müjde-resān na'şlarına rāst gelmekle 'icāletü'l-vaḳt ol maḥalde ḥāżır bulınan ṣāḥibü't-terceme mükerreme buyuruldı. **[67[a]]**[1] Otuz bir Recebi'nde vāḳi' vaḳ'a-i sābıḳa-i 'Oṯmān Ḫānī'de ma'zūl ve yirlerine Bustān-zāde Meḥemmed Efendi ṯāniyen ol ṣadra mevṣūl olup bunlar arpalıḳdan başḳa Süleymāniyye'den yevmī ikişer yüz ellişer aḳçe vaẓīfe ile yigirmi sene ma'zūl ve gūşe-gīr-i künc-i ḫumūl olup elli altı Rebī'ü'l-āḫiri'nde rebī'-i ḥayātı āḫir ve dāḫil-i zümre-i ehl-i maḳābir oldı.

Mevlānā-yı merḳūm 'ilm-i celīl-i ṭıbba intisābla mevṣūm, ṣoḥbet-i yārāna mā'il, dervīş-nihād ve sāde-dil, pīr-i ṣāliḥ, sa'ādetmend ü müfliḥ idi.

Āṯār-ı ḫayriyyesinden Şeyḫü'l-İslām Ṣun'u'llāh Efendi merḥūmuñ sa'ādet-ḫāneleri gūşesinde Resūl-i Ḫudā sulṭān-ı enbiyā '*aleyhi mine'ṣ-salāvāt bi-'adedi külli dā'in [ve] devā'in* ḥażretlerinüñ rūḥ-ı şerīfleri içün bir sebīl binā ve āyende vü revendeyi irvā itmişlerdür. Ol eṯer-i cemīl ve ḫayr-ı cezīle sābıḳu't-terceme Vardarī Şeyḫ-zāde Efendi bu güne tārīḫ dimişdür:

**Naẓm** Mūsā Efendi ḥażreti kim ẕāt-ı pākidür
Ser-çeşme-i menāhil-i ḫayrāt-ı bī-'adīl

Sulṭān-ı enbiyāya idüp her-dem ilticā
Yapdı sebīl sā'iḳ-ı taḳdīr olup delīl

Yā ḥabbeẓā sebīl ki āb-ı laṭīfiñe
Leb-teşne ḥavż-ı Kevṯer ile 'ayn-ı selsebīl

1 Der-kenār: Ol eṣnāda ṣadāret-i Rūm pāyesin daḫı iḥrāz itmişler ḥattā vaẓīfelerinden bir miḳdār intiḳāllerinde Muẓaffer-zāde Efendi'ye iḥsān olınduḳda rü'ūsında Rūmili ḳāḍī-'askeri ḳaydı faḳīrüñ manẓūrı olmışdur.

Aġzı ṣuyı aḳardı aña reşk idüp eger
Āb-ı revān perverini görse nehr-i Nīl

Didüm kimüñçün eyledüñ işbu sebīli kim
Bulur ḥayāt āb-ı zülālin içen ʿalīl

Bu mıṣraʿı cevāb ile tārīḫ idüp didi
Rūḥ-ı Resūl-i ekrem içün eyledüm sebīl[1]

**Āvāre-zāde Muṣṭafā Efendi[2] {Selīsī}**

el-Mevlā Muṣṭafā bin Caʿfer. Maḥrūse-i Edrine'den zümre-i ḫuṭabādan Āvāre Caʿfer Efendi'nüñ ferzend-i ercmendi ve ḥāṣıl-ı naḫl-i ömr-i berūmendidür. Varḳā-yı ẕāt-ı mesʿūdı ol belde-i seniyyede ʿālem-i bālā-yı lāhūtdan hübūṭ ile dāmgāh-ı nāsūtda merbūṭ olmış idi.

**Naẓm** هبطت اليك من المحل الأرفع
ورقاء ذات تعزز و تمنع [3]

Sinn-i temyīze vāṣıl ve ʿaḳl-ı müstefāda nā'il olduḳda biñ on altı tārīḫinde dārü'l-mülk-i İstanbul'a ḳudūm ve devr-i mecālis-i ʿulemā-yı Rūm iderek Şeyḫü'l-İslām Ḫˇāce-zāde Meḥemmed Efendi āsitānesine intisāb ve şeref-i mülāzemetlerin iktisāb itmişler idi. Medāris-i müteʿaddidede ḥareket ve her birinde edā-yı ḫıdmet eyleyüp ḳırḳ aḳçe medreseden maʿzūl iken yigirmi üç Ẕi'l-ḥiccesi'nde Naḳş-bend-zāde **[67b]** Meḥemmed Efendi yirine Ḳāsım Paşa ḫāricine revnaḳ-baḫşā oldılar. Yigirmi yedi Recebi'nde selefi yirine Berġos'da Meḥemmed Paşa Medresesi'ne ḥareket itdiler. Yigirmi sekiz Muḥarremi'nde yine selefi yirine Ḳadırġa Limanı'nda Meḥemmed Paşa Medresesi ile kām-revā oldılar. Sene-i mezbūre Recebi'nde dāḫil iʿtibār olındı. Yigirmi ṭoḳuz Rebīʿü'l-āḫiri'nde Muʿīd Aḥmed Efendi yirine Ġażanfer Aġa Medresesi'ne basṭ-ı seccāde-i ifāde itdiler. Sene-i mezbūre Şevvāli'nde ʿAbdu'r-raḥmān Efendi yirine Burusa'da Ḫançeriyye Medresesi iḥsān olındı. Otuz Rebīʿü'l-āḫiri'nde Ṣireli ʿAbdu'llāh Efendi yirine ṣāniyen Ġażanfer Aġa Medresesi'ne ʿavd itdiler. Sene-i mezbūre Şaʿbānı'nda Ḫalīl Efendi yirine Ṣaḥn'a gelüp Ramażān-ı şerīfde Esʿad Efendi maḫdūmı

1 روح رسول اكرم ايچون ايلدم سبيل
2 Der-kenār: Vālidi ṭoḳuz yüz ṭoḳsan tārīḫinde ḫāric ile Fāṭıma Sulṭān müderrisi iken fevt olmışdur. Tercemesi Ẕeyl-i ʿAṭāyī'de ṭabaḳa-i Murād Ḫān-ı Ṣāliṣ'de meẕkūrdur.
3 "Mukaddes bir makamdan sana güç, kuvvet sahibi bir ruh indi." Bu beyit İbn Sina'nın Kaside-i Ayniyye'sinin ilk beytidir.

'Ārif Meḥemmed Çelebi yirine Edrine Bāyezīdiyyesi'ne sefer itdiler. Otuz bir Recebi'nde Ḫˇāce-i 'Oṯmān Ḫānī 'Ömer Efendi müte'alliḳātından olmaġla ma'zūl ve yirlerine Ḳabaḳulaḳ-zāde Efendi mevṣūl oldı. Otuz dört Cumāde'l-ūlāsı'nda ḫalefi yirine Eyyūb Medresesi iḥsān olındı. Otuz beş Recebi'nde Ḫışım 'Alī Efendi yirine Süleymāniyye'nüñ biriyle tekmīl-i merātib-i medāris itdiler. Otuz sekiz Şevvāli'nde Seyfī-zāde 'Abdu'r-raḥmān Efendi yirine Ḥalebü'ş-şehbāya şehbāl-i himmet açdılar. Otuz ṭoḳuz Ẕi'l-ḳa'desi'nde ma'zūl ve yirlerine Bustān-zāde 'Abdü'l-kerīm Efendi naṣb olındı. Ḳırḳ dört Ṣaferi'nde Ḫˇāce-zāde 'Alī Efendi yirine Ġalaṭa ḳażāsıyla tebcīl olındı. Ba'de ḳażāi'l-vaṭar ma'zūl ve yirlerine Ḥasan Ketḫudā-zāde Ḥasan Efendi mevṣūl oldı. Ḳırḳ ṭoḳuz Şevvāli'nde Şāh Efendi yirine Burusa ḳażāsıyla be-kām oldı. Elli Şevvāli'nde ma'zūl ve yirlerine Şeyḫ-zāde Meḥemmed Efendi vāṣıl oldı. Elli iki Cumāde'l-ūlāsı'nda Zeynü'l-'ābidīn Efendi yirine Edrinetü'l-maḥmiyye ḳażāsıyla tebcīl olındı. Elli dört Ṣaferi'nde ma'zūl ve yirlerine Bahāyī Efendi ḥażretleri mevṣūl oldılar. Elli altı Recebi'nde ḥamām-ı rūḥı ṣaydgāh-ı ḥimāma pā-nihāde ve pençe-i şāhbāz-ı ecele fütāde olup sūr-ı Ḳosṭanṭıniyye'de Keskin Dede civārında medfūndur. Sinīn-i 'ömr-i 'azīzleri altmış beş sāle bülūġı mervīdür.

Mevlānā-yı merḥūm 'ilm ü 'irfānla mevsūm, ma'ārif-i cüz'iyyeden ḥiṣṣedār, **[68[a]]** ṭab'-ı mevzūnı güher-senc-i eş'ār-ı ābdār idi.

Selīsī maḫlaṣı ile eş'ār-ı dürer-bārlarından bu beytler nümūne-nümādur:

**Naẓm**

Var idi dillerde çoḳdan ārzū-yı nev-bahār
Açılup ezhār şimdi geldi būy-ı nev-bahār

Maḳdeminden var ise aldı ḫaber bād-ı ṣabā
Devr idüp eṭrāfı eyler cüst ü cūy-ı nev-bahār

Açılup gülzārda güller Selīsī oldılar
Her birisi bir cüvān-ı ḫūb-rūy-ı nev-bahār

## Ḥamdī Efendi

el-Mevlā Ḥamdī. Ẕāt-ı maḥmūdü's-simātı kesb-i ma'ārif ü 'ulūm ve taḥṣīl-i deḳā'iḳ-ı manṭūḳ u mefhūm ile zīver-baḫş-ı erbāb-ı rüsūm olduḳda Şeyḫü'l-İslām Es'ad Efendi'den mülāzım ve ṭarīḳ-ı tedrīse 'āzim olup ḳırḳ aḳçe medreseden ma'zūl iken biñ ḳırḳ bir Ẕi'l-ḥiccesi'nde Emru'llāh-zāde yirine Maḳtūl

Ḥasan Paşa ḫāriciyle kām-revā oldılar. Ḳırḳ üç Ṣa'bānı'nda Ḥüsām-zāde Efendi yirine Rüstem Paşa Medresesi'ne revnak-baḫşā oldılar. Ḳırḳ beş Ṣa'bānı'nda Ṣaḥn-ı Ṣemāniyye'nüñ birine ḫırām itdiler. Ḳırḳ ṭoḳuz evā'ilinde Çorlı Medresesi'ne gönderildi. Sene-i mezbūre Şevvāli'nde 'Īşī Efendi yirine Ṣofya ḳażāsı iḥsān olındı. Elli bir Rebī'ü'l-evveli'nde Gümülcine ḳażāsına naḳl olınup yirleri Ya'ḳūb Efendi'ye iḥsān olındı. Ba'de'l-infiṣāl elli dört Cumāde'l-ūlāsı'nda vālid-i māder-i cāmi'ü'l-ḥurūf Zeyrek-zāde es-Seyyid 'Abdu'r-raḥmān Efendi yirine Baġdād-ı bihişt-ābād ḳażāsıyla maḳżī'l-murād oldılar. Elli beş Ṣaferi'nde ḫaber-i fevti vāṣıl ve manṣıb-ı mezbūra Cerrāḥ Şeyḫī maḫdūmı nā'il oldı.

Mevlānā-yı merḳūm Ḳara Çelebi-zāde 'Abdü'l-'azīz Efendi'ye 'aḳd-i muṣāheret ile ma'lūm ve cihet-i 'ilmiyyesi şöhretden dūr olmaġın kümeyt-i ḫāme-i ṭurfa-maḳāl tafṣīl-i ḫālinde cilveye mecāl bulmayup ol vādīde irḫā-yı 'inān olınmadı.

**Ḥācī Yūsuf-zāde Żamīrī Efendi [Aḥmed] {Żamīrī}**

el-Mevlā Aḥmed bin el-Ḥāc Yūsuf. Faḫr-i erbābü't-tedḳīḳ ve'l-ifāde mevlānā el-fāżıl Aḥmed eş-şehīr bi-Ḥācī Yūsuf-zāde ḫıdmetleridür ki vālid-i mācidi tüccār-ı ẕevi'l-iḳtidārdan muḥibb-i meşāyiḫ-ı 'iẓām ve mu'teḳad-i evliyā-yı kirām el-Ḥāc Yūsuf nām bir merdüm-i ṣāliḥüñ dürr-i ṣadef-i vücūdı ve gevher-i kān-ı mes'ūdıdur. Vālidleri ẕī-ṣervet ve ṣāḥib-i himmet olmaġla 'unfuvān-ı şebābda maḫdūm-ı dil-bendi içün üç mu'allim ki biri ta'līm-i 'ulūm-ı 'Arabiyye biri tefhīm-i lüġāt-i Fārisiyye ve biri **[68b]**[1] daḫı ṣan'at-ı kitābet içün temkīn ve her birine vaẓīfe-i vāfire ta'yīn idüp ol ṣayrefiyān-ı bendergāh-ı 'ulūm u ma'ārifden iktisāb-ı cevāhir-i celīlü'ş-şān-ı 'ilm ü 'irfān itdükden ṣoñra metā'-ı ma'rifet ṭāliblerine kālā-yı girān-bahā-yı fażīlet 'arż eyleyüp 'ulemānuñ birinden şeref-i mülāzemetle be-kām ve medāris-i ma'hūdede ḫıdmet-i dersi tamām olup ḳırḳ aḳçe medreseden ma'zūl ve müteraḳḳıb-ı neyl-i me'mūl iken biñ ḳırḳ iki Ramażānı'nda Kirli Ḫānım-zāde Meḥemmed Efendi yirine elli aḳçe ile Kürkcibaşı Medresesi'ne iḥsān olındı. Ḳırḳ dört Ramażānı'nda Baḥṣī-zāde Efendi yirine Şeyḫü'l-İslām Yaḥyā Efendi dārü'l-ifādesinde iḥyā-yı 'ulūm itdiler ba'dehu Ġażanfer Aġa Medresesi'ne revnaḳ-baḫşā olup elli bir Rebi'ü'l-evvel'inde Vezīr-i A'ẓam Ḳara Muṣṭafā Paşa binā itdügi medrese-i cedīdeye [2] اول مدرس درس فيها

1 Der-kenār: Evvelu müderrisin bi-medreseti Ḳara Muṣṭafā Paşa ṣāḥibü't-terceme sene 1051.

2 "Burda ders okutan ilk müderris"

oldılar ba'dehu Ṣaḥn-ı Ṣemāniyye'nüñ biriyle ikrām, andan altmış ile Zāl Paşa Sulṭānı in'ām olındı. Elli altı Rebī'ü'l-āḫiri'nde Ḥüseyn Efendi yirine Ḥażret-i Eyyūb Medresesi iḥsān olınmış idi. Ol buḳ'a-i celīlede gevher-efşān-ı faẓl ü efḍāl iken biñ elli sekiz ḥudūdında 'ömrleri mertebe-i kühūlete resīde iken ṭa'ne-i ṭā'ūndan üftāde-i pister-i ḥimām ve ẕāt-ı ḫurşīd-tenvīrleri mütevārī-i ġamām-ı ḫitām olduḳda medrese-i münḥale Ebū Sa'īd Efendi-zāde Feyżu'llāh Efendi'ye maḥal görildi. Erżurūmī İbrāhīm Mülhemī, ṣāḥibü't-terceme ve ẕikri ātī Şeyḫ Dāvūd-zāde Efendi ile hem-dem ü yārān ve vādī-i mebāhiṣ-i 'ilmiyyede hem-'inān iken sene-i mezbūrede ikisi bile 'ālem-i āḫirete revān olduḳlarında:

**Naẓm** Dil-i şeydā firāḳ-ı yār ile rencīdedür şimdi
Gülünden ayrı düşmiş bülbül şūrīdedür şimdi

Feḥvāsınca merṡiye-āmīz tārīḫ-i ḥayret-engīz dimişdür:

**Merṡiyye**

داغی که بر دلم گذر حاجی‌زاده زد
سوزنده تر ازو سفر شیخ‌زاده زد

آن در حضر توجه دار السّلام کرد
وین در سفر عزیمت دار السّعاده زد

هریك بزور طبع محل نانموده دید
هریك بتیر فهم هدف نانهاده زد

صد حیف و صد دریغ که این مرك جهل دوست
باب افاده بست و در استفاده زد

تاریخ نقلشان بتصور نمود چهر
تصدیق عکس بسته دل لوح ساده زد

مرآت دل ز ژنگ کدورت صفا نداشت
این نقش پژمریده قلم سر فتاده زد **[69ᵃ]**

در سال غنجه هر دو گل فضل ریختند
از عندلیب ملهمی افغان زیاده زد[1]

1 "1. Hacızade'nin ölümünün gönlümde açtığı yaradan daha yakıcısını Şeyhzade'nin gitmesi açtı.
2. O, hazarda iken esenlik yurduna yöneldi; bu, seferde iken mutluluk yurduna sefer etti.
3. Herbirisi, güçlü tabiatlarıyla, görülmedik yerleri gördü; her biri anlayış okuyla, dikilmedik hedefleri vurdu.

Mollā-yı müşārün ileyh [1] صبت سجال المغفرة عليه fünūn-ı ḥuliy-bend-i ʻarā'is-i feżā'il ü maʻārif, çehre-güşā-yı leṭā'if ü ẓarā'if, deryā-yı ʻulūm-ı ʻArabiyye'si baʻī-dü'l-ercā ve meydān-ı fünūn-ı edebiyyesi müteʻaẕẕirü'l-intihā, ʻulūm-ı ʻaḳliy-yede bī-miṡāl, ẕāt-ı pür-māʻārif ü kemāl, ḳuvvet-i ẕekāda ʻalem ve melek-ḫiṣāl ādem idi.

Āṡār-ı ʻilmiyyesinden *Şerḥ-i ʻAḳā'id-i Celāl* üzerine taʻlīḳātı ḥırz-ı cān olmaġa lā'iḳdur ve Żamīrī maḫlaṣı ile elsine-i ṡelāsede eşʻār-ı dürer-bārları vardur. Ḫāṭırda olanlardan gösterilmişdür:

**Ġazel-i Fārisī**

کی گشاید دل که بیشتر خار در باغست و بس
گل که می بینم همین در سینه ام داغست و بس

نه تذرو خوب اندام و نه کبك خوش خرام
صحن این گلزار وقف جلوهء زاغست و بس

کام من بیرون ز حدّ تست ای گردون مناز
وز رجا حرفی که گفتم مدعا لاغست و بس

دل که نشتر زار الماسست پامالش مکن
الحذر ای بو الهوس مقصود ابلاغست و بس

جنسی از اسباب گیتی در دلش مگرفت جا
دلنشین نزد ضمیری پنبهء داغست و بس [2]

4. Yüzlerce kere yazıklar olsun ki cehalet dostu olan bu ölüm, ders kapısını kapattı, istifade kapısını yıktı.
5. Ölüm tarihlerini düşününce, yüzüm, aksini tasdik ederek saf gönlümü kandırdı.
6. Gönül aynası kasvet pasından dolayı temiz değildi; o yüzden bu pejmürde tasviri başı kesilmiş kalem çizdi.
7. Aynı yılda iki fazilet goncasının da gülü döküldüğü için; Mülhemî bülbülden daha ziyade feryat figan etti."

1 "Bağışlanma kovaları onun üzerine dökülsün."

2 "Gönlüm nasıl açılsın, bahçemde dikenden bol bir şey yok; gül diye gördüğüm, sadece bağrımdaki yaradan ibaret.
Ne güzel bedenli sülün, ne hoş salınışlı keklik; bu gül bahçesinin meydanında sadece duran kargalar görünüyor.
Ey felek! Benim muradım senin bile haddini aşar, (boşuna) nazlanma; rica babında iki kelime etmiş olsam da, iddiam boş bir sözden ibarettir.
Gönlüm, elmas (kesilen) bir neşter bahçesidir, onu ayaklar altına alma; ey fodul, sakın ha, (bu sözden) maksat sadece (durumu) bildirmekten ibarettir.
Dünyanın sebeplerinden herhangi bir şeye gönlünde yer verme. Gönlüne yara pamuğu dışında bir şey koyma."

**Ġazel-i Türkī** Şehā ġamzeñ yine şemşīrine āb-ı eṣer virsün
Şarāb-ı ḫūn-ı dil ol nergis-i bīmāra fer virsün

Nesīm-i nāz çīn-i zülfüñüñ emvācın artursun
Ḥabābāsā göñüller lücce-i ḥayretde ser virsün

Dil-i pür-sūzı itsün tāze tāze nāzlar tezyīn
Nihāl-i şu'ledür gülzār-ı ḥasretde ṣemer virsün

Felekden tābiş-i zerkār ümīdin eylemez 'āşıḳ
Ser-i Mecnūn'a seng-i kūy-ı Leylā'dan ḫaber virsün

Żamīrī mihrveş āfāḳı seyrān eyleyem dirse
Aña nār-ı maḥabbet şu'lelerden bāl ü per virsün

## Girih-gīrī-zāde İbrāhīm Efendi

el-Mevlā İbrāhīm. Maḥrūse-i Burusa'dan bedīdār ve "Girih-gīrī-zāde" dimekle şöhret-şi'ār olup girih-güşā-yı 'uḳde-i ṭufūliyyet olduḳdan ṣoñra taḥṣīl-i 'ilm ü ma'rifet ve Memek-zāde[1] Muṣṭafā Efendi'den iktisāb-ı şeref-i mülāzemet eyleyüp medāris-i 'adīdeye mevṣūl ve ḳırḳ aḳçe medreseden ma'zūl iken biñ yigirmi ṭoḳuz Cumāde'l-ūlāsı'nda Manav Aḥmed Efendi yirine Burusa'da 'Īsā Beg Medresesi'ne ḫāric ile 'āric oldılar. Biñ otuz iki Recebi'nde Emīr Sulṭān Medresesi iḥsān olındı. On iki sene miḳdārı ol buḳ'a-i baḳī'ada ḳarār itdükden ṣoñra ḳırḳ dört Rebī'ü'l-āḫiri'nde Ḳadrī-zāde Çelebi maḥlūlinden mevleviyyetle Kite ḳażāsına rıżā **[69b]** gösterüp iki seneden ziyāde icrā-yı aḥkām-ı şer'iyye ve infāz-ı evāmir-i nebeviyye eyledükden ṣoñra ma'zūl ve Aṭranos arpalıġıyla gūşe-gīr-i münc-i ḫumūl olmış idi. Elli yedi Cumāde'l-ūlāsı'nda āb-ı ḥayāṭı cāmid ve hevā-yı zindegānīsi rākid olduḳda murġ-ı rūḥı nüzhetgāh-ı firdevse revān ve 'āzim-i gülzār-ı cinān oldı. Ḥażret-i Emīr *ḳuddise sirruhu'l-ḫatīr* cāmi'-i ḥarem-i irem-nişānında defīn oldı.

Merḥūm-ı mezbūr 'ilm ü ma'rifet ile meşhūr, ṣāliḥ ü dīndār, memdūḥ-ı ṣiġār u kibār ve vaḳūr u edīb, pīr-i münevverü'l-meşīb idi.

1 Bu kelime "ممك" şeklinde yazıldığı için Türkçeleşmiş bir kelime olan "Memik" şeklinde okunmaya müsaittir. Ancak Şeyhî'nin *Vekâyiü'l-Fuzalâ*'sının Revan 1447'de kayıtlı nüshasının 15a varağında "Memek" olarak okunacak şekilde harekelenmiştir. Bundan dolayı "Memek" olarak okunmuştur.

## Ġūl Muṣṭafā Efendi

el-Mevlā Muṣṭafā bin İbrāhīm. İstanbulī'dür. 'Ulemādan İbrāhīm Efendi nām bir merdüñ merdüm-i çeşm-i gītī-nümāsı ve maḫdūm-ı ma'ārif-āşināsıdur. Taḥṣīl-i māye-i isti'dād ve beẕl-i sa'y ü ictihād eyledükde 'ulemā-yı 'aṣruñ birinden mülāzım ve ṭarīḳ-ı 'ilme 'āzim olup ḳırḳ aḳçe medreseden ma'zūl iken on beş Ṣa'bānı'nda Ṣāfiyeci Muṣliḥü'd-dīn Efendi yirine Nişāncı Paşa-yı 'Atīḳ ḫāricine 'āric oldılar. Yigirmi dört Muḥarremi'nde Nā'ib Muṣliḥü'd-dīn Efendi yirine Gegivize'de Muṣṭafā Paşa Medresesi'ne gönderildi. Yigirmi beş Ẕi'l-ḥiccesi'nde Edībī Efendi yirine Zāl Paşa Medresesi ile kām-revā oldılar. Yigirmi altı Rebī'ü'l-āḫiri'nde Menteş-zāde yirine Burusa Orḫaniyyesi'ne terfī' olındı. Yigirmi sekiz Cumāde'l-ūlāsı'nda 'azl vāḳi' olduḳda yirleri Ṣun'u'llāh Efendi teẕkirecisi İbrāhīm Efendi'ye naṣīb oldı. Sene-i mezbūre Ṣa'bānı'nda 'Abdu'llāh Efendi yirine Üsküdar'da Meḥemmed Paşa Medresesi sezā görildi. Otuz bir Recebi'nde Ḳudsī-zāde Efendi yirine Ḥasan Paşa Medresesi tevcīh olındı. Otuz iki Ẕi'l-ḥiccesi'nde 'Abdü'l-laṭīf Efendi yirine Ṣaḥn taḥillesiyle ḫalefleri Teẕkireci İbrāhīm Efendi 'azlinden ṯāniyen Burusa Orhaniyyesi'ne altmışla i'āde olındı. Otuz altı Ẕi'l-ḥiccesi'nde Şeyḫī Efendi yirine Çorlı Medresesi'ne naḳl olındı. Otuz sekiz Şevvāli'nde Ḫˇāce-zāde Mes'ūd Efendi yirine Edrine Bāyezīdi'ne nā'il, ḳırḳ iki Rebī'ü'l-evveli'nde Yavuz-zāde Seyyid Muṣṭafā Efendi yirine Edrine Selīmiyyesi'ne vāṣıl oldı. Sene-i mezbūre Ẕi'l-ḳa'desi'nde Beşīr Efendi yirine Sulṭān Selīm-i Ḳadīm Medresesi'ne geldiler. Ḳırḳ dört Recebi'nde Yavuz-zāde Efendi yirine Süleymāniyye'nüñ biriyle tekmīl-i medāris itdiler. Ḳırḳ beş **[70[a]]** Ṣa'bānı'nda Ḳāsım Efendi yirine Ṣofya ḳażāsı tevcīh olınup ba'de'l-'azl yirleri 'Īşī Efendi'ye naṣīb oldı. Elli bir Rebī'ü'l-evveli'nde Mü'eẕẕin-zāde Meḥemmed Efendi yirine Maġnisa ḳażāsı iḥsān olındı. Elli iki Ṣa'bānı'nda ma'zūl ve yirine Ḳadrī-zāde Efendi nā'il-i me'mūl olup bunlar ḫānelerine vuṣūl bulduḳdan ṣoñra:

**Naẓm** Çoḳ zamān geçmedin vefāt itdi
Terk-i dünyā-yı bī-ṣebāṭ itdi

Dāḫil-i Sūr'da Aḳseki Mescidi mezāristānında medfūndur.

Mevlānā-yı mezbūr ma'ārif-i 'ilmiyye ile meẕkūr, "Ġūl Muṣṭafā Efendi" 'unvānıyla şöhret-şi'ār, sitem-keş-i rūzgār idi.

## el-Mevlā Bāyezīd Efendi

el-Mevlā Bāyezīd. Kesb-i maʿārif ile ser-māye-i ṭarīḳı iʿdād itdükde ʿulemānuñ birinden mülāzım ve ṭarīḳ-ı tedrīse ʿāzim olup ḳırḳ aḳçe medreseden maʿzūl iken ḳırḳ üç Ramażānı'nda Cānbāziyye ḫāricine ʿāric oldılar. Elli Cumāde'l-ūlāsı'nda Nişāncı Paşa Medresesi ile ḳadri mezīd oldı. Elli bir Rebīʿü'l-evveli'nde Minḳārī-zāde Efendi yirine Maḳtūl Ḥasan Paşa müderrisi oldılar. Elli yedi Şaʿbānı'nda Muṣṭaliḥ-zāde Meḥemmed Efendi yirine Baġdād-ı bihişt-ābād ile ber-murād oldılar. Elli sekiz Cumāde'l-āḫiresi'nde fevti ḫaberi gelüp manṣıb-ı münḥal Sincār Muʿizzü'd-dīn Efendi'ye maḥal görildi.

Mevlānā-yı merḳūm aḥvāli nā-maʿlūm olmaġla bu müretteb ile iktifā ve الكذاب من يتحدث بكل ماسمعه[1] ya mā-ṣadaḳ olmadan ibā olındı.

## Mülaḳḳab Muṣṭafā Efendi

el-Mevlā Muṣṭafā bin Muṣliḥü'd-dīn. Merzifonī'dür. Baʿde taḥṣīli'l-istiʿdād dārü'l-mülk-i Sitanbul'a irtiḥāl ve tercemesi sābıḳ Çeşmī Meḥemmed Efendi ḫıdmetlerine ittiṣāl eyleyüp anlardan şeref-i mülāzemetle be-kām ve efendileri vefāṭından ṣoñra kerīmelerin tezevvüc ile daḫı nā'ilü'l-merām olmış idi. Ḳuṭr-ı Rūm-ı cennet-rüsūmda baʿż-ı bilāda ḥākim ve ṣāḥib-i tenfīẓ-i şerāyiʿ ü merāsim olup Şumnı ḳażāsı rütbesine vuṣūl eṣnāsında dāmād-ı şehriyārī Caʿfer Paşa'ya ḳarīn-i intisāb ve şefāʿātleri ile kām-yāb olup elli altı Recebi'nde Şaʿrānī-zāde Efendi yirine Şām-ı cennet-meşām ḳażāsıyla maẓhar-ı ikrām oldılar. Elli yedi Rebīʿü'l-āḫiri'nde maʿzūl ve yirlerine Şeyḫ-zāde Efendi mevṣūl oldı. Elli sekiz Muḥarremi'nde Ḳudsī-zāde Efendi yirine İstanbul ḳażāsı ḥükūmeti tefvīż olınduḳda **[70[b]]** taṭhīr-i ḥamāmāt ve sā'ir levāzım-ı mühimmāt teḳayyüdiyle ḫaylī şöhret buldılar. Sene-i mezbūre Cumāde'l-āḫiresi'nde Bālī-zāde Efendi yirine ġāyetü'l-ġāyāt-ı merūm olan ṣadāret-i Rūm'a naḳl olınduḳlarında yirlerine Yoḳyoḳ-zāde es-Seyyid ʿAbdu'llāh Efendi vaṣl olındı. Sene-i mezbūre Recebi'nüñ yevm-i Sebt ki rūz-ı fīrūz-ı cülūs-ı Meḥemmed Ḫānī ve icmāli ātī vaḳʿa-i ḥā'ile-i nāgehānīdür. ʿAle's-seḥer ʿulemā-yı devlet-i ʿaliyye cümle ʿasker ile Atmeydānı'na revān olduḳlarında ṣāḥibü't-terceme Vālide Ḥammāmı ḳurbinde dāḫil-i ḳaṭār-ı erbāb-ı ṭarīḳ olup Cāmiʿ-i Aḥmed Ḫān nerdübānı

1 "Yalancı işittiği her şeyi konuşandır."

yanında hücūm-ı ʿām ile dāʾire-i şühūddan nā-būd ve şehīden ʿāzim-i dergāh-ı Rabb-i Vedūd olduḳda manṣıb-ı maḥlūle Ḳara Çelebi-zāde ʿAbdü'l-ʿazīz Efendi mevṣūl oldı.

Mevlānā-yı merḳūm sedād-ı ḥükūmet ile mevsūm, ʿālī-himmet, ṣāfī-ṭaviyyet, iḥtişāma mā'il ve merāsim-i ṭarīḳa şīfte-dil idi.

**Ṣınfu'l-meşāyiḫ *Ellezine İrteḥalū ilā-Ravżati'l-cinān* fī-Devleti es-Sulṭān İbrāhīm Ḫān ibn es Sulṭān Aḥmed Ḫān *ʿAleyhim Raḥmetü'l-Mennān fī-Küll-i Vaḳt ü Ān*[1]**

**Minhüm[2]**
**eş-Şeyḫ Kirāmü'd-dīn Efendi**

eş-Şeyḫ ʿumdetü's-sālikīn eş-şeyḫ es-Seyyid Kirāmü'd-dīn. Ḳoca Muṣṭafā Paşa Cāmiʿ-i Şerīfi'nde kürsī-nişīn-i vaʿẓ u teẕkīr ve ṣadā-yı iştihārı ʿālem-gīr iken evāḫir-i ʿahd-i Aḥmed Ḫānī'de diyār-ı Yemen'e rıḥlet ve ḳatʿ-ı ʿalā'iḳ ve hicret eyleyen ḳuṭb-ı aʿẓam ve ġavṯ-ı ekrem Necmü'd-dīn Bahādır Ḥasan Efendi ḥıdmetlerinüñ ekmel-i maḫādīm-i kirāmı ve hem-sīret-i Bāyezīd-i Bisṭāmī es-Seyyid Kirāmü'd-dīn Efendi'dür. Biñ on üç senesinde:

**Mıṣrāʿ** Yine burc-i şerefden oldı ṭāliʿ bir meh-i ġarrā

feḫvāsınca maṭlaʿ-ı vücūddan bedīdār serā-perde-i ʿademden pīşgāh-ı şühūdda nümāyende-i dīdār olup ʿulemā-yı ʿaṣrından Efḍal-zāde Efendi terbiyeleriyle iktisāb-ı re'sü'l-māl-i fażl ü kemāl ve Ḳoca Muṣṭafā Paşa şeyḫi ḫāl-i mükerremleri eş-Şeyḫ es-Seyyid Meḥemmed Efendi'den ṭarīḳat-ı ʿaliyye-i Ḫalvetiyye muḳteżāsınca aḫẕ-ı dest-i inābet ile kemāl-i riyāżete iştiġāl itmişler idi. Biñ otuz sekiz ḥudūdında şeyḫleri Seyyid Meḥemmed Efendi ʿazm-i dārü'l-ḳarār itdükde yirlerine seccāde-nişīn ve cāmiʿ-i mezbūrda vāʿiẓ-i güzīn oldılar. Elli bir ḥudūdında icābet-i daʿvet-i Ḫudā-yı Kerīm ve ʿazm-i **[71ᵃ]** cennāt-ı naʿīm eyledükde Ṭıflī Çelebi bu güne tārīḫ dimişdür:

**Naẓm** Açup tārīḫ içün dest-i duʿāyı
Didi Ṭıflī bihişt olsun maḳāmı[3]

1 "Sultan Ahmed Han oğlu Sultan İbrahim'in -Allah ona her daim rahmet eylesin- padişahlığı zamanında vefat eden şeyhler sınıfı"
2 "Bunlardan"
3 دیدی طفلی بهشت اولسون مقامی

Maḳām-ı şerīflerine ṣınv-ı kerāmet-simātı ve birāder-i kihter-i maʿālī-ṣıfātı es-Seyyid ʿAlāü'd-dīn Efendi cā-nişīn oldı.

ʿAzīz-i merḳūm ṣāḥib-i maʿārif ü ʿulūm, mecmaʿ-ı ʿilm ü ʿamel, dāḫil-i cerīde-i meşāyiḫ-ı kümmel, ḥuṭām-ı dünyāyı tārik, rāh-ı Ḫudā'ya sālik, menbaʿ-ı kerāmet ve mecmaʿ-ı saʿādāt, seyyid-i ṣaḥīḥü'n-neseb, ʿazīz-i ʿālī ḥaseb idi.

## eş-Şeyḫ Muḳʿad Aḥmed Efendi

eş-Şeyḫ Aḥmed. Mihr-i sipihr-i dīn-i güzīn zübdetü'l-meşāyiḫ ve'l-ʿārifīn gülistān-ı kerāmetüñ verd-i saʿādet-perveri ve meydān-ı taṣarrufuñ merd-i hünerveri Muḳʿad Aḥmed Efendi ḫıdmetleridür. Ḳaṣaba-i Balıkesir'den ẓuhūr ve tevfīr-i tevfīḳ-ı Ḫudā ile iḳtibās-ı envār-ı ṣuʿūr idüp taḥṣīl-i levāzım-ı ʿulūm eyledükde niçe zamān ol beldede iḫtiyār-ı maḳām-ı ḳanāʿat ve īṣār-ı ṭarīḳat-ı meşīḫat itmişler idi baʿdehu bir mürşid-i kāmil ve şeyḫ-i fāżıl ārzūsıyla ʿāzim-i Dārü's-salṭana olup Üsküdarī Maḥmūd Efendi ḫıdmetlerine ittiṣāl ve aḫẕ-ı dest-i inābetiyle kesb-i kemāl eyledükden ṣoñra bir rūz-ı fīrūz ḫıdmetlerine meşġūl iken ʿazīz ḥażretleri "Aḥmed Dede seni Bulġurlı nām maḥalde olan tekyeye taʿyīn eyledük. Anda olan bunda gelsün." diyü buyurduḳlarında "Semʿan ve ṭāʿaten." diyüp ol maḥalle varup anda olan dedeye mā-vaḳʿayı beyān, ol daḫı cānib-i ḥażret-i ʿazīze ʿaṭf-ı ʿinān eyledükde bunlar "Derūn-ı tekyede ḳarāra istiʿdādum yoḳdur." diyü ḫāric-i dervāze taḥte's-semā bir maḥalde dört sene leyl ü nehār germ ü serd-i rūzgār ile ʿibādet-i cenāb-ı Perverdigār üzere iken maḥrūse-i Burusa zāviyesinde ḫalīfeleri olan Şeyḫ Eyyūb Efendi intiḳāl-i dārü'l-cinān eyledükde bunlar anlaruñ yirine naṣb olınmış idi. Biñ otuz sekiz ḫilālinde ʿazīz ḥażretleri dāḫil-i riyāż-ı keşīrü'l-ḥiyāż-ı cinān ve cān-ı ʿālem iken müteveccih-i ʿālem-i cān olduḳlarında zāviye-i şerīfelerinde mekīn ve ol maḳām-ı Maḥmūd'da cā-nişīn olduḳlarında Burusa tekyesi ʿArab Yaḥyā Efendi'ye virilmiş idi. Ḳırḳ ṭoḳuz evāḫirinde ʿālem-i envāra sefer ve maḥall-i ḫāmūşāna güzer ḳılup zāviye-i şerīfe civārında kā'in türbe-i muṭahharada kāmin oldılar. yirleri evlād-ı pīr-i ʿazīzden Mesʿūd Efendi'ye naṣīb oldı.

Ol ʿazīz-i celīlü'ş-şān mürvārīd-i **[71b]** ṣadef-i imkān, merkez-i dā'ire-i velāyet, ṣubḥ-ı felek-i kerāmet, gevher-i kān-ı şeref, dürr-i deryā-yı men ʿaref, ṣalāḥ u taḳvāda bī-bedel, zühd ü riyāżetde ḍarbü'l-meṣel idi.

Kerāmet

Mervīdür ki Burusa zāviyesinde cā-nişīn iken bilā-sebeb-i ẓāhir ḥażret-i pīri ziyāret ḳaṣdıyla Üsküdar'a vāsıl ve zāviye-i 'azīze dāḫil olduḳda ḫıdmet-i 'azīzde olan dervīşān bunları gördükde istiġrāb eyleyüp sebeb-i 'azīmetden su'āl eyledüklerinde "Beni ḥażret-i 'azīz çaġırdı." diyü cevāb virüp ḥużūrlarına varduḳlarında ḫiṭāb buyurup "Sen bu maḥalde olsañ olmaz mı?" didüklerinde bunlar daḫı "Emr sizüñ." diyü cevāb virdükden ṣoñra "Ey var maḥallüñe." diyü iẕn virüp yine Burusa'ya maḥallerine vāṣıl olmışlar idi. Ba'de zamān-ı ḳalīl ḥażret-i pīr 'āzim-i ḫuld-i berīn olduḳda ol maḳām-ı Maḥmūd ātī't-terceme İsmā'īl Efendi'ye mev'ūd olduḳda "Bu maḳāma müsta'id bizlerden kimse yokdur kim geçerse elbette muḳ'ad olur." diyü cevāb ile ibā idicek ba'de'l-meşveret ṣāḥibü't-tercemeye tevcīh ile ḥażret-i 'azīzüñ nuṭḳ-ı şerīfleri ẓāhir oldı. *Ravvaḥa'llāhu ervāḥahum ve ḳaddesena'llāhu te'ālā bi-esrārihim.*[1]

**eş-Şeyḫ İsmā'īl Efendi**

eş-Şeyḫ el-celīl İsmā'īl bin eş-Şeyḫ 'Alāü'd-dīn bin Muḥsin. Belde-i Filibe ḳurbinde Ḳızanlıḳ nām ḳaṣabadan bedīdār olup ḳarīne-i ḥāl taḥṣīl-i 'ilm ü 'irfān içün dārü'l-mülk-i Sitanbul'a irtiḥāl itmiş idi. Ol vaḳt Sulṭān Meḥemmed Cāmi'-i Şerīfi'nde vā'iẓ ü nāṣiḥ olan ḳuṭbü'l-'ārifīn ve senedü's-sālikīn Üsküdarī Maḥmūd Efendi ḥażretleri ḫıdmet-i 'aliyyelerine ḳā'im ve aḫẕ-ı dest-i irādetiyle lāzıme-i tekmīl-i ṭarīḳat-ı seniyyeleri olan riyāżāt u mücāhedāta müdāvim iken yevmen mine'l-eyyām ḥażret-i 'azīz ṣaḥibü't-tercemeye du'ā idüp Filibe'de vāḳi' vālid-i mācidi Şeyḫ 'Alāü'd-dīn Efendi Zāviyesi'ne ḫalīfe naṣb itmişler idi. Yigirmi seneden mütecāviz ol tekyede terbiyet-i enāma ḳā'im ve 'ibādet-i Ḫudā'ya meşġūl ü müdāvim olduḳdan ṣoñra edā-yı farīża-i ḥiccetü'l-İslām irādesiyle ṯāniyen Ḳosṭanṭıniyye duḫūl ve bir gün Ayaṣofıyya-i Kebīr kürsīsinde gevher-niṯār-ı fürū' u uṣūl olduḳda şehenşāh-ı 'ālem-penāh Sulṭān Murād Ḫān va'ẓın istiḥsān ve pürsiş-i aḥvālinden ṣoñra İstanbul'da ḳalmaların fermān **[72ª]** itdükde şeyḫ-i mezbūr "Ba'de'l-ḥac emrleri muṭā'dur." diyü cevāb virmişler idi. Ba'de edāi'l-ḥac gelüp Ḫalīl Paşa Cāmi'i'nde vā'iẓ ü nāṣiḥ oldılar ba'dehu biñ ḳırḳ bir ḥudūdında tercemesi *Ẕeyl*'de mār Emīrī Efendi maḥlūlinden Küçük Ayaṣofıyya'da kürsī-nişīn-i va'ẓ u teẕkīr oldılar. Sene-i

1 "Allah, onların ruhlarını yüceltsin ve sırlarıyla bizi mukaddes kılsın."

mezbūre ḫilālinde Ṣofyalı Ḳāḍī-zāde Efendi maḥlūlinden Ayaṣofıyya-i Kebīr kürsīsi bunlara [maḳām] olmış iken ba'ż-ı meşāyiḫuñ i'tirāżı sebebiyle ḥüsn-i rıżālarıyla fāriġ olduḳda sābıḳu't-terceme Ḳāḍī-zāde Efendi merḥūma virilüp bunlara Evliyā-zāde Efendi yiri Bāyezīd va'ẓiyyesi istiḥsān-kerde-i cümle-i meşāyiḫ oldı. Ḳırḳ beş ḥudūdında Ḳāḍī-zāde Efendi maḥlūlinden ṯāniyen Ayaṣofıyya vā'iẓi olup pādişāh-ı enām ile Revān Seferi'nde bile bulınmışlardur. Elli iki ḥudūdında 'azm-i mezār-ı fā'iżü'l-envār itdiler.

'Azīz-i merḳūm teşerru' u teverru' ile ma'lūm, 'ālim ü 'ārif, evḳāt-ı şerīfesin ma'rifetu'llāha ṣārif, maẓanne-i kerāmet, melek-ḫaṣlet, pīr-i mübārek idi.

Çuḳur Ḥamāmı ḳurbinde binā buyurduḳları türbe-i laṭīfede defn olınup yirlerine Evliyā-zāde Efendi cā-nişīnleri oldı. Ta'yīn-i sāl-i intiḳālleriçün zamānları şu'arāsından ba'ż bu gūne tārīḫ dimişdür:

**Mıṣrā'** Didüm tārīḫin İsmā'īl Efendi'ye ola raḥmet[1]

## eş-Şeyḫ Ṣabūḥī Aḥmed Dede {Ṣabūḥī}

eş-Şeyḫ Ṣabūḥī Aḥmed Dede. Ḳaṣaba-i Toḳat-ı keṯīretü'l-berekātdan ẓuhūr ve istifāża-i nūr-ı şu'ūr idüp علیکم بالشام[2] feḥvāsınca ol diyār-ı cennet-diṯāra irtiḥāl ve ṭarīḳat-ı Mevleviyye şeyḫi Ḥamza Efendi āsitānesine ittiṣāl itmişler idi. Nefes-i iksīr-te'ṯīrleriyle terbiyet-peẕīr olup taḥṣīl-i 'ulūm u ma'ārif ve tetmīm-i enḥā-yı 'avārif ile ol diyārda ḳarār itmişler idi. 'Azīz-i mezbūr vefāṭ itdükde yirlerine ḳā'im ve terbiye-i fuḳarā-yı Mevleviyye'ye müdāvim iken 'azl vāḳi' olduḳda mehmūmen Ḳonya'da seccāde-nişīn olan maḫdūm-ı güzīn Ebū Bekr Efendi ḫāk-pāylarına revān ve ol ḳaṣabada mecāẕīb-i ṣāḥib-i keşf ü beyān Debbāġ Dede nām mecẕūb-ı meşhūrü'l-enāma ilticā mülāḥaẓasıyla bir ḳaṣīde-i ġarrā inşā eyleyüp mecẕūb-ı mezbūra varduḳda ba'de's-selām ve ḳable 'arżi'l-merām mükāşefeten ḫiṭāb idüp "Bu gice benüm içün inşā eyledügüñ **[72b]** ḳaṣīdeyi getür, göreyüm." dir. Ḳaṣīde-i ma'hūde manẓūrı olduḳda "Üç günden ṣoñra seni İstanbul'da Yeñiḳapu Tekyesi şeyḫi itdük." dimişler. Üçinci gün biñ ḳırḳ Ẕi'l-ḳa'desi ḥudūdı idi. Zāviye-i mezbūre şeyḫi Ṭoġanī Dede'nüñ vefātı ḫaberi gelüp Çelebi Efendi ṣāḥibü't-tercemeyi şeyḫ ta'yīn ve taḫṣīṣ itmişler idi ve on seneden mütecāviz:

---

1 دیدم تاریخن اسمعیل افندیه اوله رحمت
Mısraın ebced hesabına göre değeri 1051'dir. Ölümüne tarih düşürülen şahsın 1052'de vefat ettiği ifade edilmiştir.

2 "Şâm'a gitmeniz gerekiyor."

**Naẓm** Nāya āheng itdi muṭrib devr idüp cām-ı şarāb
Mevlevīler gibi girdiler semā'a her cenāb

vefḳınca bā'iṣ-i cem'iyyet-i aḥbāb ve naḳl-i *Meṣnevī* ve ders-i ma'nevī ile ser-ḫalḳa-i meclis-i pür-sūz u tāb olup elli yedi ḥudūdında envār-ı ilāhiyyeye maẓ-har ve āteş-i 'ışḳ-ı cān-sūz ile nihāl-i āmāli ḫākister olduḳda 'ālem-i ünse sefer ve maḥalle-i ḫāmūşāna güẕer eylemişdür. yirlerine el-Ḥāc Aḥmed Dede pūst-nişīn oldı.

Şeyḫ-i mütercem ma'ārif ü kemālātı müsellem, naẓar-ı meşāyiḫda beh-re-yāb, ṭarīḳat-ı Mevleviyye'de ser-ḫalḳa-i aṣḥāb, 'ālim ü fāżıl, şeyḫ-i kāmil idi.

Āṯār-ı 'ilmiyyesinden *Meṣnevī-i Mevlevī* üzerine *İḫtiyārāt* ismiyle vesīm şerḥ-i lā'iḳü't-ta'ẓīmi vardur ve Türkī müdevven *Dīvān*'ı meşhūrdur. *Teẕkire-i Rıżā*'da bu iki beyt-i laṭīf zāde-i ṭab'-ı şerīfleri olmaḳ üzere masṭūrdur:

**Naẓm** Ṣaḳın ey ġamzesi ḳātil gözi mekkāre ṣaḳın
Cevr ü ẓulm eyleme 'uşşāḳ-ı dil-efgāre ṣaḳın

Ṣaḳın aġyār-ı siyeh-rū ile olma hem-dem
Zaġlar ḳonmasun ol gülşen-i bī-çāre ṣaḳın

**eş-Şeyḫ Kiçi Meḥemmed Efendi**

eş-Şeyḫ Meḥemmed bin 'Oṯmān. Arnavudiyyü'l-aṣldur. "Kiçi Meḥemmed Efendi" dimekle meşhūr ve dā'ire-i ta'rīfi bu mertebeye maḳṣūrdur. Evā'il-i ḥālinde dārü'l-mülk-i Sitanbul'a irtiḥāl ü nüzūl ve ḥarem-i irem-naẓīr-i ḫāṣṣaya duḫūl eyleyüp Sarāy Ḫˇācesi Ḳaramanī Efendi'den telemmüẕ ile ḥāvī feżā'il-i kesbī ve cāmi'-i kemālāt-ı vehbī ve fevr-i 'ilm ü fażīlet ve ṣafā-yı ẕihn ü ṭabī'at ile ārāste ve ṣıfāt-ı ḥamīde ve simāt-ı pesendīde ile pīrāste olup bölük ile çıḳup ṭarīḳ-ı 'ulemā-yı resmiyyeden birine raġbet itmeyüp Süleymāniyye Cāmi'-i Şerīfi'nde ders-i 'ām ve niçe şühūr u a'vām bu ḥāl üzere güẕārende-i eyyām ve ḫıdmet-i ifāde ile meşhūr-ı enām olduḳda sarāy-ı 'āmirede küçük oṭa ḫˇācelıġı daḫı żamīme-i revātib ḳılındı. Elli bir ḥudūdında Ḳara Muṣṭafā **[73[a]]** Paşa binā eyledügi medrese-i cedīde dersiyyesi daḫı iḥsān olınup iki üç sene miḳdārı anda ders diyüp biñ elli dört Rebī'ü'l-evveli'nüñ yigirmi beşinci güni ders ü devri tamām ve 'āzim-i dārü's-selām oldılar. Zamānemüz maḫādīmīnden biri bu mıṣrā'ı tārīḫ dimişdür:

**Tārīḫ** Menzili fırdevs ola el-Fātiḥa[1]

Ol müfīd-i mes'ūd fużalā-yı 'aṣrdan ma'dūd, 'ulūm-ı 'Arabiyye'ye şedīdü'l-iştiġāl olmaġla naḳl-i tefsīr ü ḥadīṯe ḳādir, te'ṯīr-i enfās-ı müteberrikesi ẓāhir ü bāhir, 'ālim ü 'āḳil, fāżıl u kāmil, sinni seksen sāle vāṣıl, pīr-i 'adīmü'l-mümāṯil idi.

Āṯār-ı 'ilmiyyesinden Monlā Cāmī'nüñ *Fevā'id-i Żiyā'iyye*'sine ḥāşiyeleri vardur. Müntefa'un-bih eṯer-i celīldür ve *Dinḳoz* üzerine daḫı ta'līḳaları vardur.

## eş-Şeyḫ Ṣaçlı Muṣṭafā Dede

eş-Şeyḫ Ṣaçlı Muṣṭafā Dede. 'Abdu'llāh oġlıdur. Raḳabe-i himmetin ribḳa-i cehāletden ḫalāṣ ve sīne-i bī-kīnesin āyīne-miṯāl meclā-yı ṣūret-i iḫlāṣ eyleyüp ceẕbe-i ilāhiyye ile māl-ā-māl olduḳda biñ otuz dört ḥudūdında ḳıdve-i ṭarīḳat-ı Naḳş-bendiyye sābıḳu't-terceme es-Seyyid Ḫˇāce Fażlu'llāh Efendi ḥażretlerinden inābet ve ṭoḳuz sene ber-muḳteżā-yı āyīn-i ṭarīḳat-ı 'aliyye zāviyeleri maṭbaḫında ḫıdmet üzere iken ḳırḳ üç tārīḫinde vāḳi' ḥarīḳ-ı kebīrde zāviye-i mezbūre muḥteriḳ olduḳda lā-mekān olmaġla civār-ı cāmi'-i Fātiḥī'de Büyük Ḳaraman nām maḥalle ḳarīb bir kār-gīr maḥzende cāy-gīr olmış idi. Ḳara Muṣṭafā Paşa kendüye i'tiḳād-ı tām itmekle ziyāde-i rāḥatı içün ol mevżi'de bir ḥücre binā ve anda iskān idüp niçe şühūr u a'vām ol gūşede ārām itmiş idi. Biñ elli sekiz evā'ilinde murġ-ı revānı 'azm-i dārü'l-cinān ve cennāt-ı fırdevsde āşiyān eyledi.

'Azīz-i mezbūr mu'teḳad-i ṣiġār u kibār olmaġla meşḥūr, ḫavāṣ u 'avām miyānında mu'azzez ü mükerrem, manẓūr-ı vüzerā-yı ṣāḥib-çeşm, kerāmāt-ı 'aliyyesi bāhir ve ḫavārıḳ-ı 'ādātı ẓāhir idi.

Kerāmet

Mervīdür ki müddet-i 'ömri riyāżet ile geçüp fī-küll-i yevm bir fincān ılıcaḳ süd ve ṣu yirine enār مصن بدل ما يتحلل[2] ittiḫāẕ eyleyüp erẕel-i 'ömre vāṣıl olınca kendüye ġusl vācib olmaduġı meşhūd-ı 'udūl ü ṣiḳātdur. Ḥattā yevmen mine'l-eyyām mu'āṣırı olan Şeyḫ Ḳāḍī-zāde Efendi Sulṭān Meḥemmed Cā-

1 منزلى فردوس اوله الفاتحه

2 "Zayıflayacağı yerde, daha da güçlenmeye başladı."

mi'i ḥareminden mürūr **[73b]** iderken 'azīz-i mezbūra hey'et-i 'acībe ve ṣūret-i ġarībe ile dūçār olduḳlarında ḫāṭır-ı şeyḫe "Āyā şu şaḫṣa ġusl īcāb eylese ne mertebe müte'assirü'l-iẕāle olurdı." diyü ḫuṭūr itdükde 'azīz-i mezbūr fi'l-ḥāl müsteşrifen şeyḫe ḫiṭāb ve "Ḳāḍī-zāde Efendi, senüñ ḫāṭıruña gelen ḫuṣūṣ seksen yıldur gördügüñ şaḫṣa vāḳi' olmamışdur. Anuñ içün elem çekme." didükde Ḳāḍī-zāde Efendi müteḥayyir ü perīşān olduġı daḫı rüvāt-ı ṣaḥīḥetü'l-aḫbārdan mervīdür.

Kerāmet

Kerāmāt-ı 'aliyyelerinden biri daḫı oldur ki Cüvān Ḳapucıbaşı Meḥemmed Paşa vāli-i Şām olduḳda 'azīz-i mezbūrı ziyāret ile du'ā-yı bi'l-ḫayrların iltimās itdüklerinde "Bizde emānet bir mühr vardur. Saña anı vireyüm, Şām'a varduḳda anuñ miṯli bir mühr taşnī' itdürüp bu ṭarafa getüresin." diyü Şām'dan mühr-i vezāret ile rücū'larına remz itmişlerdür. Ba'de'l-vuṣūl 'azīz-i merḳūm sākin olduḳları maḥalle ḳarīb bir ḫāne ve bir türbe binā itdürüp maẓhar-ı ikrāmları olmış idi. Ol türbede medfūndur.

**eş-Şeyḫ Evliyā-zāde Muṣṭafā Efendi**

eş-Şeyḫ Muṣṭafā. Ḳasaba-i Siroz'dan ẓuhūr ve 'arā'is-i ma'ārife ṣarf-ı nefā'is-i memhūr itdükde 'ulemānuñ birinden mülāzım ve semt-i ḳażāya 'āzim olup Anaṭolı ḳaleminde İznikmid ḳāḍīsi olduḳdan ṣoñra sālik-i meslek-i erbāb-ı ṭarīḳat ve mālik-i ezimme-i şerī'at u ḥaḳīḳat olmışlar idi. İbtidā Ḳızılmuṣluḳ Zāviyesi'ne şeyḫ-i güzīn ve vā'iẓ-i aḥkām-ı dīn oldılar ba'dehu 'asr-ı Murād Ḫānī'de Bāyezīd şeyḫi idi. Ḳırḳ bir ḥudūdında ẓāhir-i ḥāl Ḳāḍī-zāde Efendi yirine Süleymāniyye vā'iẓi olup yirleri sābıḳu't-terceme İsmā'īl Efendi ḫıdmetlerine sezā görüldükden ṣoñra elli iki ḥudūdında meẕkūr İsmā'īl Efendi maḥlūlinden Ayaṣofıyya'da vā'iẓ-i güzīn ve müfessir-i kelām-ı Melik-i Mu'īn olmışlar idi. Elli yedi ḥudūdında 'ālem-i bāḳīye irtiḥāl ve 'azm-i dergāh-ı Rabb-i Müte'āl olup yirleri 'Abdü'l-aḥad Efendi merḥūma iḥsān olındı.

'Azīz-i mezbūr "Evliyā-zāde" dimekle meşhūr, 'ālim ü 'āmil, fāżıl u kāmil, kemā-yenbaġī naḳl-i tefsīr ü ḥadīṯe ḳādir, 'ulūm-ı nāfi'ada māhir, mütedeyyin ü müteşerri', 'ābid ü mütevveri' idi.

## eş-Şeyḫ Ya'ḳūb Efendi

eş-Şeyḫ Ya'ḳūb. Dārü's-salṭanati'l-'aliyye Ḳosṭanṭıniyyetü'l-maḥmiyye'den ẓuhūr ve āftāb-ı feyż-i ezelīden istifāża-i nūr-ı şu'ūr idüp sülūk-i meslek-i ṭarīḳat ve meşāyiḫ-ı 'iẓāmuñ birine ḫıdmet-i revā-dīd-i re'y-i rezīnleri **[74ᵃ]** olduḳda tercemesi *Ẕeyl*'de sābıḳ meşāyiḫ-ı Ḫalvetiyye'den Şeyḫ Ramażān Efendi ḫulefāsından Şerbetci Dede Efendi'nüñ niçe zamān ḫıdmetlerinde pūyān ve Yūsuf-ı maḳṣūdı cūyān olup būy-ı pīrāhen-i murādın istişmām idinceye dek āsitānesinden münfek olmayup tekmīl-i levāzım-ı ṭarīḳat ve aḫẕ-ı iẕn ü icāzet itdükden ṣoñra maḥrūse-i Burusa'da Ḳaraaġac Maḥallesi'nde olan zāviyede seccāde-nişīn-i 'uzlet olup niçe zamān irşād-ı ṭālibīne iştiġāl ve eṭrāfa ḫulefā irsāl itmişler idi. Biñ elli iki senesinde Yūsuf-ı revānı çāh-ı fenāya fütāde ve ḫāk-i beytü'l-ḥazen-i ḳabre nihāde olduḳda zamānesi şu'arāsından Baldır-zāde Selīsī Efendi bu gūne tārīḫ dimişdür:

**Mıṣrā'** Gitdi 'uḳbāya meded Ya'ḳūb Efendi Hū didi[1]

Maḥrūse-i mezbūrede zāviyesi ḥaṭīresinde defīn ve maḫdūm-ı mükerremleri Şeyḫ Meḥemmed Efendi seccāde-nişīn oldı.

Ol 'azīz-i sa'īd ser-ḥalḳa-i ehl-i tevḥīd, 'ābid ü zāhid, müteneffil ü mütehecciid, cevdet-i ḳırā'at ile ma'rūf, ṣalāḥ-ı taḳvā ile mevṣūf idi.

## Öziçeli Şeyḫ Muṣliḥü'd-dīn Efendi

eş-Şeyḫ Muṣliḥü'd-dīn. Vilāyet-i Bosna'da Öziçe nām ḳaṣabadan ẓuhūr ve tevfīḳ-ı Ḫudā-dād ile tekmīl-i nūr-ı şu'ūr eyledükde taḥṣīl-i kālā-yı 'ilm ü kemāli ḫarc-ı naḳd-i rā'ic eyleyüp ṭarīḳ-ı Ḫalvetiyye'den Ṣofyevī eş-Şeyḫ Bālī Efendi'den aḫẕ-ı dest-i inābet ve ḫadeng-i 'azīmeti hedef-i aṣlīye iṣābet idüp ol 'azīzden be-kām ve nā'il-i ṣabīḥatü'l-'īd-i merām olup ol beldede zāviye-nişīn-i va'ẓ u teẕkīr ve nāḳil-i ḥadīṯ ü tefsīr olup ṣīt-i iştihārı 'ālem-gīr ve mu'teḳad-i ṣaġīr ü kebīr olmışlar idi. Biñ elli iki ḥudūdına dek bu ḥāl üzre güẕārende-i eyyām iken 'ālem-i envāra intiḳāl ve gülzār-ı cināna irtiḥāl eyleyüp ol beldede medfūn ve nişāngāh-ı tīr-i du'ā-yı ehl-i derūn olmışdur.

'Azīz-i merḳūm mecma'u'l-baḥreyn-i ma'ārif ü 'ulūm, 'ābid ü zāhid, murtāż u mücāhid, ṣāḥib-i keşf ü kerāmet, murā'ī-i ādāb-ı ṭarīḳat sinn-i şerīfi

1 كيتدى عقبايه مدد يعقوب افندى هو ديدى

اکثر اعمار امتی بین ستین و سبعین[1] ḳā'idesine dāḫil şeyḫ-i kāmil idi.

Kerāmet

Kerāmāt-ı bāhirelerinden naḳl-i ṣikāt-ı naḳāt ile mervīdür ki yevmen mine'l-eyyām ḫalḳ re's-i şerīfleri içün bir ḥallāḳ çaġırup nıṣf-ı re's-i şerīflerin tırāş itdükde zīr-i dest-i ḥallāḳdan ġā'ib olup bir miḳdār vaḳt bu ḥāl üzre mürūr eyledükde 'araḳ-rīz yine maḳāmlarında ẓāhir olup bir bir itmām-ı ḫıdmet **[74b]** itmiş idi. Birḳaç gün mürūrında rü'esā-yı sefā'inden biri bir miḳdār hediyye ile ḥużūrlarına gelüp "Sulṭānum, eger siz ol gün yetişmeseñüz idi, sefīnemüz ve mā-fīhā ġavṭa-ḫor-ı deryā-yı 'adem olmaḳ muḳarrer idi." didükde 'azīz-i mezbūr sükūt idüp inābet-kerdelerinden ba'ż ḳıṣṣa-i sefīneyi re'īsden bi't-tafṣīl isti'lām eyledükde cevābında "Fülān günüñ fülān vaḳti şiddet-i telāṭum-i emvāc-ı deryā ile ġarīḳ-ı baḥr-i fenā nümāyende iken 'azīz ḥażretleri nıṣf-ı re'sleri maḫlūḳ yetişüp sefīnemüzi kenār-ı selāmete iletdiler." didükde fi'l-ḥaḳīḳa ta'yīn itdügi vaḳt zamān-ı tırāşa muvāfiḳ olmaġın ḥayret-dih-i 'uḳūl-i müstemi'ān olmışdur.

Kerāmet

Kerāmetlerinden biri daḫı oldur ki 'azīz-i merḳūmuñ ḳaṣaba-i mezbūre ḳurbinde vāḳi' żay'aları memerri ki pīrāmen-i kūhda vāḳi' olmaġla ol cebel-i şāmiḫ 'ulemāsından sedd-i rāh idecek miḳdār senġ-i gīrān sāḳıṭ olup bir vechle mürūr belki taṣavvur-ı 'ubūr münselibü'l-iḥtimāl iken bir gün 'azīz-i müşārün ileyh żay'alarına gitmek murād buyurup fuḳarāsına iẓhār-ı mā-fi'l-bāl eyledüklerinde anlar daḫı insidād-ı rāhı tafṣīl ü beyān eylemişler iken mücāb olmayup "Hele varalum." diyüp birḳaç fuḳarā ile ol maḥall-i mesdūda müntehā olduḳlarında "Gelüñ, bi'smi'llāh ile bu sengi ḳaldıralum." diyüp cümle ile yapışup ol cümle iż'āfı taḥrīk itmeyicek mertebe seng-i girānı bir ṭarafa ilḳā ve kerāmetleri gibi menhec-i nāsı ẓāhir ü hüveydā itdiler.

Kerāmet

Bu ḳıṣṣa daḫı kerāmetleri 'idādındandur ki yirlerine cā-nişīn olan maḫdūmları Ḥasan Efendi 'unfuvān-ı şebābında ḫufyeten bir ẕımmī ḫānesinde şürb-i ḫamra mübtelā olduġından ḫaberdār olduḳda derḥāl ḫāne-i ḫammāra varup keyfiyyet-i ḥālden istifsār ve ba'de'l-inkār iḳrārdan ṣoñra ḫammār-ı mezbūra ḫiṭāb buyurup "Benüm oġlum Ḥasan ne miḳdār ḫamr içerse mümāna'at itmeyüp viresün ve aḳçesin gelüp benden alasun." diyü tenbīh itmişler. On beş

1 Hadîs-i Şerîf: "Ümmetimin çoğunun yaşı 60 ile 70 arasındadır".

gün bu minvāl üzere güẕerān eyleyüp bir gün maḫdūmlarına "Sen daḫı şürb ider misün yazıḳ Ḥasan." diyü ta'yīr-engīz ḫiṭāb eyledükde istiġfār ile cevāb virüp ol ān ṭarīḳ-ı vālide sülūk ve sebīke-i i'tibārın sikke-i ma'hūde ile meskūk eyleyüp taḥṣīl-i 'ilm [ü] 'irfāna müdāvim ve kendülerden ṣoñra maḳāmlarına ḳā'im **[75[a]]** olup şöhret ü şān ile kesb-i 'unvān eyledi.

## Beyān-ı 'Öẕr

Bu devlet-i 'aliyyede intiḳāl-i dārü'l-ḳarār iden 'ulemā vü meşāyiḫdan aḥvāllerine ẓafer-yāb olduġumuz bu mertebedür. Ba'żılarınuñ aḥvāli bilinüp vefātı tārīḫi bilinmeyüp ve ba'żılarınuñ ancaḳ vefātı bilinüp aḥvāline ḳaṭ'ā ẓafer bulınmamaġla bu bābda ṣāḥibü'ẕ-ẕeyl Nev'ī-zāde 'Aṭāyī Efendi merḥūma iḳtifā olınmışdur. Zīrā anlar daḫı devlet-i Murād Ḫān meşāyiḫ-ı 'iẓāmı āḫirinde bu mażmūnı taṣrīḥ ve iḥāṭa ta'aẓẓürin telmīḥ itmişlerdür. Me'mūldür ki bu mertebe daḫı:

**Mıṣrā'** این رتبه سزای آفرین باد[1]

Mażmūnıyla imżā-yāfte-i ḳabūl-i neẓẓār ola. Fi'l-ḥaḳīḳa ol tārīḫde Alaḳanca ve Ḫıżr Işıḳ ve Ṭaşcı Delisi ve Deli Aḥmed Çelebi emṣāli bu şehrde ve eṭrāf-ı memālik-i 'Oṣmāniyye'de mecāẕīb-i meşāhīr bī-nihāye olup ancaḳ meẕkūrīnüñ aḥvāline ẓafer müyesser olmamaġla bu mertebe ile iktifā olınup bilā-yaḳīn efsāneden iḥtirāz olındı.

## Āḫir-i Vefeyāt-ı 'Ahd-i İbrāhīm Ḫān *'aleyhi'r-raḥmeti ve'l-ġufrān* ki Ṭabaḳa-i Hiş-dehüm-i Mülūk-i Āl-i 'Oṣmān'dur.

Ol sulṭān-ı 'izzet-ḳarīn ve ḫāḳān-ı sa'ādet-rehīnüñ ibtidā-yı devletlerinden intihā-yı salṭanatlarına varınca serā-perde-i 'ademden sāḥa-i ẓuhūra cilveger olan aḥvālüñ icmālidür ki yegān yegān ṣebt ü beyān olınur.

## Ẕikr-i Aḥvāl-i es-Sulṭān ibn es-Sulṭān es-Sulṭān İbrāhīm Ḫān ibn es-Sulṭān Aḥmed Ḫān ibn es-Sulṭān Meḥemmed Ḫān[2]

Bu bezm-i cennet-nişān ve meclis-i 'acībü'l-iẕ'ānda naḳş-bend-i ḫāme lücce-i baḥr-i muḥīṭ-i 'avāṭıflarından bir ḳatre beyān ve deryā-yı bī-kerān-ı 'ālem-i 'avāriflerinden bir şemme 'ayān itmekle bu mecelleye taḥrīr ve ṣaḥā'if-i rūzgāra taṣvīr ḳılınur ki ol sulṭān-ı ġamām-ı in'ām Cemşīd-ḫadem ü Keyvān-ġulām

1 "Bu kadarı bile tahsine şayandır."

2 "Sultan oğlu Sultan, Sultan Mehmed oğlu Sultan Ahmed oğlu Sultan İbrahim Han'ın ahvâlinin söylenmesi"

mihr-i sipihr-i salṭanat-ı cihāndārī mir'āt-ı cemāl-i bā-kemāl-i ḫilāfet-i şehriyārī fermān-fermā-yı ıḳlīm-i cūd u re'fet pādişāh-ı ḫurşīd-menzilet:

**Naẓm** شهنشهی که بهر لحظه روشنان فلك
نهد به پیش توبر خاك تیره پیشانی [1]

Biñ yigirmi altı Şevvālü'l-mükerreminüñ on ikinci güni bedreḳa-i ṭāli'-i mes'ūd birle pertev-endāz-ı ṣaḥn-ı sarāy-ı şühūd ve ser-ber-āverde-i girībān-ı vücūd olup serv-i revān-ı ẕāt-ı kerem-simātı ḫār-ı zaḫm-āṣār-ı ṭufūliyyetden dāmen-keşān ve vādī-i isti'dādda ḫırāman **[75b]**[2] olup levāzım-ı terbiyet ve ḳabūl-i mertebe-i lā'iḳasınca ḳarīn-i ḫuṣūl olmış idi. Muntaẓır-ı iḳbāl ü baḫt ve müteraḳḳıb-ı tāc u taḫt iken biñ ḳırḳ ṭoḳuz Şevvāli'nüñ on yedinci Cum'a güni meşiyyet-i aḥādiyyet ve irādet-i bī-'illet ḥażret-i *'azzet esmā'uhu ve tevālet ālā'uhū* [3] -ki pādişāh-ı Ḥaḳ ve cihāndār-ı muṭlaḳdur- 'aṭāyā-yı 'aliyye ve mevāhib-i seniyyesinden mefātīḥ-i 'aḳd ü ḥall-i mülk ü mileli ve meḳālīd-i ḳabż ve basṭ-ı dīn ü düveli ve bi'l-cümle külliyyen e'inne-i meṣāliḥ-i 'āmme-i 'ibādı ve ezimme-i ḥaṣāyil-i kāffe-i bilādı ḳabża-i iḳtidārına ve ḥavza-i iḫtiyārına tefvīż eyleyüp pīrāye-baḫş-ı serīr-efser ve zīver-i ism-i sāmīleriyle rūy-ı naḳdin sīm ü zer pür-zīnet ü fer ve gevher-i laḳab-ı kirāmlarıyla elsen-i ḫuṭabā-yı çehār-cihet-i 'ālem-i dürc-i dürer oldı. Ol eṣnāda ẕikri ātī Ṣadrü'd-dīn-zāde Rūḥu'[llāh] Efendi'nüñ zāde-i ṭab'-ı şerīfleri olan tārīḫ-i laṭīfdür:

**Mıṣrā'** خلدالله ملك ابراهيم [4]

Ḳara Çelebi-zāde 'Azīz Efendi dest-yārī-i ḳalem-i belāġat-raḳamları revnaḳ-dih-i ṣarīr-i taḥrīr olduġı tārīḫdür:

---

1 "Sen öyle bir şahlar şahısın ki gökteki aydınlıklar, her an, senin önünde kara toprağa alınlarını koyarlar."

2 Der-kenār:
Ẓıll-ı Yezdān ḥażret-i Sulṭān İbrāhīm k'anuñ
Dergehinde ḳulluġa lā'iḳ degül Kāvus u Ṭūs
Ḥicretüñ biñ ḳırḳ ṭoḳuz sālinde bā-'izz ü şeref
Taḫtı teşrīf eyleyüp itdi ehālī dest-būs
Bu beşāret ile sarāy sūra döndi kā'ināt
Bu meserretle donandı şehr çün beytü'l-'arūs
Ḳubbe-i çarḫ-i berīni pür-ṭanīn itdi bu dem
Ġulġul-ı ṭabl-ı beşāret bang-i rūḥ-efzā-yı kūs
Bu peyām ile ṣabā 'azm-i gülistān eylese
Göklere atardı tācın şevḳ ile tāc-ı ḫurūs
Bu peyāmı gūş idüp Cem'ī didi tārīḫini
Devlet ile eyledi Sulṭān İbrāhīm cülūs

3 "Onun isimleri yücedir,nimetleri de kesilmez, peşi sıra gelir."

4 "Allah, melik İbrahim'i ebedî kılsın." (ebced: 1049)

**Mıṣrā'** Mu'ammer ola sulṭān-ı zamān Sulṭān İbrāhīm[1]

Ẕi'l-ḳa'de'de şehbāz-ı bülend-pervāz-ı evc-i ser-efrāzī merḥūm Sulṭān Murād Ḫān-ı Ġāzī cem' ü iddiḫār eyledükleri ḫızāne-i ḫusrevāne-i firāvān ve bī-pāyānīde miṣāl-i deryā-yı 'ummān idi. Bir lücce miḳdārı ber-resm-i me'nūs baḫşāyiş-i cülūs 'alā-vechi't-ta'mīm erbābına tevzī' ü taḳsīm olınduḳdan ṣoñra ṣınf-ı 'ulemāya daḫı ikrām ḳaṣdıyla i'āde-i ḳā'ide-i ḳadīme buyurup ma'az-ziyāde 'ale'l-evvel ma'zūlīne vaẓīfe ve arpalıḳ iḥsān olınmaḳ bābında fermān-ı müteḥattemü'l-iẕ'ānları ṣādır olmaġın fātiḥatü'l-kitāb-ı me'āṣir-i salṭanat-nāmeleri oldı. Muḳarribān-ı Murād Ḫānī'den Silaḥdār Muṣṭafā Paşa Budin vālisi olmış iken birḳaç günden ṣoñra eyālet-i Rūm iḥsān olınup selefi Mūsā Paşa'ya ṣāliṣen Budin vilāyeti şāyān görildi ve Ṣarı Ḥüseyn Paşa ḳapudanlıḳ manṣıbı ile kāmrevā oldı.

Elli Cumāde'l-ūlāsı'nda Mıṣr eyāleti Naḳḳāş Muṣṭafā Paşa'ya virilüp ḳırḳ üç tārīḫinden beri Rodos'da menfī ḳalan Şāhīn Giray'uñ izālesiyle daḫı me'mūr oldı. Ḳapudan Ḥüseyn Paşa Ḳaradeñiz'de iken Özi muḥāfaẓasıyla me'mūr ve vezāret ile silaḥdārlıḳdan çıḳan Siyāvuş Paşa [**76**[a]] manṣıb-ı mezbūr ile mesrūr oldı.

Ramażān-ı şerīf'de sikke-i selāṭīn-i pīşīn endaḫte-i ceyb-i ibṭāl olup ġuruş seksene, altun yüz altmışa, Mıṣr pāresi nām-ı nāmī-i şehriyārī ile müzeyyen olan ceyyid ü cedīd iki aḳçeye tenzīl olınup şehr ü bāzār māl-ā-māl oldı.

Elli bir Muḥarremi'nde Özi muḥāfıẓı Ḥüseyn Paşa Azaḳ istiḫlāṣıçün ṭaraf-ı berden ser-'asker olup ḫān ve ḳapudan te'āżudiyle ol ḫıdmet edāsına me'mūr olup üç aya ḳarīb terk-i ḥużūr u ḫ'āb ve ḳulel ü bürūcını ḍarb, ṭob-ı ḳal'a-kūb ile efkende-i rūy-ı türāb itmişlerken fetḥ müyesser olmayup 'avd itdiler. Sene-i mezbūre Ṣa'bānı'nda Ḳırım ḫānı Bahādır Giray, Azaḳ Seferi'nden marīżen 'avd idüp kürsī-i memleketi olan Baġçesarāy nām maḥalle vuṣūl bulduḳda müddet-i ma'lūme eceli ḥulūl idüp manṣıb-ı maḥlūl birāderi Meḥemmed Giray'a sezā görildi. Sene-i mezbūre Ẕi'l-ḳa'desi'nde Cüvān Ḳapucıbaşı Meḥemmed Paşa, Azaḳ istiḫlāṣıçün serdār ta'yīn olınup berr ü baḥrden ser-'asker-i ẓafer-eṣer irsāl olındı.

Elli iki Muḥarremi'nde müsteşār-ı devlet-i Murād Ḫānī olan Silaḥdār Muṣṭafā Paşa ki Rūmili eyāletinden Ṭımışvar vilāyetine naḳl olınmış idi. Edri-

1 معمر اوله سلطان زمان سلطان ابراهيم

ne bustāncıbaşısı mübāşeretiyle dā'ire-i hestīden dūr oldı. Sene-i mezbūre Rebī'ü'l-āḫiri'nde Azaḳ Ḳal'ası'nda olan küffāruñ firārı ḫaberi şāyi' olduḳda vezīr-i a'ẓam ṭarafından Receb Aġa 'alā-cenāḥi'l-isti'cāl irsāl olınup ba'de taḥḳīḳi'l-baḥr dāver-i dādger-ı dergāh-ı re'fet-i destgāhına rūy-māl itdi. Muḳaddemā irsāl olınan Serdār Meḥemmed Paşa ve Piyāle Ketḫūdā mübāşeretleriyle ḳal'a-i mezbūra dāḫil ḳabża-i tesḫīr ve 'alā vechi'l-istiḥkām ta'mīr ḳılınup diẕdār ve müstaḥfiẓīn ta'yīn olındı. Sābıḳā Ḳapudan Siyāvuş Paşa 'azl olınup bir seneye ḳarīb ol maḳāma āḫar kimesne naṣb olınmayup tersāne-i 'āmire umūrını Vezīr-i A'ẓam Ḳara Muṣṭafā Paşa bi-nefsihi gördi.

Şevvāl'de Piyāle Ketḫudā vezāret 'unvānınsız ḳapudanlıḳ ḫıdmetine me'mūr oldı. Ḥaleb vālīsi olan Naṣūḥ Paşa-zāde Ḥüseyn Paşa'nuñ ḥüsn-i sülūki elsinede dā'ir ve ehālī-i vilāyetüñ rıżā ve şükrānı ẓāhir iken **[76[b]]** vezīr-i a'ẓam sevḳiyle az müddetde şerbet-i ḥanẓal-ṭabī'at-ı 'azlle telḫ-kām olduḳda kemāl-i infi'ālinden ḫalefi olan Çelebi Mīr-āḫūr Siyāvuş Aġa'nuñ mütesellimine evvel emrde ṣūret-i teslīm göstermemegin mütesellim şeb-i tāri bedreḳa-i rāh-ı firār idüp İstanbul'a vuṣūl bulıcaḳ ṭaraf-ı salṭanatdan Naṣūḥ Paşa-zāde Sivas'a naḳl ile irżā olınmış iken Sivas ṣaḥrāsına varduḳda mīr-i mīrān-ı sābıḳ Kör Ḫazīnedār İbrāhīm Paşa'ya vezīr-i mezbūruñ izālesi bābında nihānī vārid olan fermān-ı cihāndārīye imtiṣālen sipāh-ı kīne-ḫˇāh ile rāh-zen olmaḳ mülāḥaẓasıyla muḳābeleye iḳdām, kendü ḥaḳḳında mūcib-i terk-i 'ālem-i fānī ve 'askerīne bā'iṣ-i perīṣānī olıcaḳ pāṣā-yı merḳūm bu mertebeden ṣoñra nā-çār dād-ḫˇāhāne āsitāne-i sa'ādete müteveccih olup menāzil-i ṭarīḳde re'āyā ve berāyāya iẓhār-ı merāḥim ve īṣāl-i mekārim iderek ṭayy-ı merāḥil eyledügi ḫaber daḫı 'ilāve-i mādde-i sābıḳa olup töhmet-i ḫurūc-ı 'ale's-sulṭān ve hederiyyet-i demini muḥtevī ḥücec-i müzaḫrefe ile iḳāmete bürhān itmegin Anaṭolı beglerbegisi 'Oṣmān Paşa serdār ta'yīn olınup sā'ir beglerbegleriyle ṭarīḳ-ı 'azīmetden ṣad içün fermān-ı cihān-muṭā'-ı sulṭānī ṣādır olmaġın 'alā-ḥasebi'l-emri'l-'ālī ol gürūh-ı enbūh İznikmid ḳurbinde muḳābele itmekde ekṣeri bir ḥamle-i saḫt ile diyār-ı 'ademe vāṣıl ve bī-mezāḥim ol günüñ vaḳt-i 'aṣrında Üsküdar'a ḳarīb ve muḳābil Bulġurlı ḥavālīsinde Seyrāndepesi nām maḥalle nāzir oldı. Çünki bu vaż'-ı bü'l-'aceb nev'ān ḫāric-i ṭavr-ı edeb olmaġla rūz-ı dīger 'ale's-seḥer sebük-bār 'azm-i rāh-ı firār ve ba'ż-ı sevāḥilden kendü oġlı ve on ḳadar ādem

ile Rūmili cānibine güẕār itdügi ma'lūm olıcaḳ der-'aḳab Edrine bustāncıbaşısı mübāşeretiyle Uruscuḳ(?) mużāfātından bir maḥalde esīr-i dest-i taḳdīr ve 'alā-rivāyetihi Berġos'a gelindügi gün ṭu'me-i şīr-i şemşīr oldı.

Elli üç Rebī'ü'l-evveli'nde Azaḳ muḥāfaẓasında olan mīr-i mīrān-ı Kefe İslām Paşa birḳaç biñ güzīde leşker ile taḥrīḳ-i 'azīmet idüp Ḳazaḳ eşḳıyāsı karārgāhı olan Sekeseke(?) aṭasını ve Çerkes Kirmān ve Manca nām ḥiṣārların teshīr [77ª] ve baḳıyyetü's-suyūf ehālīsini esīr ve beş biñ ḳadar müselmān esīrini ıṭlāḳ-ı bend-i zencīr itdügi ḫaber-i behcet-eṣeri meserret-baḫş-ı ḫavāṭır-ı aṣāġir ü ekābir oldı.

## Maḳtūlī-i Fā'iḳ Paşa

Sābıḳā Rūmili'de emānet-i taḥrīre mübāşir olup muḳābele-i ḫıdmetde Rūmili beglerbegisi olan Fā'iḳ Paşa 'utüvv ü ṭuġyānı ḥadden tecāvüz itmegin Ṣofya ḳāḍīsi Sincār Mu'izzü'd-dīn Meḥemmed Efendi bī-iḫtiyār terk-i manṣıb u cāh ve ref'-i ruḳ'a-i şikāyet içün 'azm-i dergāh-ı pādişāh-ı gītī-penāh idüp yevm-i vuṣūlde pāye-i serīr-i salṭanata rūy-māl ve şikāyet-künān ḥażret-i sulṭān-ı gītī-sitāna 'arż-ı aḥvāl eyledükde hemān-dem büyük Mīr-āḫūr 'Oṯmān Aġa Rūmili eyāletiyle iclāl ve Fā'iḳ Paşa'yı iḥżāra birḳaç ḳapucı irsāl olınup ba'de'l-vuṣūl muvāzene-i kelimāt-ı ṭarafeyn içün ḥużūr-ı hümāyūnda tesviye-i ḫaṣmeyn buyurulup mollā-yı mezbūr berāhīn ile iṣbāt-ı müdde'ā idicek pādişāh-ı encüm-sipāh daḫı şemşīr-i intiḳām ile i'dāmına ḥükm eyledükde mu'īn olan vezīr-i a'ẓamuñ tażarru' u niyāzı sulṭān-ı ser-efrāzı imżā-yı ḥükm ü 'azīmetden taḥvīl itmeyüp ol gün meclis-i şühūddan dūr itdi.

## Maḳtūlī-i Ḳara Muṣṭafā Paşa

Sene-i mezbūre Ẕi'l-ḳa'desi'nde Vezīr-i A'ẓam Ḳara Muṣṭafā Paşa'nuñ Silaḥdār Yūsuf Paşa ẓuhūriyle bāzār-ı i'tibārı kāsid olmaġla Yeñiçeri ketḫudāsı Ḥüseyn Aġa'yı kendü cānibine imāle eyleyüp bu tedbīr üzere ki āḫar dīvānda ṭā'ife-i Bektaşiyān bī-edebāne ḥareket vādīsine vaż'-ı aḳdām ve Silaḥdār Paşa ve anuñ emṡāli ḫavāṣṣı dergāh-ı 'izz ü cāhdan ṭard u ib'ād içün sa'y-i iḳdām ideler. Bu ḫaber-i mekrūh vāṣıl-ı sem'-i hümāyūn olduġından vezīr ḫabīr olıcaḳ serd-i maẕeret içün bilā-da'vet ḥużūr-ı pādişāhīye duḫūle cür'et eyledükde ṭaraf-ı salṭanatdan bir miḳdār mu'āḫeẕe vü 'itāb ve hemān-dem ḥabsi içün ser-bustāniyāna ḥiṭāb buyurduḳda bir ṭarīḳ ile sarāyına firār ve tebdīl-i cāme vü destār

eyledügi daḫı vāṣıl-ı semʿ-i hümāyūn olduḳda emr-i sulṭānī ile gürūh-ı bustāniyān sarāyı eṭrāfın iḥāṭa ve iki bustāncı pāşā-yı mezbūrı giriftār şikār idüp Ḫˇāce Paşa Çarşūsı'nda bustāncı [77[b]] başı dūçār olduḳda ʿalā-mele'i'n-nās iʿdām eyledükde ḫātem-i vekālet-i kübrā Şām vālīsi Sulṭān-zāde Meḥemmed Paşa'ya irsāl olınup Kenʿān Paşa ḳāʿīm-maḳām oldı. Vezīr-i aʿẓam Ẕi'l-ḥicce evāḫirinde dārü'l-ḫilāfete vuṣūl bulup alay ile şehre duḫūl itdi.

### Maḳtūlī-i Ḳapudan Piyāle Paşa

Elli dört Muḥarremi'nde Ḳapudan Piyāle Paşa'nuñ sefīne-i vücūdı ġavṭaḫor-ı baḥr-i ḳahr-ı sulṭānī olup manṣıb-ı maḥlūl Rodos paşası Bekr Paşa'ya ve anuñ yiri tersāne ketḫudāsı Ḳara Ḫˇāce'ye şāyān görildi. Sene-i mezbūre Ṣaferi'nde dārü's-saʿāde aġası Ḫˇāce Sünbül Aġa maʿzūl ve yirine Sarāy-ı ʿAtīḳ aġası ʿAbdü'l-ḳādir Aġa mevṣūl olmış iken rūz-ı dīger Sünbül Aġa maḳāmında ibḳā ve ḫalefi Mıṣr'a iclā olındı. Rebīʿü'l-āḫir'de Ḳapudan Bekr Paşa manṣıb-ı sābıḳı Rodos'a naḳl ü taḥvīl ve Silaḥdār Yūsuf Paşa ḳapudanlıġıyla tebcīl olındı. Cumāde'l-ūlā'da Ḳırım ḫānı Meḥemmed Giray tanẓīm-i umūr-ı Ḫānī'de nā-dürüst tedbīr olmaġla ʿazl ve ḳalʿa-i sulṭānīde maḥbūs olan birāder-i kihteri İslām Giray naṣb olındı.

### ʿAzīmet-Kerden-i Pādişāh be-Cānib-i Edrine

Şehr-i mezbūrda pādişāh-ı ʿālī-cāh ecdād-ı bihişt-maʿādlarınuñ taḫtgāhı olan maḥmiyye-i Edrine'ye sebük-bār ʿazīmet buyurup sekizinci güni ol cāy-ı feraḥ-fezā fer-i vücūd-ı bihbūdlarıyla reşk-āver-i firdevs-i ʿalā olup ancaḳ beş gün miḳdārı ārām u ḳarār ve temāşā-yı ṣayd u şikār buyurduḳlarından ṣoñra ṭaraf-ı ʿavde mā'īl ve Cumāde'l-āḫire'de maḳarr-ı salṭanatlarına vāṣıl oldı.

### Tezvīc-i Ḳaya Sulṭān bi-Melek Aḥmed Paşa

Sene-i mezbūre Recebi'nde ḫuld-āşiyān birāderleri Sulṭān Murād Ḫān ḥażretlerinüñ duḫter-i saʿd-aḫterleri Kaya Sulṭān'ı Erżurūm muḥāfaẓasından maʿzūl Ṭırnaḳcı Melek Aḥmed Paşa'ya tezvīc itdiler.

Muḳaddemā yüz biñ ḳadar güzīde ʿasker ve yigirmi ʿaded ṭob-ı ḳalʿa-kūb ile Nemçe kıralı üzerine taḥrīk-i ṭuġ u ʿalem idüp her ṭarafa dest-i ġāreti dırāz ve Nemçe keferesine ebvāb-ı eziyyeti bāz eyleyen Erdel ḥākimi Raḳofcioġlı ġāret-künān Uyvar nām maḳāmda ḍarb-ı ḥıyām-ı ḳarār eyleyüp ʿumūmen Rū-

mili ʻaskeri daḫı ḥasebe'l-emri'l-ʻālī Budin ḥavālisinde ictimāʻ idüp iḳtiżā iderse Raḳofcioġlı'na imdāda āmāde olmaġın şehr-i mezbūrda Nemçe ḳıral-ı bed-fiʻāli **[78ᵃ]** ṭarafından bī-nihāye tuḥaf u ṭaraf ile nā-çār elçi irsāl eyleyüp der-i devlet-medāra vāṣıl oldı. Elli beş Muḥarremi'nde Mıṣr'a iclā olınan dārü's-saʻāde [aġası] Ṭaşyatır ʻAlī Aġa yirine muṣāḥib-i şehriyārīden Celālī İbrāhīm Aġa ol ḫıdmet ile teşrīf olındı.

## Esīr Şüden-i Burusī Meḥemmed Efendi

Bundan aḳdem merḳūm ʻAlī Aġa'nuñ selefi Sünbül Aġa baḥrden Mekke ḳāḍīsi Burusī Meḥemmed Efendi ile refīḳ olup Rodos'dan yüz altmış mil baʻīd yirde Malṭa gemileriyle dūçār ve niçe ādemleriyle āġa-yı mezbūr şehīd ve Monlā Efendi birḳaç yüz müselmānlar ile ḳayd-ı esre giriftār olduḳları ḫaber-i muvaḥḥişi ṭabʻ-ı şehriyārīyi bī-ḥużūr itmegin aḫẕen li'l-intiḳām-ı muʻtāddan füzūn ṭonanma-yı hümāyūn tedārik olınmaḳ bābında fermān ṣudūrıyla yüz ḳadırġa ve edevāt-ı kārzār ile pür-bār iki yüzden ziyāde envāʻ-ı sefā'in tedāriki itmām olınduḳda Malṭa cezīresin tesḫīr mülāḥaẓasıyla menşūr-ı ser-ʻaskerī Ḳapudan Yūsuf Paşa nāmına taḥrīr ve Vezīr Mūsā Paşa şeref-i refāḳat ile tevḳīr olınup sene-i mezbūre-i Rebīʻü'l-evveli'nde bād-bān-güşā-yı ʻazīmet-i Baḥr-i Sefīd ve maẓhar-ı duʻā-yı şaḳī ve saʻīd oldılar. Meger Girid ġazāsı mir'āt-ı mücellā-yı żamīr-i münīr-i şehenşāhīde rū-nümā olup mā-fi'l-bāllerin ḳapudan paşaya iẓhār ve erbāb-ı küfr ü ḍalāli iġfāl içün Malṭa Seferi'ne ʻazīmet olınmaḳ bābında fermān-ı ʻālī buyurmışlar idi. Sene-i mezbūre Cumāde'l-ūlāsı'nda ʻasker-i ẓafer-reh-ber Girid cezīresine kilīd ve ol sāḥile taḳriben altı yedi mil baʻīd olan Çifte nām ḥiṣār-ı sipihr-medār ṭarafına imāle-i licām-ı ʻazīmet ve ṭob irişür maḥalde ḫayme-zen ḳarār olup muḥāṣara-i ḥiṣār itdükleri ḫaber-i behcet-eṣeri vāṣıl olduḳdan ṣoñra:

## Fetḥ-i Ḫanya

Evāsıṭ-ı Recebü'l-ferdde peyām-ı fetḥ ü ẓafer dāfiʻ-i ıżṭırāb u keder olduġından māʻadā fe-li'llāhi'l-ḥamd kütüb-i tevārīḫde masṭūr olduġı vech üzere iki yüz elli pāre sulṭānī Balyemez ṭob ki şāhī ve miyāne ve ḍarb-zen ve ḳalanburna maḳūlelerinden maʻadā on beş biñ tüfeng ve üç yüz altmış fūçı barut-ı siyāh ve añа göre dāne ve bī-nihāye ālāt-ı ceng-i maẓbūt ḫuddām-ı südde-i Sidre-maḳām

olması māye-i sürūr-ı nā-maḥṣūr olmışdur. Ol devr-i maḳbūlü'ṭ-ṭavrda maḫdūm-ı feżā'il- [**78**[b]] rüsūm Şāriḥ-i *Menār*-zāde Çelebi'nüñ zāde-i ṭab'ları olan tārīḫ-i laṭīfdür ki tesvīd itdügi veḳāyi'-nāmelerinden me'ḫūẕdur:

**Tārīḫ-i Fetḥ**

Bāreka'llāh naṣr-ı Īzid ḥabbeẕā fetḥ-i cedīd
Kim olur ṭūmār-ı vaṣfı 'āleme ta'vīẕ-i cān

Lafẓen ü ma'nen bu fetḥe oldı tārīḫ-i metīn
Ḥarbile biñ elli beşde ḳal'a alındı hemān

Bu feth-i celīl muḳābelesinde serdār-ı ekrem sipeh-sālār-ı mükerrem ḳapudan paşa ḫazā'in-i mülūkde bulınmaz şemşīr-i girān-bahā ve ḫil'at-i zībā ile ḫıdmeti taḥsīn-kerde-i pādişāh-ı güzīn ve üç gün üç gice şehr-āyīn içün fermān-ı cihān-muṭā' ṣādır olup Ḫalic, Ġalaṭa şeb-tā-seḥer şümū' u meşā'il ü ḳanādīl ile nümūdār-ı rūz-ı rūşen olup ṭob u tüfenk şenligi ve çırāġān-ı 'acībe itmişler ki mā-ṣadaḳ-ı ḳavl-i Ebu'l-Ḳāsım muṭarrizī olmış idi.

**Şi'r**

وكل نار على العشاق مضرمة
من نار قلبى اوليلة الصدف

نار تجلت بها الظلماء فاشتبهت
لسدة الليل فيها غرة لفلق

وزارت الشمس فيها وا صطلى
على الكواكب بعد الغيط و الحنق [1]

Ve ol ḳal'ada vāḳi' yigirmi ḳadar biya' ü ṣavāmi', mesācid ü cevāmi' ḳılındı.

### 'Azl-i Meḥemmed Paşa Vezāret-i Ṣāliḥ Paşa

Sene-i mezbūre Şa'bānı'nda Budin'den ma'zūl Ḥüseyn Paşa cezīre-i meẕbūre-ye güẕār ve Ḳapudan Yūsuf pāye-i serīr-i pādişāhīde ḳarār ile me'mūr oldı. Sene-i mezbūre Şevvāli' selḫinde Vezīr-i A'ẓam Meḥemmed Paşa murabba'-nişīn-i ṣadr-ı eyvān-ı dīvān iken mühr alınup Ḳapudan Yūsuf Paşa'ya teklīf olınup ibā itdükde

1 "Her ateş aşığını yakar.
Kalbimin ateşinden ya da sıdk gecesinden bir ateş ortaya çıktı.
O ateşle gecenin karanlığı aydınlandı,
Ve gecenin karanlığı sabahın aydınlığıyla karıştı.
Güneş yıldızların üzerine daha da parladı.
Daha kızgınlaşıp daha yakıcı oldu."

Defterdār Ṣāliḥ Paşa'ya teslīm olınup yine ol dīvān-ı maḳām-ı ṣadr-ı a'ẓamīde nişīn ve ḫıdmet-i defterdārīde Yeñiçeri Aġası Mūsā Paşa ve anuñ yirinde Birincci-zāde mekīn oldı. Ẕi'l-ḳa'de'de ṣadāret-i 'uẓmādan ma'zūl Meḥemmed Paşa'ya Nigbolı ve Bolı eyāletleri ve ser-'askerlik ḫil'ati ilbās olınup Selanik'e ṭoġrı gitmek üzere tevdī'-i dergāh-ı 'ālī eyledi. Sene-i mezbūre Ẕi'l-ḥiccesi'nde Ḳapudan Yūsuf Paşa maẓhar-ı ḳahr-ı kahramānī ve manṣıb-ı maḥlūl Mūsā Paşa'ya iḥsān olınup nāmzedi olan Fāṭıma Sulṭān ve sākin olduġı sarāy silaḥdārlıḳdan çıḳan Fażlī Paşa'ya şāyān görildi. Bu eṣnāda Ḫanya Ḳal'ası'n istiḫlāṣ zu'mıyla yedi sekiz biñ ḳadar ceng-āver küffār taḥrīk-i rāyet-i nüḫūset-āyet itdükde Ḥasan Paşa **[79ᵃ]** mütevekkilen 'alā'llāh beş altı yüz nefer-i dilīr-i dil-āver ile istiḳbāl idüp ġuzāt-ı İslām dem-i iltiḥāmda nıṣāb-ı ẓafer ile muġtenim ve şād-kām olduḳdan ṣoñra paşa-yı mezbūr küffār ṭarafından yüz biñ ġuruşdan ziyāde fidye-i ḫalāṣ bedel olınan müte'ayyin ḳapudanların ve yüz ḳadar esīri ve birḳaç yüz kelle-i bī-devleti pīş-keş-i āsitān-ı sulṭān-ı 'ālī-şān içün der-i devlet-nevāle rūy-māl eyledi. Elli altı Rebī'ü'l-evveli'nde Ḳandiye ve Sevde'den yedi biñ ḳadar kāfir Ḫanya eṭrāfında olan ba'ż-ı ḳurāyı ġāret ü yaġma ḳaṣdıyla ol cānibe 'azīmet itdüklerinde muḥāfıẓı olan Ḥüseyn Paşa üç biñ ḳadar güzīde 'asker ile bi-'avnihi te'ālā i'māl-i şecā'at-ı māder-zād idüp ṣaff-ı sipāh-ı müslimīnden ancaḳ sekiz nefer-i sa'ādetmend vāṣıl-ı rütbe-i şehādet olmış iken ṭaraf-ı müşrikīnden biñ ḳadar la'īn ṭu'me-i şemşīr-i kīn ve altı yüzden ziyāde melā'īn naṣīb-i ġuzāt-ı dīn oldı. Sene-i mezbūre Cumāde'l-āḫiresi'nde Bosna vālīsi İbrāhīm Paşa ḥavālīsinde olan ser-ḥad ġāzīleriyle Zadre(?) nām ḥısn-ı ḥaṣīn ḳurbinde vāḳi' sekiz 'aded balanġayı bend-i kemend-i tesḫīr, dördini taḫrīb ve dördini ta'mīr itdükden ṣoñra Belġrad nām ḥiṣār daḫı üç gün muḥāṣara ile dest-i tasalluṭ-ı küffārdan intizā' ve ġuzāt-ı ẓafer-simāt bī-nihāye iġtinām ve intifā' idüp yüz otuz varul barut ve otuzdan ziyāde ṭob dāḫil-i ḳabża-i iḳtidār ve Şebnik(?) nām ḳal'a-i metīne sükkānı giriftār-ı mażīḳ-i ḥiṣār olduġı aḫbār-ı sārresi vāṣıl oldı. Yine şehr-i mezbūrda serdār Meḥemmed Paşa vefāt idüp ḫil'at-i ser-'askerī ile Ḥüseyn Paşa tebcīl ve Ḫanya muḥāfaẓası vezāretiyle Ḳasṭamonı'dan ma'zūl 'Oṣmān Paşa taḥmīl olındı. Sene-i mezbūre Ramażānı'nda Resmo Ḳal'ası ḳurbinde Ḳalure (?) nām muḫtaṣar ḳal'a serdār-ı şecā'at-nihād ihtimāmıyla dāḫil-i ḥavza-i mücāhidīn olduġı ḫaberi ve der-'aḳab Şevvāl'de Resmo ḳal'a-i āhenīn-bünyādı varoşı 'unveten dāḫil-i ḳabża-i iḳtidār ve dört biñ ḳadar kāfir bedreḳa-i şemşīr-i āteşbār ile 'āzim-i bi'se'l-ḳarār olduġından mā'adā beg-

simād ve ḥınṭa ile memlū bir burton ve barut-ı siyāh ve dāne ile meşḫūn bir şeyye bend-i kemend olduġı peyām-ı meserret-eṣeri üç gice donanma [**79**[b]] olmaġa sebeb olup bir aydan ṣoñra yine paşa-yı merḳūmuñ sa'y-i cemīli ile bi-luṭfihi te'ālā iç ḳal'a envā'-ı zeḫā'ir ve eṣnāf-ı kārzārdan mā'adā yetmiş 'aded Balyemez ṭob ile ḳabża-i tesḫīre dāḫil olduġı peyām-ı sürūr-āveri 'ilāve-i meserret-i sābıḳa oldı.

Elli yedi Cumāde'l-ūlāsı'nda dārü's-sa'āde aġası İbrāhīm Aġa Mıṣr'a ruḫṣat-yāfte-i inṣırāf ve İsḥāḳ Aġa ol ḫıdmetle maẓhar-ı elṭāf olduḳdan ṣoñra iki ay miḳdārı mürūrında aġa-yı mezbūr 'azlle mehcūr ve Muṣāḥib Meḥemmed Aġa ol ḫıdmet ile me'mūr olmış iken ba'de eyyām ḳahr-ı sulṭān-ı dehr ile maḳtūl olduḳda yine selefi İsḥāḳ Aġa ol ḫıdmet-i celīle ile kām-revā olmış idi. Üç dört gün mürūrında tekrār 'azlle teẕlīl ve muṣāḥib-i şehriyārī Maḳṣūd Aġa ol manṣıb ile tebcīl olındı.

## Sebeb-i Ḳatl-i Vezīr-i A'ẓam Ṣāliḥ Paşa

Sene-i mezbūre Ša'bānı'nuñ on sekizinci yevm-i İṣneyn'de bundan aḳdem dāḫil-i şehrde 'araba ve ḳoçı mürūrı memnū' iken pādişāh-ı 'ālem-penāh bir rūz-ı ġam-endūzda ṭarz-ı ma'hūdları üzere sarāy-ı behcet-fezālarından ḥareket eṣnāsında ṭarīḳ-ı dāḫil-i şehrde bir 'arabaya dūçār olmaġla hemān dem vezīr-i a'ẓamı da'vet ve Sancaḳdār Ḫayrü'd-dīn Mescidi ḳurbinde rikāb-ı hümāyūna rūy-māl itdükde ḥasebe'l-emri'l-'ālī ḳafes-i cismi murġ-ı rūḥundan iḫlā olınup mühr-i şerīf ol gice ḳapudan-ı sābıḳ Mūsā Paşa'ya irsāl olınmış iken iki günden ṣoñra taḥavvül-i re'y-i hümāyūn sebebiyle Defterdār Aḥmed Paşa vezāret-i 'uẓmāya nā'il ve münḥal olan manṣıb-ı defterdārī merḳūm Mūsā Paşa'ya tevcīh ü irsāl olınmış iken āsitāneye vuṣūlden muḳaddem Ḳā'im-maḳām Ḥalıcı-zāde aṣāleten vezāret ile defterdār oldı. Sene-i mezbūre Şevvāli'nde vezīr-i a'ẓam gehvāre-nişīn-i dü-sāle olan Begḫān Sulṭān iḥsān olınmaḳ üzere maẓhar-ı iltifāt-ı firāvānī ile muḥterem ve ḫalīle-i celīletü'ş-şānları iskān olınan Ḳadırġa Limanı Sarāyı'na vaż'-ı ḳadem ḳılındı.

## Nikāh-ı Telli Ḫāṣekī

Sene-i mezbūre Ẕi'l-ḥiccesi'nde perestārān-ı ḥarem-i irem-naẓīrden müsā'ade-i baḫt u iḳbāl ile ser-efrāz olup ṣāḥib-i evveli naḳīb Çāvuşlarından Aḥmed Çāvuş dest-i temellükinde iken raḳabe-i raḳdin iḥtimāl-i azād u irsāl ile ḫas-

be'l-emri'l-'ālī bir Mışr ḫazīnesi mihr ile 'aḳd-i nikāh ve 'umūmen vüzerā ve 'ulemā ve erkān-ı dīvān ve ṭā'ife-i **[80[a]]** Bektaşiyān ve teberdārān ve bustāniyān Ṭopḳapusı ḳurbinde Vālide Sulṭān Baġçesi'nden sarāy-ı hümāyūna īṣāl itmeleri bā'iṣ-i ziyāde-i inşirāḥ olup ilā-āḫiri'l-'ömr "Telli Ḫāṣekī" dimekle şöhret-şi'ār olmışdur.

Elli sekiz Rebī'ü'l-āḫiri'nde muḳaddemā Mışr'a iclā olınan Celālī İbrāhīm Aġa da'vet olınup ṣāniyen ḫıdmet-i dārü's-sa'āde ile tebcīl ve selefi Maḳṣūd Aġa 'azlle tezlīl olındı. Bundan aḳdem Ḳazaḳ eşḳıyāsı ile Leh küffārı beyninde şecere-i ḫabīṣe-i 'adāvet müteşa'ibü'l-ġuṣūn olmaḳ sebebiyle otuz biñ ḳadar Ḳazaḳ, Tatar, Ḫān āsitānesine iltica itmeleriyle ḫān-ı 'ālī-şān bī-nihāye 'asker-i tālāngerān ile Leh kişverine ılġar ve on beşden ziyāde ḳal'a peççelerin ḫāk ile yeksān itdüginden mā'adā biñden ziyāde esīr ve envā'-ı emvāl ġanīmetle taḫtgāhına vuṣūli peyām-ı meserret-encāmı sene-i mezbūre Cumāde'l-āḫiresi'nde ḳar'-ı mesāmi'-i ehl-i İslām eyledi.

## Sebeb-i Fetret

Māh-ı Receb evāsıṭında 'ibret-endāzī-i dehr-i bü'l-'aceb ẓuhūr eyleyüp pādişāh-ı 'ālī-cāh içün vezīr-i a'ẓam, vüzerā ve ḥükkām 'örfen yigirmi zirā' aṭlas ve yedi taḫta sammūrdan maṣnū' muraṣṣa dügmeli egin kürki ṭarzında u'cūbe-i dehr kürkler taḥmīli manṣūb u ma'zūl ṣudūr-ı 'ulemāya belki ḳużāt-ı bilād-ı selāṣe ve müte'ayyinānı şehre daḫı sirāyet itmegin fitne-i 'aẓīmeye dā'ī ve mecmū'-ı 'asker ḫal'-i pādişāh-ı merḥūma sā'ī olup ocaḳ iḫtiyārları bir şeb Orta Cami''de müttefiḳu'l-kilem 'aḳd-i cem'iyyet ve şeyḫü'l-İslām ve sā'ir 'ulemā-yı a'lām seḥerī Cāmi'-i Meḥemmed Ḫānī'de ictimā' itmeleriçün iblāġ-ı peyām-ı da'vet itmişler idi. 'Ale's-seḥer vezīrüñ mesned-i ḥükūmetden izāle olınması üzere ittifāḳ olınup beyne'ṣ-ṣalāteynde 'umūmen 'ulemā Orta Cāmi''e tebdīl-i mekān ve imżā-yı 'azīmet üzere niṭāk-ı ihtimāmı der-miyān idicek ṭaraf-ı salṭanatdan defterdār-ı sābıḳ Meḥemmed Paşa ḫil'at-pūş-ı vezāret-i 'uẓmā olup ol gice vezīr-i ma'zūl lāşesin Atmeydānı'na īṣāl eyledükden ṣoñra irtesi māh-ı mezbūruñ on sekizinci yevm-i Sebt'dür. Cümle 'asker tecdīd-i 'ahd ü ḳasem ve rikāb-ı 'azīmete vaż'-ı ḳadem idüp Cāmi'-i Cedīd-i Aḥmed Ḫānī'ye varılduḳda ḫudḍām-ı Ḥarem menvī ve muṣammemlerinden istiḫbār içün bir miḳdār ārām olınup ba'de taḥḳīḳi'l-ḫaber sarāy-ı **[80[b]]** 'āmireye güzer ḳılınup meydān-ı sarāy nümūne-nümā-yı rūz-ı maḥşer olduḳda Büyük Vālide Sulṭān Bāb-ı Hümāyūn dāḫilinde vāḳi' ṣuffeye gelüp ancaḳ şeyḫü'l-İslām ile vezīr ḥużūrına da'vet ve ba'ż-ı nüvāziş-āmīz kelimāt

ile def'-i müdde'āya teşmīr-i sāḳ-ı himmet itmekle bir iki sā'at mürūr, ṭaşrada olanlara 'aks-i maṭlūb iḥtimāli ḫayāliyle dā'ire-i 'aḳldan bā'iṣ-i 'ubūr olduḳda Ḳara Çelebi-zāde 'Azīz Efendi bilā-iẕn Vālide Sulṭān ḥużūrına varup vezīr ve müftīye ḫiṭāben "Bunda bizsüz ne işiñüz vardur? Eger ancaḳ sizlerle bu ḫıdmet tamām olsa idi, bizleri getürmezler idi. 'Asker sizleri bir maṣlaḥat görür, diyü sükūt iderler. Netīce-i ictimā' dīdār görüşmege çıḳduġından ḫaberdār olurlar ise ne siz ḳalursuz ve ne biz." ve bunuñ emṣāli kelimāt söyledükde Vālide Sulṭān daḫı "Be hey efendi! N'aceb dürüşt-gū ādemsiz. Oġlum ba'de'l-yevm şān-ı salṭanata münḥal ḥareketlerinden ferāġ idüp devlet-i ḫayr-ḫ'āhları nuṣḥ u pend ile kār-bend olıcaḳ oldı. Cem'iyyeti tefrīḳa himmet itseñüz olmaz mı?" didükde āvīze-i binā-güş ḳabūl olmayup kelām-ı evvel üzere ıṣrār itmeleriyle bi'l-āḫire kemāl-i tehevvür ile "Varayum, şeh-zādeyi getüreyüm." diyü içerüye gidüp hem-nām-ı ḥażret-i faḫr-i 'ālem şeh-zāde-i mihter ü mükerrem ḥażretlerin zīb ü zīnet-i mülūkāne ile iḥżār ve "Murādıñuz bu mıdur? İşte şeh-zāde, işte siz." diyü ḳahr u kīn iẓhār eyledükde hemān-dem Ḳara Çelebi-zāde 'Azīz Efendi ṣaġ ḳoltuḳlarına girüp āftāb-ı 'ālemtāb miṣāl-i maṭla'-ı envār-ı cāh ü celāl olan bāb-ı mu'allā cānibinden meydān-ı dīvān-ı bülend-eyvāna ma'an pertev-endāz olduḳda ber-resm-i me'nūs şeref-i cülūsleriyle serīr-i devlet-maṣīr ġayret-i evreng-i ẕümürrüd-reng-i felek-i esīr oldı.
و كان ذلك وقت العصر اليوم الثامن عشر من رجب الفرد سنه ثمان و خمسين و الف[1]

## Cülūs-ı Sulṭān Meḥemmed Ḫān

Şehr-i mezbūruñ yigirmi ṭoḳuzıncı güni keyfiyyeti kütüb-i tevārīḫde keşīde-i silk-i taḥrīr ve i'ādesi bā'iṣ-i tekdīr olduġı vech üzere 'āzim-i gülzār-ı cinān olduḳda na'şları Bābü's-sa'āde öñine iḥżār ve muḳtedāları olan Ḥüseyn Efendi imām iḫtiyār olınup ba'de edāi'ṣ-ṣalāt ḥarem-i cāmi'-i Ayaṣofıyya'da 'amm-i mükerremleri **[81ª]** merḥūm Sulṭān Muṣṭafā civārında ta'yīn-i mezār-ı maġfiret-medār olındı.

Pādişāh-ı merḥūm ekrem-i ḫavāḳīn-i Rūm, sulṭān-ı sa'ādet-nihād, pādişāh-ı kerem-mu'tād, maṣabb-ı seḥāb-ı levāzım-ı ḫilāfet, mehebb-i şimāl-i ḥaşmet ü 'aẓamet, mālik-i ḥüsām-ı salṭanat, vāriṣ-i vāḥid-i devlet olup imdād-ı 'ināyet-i ezelī ve is'ād-ı ḥimāyet-i lem-yezelī ile hengām-ı devletlerinde bāb-ı ḍarb u ḥarb mesdūd ve ẓıll-ı ẓalīl-i emn ü emān memdūd olduġından mā'adā her ṭaraf ḫıṣb ü reḫā ile memlū ve her gūşe envā'-ı ẕeḫā'ir ile meḥşū olmaġla evḳāt-ı şerīfeleri sūr-ı pür-sürūr ile mürūr ve ṣoḥbet-i cevārī-i ḥavrā-hey'et ile 'ubūr itmiş idi.

1 "Bu olay bin elli sekiz senesinde, Receb ayının on sekizinci günü ikindi vaktinde zuhur etti."

**Naẓm** Nedür bu devr-i ṭarabzā zamān-ı ferruḫ-fāl
Görinmez oldı dil āyīnesinde gerd-i melāl

**Müddet-i Salṭanatları**

Sekiz sene ṭoḳuz ay.

**Müddet-i ʻÖmr-i ʻAzīzleri**

Otuz bir sene ṭoḳuz ay on altı gün vāḳiʻ olmış idi.

**Āṯār-ı Ḫayriyyelerinden**

Cezīre-i Girid'de zamānlarında fetḥ olan ḳılāʻda müteʻaddid cāmiʻleri vardur.

**[Ricâl-i Devlet]**

Evlād-ı Kirāmları

**Sulṭān Meḥemmed, Sulṭān Süleymān, Sulṭān Aḥmed** ḥażarātı ki tevālī ve tertīb üzre vāriṯ-i taḫt u tāc-ı cihān-gīrī olmışlardur. Bi-meşiyyeti'llāhi teʻālā ṭabaḳalarında ʻale't-tertīb ve't-tafṣīl ẕikr olınur.

**Şeh-zāde Sulṭān Murād: Şeh-zāde-i rābiʻ** Sulṭān Murād'dur ki elli üç Muḥarremi'nde pertev-endāz-ı ṣaḥn-ı sarāy-ı şüḥūd olup sene-i mezbūre Ẕi'l-ḳaʻdesi'nde ʻāzim-i ʻālem-i nā-būd oldı.

**Şeh-zāde Sulṭān Selīm:** Biri daḫı Sulṭān Selīm'dür ki elli dört Muḥarremi'nde pīrāye-baḫş-ı gülzār-ı vücūd olup ʻaṣr-ı Meḥemmed Ḫānī'de biñ seksen iki Cumāde'l-ūlāsı'nda maraż-ı ḫunnāḳdan ʻāzim-i dārü'n-naʻīm olup vālidi türbesinde defn olındı.

ʻAḳl u rüşd ile maʻlūm ve vakār u vecāhet ile mevsūm idi.

**Şeh-zāde Sulṭān ʻOṯmān:** Biri daḫı Şeh-zāde Sulṭān ʻOṯmān'dur ki elli dört Ẕi'l-ḳaʻdesi'nde ḫalvet-ḫāne-i ʻademden pā-nihāde-i meydān-ı vücūd olup elli altı Rebīʻü'l-evveli'nde şemʻ-i ḥayāṭı te'ṯīr-i nefs-i ecel ile münṭefī oldı.

**Şeh-zāde Sulṭān Cihān-gīr:** Biri daḫı Sulṭān Cihān-gīr'dür ki elli altı Ẕi'l-ḳaʻdesi'nde ṣaḥn-ı sarāy-ı vücūda pā-nihāde olup elli sekiz ḥudūdında vefāṭ eyledi.

**Şeh-zāde Sulṭān Bāyezīd:** Biri daḫı Sulṭān Bāyezīd'dür ki anlar daḫı elli altı Ẕi'l-ḳaʻdesi'nde teşrīf-sāz-ı **[81b]**[1] dīhīm-i eyvān-ı vücūd olup elli yedi evāsıṭında fedā-yı ser-i saʻādet-efser-i peder oldı.

1 Der-kenār: Maḳtūl olduġı senenüñ māh-ı Receb'de vāḳiʻ ḫusūf münāsebetiyle Bahāyī Efendi merḥūm bu beyti dimişdür:
Mihr-i iḳbāl-i vezīr oldı giriftār-ı küsūf
Yüzi aġ ola ẓuhūr itdi hele ḥükm-i ḫusūf

**Şeh-zāde Sulṭān Orḫan:** Biri daḫı Sulṭān Orḫan'dur ki vālidleri vefātından ṣoñra elli sekiz Ramażānı'nda rūd-ı vücūda vürūd idüp altmış Muḥarremi'nde zevraḳ-ı vücūdı ġavṭa-ḫor-ı baḥr-i 'adem oldı.

**Erkān-ı Devlet-i 'Aliyyeleri**
**Vüzerā-yı 'İẓām**

**Ḳara Muṣṭafā Paşa:** Arnavud'dur. Ocaḳ aġalarından Ḳara Ḥasan Aġa'ya ḫıdmet ile ṣolaḳ olup ba'de zamān yolıyla Yeñiçeri ketḫudāsı ve sekbānbaşı olduḳdan ṣoñra biñ ḳırḳ dört Ramażānı'nda Yeñiçeri aġası, ḳırḳ beş Recebi'nde Ṣarı Ḥüseyn Paşa yirine ḳapudan, ḳırḳ altı ḥudūdında Vezīr Bayram Paşa yirine ḳā'im-maḳām-ı Dārü's-salṭana, ḳırḳ sekiz Muḥarremi'nde mülāzım-ı ḫıdmet-i rikāb-ı devlet-i intisāb olup sene-i mezbūre Ṣa'bānı'nda Ṭayyār Meḥemmed Paşa şehīd olduḳda mühr-i şerīf ile teşrīf olındı. Elli üç Ẕi'l-ḳa'desi'nde ḳatl olındı.

Vezīr-i mezbūr müdebbir-i umūr-ı cumhūr, munṣif u ġayūr, kemān-keş ü tīr-endāz ve emṯāli miyānında mümtāz idi.

قال بعض الجفارين فى صدارة الوزير اعظم قره مصطفى پاشا [1]

وتسألناعن مصطفى لأمانته
و ولايته فى وقت عسر تسهلا

وزير حياه الله من حين فترة
وقلده مفتاح ما كان مقفلا

يولى على صدر الولاية مكرما
على رغم حساد سيرمون بالبلا

فمن كان ذا وعد من الله ناله
و ليس ينوب الحاسدين سوى القلا

اذا انتصفت أيام شعبان و انقضى
من النصف يوم بات ضد مجندلا

و طار من الطيار طائر روحه
وينزل طير اليمن بالعزّ والعلا

1 "Cifirle uğraşan bazı kimseler Vezir-i A'zam Kara Mustafa Paşa'nın sadareti hakkında dediler ki"

فيشهر سيف الجد والعزم للورى
ويفتح أبواب السلام معجلا

فيبيض من أرض السواد سوادنا
ببيض سيوف الحق والنصر هللا

و ذلك فى يوم العروبة مصبحا
حاميم بعد الغين فى الشين حصلا

له غيب هذا الفتح عزم و ركبته
الى دار حرب للوفاق تاهلا

و بعد تمام الفتح و السلم مدة
وعود الى دار المليك مبجلا

يعوضه الرحمن عن ميم وقته
حليما سليما بالخليل ممثلا

و ذلك فى الشوال من عام قابل
فسلّم لأحكام الإله تجمّلا [1]

---

1 "Mustafa'ya zor bir zamanda emanetini sorduk,
Zor zamanda onun veleyeti kolay oldu.
Allah'ın o dönem ömrünü uzattığı ve bereketli kıldığı vezir
Kilitli şeylerin anahtarını boynuna astığı vezir
Belayla imtihan edilecek hasetçilere rağmen
Velayet makamına görkemli bir şekilde gelen vezir
Her kimin Allah'a bir va'di varsa onu elde eder.
Hasetçiler sadece buğz elde eder.
Şaban'ın günleri ortalayıp yarısını geçirdiğinde,
O gün mücadelenin olmadığı gündür.
Nimet kuşlarından bir kuş uçtu
Bereket kuşu yücelik ve izzetle iner.
İnsanlara azim ve ciddiyet kılıcını gösterir.
Ama ondan önce de barış kapılarını açık bırakır.
Hak ve yardım kılıçlarının çarpışmasından dolayı,
Ekilen arazilerden gelen gelirlerle bizim fakrımız gider.
Bu tarih Cuma sabahında
"Hamim ba'de'l-gayn fi'ş-şîn" de ortaya çıkar ( ebced: 1048)
Bu fethin ardından zaferle darü'l-harbe attığı samimi adımı ve gayreti vardır.
Fethin tamamlanmasından ve barıştan bir süre sonra da saltanat yurduna şereffle dönüşü vardır.
Rahman zamanın sıkıntıları yerine İbrahim Halil misali hilm ve selamet versin.
Bu geri dönüş bir sonraki seneninin Şevvalinde oldu
Güzel bir şekilde her şeyi Allah'ın hükümlerine bırak (bunların hepsi Allah'ın tevfikiyledir)"

**Āṡār-ı Ḫayriyyesinden:** Barmaḳḳapu ḳurbinde ḥücerāt-ı ʻadīdeyi müştemil bir medrese-i laṭīfe ve türbe-i şerīfesi vardur. Anda medfūndur ve Ḳurşunlı maḥzene muṭṭaṣıl olan kenīsāyı ehl-i İslām ṭaleb ü recāsıyla cāmiʻ itmişdür. Toḳat ile Sivas beyninde Meḥemmed Paşa'nuñ ḫarab ḫānını tecdīd itdüginden māʻadā **[82[a]]** bir cāmiʻ ve bir ḥammām daḫı bīnā itmekle eṭrāfdan birḳaç yüz ev peydāsıyla maʻmūr ve "Sivas Yeñişehri" dimekle meşhūr olmışdur ve Edrine'de ḫarābe müşrif olan Miḫal Köprüsi'n yigirmi biñ ġuruş ṣarfıyla taʻmīr ü teşyīd ve Çorlı'da vāḳiʻ aġac cisri ṭaşdan binā ve tecdīd itdi ve İstanbul ve Üsküdar'da çeşmeler icrā ve bunuñ emṣāli niçe eṡer peydā eylemişdür.

**Meḥemmed Paşa [Sulṭan-zāde] [Cüvān Ḳapucıbaşı]: "**Sulṭān-zāde" dimekle meşhūrdur. ʻAṣr-ı Süleymān Ḫānī'de vezīr-i aʻẓam ve dāmād-ı şehinşāh-ı mükerrem olan ṣāḥibü'l-ḫayrāt Rüstem Paşa evlādındandur. Biñ otuz tārīḫinde ḥarem-i hümāyūnda ḫāṣ oṭadan ḳapucıbaşılıḳ ile çıḳduġı ʻunfuvān-ı şebābda olmaġla "Cüvān Ḳapucıbaşı" ʻunvānıyla daḫı maʻrūf olmış idi baʻdehu ḳubbe-nişīn-i vezīr-i güzīn oldılar. Biñ ḳırḳ yedi Rebīʻü'l-āḫiri'nde Ṣarı Ḥüseyn Paşa yirine Mıṣr vālīsi olup ḳırḳ ṭoḳuz evāḫirinde maʻzūl olduḳdan ṣoñra elli bir Ẕi'l-ḳaʻdesi'nde Azaḳ istiḫlāṣıçün serdār taʻyīn olındı. Baʻde ḳażāi'l-vaṭar me'ẕūnen Āsitāne'ye gelüp elli üç Recebi'nde vālī-i Şām, sene-i mezbūre Ẕi'l-ḳaʻdesi'nde mühr-i vezāret irsāliyle ikrām olınduḳda Cemʻī Çelebi bu gūne tārīḫ dimişdür:

**Mıṣrāʻ** Rükn-i evreng-i cihān oldı Meḥemmed Paşa[1]

Fehīm Çelebi daḫı dimişdür:

**Naẓm** İki tārīḫe muvāfıḳ düşicek vaḳt-i sabāḥ
Oldı bu beyt-i Fehīmā dile ilhām-ı Ḫudā

Şām'da mühr ile mānend-i meh oldı Āṣaf
Ṣadr-ı dādār-ı felek pāye-i Meḥemmed Paşa[2]

Baʻdehu elli beş Şevvāli'nde Bosnevī Ṣāliḥ Paşa ʻameliyle maʻzūl ve Girid cezīresine serdār olmış idi. Elli altı Cumāde'l-āḫiresi' selḫinde intiḳāl eyleyüp naʻşı cānib-i baḥrden ḳaṣaba-i Üsküdar'a vuṣūl bulup merkez-i dā'ire-i velāyet Hüdāyī Maḥmūd Efendi ḥażretlerinüñ mezār-ı maġfiret-medārları ḳurbinde

1 ركن اورنك جهان اودى محمد پاشا
2 صدر دادار فلك پايه محمد پاشا
Mısranın ebced hesabına göre sayı değeri 1048'dir. Yukarıda Mehmed Paşa'nın vezaret tarihi 1053 olarak bildirilmiştir.

i'dād itdügi merḳad-i pür-envārda rū-nihāde-i ḫāk-i siyāh oldı sinni erba'īni mütecāviz idi.

Paşa-yı mezbūr 'ayyāşet ve ḳallāşet ile meşhūr idi.

Ḥikāye

Kātib Çelebi *Fezleke*'sinde naḳl ider ki "Yevmen mine'l-eyyām 'Abdü'r-raḥīm Efendi ḳāḍī-'asker iken ziyāretine vardum. Meclis tenhā olmaġla muṣāḥabet eṣnāsında bańa ḫiṭāb idüp pādişāhuń mütelevvin ve bü'l-'aceb olmasına sebeb Meḥemmed Paşa'dur. Zīrā mezbūr aṣlında müdāhin olduġından **[82[b]]** mā'adā Maḳtūl Muṣṭafā Paşa yirine vezīr olup cānı ḫavfına düşmekle bir mertebe ziyāde müdāhin oldı ki ṣaf-dil olan pādişāh bile meşreb-gīrligin duyup "Lālām Muṣṭafā Paşa gāhī bańa i'tirāż ider ve bu iş nā-ma'ḳūldür" dir, idi. "Senden i'tirāż degül, belki cümle fi'limüz pesendīdeń olur, aṣlı nedür?" diyü su'āl eyledükde "Pādişāhum, sen yiryüzinüń ḫalīfesi ẓıllu'llāhsın. Żamīr-i münīr-i şehriyārīde cilveger olan ḫavāṭır cümle ilhām-ı Rabbānī'dür. Ḳavlen ve fi'len sizden bī-hūde ve ḫaṭā ṣudūr eylemez ki i'tirāża mecāl ola." diyü cevāb virdükde pādişāh-ı pāk-nijād daḫı ḥaḳīḳatine ḥaml idüp ṣońra ziyāde vaż'-ı nā-pesendīdesine i'tirāż eyleyenlere "Sizüń sözińüz ġarażdur bańa, lālām şöyle didi: Benden ḫaṭā ṣādır olmaz." diyü "Ol kelām-ı bāṭıl ile iḥticāc itdürmege sebeb oldı." diyü tafṣīl-i ḥāl eylemiş. *Tecāveza'llāhu 'annā ve 'anhum ecma'īn*.[1]

**Ṣāliḥ Paşa:** Bosneviyyü'l-aṣldur. İbtidā vezāretiyle defterdār-ı bülend-iştihār Muṣṭafā Paşa ḫıdmetine vāṣıl ve taḥṣīl-i isti'dād eyledükden ṣońra zümre-i küttāba dāḫil olup ḫıdemāt-ı dīvāniyyeden niçe ḫıdmetde istiḫdām olınup paşasından ṣońra baş-muḥāsebe ve defter ve tersāne ve maṭbaḫ emīni olduḳdan ṣońra ba'ż-ı muḳarribān şefā'atiyle mīr-āḫūr ba'dehu Yeńiçeri aġası olup elli dört Rebī'ü'l-āḫiri'nde ta'yīn-i ḫavāṣ ile vezīr ve sene-i mezbūre Cumāde'l-ūlāsı'nda Meḥemmed Paşa yirine ḫıdmet-i defterdārī ile tevkīr olındı. Elli beş Şevvāli'nde Sulṭān-zāde Meḥemmed Paşa yirine mesned-ārā-yı ṣadāret-i 'uẓmā olduḳda Şenāyī Çelebi didügi tārīḫdür:

**Mıṣrā'** Ṣadr-ı a'lāya vardı Ṣāliḥ-i ṣadr[2]

1 "Allah bizim ve onların taksiratını affetsin."
2 صدر اعلایه واردی صالح پاشا

**Dīger** Ṣadr-ı ʻālīde müşīr-i kāmil[1]

Elli yedi Şaʻbānı'nda vech-i sābıḳu'l-beyān üzere maẓhar-ı ḳahr-ı ḳahramānī olmaġla terk-i ʻālem-i fānī idüp Üsküdar'da defn olınmış idi. Sinni ʻıḳd-ı rābiʻa mütenāhī idi.

Paşa-yı mezbūr seḫā vü kerem ile meşhūr idi.

**Ṣad Pāre Aḥmed Paşa:** İstanbul'da Ṭavşanṭaşı ḳurbinde sākin bir sipāhīnüñ ferzendi olup ibtidā-yı ḥālinde ṣanʻat-ı kitābete raġbet ve mektūb yazmaḳ vādīsinde taḥṣīl-i mahāret itdükden ṣoñra tīz-destligi sebebinden Defterdār ʻÖmer Efendi zamānında ḳalemde ḳātib olup ḫıdmetinde pesendīde olmaġla Ḳara Muṣṭafā Paşa vezāretinde baş-teẕkireci olup paşası **[83ᵃ]** ḳatlinden ṣoñra mevḳūfātcı ve defter-emīni olmış idi. Elli altı Ramażānı'nda Mūsā Paşa yirine vezāret ile defterdār, elli yedi Şaʻbānı'nda Ṣāliḥ Paşa yirine ṣadāret-i ʻuẓmā ile kāmkār olup elli sekiz Recebi'nde vāḳiʻ vaḳʻa güni ḳatl olındı.

Vezīr-i mezbūr şiddet-i tehevvür ile meşhūr, ḫayr u şerre ḳādir, merd-i bahādır idi.

**Meḥemmed Paşa:** Cülūs-hümāyun-ı Meḥemmed Ḫānī'den bir gün evvel vezīr-i aʻẓam olmış idi. Fī-Recebü'l-ferd sene 1058.

**Meşāyiḫ-ı ʻİẓām**

**Yaḥyā Efendi** merḥūm, cülūslarında şeyḫü'l-İslām bulınmışlar idi. Māte fī-Ẕi'l-hicce sene 1053.

**Ebū Saʻīd Efendi** ʻazl fī-Ẕi'l-ḥicce sene 1055.

**Muʻīd Aḥmed Efendi** māte fī-Rebīʻü'levvel sene 1057.

**ʻAbdü'r-raḥīm Efendi** bunlar ile devlet-i İbrāhīmiyye tamām olup zamānlarında cülūs vāḳiʻ olmışdur.

**Ṣudūr-ı ʻAsākir-i Rūm**

**ʻĪsā Efendi** cülūslarında ḳāḍī-ʻasker bulınup baʻdehu ʻazl olındı. Fī-Ẕi'l-ḳaʻde sene 1049.

**Ebū Saʻīd Efendi (ṯāniyen)** ʻĪsā Efendi yirine ṣadr-ı Rūm olmışlar idi baʻdehu ʻazl olındı. Fī-Cumāde'l-ūlā sene 1051.

**Muʻīd Aḥmed Efendi** Anaṭolı'dan Rūm'a naḳl olınup ʻazl olındı. Fī-Rebīʻü'l-evvel sene 1054.

---

1 صدر عاليده مشير كامل

**Ḳara Çelebi-zāde Maḥmūd Efendi** ʻazl, fī-Şevvāl sene 1055.

**ʻAbdü'r-raḥīm Efendi** ʻazl, fī-ġurre-i Receb sene 1056.

**Bahāyī Meḥemmed Efendi** Anaṭolı'dan ṣadr-ı Rūm olup baʻdehu ʻazl, fī-Ẕi'l-ḳaʻde sene 1056.

**Ḳara Çelebi-zāde Maḥmūd Efendi (s̱āniyen)** ṣadr olup maʻzūl oldı. Fī-Cumāde'l-ūlā sene 1057.

**Bahāyī Efendi (s̱āniyen)** ṣadr olup baʻdehu ʻazl olındı. Fī-Şevvāl sene 1057.

**Çivi-zāde Şeyḫ Meḥemmed Efendi** ṣadr olup ṣoñra ʻazl olındı. Fī-Rebīʻü'l-evvel sene 1058.

**Bālī-zāde Muṣṭafā Efendi** Ġalaṭa ḳażāsından maʻzūlen ṣadr-ı Rūm olup baʻdehu maʻzūl oldı. Fī-Cumāde'l-ūlā sene 1058.

**Mülaḳḳab Muṣṭafā Efendi** İstanbul'dan ṣadr olup yevm-i cülūsda ḳatl olındı. Fī-Receb sene 1058.

**Ṣudūr-ı ʻAsākir-i Anaṭolı**

Çivi-zāde Efendi cülūs-ı hümāyūnda Anaṭolı ḳāḍī-ʻaskeri bulınup baʻdehu ʻazl olındı. Fī-Ẕi'l-ḳaʻde sene 1049.

**Muʻīd Aḥmed Efendi (s̱āniyen)** ṣadr-ı Anaṭolı olup ṣoñra Rūm'a naḳl olındı. Fī-Cumāde'l-ūlā sene 1051.

**ʻAbdü'r-raḥīm Efendi** Anaṭolı ṣadrı olup baʻdehu ʻazl olındı. Fī-Rebīʻül-evvel sene 1054.

**Cinci Ḥüseyn Efendi** Ġalaṭa ḳażāsından Anaṭolı [ṣadrı] olup baʻdehu ʻazl olındı. Fī-ġurre-i Rebīʻü'l-evvel sene 1056. **[83$^{b}$]**

**Bahāyī Efendi** ṣadr-ı Anaṭolı olup baʻdehu maʻzūl oldı. Fī-Receb sene 1056.

**Çivi-zāde (s̱āniyen)** Anaṭolı [ṣadrı] olup ʻazl olındı. Fī-Şevvāl sene 1056.

**Cinci Ḥüseyn Efendi (s̱āniyen)** nā'il-i ṣadr olup baʻdehu ʻazl olındı. Fī-Cumāde'l-ūlā sene 1057.

İmām-zāde Efendi Edrine'den maʻzūlen ṣadr olup ikinci gün ʻazl olındı. Fī-Cumāde'l-ūlā sene 1057.

**Cinci Ḥüseyn Efendi (s̱āliṯen)** ṣadr olup onıncı gün ʻazl olındı. Fī-Cumāde'l-ūlā sene 1057.

**İmām-zāde Efendi (s̱āniyen)** naṣb olınup ba'dehu 'azl olındı. Fī-Receb sene 1057.

**Cinci Ḥüseyn Efendi' (rābi'an)** Anaṭolı iḥsān olınup on ikinci gün 'azl vāḳi' oldı. Fī-Receb sene 1057.

**İmām-zāde Efendi (s̱āliṯen)** i'āde olınup ba'dehu 'azl olındı. Fī-Muḥarrem sene 1058.

**Ḥanefī Efendi** naṣb olınup ba'dehu 'azl olındı. Fī-Cumāde'l-ūlā sene 1058.

**Memek-zāde Muṣṭafā Efendi** cülūs-ı Meḥemmed Ḫānī'de ḳāḍī-'asker bulınup irtesi 'azl olındı. Fī-Receb sene 1058.

**Ḳużāt-ı Ḳosṭanṭıniyye**

**'Abdü'r-raḥīm Efendi** cülūs-ı hümāyūnlarında ḳāḍī-i beled bulınup ba'dehu 'azl olındı. Fī-aḥadü'r-Rebī'īn sene 1051.

**Nā'ib Meḥemmed Efendi** ḳāḍī olup ba'dehu ma'zūl oldı. Fī-Cumāde'l-ūlā sene 1052.

**Ḳabaḳulaḳ-zāde Ebu'l-irşād Meḥemmed Efendi** naṣb olınup ṣoñra 'azl olındı. Fī-Cumāde'l-ūlā sene 1053.

**Zeynü'l-'ābidīn Efendi** ḳāḍī olup ba'dehu 'azl olındı. Fī-Ṣafer sene 1054.

**Ḥüsām-zāde 'Abdu'r-raḥmān Efendi** Şam'dan ma'zūlen ḳāḍī olup ṣoñra 'azl olındı. Fī-Rebī'ü'l-evvel sene 1055.

**Bahāyī Efendi** naṣb olınup ba'dehu 'azl olındı. Fī-Şevvāl sene 1055.

**Başmaḳcı-zāde Meḥemmed Efendi** ḳāḍī-i beled olup ba'dehu 'azl olındı. Fī-Receb sene 1056.

**Bolevī Muṣṭafā Efendi** İstanbul ḳāḍīsi olup ba'dehu ma'zūl oldı. Fī-Rebī'ü'l-evvel sene 1057.

**Memek-zāde Muṣṭafā Efendi** ḳāḍī olup ba'dehu 'azl olındı. Fī-Şevvāl sene 1057.

**Ḳudsī-zāde Şeyḫ Meḥemmed Efendi** naṣb olınup ba'dehu 'azl olındı. Fī-Muḥarrem sene 1058.

**Mülaḳḳab Muṣṭafā Efendi** ṣadr-ı Rūm'a naḳl olındı. Fī-Cumāde'l-ūlā sene 1058.

**Yoḳyoḳ Muṣliḥü'd-dīn-zāde Efendi** cülūsda ḳāḍī bulınup irtesi 'azl olındı. Fī-Receb sene 1058. **[84ª]**

## ṬABAḲA-İ NÜHDEHÜM EZ-ṬABAḲĀT-I ĀL-İ ʻOṮMĀN VE TĀCDĀRĀN-I CİHĀN SULṬĀN MEḤEMMED ḪĀN İBN ES-SULṬĀN İBRĀHĪM ḪĀN

*EDĀMA'LLĀHU LEHU İDĀME'R-RAḤMETİ FĪ-SİMĀṬİ'L-ĠUFRĀN VE ESKENEHU FĪ-ʻALE'L-ĠUREFİ'L-CİNĀN.*[1]

Bu devlet-i ʻaliyyede cürʻa-keş-i zülāl-i ḥayāt-ı cāvidānī ve vārid-i selsāl-i beḳā vü devām-ı zindegānī olan ʻulemā-yı feżā'il-me'āb ve fużalā-yı fevāżil-iyāb ḥażarātınuñ menāṣıb u merātib ve siyer ü menāḳıblarıdur ki ʻale't-tertīb ferden ferdā tavṣīf ü teşbīb olınur.

### Cinci Ḥüseyn Efendi

el-Mevlā Ḥüseyn bin Meḥemmed bin eş-Şeyḫ Ḳarabaş İbrāhīm Efendi. Vilāyet-i Anaṭolı'dan Zaʻferānborlısı nām ḳaṣabada eʻizze vü murtāżīnden Ḳarabaş Şeyḫ İbrāhīm Efendi'nüñ nebīreleri ve Meḥemmed Çelebi'nüñ ferzend-i ʻacībetü's-serīreleridür. Taḥṣīl-i biżāʻa-i ʻilmiyye ve kesb-i maʻārif-i resmiyye ārzūsıyla dārü'l-mülk-i İstanbul'a vuṣūl ve müderrisīnden tercemesi ātī Biber birāderi Ḥasan Efendi maḫdūmı Meḥemmed Efendi dārü'l-ifādesine duḫūl itdükden ṣoñra devr-i medāris iderek Süleymāniyye'ye vāṣıl ve andan elli bir Rebīʻü'l-evveli'nde Muṣliḥü'd-dīn-zāde ʻAbdu'llāh Efendi yirine İzmir ḳāḍīsi olduḳda mezbūrı mülāzım itmedüginden māʻadā manṣıba daḫı götürmemek ile ke'īb ü ḥazīn ḥücre-nişīn ḳalmış idi. Ol eṣnāda mizāc-ı hümāyūn-ı iʻtidāl-den ḫurūc ile ıżṭırābları ḥadden füzūn olup muʻālece-i cismāniyeden māʻadā müdāvāt-ı rūḥāniyyeye şürūʻ itmişler idi. Ṣāḥibü't-tercemenüñ vālidesi muḳarribān-ı ḥarem-i hümāyūndan birine "Benüm oġlum babasından baʻżı müʻeṣṣir duʻālar bilüp bu maḳūle şey'e iẓinlidür. Eger pādişāhımuzı oḳısa bilā-şek eyü olur." didükde semʻ-i hümāyūna vāṣıl olup fi'l-ḥāl bir bustānī ile daʻvet olınup ḳırā'at-ı ʻazāʻime āġāz itdügi gün ber-mūcib-i ḥüsn-i iʻtiḳād ki من اعتقاد حجرا لنفعه[2] ile müṣebbetdür. Fi'l-cümle şifā-sāz olduḳda hemān-dem üç yük aḳçe menzil-i bahā ve ḳadr-i kifāyeden ezyed ʻabīd ve imā ve birḳaç kīse nüḳūd u emtiʻa ve aḳmişe vü dībā ve sā'ir esās-ı beytden mā-lezim iʻṭā olınduġından

1 "Osmanlı padişahları, cihanın hükümranlık sahipleri tabakasının on dokuzuncusu - Allah onu rahmet sofralarında azıklandırmaya devam etsin ve cennetlerin en yüce odalarına onu yerleştirsin - Sultan İbrahim oğlu Sultan Mehmed tabakası"

2 "Menfaati için taşa itikat eden kimdir?"

mā'adā ḫuddāmına daḫı ḳapucılıḳ, müteferriḳalıḳ emṡāli dirlikler fermān ve kendüler def'aten mülāzemet ve ḳırḳ aḳçe medreseden infiṣāl i'tibārıyla altmışlı medārisīnüñ biri iḥsān olınmaḳ **[84b]** içün peyġām-ı vācibü'l-iẕ'ān ṣādır olduḳda Şeyḫü'l-İslām-ı vaḳt Yaḥyā Efendi merḥūm Ṣaḥn Medresesi ile irżā-yı şaḫs-ı merḳūm iḥtimāliyle taḥarrī itdüklerinde Vezīr-i A'ẓam Ḳara Muṣṭafā Paşa ḫaberdār olduḳda ṣāḥibü't-tercemeye "Nā'il olduguñ ni'metün şükrin ḳıl." diyü ḫitāb vārid olıcaḳ 'alā-ṭarīḳi't-tenezzül biñ elli iki Rebī'ü'l-evveli'nde 'Īsā Efendi yirine İbrāhīm Paşa-yı 'Atīḳ Medresesi'ne ḫāric ile 'āric olup sene-i mezbūre ḥudūdında cedd-i rāḳımu'l-ḥurūf ātī't-terceme 'Abdü'r-raḥīm Efendi 'azlinden cānib-i Bahr-i siyāh'da vāḳı'a "Çınarlı Medrese" dimekle ma'rūf medrese-i Ṣaḥn'a vāṣıl olmışlar idi. Ḥattā bu faḳīrüñ lisān-ı merḥūmdan gūş-zedi olan bu minvāl üzeredür ki ol eṡnāda Ṣaḥn mu'īdleri gelüp "Sulṭānum! Medresemüz ḥareket itmiş, müderris-i cedīd Cinci Ḥüseyn Efendi derse geldi lākin biz ḳanġı medreseye ḥareket itdük, ma'lūm olmadı." didükde merḥūm u maġfūrun leh daḫı şeyḫü'l-İslāma varup keyfiyyeti i'lām itdükde "Elem çekme 'Abdü'r-raḥīm Efendi! Medrese senüñdür. Ancaḳ bir gün derse çıḳmaġa bizden me'ẕūn olmışdur." diyü cevāb virmişler, yine sene-i mezbūre Ẕi'l-ḳa'desi'nde İstanbul pāyesiyle Ġalaṭa ḳażāsına vāṣıl olduḳda Seyyid Rıżā Çelebi bu ġūne tārīḫ dimişdür:

**Mıṣrā'** Ḥākim-i şer'-i Resūl-i lem-yezel[1]

Ol eṡnāda Ḳara Çelebi-zāde Maḥmūd Efendi ile ber-mūcib-i emr-i pādişāhī 'aḳd-i 'alāḳa-i muṣāharet itmiş idi. Elli dört Rebī'ü'l-evveli'nde 'Abdü'r-raḥīm Efendi yirine ṣadāret-i Anaṭolı iḥsān olınup Ġalaṭa ḳażāsı ber-vech-i arpalıḳ taṣarrufından ḳalmış iken bir aydan ṣoñra nez' olınup efendisi Ḥasan Efendi-zāde'ye tevcīh olınduḳda:

**Naẓm** لاتزل الفقير علك عن
تركع يوما والدهر قد رفعه [2]

Maẓmūnına mā-ṣadaḳ düşmişler idi. Elli altı Rebī'ü'l-evveli'nde ma'zūl ve yirlerine Bahāyī Efendi mevṣūl oldı. Sene-i mezbūre Şevvāli'nde Çivi-zāde Şeyḫ Meḥemmed Efendi yirine ṡāniyen manṣıb-ı ṣadārete nā'il oldı. Elli yedi Cumāde'l-ūlāsı'nda 'azl olınup yirleri İmām-zāde Efendi'ye [nā'il] olmış iken üçinci

1 حاكم شرع رسول لم يزل
2 "Hiçbir fakiri zelil görme, umulur ki bir gün sen düşersin de zaman onu yüceltir."

güni maḳāmına iʿāde ve üçinci gün ʿazl olınduḳda ḫalefi ol manṣıb-ı celīle pā-nihāde olup sene-i mezbūre **[85ᵃ]** Recebi'nde rābiʿan murabbaʿ-nişīn-i ṣadāret olmış iken on ikinci gün gūşe-i ʿazlde mekīn ve ṣāliṣen İmām-zāde Efendi ṣadr-ı ṣadāretde nā'il-i ʿizz ü temkīn oldı:

**Naẓm** ʿĀlemüñ bir fikre ṣāliḥ kārı yoḳdur ey göñül
Vażʿ-ı nā-sāz-ı cihān geh şöyle gāhī böyledür

Fi'l-vāḳiʿ üç ayda üç defʿa bir manṣıba tevellā ḥayret-dih-i ʿuḳūl-i ʿibret-bīnān-ı cihāndur:

**Mıṣrāʿ** ومازالت الايام تبدى العجايبا [1]

Sene-i mezbūre Şevvāli'nde kendüye baʿż-ı fesād isnādıyla bi-fermān-ı hümāyūn İznikmid'e nefy ile maḥzūn ve sekizinci gün ʿavde me'ẕūn olmış iken şehr-i mezbūrda ṣāniyen maẓhar-ı ḳahr-ı sulṭān-ı dehr olup Gelibolı'ya iclā ve onıncı gün ʿavd içün iẕn-nāme taḥrīr ü imlā olındı. Elli sekiz Recebi'nde vāḳiʿ cülūs-ı Meḥemmed Ḫānī'de bir ay ḳadar Ṣadr-ı Aʿẓam Meḥemmed Paşa Sarāyı'nda üftāde-i dām-ı intiḳām-ı sipihr-i nā-fercām olup baʿż-ı vücūh-ı ḫayrāta vaḳf nāmiyle kendüye temlīk itdürdügi mezāriʿ ve ḳurā mülk-nāmeleri yedinden aḫẕ olınup ke'l-evvel zeʿāmet ve tīmārīde ibḳā olınduġından māʿadā dest-i ḥırṣ u āzı ile cemʿ itdügi ecnās-ı tuḥaf-ı nā-maʿdūd ve biñ kīseden mütecāviz nüḳūd gözi öñinde vezīr sarāyına ṭaşınup ol ḥāl-i ʿibret-me'āle nigāh ve her birin gördükde ıṭlāḳ-ı zimām-ı nāle vü āh iderek eyyām-ı miḥneti bu felāketle aḫşama irişdükden ṣoñra Miḫalıc'a nefy ü iclā ve sene-i mezbūre Şevvāli'nde bi-fermān-ı ʿālī ḳafes-i tenden murġ-ı rūḥı iḫlā olındı.

Mevlānā-yı mezbūr ʿulüvv-i himmet ile meşhūr ve kemāl-i ṣervet ile maʿrūf, zamānında nefāẕ-ı kelām ile mevṣūf, müsāʿade-i baḫt ile yeden bi-yed ḥasretü'l-mevālī olan ṣadārete vāṣıl ve emvāl-i keṣīreye nā'il olmış idi.

## Ḥikāye

Mervīdür ki yevm-i cülūsda Yeñi Cāmiʿ cemʿiyyetine dāḫil olduḳda Burusa'dan maʿzūl Mūsā Efendi bu mecmaʿa ʿadem-i ḥużūrıñuz maḥż-ı ḫayr idi, diyü nuṣḥ u pend itdükde النصيحيه سهل والمشكل قبولها [2] mıṣdāḳınca "Efendi! Biz

1 "Günler acayiplikleri izhar etmeye başladı."
2 "Nasihat kolaydır ve problem onun kabulüdür."

bu cem'iyyeti Allāh'dan isterdük. Aḥvāl-i 'ālem ne şekle girdi biz böyle maṣlaḥata niçün gelmezüz?" cevābın virmişdi. Ber-resm-i me'nūs itmām-ı emr-i cülūs itdüklerinde ṣāḥibü't-tercemeye müṣādereye mübādere olınduḳda Ḳara Çāvuş ve ḳayınatası Maḥmūd Efendi vesāṭet **[85b]** ve kefāletleriyle ḫānesine ḳaçırılmış idi.

**Mıṣrā'** Hengāmenüñ a'lāsı dilā irteye ḳaldı

Şehr-i mezbūruñ yigirmi altıncı Aḥad güni Ṣadr-ı A'ẓam Maḥmūd Efendi'ye dāmādları, "Pādişāh-ı sābıḳdan ve sā'ir ehl-i menāṣıbdan be-her ṭarīḳ alduġın virüp ve cülūs-ı hümāyūn levāzımına mā-fī'l-üs'in beẕl iderse kendü ḥaḳḳında bir eẕiyyet ẓuhūr itmeyüp ḳāḍī-'askerlikden ma'zūl efendiler pāyesinde kendüye bir arpalıḳ virelüm āsūde-ḥāl ve ṣafā-yı bāl ile du'āda olsun ve illā kendü bilür." diyü ḫaber geldükde:

**Naẓm** نیکخواهان دهند پند ولی
نیکبختان شوند پند پذیر [1]

Me'ālince Maḥmūd Efendi ber-muḳteżā-yı übüvvet-i ma'neviyye bu kelimātı edā ve ziyādesiyle nuṣḥı īfā ve ḫilāfında veḫāmet olduġın īmā eyledükde muḳābelesinde "Ben ḳāḍī-'askerligi merdligümle oldum. Mādām cānum tendedür. Anlara bir aḳçe virmem." cevāb-ı ḳaṭ'īsin virdükde Maḥmūd Efendi daḫı felāḫından ḳaṭ'-ı ümmīd ve vezīr-i a'ẓam ṭarafına mā-cerāyı basṭ u temhīd eyleyüp kefāletden iẓhār-ı berā'et-i zimmet ve min-ba'd mābeyne 'adem-i duḫūle 'azīmet eyledükde iḥżārı içün der-'aḳab Çāvuşbaşı 'Abdü'l-fettāḥ Aġa irsāl olınup menzilinde tefaḳḳud olınduḳda meger hem-civārı Tosun Çāvuş menzilinde ḳarār itmiş imiş. Ḫaberdār olınduḳda menzil-i mezbūruñ saṭḥı bāmında tutulup eṣnā-yı aḫẕda ḍarb-ı muşt-ı bī-edebān ile dīde-i yümnāsı āsīb-resīde olup ol minvāl üzere sarāy-ı ṣadr-ı a'ẓamīye īṣāl olındı. *el-Uhdetu 'ale'r-rāvī* [2]

Ḥikāye

Merḥūm Şāriḥü'l-*Menār*-zāde tārīḫinde bi'ẕ-ẕāt ṣāḥibü't-tercemeden naḳl ider ki Şeyḫ Ṣadrü'd-dīn-i Ḳonevī *ḳuddise sirruhu'l-'azīz* ḥażretleri Sulṭān 'Alāü'd-dīn-i Selçūḳī'nüñ duḫter-i pākīze-aḫterin tezevvüc eyledükde ḥāṣıl olan veled-i necīb ve ferzend-i lebīb cedd-i ḫāmis-i ṣāḥibü't-terceme ola.

1 "İyilikseverler nasihat eder, ancak iyi talihliler nasihatı kabul ederler."
2 "Rivayet edenin sorumluluğundadır."

Ḥikāye

Bu daḫı veḳāyi'-nāme-i merḥūm-ı merḳūmdandur ki ṣāḥibü't-tercemenüñ ceddi Ḳarabaş İbrāhīm Efendi bāhirü'l-kerāmet kimesne olup ḥattā bir gün va'ẓında "Ḥaḳ'dan bir belā nāzil olıcaḳdur. Biz fedā oluruz, sā'ir müselmānlara żarar olmaya." dir. Bi-emri'llāh ol eṣnāda menzilinde ḥarīḳ vāḳi' olup kendü ve sekiz nefer evlādından beşi muḥteriḳ olup ancaḳ üçi ḫalāṣ olmışdur ki biri Şeyḫ Meḥemmed Efendi'dür ki ṣāḥibü't- **[86[a]]** tercemenüñ vālid-i keṣīrü'l-maḥāmididür. Biri daḫı ḳużātdan Emru'llāh Efendi'dür. Üçincisi el-Ḥāc Nūru'llāh'dur. *Nevvera'llāhu merāḳidehüm*[1]

**Ṣıyāmī Efendi [İplikci Ṣıyāmī]**

el-Mevlā Ṣıyāmī. Diyār-ı Cānik'den ẓuhūr ve "İplikci Ṣıyāmī" dimekle meşhūr olup ṭarīḳ-ı sa'ādet-refīḳ-ı 'ilme 'āzim ve Çeşmī Meḥemmed Efendi'den mülāzım olup ḳırḳ aḳçe medreseden ma'zūl iken biñ elli yedi şehr-i ṣıyāmında Cāme-şūy Ḫātūn yediyle Ḥüseyn Efendi yirine yeden-be-yed Filibe ḳażāsı iḥsān olındı. Elli sekiz Muḥarremi'nde Başmaḳcı-zāde Efendi yirine Selanik ḳażāsına naḳl olınup yirlerine Müderris-zāde Efendi vaṣl olındı. Sene-i mezbūre Recebi'nde ma'zūl ve yirine 'Abdü'l-fettāḥ Efendi mevṣūl oldı. Bunlar ṭayy-ı merāḥil iderek şehre ḳarīb bir maḥalle vuṣūl bulduḳda ḫāne tedārigi içün ādemler irsāl idüp Sulṭān Meḥemmed Cāmi'-i Şerīfi ḳurbinde bir menzil iḥżārı eṣnāsında birḳaç gün mürūr itmegin bi-emri'llāhi te'ālā vāṣıl olduġı menzil āḫir-i menāzil-i dünyeviyyesi olup ṭa'ne-i ṭā'ūn ile intiḳāl ve dārü'l-ḳarāra isti'cāl eyledi.

Mevlānā-yı merḳūm her vechle nā-mā'lūm olmaġın ancaḳ menāṣıbı ẕikriyle iktifā olındı.

**Dāvūd-zāde Muṣṭafā Efendi [Dāvūd-zādegī, Şeyḫ-zāde]**

el-Mevlā Muṣṭafā ibnü'ş-Şeyḫ Dāvūd. Vālid-i keṣīrü'l-maḥāmidi meşāyiḫ-ı kirāmdan Şeyḫ Dāvūd Efendi olmaġın ki "Dāvūd-zādegī, Şeyḫ-zāde" dimekle meşhūr ve nevbet-i ta'rīfi ve tavṣīfi bu iki 'unvānla ṭanīn-endāz-ı mesāmi'-i cumhūr idi. Ṣarf-ı biżā'a-i firāvān ve taḥṣīl-i pīrāye-i enḥā-yı fażl ü 'irfān idüp

1 "Allah kabirlerini nur eylesin."

ṭırāzende-i ḫil'at-i faẓl ü kemāl fırāzende-i rāyet-i ma'ārif ü efḍāl olduḳda 'ulemā-yı 'aṣruñ birinden mülāzım ve ṣaḥrā-yı devr-i pehnā-yı ṭarīḳa 'āzim olup birḳaç rütbe medārisde ḥareket iderek ḳırḳ aḳçe medreseye vāṣıl ve andan daḫı munfaṣıl olduḳda otuz beş Ramażānı'nda Ṣıddīḳ Efendi yirine ḫāric elli ile 'Abdü's-selām Medresesi ile be-kām ve otuz sekiz Şevvāli'nde Ḥüsām-zāde yirine Ḥaydar Paşa Medresesi ile nā'ilü'l-merām oldılar. Otuz ṭoḳuz Ša'bānı'nda Ḥasan Efendi Medresesi'nde ifāde itdiler. Ḳırḳ üç Ramażānı'nda Ca'fer-zāde yirine Edrineḳapusı Mihrümāhı'na sāye ṣaldılar. Ḳırḳ dört Cumāde'l-āḫiresi'nde Astārcı Sinān-zāde yirine Gevher Ḫān Sulṭān Medresesi iḥsān olındı. Sene-i mezbūre Recebi'nde **[86[b]]** Ṣaḥn-ı Ṣemāniyye'ye ḥırām itdiler ba'dehu Bayram Paşa Medresesi'ne revnaḳ-baḫşā oldılar. Ḳırḳ ṭoḳuz Şevvāli'nde İsmiḫān Sulṭān Medresesi iḥsān olındı. Elli üç Cumāde'l-ūlāsı'nda Kemāl Efendi-zāde İbrāhīm Efendi yirine Filibe ḳażāsı tefvīż olındı. Elli dört Rebī'ü'l-evveli'nde ma'zūl ve yirlerine Sincār Mu'izzü'd-dīn Efendi mevṣūl oldı. Elli beş Cumāde'l-āḫiresi'nde Aḥmed Efendi yirine Üsküdar ḳażāsı iḥsān olınup sene-i mezbūre Şevvāli'nde 'Acem Meḥemmed Efendi yirine Eyyūb ḳażāsına naḳl ve yirlerine 'Azīz Efendi-zāde vaṣl olındı. Elli altı Recebi'nde ma'zūl ve yirlerine Yaḥyā Paşa-zāde Efendi manṣūb oldı. Elli sekiz Cumāde'l-ūlāsı'nda Ḳadrī Efendi yirine Mekke-i Mükerreme ḳażāsı ḫıdmetiyle tekrīm olınup ḳaṭ'-ı menāzil ve ṭayy-ı merāḥīl iderek sene-i mezbūre Ẕi'l-ḥiccesi'nde Şām-ı cennet-meşām ḳarībinde Ṣāliḥiyye nām maḥalde 'ömri tamām ve menāzil-i zindegānīsi ḳarīn-i ḫitām olduḳda ol menzilde mütevārī-i ḫāk-i 'anber-fām oldı. Manṣıb-ı maḥlūl ile ṣāḥibü'l-feżā'il tercemesi ātiye Minḳārī-zāde Yaḥyā Efendi merḥūm teşrīf olındı.

Mevlānā-yı mezbūr faẓl ü kemāl ile meşhūr, maḥmūdü'l-ḥiṣāl, memdūḥü'l-fi'āl, pīr-i ṣāliḥ ü 'ābid, mecmū'a-i feżā'il ü maḥāmid idi.

Āṯārından kütüb-i mütedāvile ḥavāşīnde *İbn Dāvūd* taḥrīri ile ta'līḳātı vardur. *Raḥmetu'llāhi te'ālā 'aleyh.*[1]

## Öreke Muṣṭafā Efendi

el-Mevlā Muṣṭafā ibn Aḥmed bin Ḥüseyn. İstanbulī'dür. Taḥṣīl-i 'ilm ü 'irfāna himmet ve üstādān-ı 'aṣr ḫıdmetlerine müdāvemet eyleyüp 'ulemā-yı 'aṣruñ birinüñ der-i deryā-nevāline intisāb ve şeref-i mülāzemetlerin iktisāb eyleyüp taṣarruf-ı medāris-i mu'tāde iderek ḳırḳ aḳçe medreseden ma'zūl iken yigir-

1 "Allah'ın rahmeti onun üzerine olsun."

mi dört Cumāde'l-ūlāsı'nda 'Abdü'l-ḥalīm Efendi yirine Şāhḳulı Medresesi'ne ḫāric ile 'āric oldılar. Yigirmi ṭoḳuz Şevvāli'nde 'Ömer Efendi yirine İbrāhīm Paşa Medresesi ile kām-revā oldılar. Otuz Ṣaferi'nde 'İvaż-zāde yirine İsmiḫān Sulṭān Medresesi ile nā'il-i 'izz ü şān oldı. Otuz iki Recebi'nde Müzellef Aḥmed Efendi yirine Edrineḳapusı Mihrümāhı'na sāye ṣaldılar. Sene-i mezbūre Ẕi'l-ḥiccesi'nde selef-i pür-şerefi yirine Üsküdar Mihrümāhı'na terfi' olındı. Otuz üç Muḥarremi'nde yine selefi yirine Ṣaḥn müderrisi oldılar. Sene-i mezbūre Cumāde'l-āḫiresi'nde Muṣliḥü'd-dīn Efendi yirine Gelibolı **[87[a]]** ḳażāsı tevcīh olındı. Otuz dört Cumāde'l-āḫiresi'nde ma'zūl ve yiri 'Avnī Efendi'ye 'ināyet olındı. Otuz sekiz Ẕi'l-ḥiccesi'nde Baba Ḫalīl-zāde yirine Ṣofya ḳażāsı sezā görildi. Otuz ṭoḳuz Ṣaferi'nde ma'zūl ve yirlerine İbrāhīm Efendi mevṣūl oldı. Ḳırḳ üç Rebi'ü'l-āḫir'inde Maḥmūd Efendi yirine Saḳız ḳażāsı ḥükūmeti tefvīż olındı ba'dehu Gümülcine ḳażāsı iḥsān olındı. Elli Cumāde'l-ūlā'sında ma'zūl, yirine İzmir'den ma'zūl Dāvūd Efendi nā'il-i ḫilāf-ı me'mūl oldı. Elli dört Ṣaferi'nde fāżıl-ı yegāne Monlā Çelebi yirine Diyārbekr ḳażāsıyla maḳżī'l-merām oldılar. Elli beş Recebi'nde ma'zūl ve yirleri bu faḳīrüñ cedd-i büzürgvārı 'Uşşāḳī-zāde 'Abdü'r-raḥīm Efendi'ye naṣīb oldı. Elli ṭoḳuz Ṣa'bānı'nda Ṭabīb 'Īsā Efendi yirine Ḥażret-i Ebā Eyyūb ḳażāsı mecrā-yı ḥükm ü imżāları olmış iken şehr-i mezbūr evvel-i müddet-i cāh ve āḫir-i zamān-ı ḥayāṭ vāḳi' olup bilā-'azl mün'azil ve 'ālem-i bāḳīye muttaṣıl oldı. Emīr-i Buḫārī civārında medfūndur. Manṣıb-ı münḥal Beyānī Efendi'ye maḥal görildi.

Mevlānā-yı mezbūr "Öreke Muṣṭafā Efendi" dimekle meşhūr, 'ilmi miyāne, ṭarz u ṭavrı ādemiyāne idi.

### Çeşmī-zāde Muṣṭafā Efendi

el-Mevlā Muṣṭafā bin Meḥemmed Çeşmī. Ṣudūr-ı devlet-i Murād Ḫānī'den bu mecellede tercemesi sebḳ iden Çeşmī Meḥemmed Efendi'nüñ merdüm-i çeşm-i żiyā-güsteri ve maḫdūm-ı sa'd-aḫteridür. Taḥṣīl-i ma'ārif ü 'ulūmda ihmāl ü tevaḳḳuf ve kesb-i ādāb-ı rüsūmda imhāl ü teserrüf(?) itmeyüp vāṣıl-ı mertebe-i niṣāb ve dāḫil-i zümre-i ūlü'l-elbāb olduḳda Şeyḫü'l-İslām Es'ad Efendi ḥıdmetlerinden mülāzım ve ṭarīḳ-ı sa'ādet-refīḳ-ı 'ilme 'āzim olup ḳırḳ aḳçe medreseden ma'zūl iken biñ otuz iki ḫilālinde Kec-dehān Efendi

maḫdūmı Muṣṭafā Çelebi yirine Yūsuf Paşa Medresesi ile çāh-ı erba'īnden ṣāḥa-i ḫamsīne ḫāric, otuz sekiz Şevvāli'nde Astārcı Sinān-zāde yirine Ḳāsım Paşa Medresesi ile mübtehic oldılar. Ḳırḳ Ẕi'l-ḥiccesi'nde Ḥasan Efendi-zāde yirine Şāh Sulṭān Medresesi iḥsān olındı. Ḳırḳ iki Ramażānı'nda selef-i sālifi Astārcı-zāde yirine Ṣaḥn'a vāṣıl, ḳırḳ dört Recebi'nde Bustān-zāde yirine Sinān Paşa Dārü'l-ḥadīṯi'ne nā'il oldılar. Ḳırḳ sekiz evāḫirinde Kürd Aḥmed Efendi maḥlūlinden **[87b]**[1] Eyyūb Medresesi ile ser-efrāz oldı. Elli Recebi'nde Ḥüsām-zāde 'Abdu'r-raḥmān Efendi yirine Süleymāniyye Medresesi'ne terfī' olındı. Elli üç Ṣaferi'nde Fetvā-emīni Şeyḫ Sinān-zāde Meḥemmed Efendi yirine Ḥalebü'ş-şehbā ḳażāsıyla kām-revā oldılar. Elli dört Recebü'l-ferd'inde 'azl ve yirlerine Raḥmetu'llāh Efendi naṣb olındı. Elli sekiz Recebi'nde ḫalefi Raḥmetu'llāh Efendi yirine Şām-ı şeref-encām ḥükūmetiyle maḳżī'l-merām oldılar. Elli ṭoḳuz Cumāde'l-ūlāsı'nuñ on üçinci güni ḥükm ü imżāsın tamām ve cevher-i rūḥın teslīm-i dest-i ḥimām itdükde Bābü'ṣ-ṣaġīr'de Ḳalenderiyye nām türbede defn olındı.[2] قاض فى جنة tārīḫ-i ḫuceste-fāli beyān 'āmm-ı intiḳāli vāḳi' olmışdur.

Merḥūm-ı merḳūm maḫdūm-ı feżā'il-rüsūm, aḫlāḳ-ı ḥamīde ile mevṣūf ve mekārim-i cemīle ile ma'rūf, 'afīf ü nebīh, munṣif ü faḳīh, ḥüsnü'l-muḥāḍarat ve'l-edeb, pāk-i'tiḳād ve ṣaḥīḥü'l-meẕheb idi. *Şāmī Tārīḫi*'nde naḳl ider ki ṣāḥibü't-terceme Şām'da itdügi 'iffet Ḥaleb'e taḥmīl itdügi cevr ü ṣıḳlete mu'ādil idi.

### Mollā Aḥmed-zāde Monlā Çelebi [Meḥemmed]

el-Mevlā es-Seyyid Meḥemmed bin Aḥmed Efendi. Ṭabaḳa-i Aḥmed Ḫānī'de tercemesi *Ẕeyl-i 'Aṭāyī*'de sābıḳ Teẕkireci Aḥmed Efendi'nüñ ferzend-i dil-bendi "Monlā Çelebi" dimekle meşhūr Seyyid Meḥemmed Efendi'dür. Taḥṣīl-i 'ilm ü kemāle sā'ī ve ādāb-ı erbāb-ı isti'dāda murā'ī olduḳda naẓar-ı

---

1 Der-kenār: Ḥāl ü ḳāfda tā hā'ya ḳalb olınsa tamām tārīḫ olur.
Ḥattā şu'arā-yı Ḥaleb'den ba'ż ḥaḳḳında bu beyt-i şenī'i dimişdür:
ابن چشمى مصطفى امره كان عجب
عند الايمان مال عنده الشرع و هب
"Çeşmī'nin oğlu Mustafa'nın işi çok garipti / Zira şeriatin vermediği iman onda vardı."
ve 'azline "انهزم قاضي حلب" tārīḫ düşürmişdür. (Ebced: 1054)

2 "Cennette hazırladı." İbarenin ebced değeri 1049'dur. Bahis konusu edilen kişinin vefatı tarihi ise 1059'dur.

ḫurşīd-eṣer-i ekābire sezā ve birinden şeref-i mülāzemetle kām-revā olup tekmīl-i medāris-i muʿtāde ve her birinde edā-yı ḫıdmet-i ifāde ile ḳırḳ aḳçe medreseden maʿzūl ve muntaẓır-ı neyl-i meʾmūl iken yigirmi iki Ẕi'l-ḥiccesi'nde Selanikī Çuḳacı-zāde yirine Mesīḥ Paşa Medresesi'ne ḫāric ile ʿāric oldılar. Yigirmi altı Rebīʿü'l-āḫiri'nde Naṣrü'd-dīn Efendi yirine Nişāncı Paşa-yı Cedīd Medresesi ile tecdīd-i sürūr itdiler. Yigirmi sekiz Rebīʿü'l-evveli'nde Ḫˇāce-zāde ʿAlī Efendi yirine Sinān Paşa Medresesi'ne revnaḳ-baḫşā, yigirmi ṭoḳuz Ẕi'l-ḥiccesi'nde Mütevellī-zāde yirine Gevher Ḫān Sulṭān Medresesi'ne zīnet-efzā oldılar. Otuz bir Ẕi'l-ḳaʿdesi'nde Naḳş-bend-zāde yirine Ṣaḥn medārisinüñ biriyle tebcīl olınmış iken otuz iki Recebi'nde Velī-zāde tercemesinde sābıḳ vaḳʿa-i ḳużātda Ṣīre'de vāḳiʿ Mollā ʿArab Medresesi'ne irsāl ile teẕlīl ve yirlerine Ḳassām ʿAbdü'r-raḥīm Efendi maẓhar-ı ikrām-ı cezīl ḳılındı. Sene-i mezbūre **[88ᵃ]** Ẕi'l-ḳaʿdesi'nde vāḳiʿ cülūs-ı Murād Ḫānī'de ʿafv olınup Ḫānḳāh Medresesi iḥsān olındı. Otuz dört Ṣaferi'nde Menteş-zāde yirine Vefā dārü'l-ifādesinde müfīd, sene-i mezbūre Cumāde'l-āḫiresi'nde Edhem-zāde Muṣṭafā Efendi yirine Süleymāniyye medārisinüñ biriyle ʿulüvv-i ḳadri mezīd oldı. Otuz altı Recebi'nde Fenārī-zāde Şeyḫī Efendi yirine ḳażā-yı Ḥalebü'ş-şehbā tevcīh olındı. Otuz yedi Ramażānı'nda munfaṣıl ve manṣıb-ı mezbūra Seyfī-zāde ʿAbdu'r-raḥmān Efendi nā'il oldı. Ḳırḳ ḥudūdında Muʿīd Aḥmed Efendi yirine Mıṣr-ı ẕātü'l-ehrām ḳażāsıyla maḳżī'l-merām oldılar. Ḳırḳ bir Ramażānı'nda ʿazl ve yirlerine Maḥmūd-zāde ʿAbdu'llāh Efendi naṣb olındı. Muḳaddemā Celālī istilāsından nāşī celā-yı vaṭan ve İstanbul'da ittiḫāẕ-ı mesken iden ehālī-i ḳurā-yı Ḳayṣeriyye yine vaṭanlarına ʿavd ve ricʿat itmeleriçün ḳırḳ dört ḥudūdında bā-fermān-ı ʿālī ḫuṣūṣ-ı mezbūra müvellā olup birḳaç ay İstanbul maḥallātın teftīş ve taḥrīr ve ʿalā-vuḳūʿihi inhā-yı südde-i saʿādet-maṣīr itdiler. Ḳırḳ ṭoḳuz Şevvāli'nde Ḳabaḳulaḳ-zāde Meḥemmed Efendi yirine Edrine ḳażāsı mecrā-yı ḥükm ü imżāları oldı. Elli bir Rebīʿü'l-evveli'nde maʿzūl ve yirlerine Tevfīḳī-zāde Aḥmed Efendi mevṣūl oldı. Elli altı ḥudūdında Mıṣr ḳāḍīsi olan Zeynü'l-ʿābidīn Efendi'nüñ żamīme-i revātibi olan arpalıḳ Rūm pāyesiyle bunlara iḥsān olındı. Elli ṭoḳuz ḥudūdında merkeb-i tabuta rākib seyr-i bustān-ı cināna rāġıb olup Ḫāric-i Sūr'da Emīr-i Buḫārī *ḳuddise sirruhu'l-Bārī* verāsında vāḳiʿ mezāristānda defn olındı.

Mevlānā-yı merḳūm ḥayṣiyyet-i ẕātı nā-maʿlūm idi.

**Baldır-zāde Şeyḫ Meḥemmed Efendi {Selīsī}**

el-Mevlā Şeyḫ Meḥemmed bin Muṣṭafā bin ʿAlī Dede. Mezbūr ʿAlī Dede belde-i Toḳat-ı keşīrü'l-berekātdan ẓāhir ve ḥāl-i şebābda maḥrūse-i Burusa'da mutavaṭṭın ve müstaḳır olup vālidleri ol beldede ẓuhūr ve terbiyet-i tevfīḳ-ı Yezdānī ile kesb-i nūr-ı şuʿūr eyledükde ṭarīḳ-ı ehl-i cihāta sālik olup baʿż-ı cevāmiʿde ḫaṭīb ü imām olaraḳ āḫirü'l-emr Ḥiṣār Cāmiʿi'nde muḳtedā ve Cāmiʿ-i Kebīr'de ḫaṭīb ve şeyḫ-i dārü'l-ḳurrā olmış idi. Biñ otuz iki Cumāde'l-ūlāsı'nda eyyām-ı ʿömri encāma yetürmiş idi. Ṣāḥibü't-terceme deryā-yı ʿademden ser-ber-āverde ve ol belde-i laṭīfede perverde olup temhīd-i muḳaddimāt-ı ʿulūm **[88b]** ve teşyīd-i esās-ı manṭūḳ u mefhūm eyledükde nev-bāve-çīn-i murād ve dāḫil-i zümre-i erbāb-ı istiʿdād olup "Baldır-zāde" dimekle meşhūr ve bu ʿunvānla zebān-zed-i cumhūr olmış idi. Biñ üç ḫilālinde nevbet fermān olınduḳda ʿArab-zāde ʿAbdü'r-ra'ūf Efendi'den mülāzım ve ṭarīḳ-ı tedrīse ʿāzim olup biñ altıda yigirmi aḳçe, yedide yigirmi beş, on birde otuz, on beşde Ḫˇāce-zāde ʿAbdü'l-ʿazīz Efendi ṣadāretinde ḳırḳ aḳçe ile Burusa'da Mollā Fenārī Medresesi iḥsān olındı. Biñ yigirmi yedi Recebi'nde Cāmī Efendi yirine belde-i mezbūrede Şāhīn Lālā Ḫārici'ne ʿāric oldılar. Otuz dört Ṣaferi'nde Zeyrek-zāde yirine İstanbul'da Dāvūd Paşa Medresesi'ne naḳl olındı. Sene-i mezbūre Ẕi'l-ḥiccesi'nde Burusī ʿĀṣımī Efendi yirine Yıldırım Ḫān Medresesi ile ḳadr ü menziletleri bülend oldı. Otuz yedi Ramażānı'nda Kürd İsḥāḳ Efendi yirine ʿĀ'işe Sulṭān Medresesi ile tekrīm, otuz sekiz evāḫirinde Yavuz-zāde Seyyid Muṣṭafā Efendi yirine Ṣaḥn Medresesi ile taʿẓīm olındı. Ḳırḳ Recebi'nde Aġa İmāmı yirine Burusa Sulṭāniyyesi'ne terfīʿ, ḳırḳ üç Ramażānı'nda Ḫalıcı-zāde ʿAbdu'r-raḥmān Efendi yirine Üsküdar Vālidesi ile tevḳīʿ olındı. Ḳırḳ dört ḥudūdında Ṣarı ʿAbdu'llāh Efendi'nüñ defʿa-i ṯāniyesi yirine Üsküdar ḳażāsı iḥsān olındı. Ḳırḳ beş Şaʿbānı'nda Mekke-i Mükerreme ḳażāsına naḳl ile tebcīl olındı. Ḳırḳ sekiz evā'ilinde maʿzūl ve yirlerine manṣıb-ı evvelde ḫalefleri Kürd İsḥāḳ Efendi mevṣūl olup vaṭan-ı aṣlīleri maḥrūse-i Burusa'ya vuṣūl bulduḳda menāṣıb-ı resmiyyeden tebāʿüd ve Yıldırım Ḫān Medresesi ile teḳāʿüd iḫtiyār eyledükde Burusa Yeñişehri daḫı arpalıḳ iḥsān olınmış idi. Ol minvāl üzere güẕārende-i eyyām ve sübḥa-şümār-ı şühūr u aʿvām iken biñ altmış Recebi'nde sinīn-i muḳaddere-i ʿömri tamām ve enfās-ı maʿdūdesi ḳarīn-i ḫitām olup Abdāl Meḥemmed Cāmiʿ-i Şerīfi sāḥasında vālidi civārında defn olındı. Burusevī

'Āṣımī Meḥemmed Efendi bu gūne tārīḫ dimişdür:

**Mıṣrā'** Kerem-i Ḥaḳḳ'a muḳārin ola Baldır-zāde[1]

Ba'żuñ daḫı didügi tārīḫdür:

**Mıṣrā'** Meskenin pür-nūr ide Allāh Baldır-zāde'nüñ[2]

Merḥūm-ı merḳūm behremend-i ma'ārif ü 'ulūm, vāfī'l-vedād, ṣāfī'l-i'tiḳād, mu'teḳad-i **[89[a]]** meşāyiḫ-ı kirām, pīr-i vācibü'l-ikrām idi.

Āṣārından Selīsī maḫlaṣı ile basīṭce eş'ārı ve Burusa'da teveffā iden 'ulemā vü meşāyiḫ terācim-i pür-i'tibārı vardur.

## el-Mevlā 'Īsā Re'īsü'l-eṭibbā

el-Mevlā 'Īsā bin 'Alī. Sevāḥil-i Baḥr-i Sefīd'de evṣāf-ı cemīle ile mümtāz ü müsellem olan Saḳız nām beldede lenger-endāz-ı şühūd olmışlar idi. Temyīz-i siyāh u sefīd itdükde himmet-i taḥṣīl-i dāniş ü dīd idüp re'y-i rezīninde العلم علمان علم الابدان ثم علم الاديان[3] ḫaber-i ṣādıḳı ile 'amel aḳṣā-yı emel olmaġla fenn-i celīl-i ṭıbba iştiġāl ve dārü'l-mülk-i Sitanbul'a irtiḥāl eyledükde dīvān-ı 'ālī küttābı zümresine dāḫil ve ḫarāc muḥāsebeciligi ḫıdmetine nā'il olduḳdan ṣoñra biñ elli yedi Ṣaferi'nde Re'īsü'l-eṭibbā Ḥammāl-zāde mizāc-ı leṭāfet-i imtizāc-ı sulṭānīye muvāfiḳ 'ilāca muvaffaḳ olmamaġın ma'zūl olduḳda ṣaḥibü't-terceme Edrine pāyesi ve selefi mutaṣarrıf olduġı Rodoscuḳ arpalıġıyla ḫıdmet-i mizāc-ı sulṭānīye erzānī görildi. Sene-i mezbūre Rebī'ü'l-evveli'nde 'azl ile teẕlīl ve manṣıb-ı riyāset selefi Ḥammāl-zāde'ye taḥmīl olındı. Sene-i mezbūre Cumāde'l-ūlāsı'nda ṣāniyen manṣıblarına 'avd itmiş iken on yedi günden ṣoñra yine Ḥammāl-zāde ile mübādele-i cāme-i 'azl ü naṣb itdiler. Yine sene-i mezbūre Şa'bānı'nda 'İṣmetī Efendi üzerinden Eyyūb ḳażāsı żamīmesiyle selefi yirine manṣıb-ı evveline müteṣā'id oldı. İki ay mürūrında bend-i belā-yı nefy ü iclā ile mübtelā-yı ḫüsrān ve altıncı günde maẓhar-ı 'afv u iḥsān olup ke'l-evvel ḫıdmet-i riyāset-i eṭibbāda ḳā'im ve manṣıblarında ḥākim-i ḥāsim oldılar. Elli sekiz Recebi'nde vāḳi' cülūs-ı Meḥemmed Ḫānī 'aḳabinde

1 كرم حقه مقارن اوله بالدرزاده

2 مسكنن پر نور ايده الله بالدرزاده
Mısraın ebced hesabına göre Baldırzade'nin vefat tarihi olan 1060'tan fazladır. Tarih tamiyeli olabilir.

3 "İlim ikidir: önce ilm-i edyân (din ilmi), ilm-i ebdân (tıp ilmi)."

ḫıdmet-i pādişāhīden dūr ve selefi Ḥammāl-zāde ol manṣıb ile mesrūr olmış idi. Şa'bān'da Eyyūb ḳażāsından daḫı 'azl ile fütāde-i ḥażīż-i ḥüzn ü melāl ve yirlerine Öreke Muṣṭafā Efendi ṣā'id-i evc-i felek-i sürūr-ı bāl oldı. Elli ṭoḳuz Recebi'nde Aṣam Ḥelvācı-zāde yirine Gemlik arpalıġı iḥsān olmış idi. Sene-i mezbūre Şa'bānı'nda rūḥ-ı laṭīfi çār ṭāḳ-ı 'anāṣırdan ḫurūc ve a'lā-yı 'illiyyīne 'urūc eyledi. Arpalıġı Ezhārī Monlā Çelebi'ye 'ināyet olındı.

Ṭabīb-i merḥūm ancaḳ fenn-i lāzımü'l-intisāb-ı ṭıbda **[89[b]]** keṣret-i tetebbu' ile ma'lūm idi.

Āṣārından ol fende *Devā-yı Emrāż* ismiyle mevsūm te'līfi -ki ismi tārīḫ-i tamāmı olmaḳ üzere Sulṭān İbrāhīm'e ihdā itdükleri te'lif- meşhūrdur.

## Ḳabaḳulaḳ-zāde Meḥemmed Efendi

el-Mevlā el-fāżıl Meḥemmed Ebu'l-irşād ibnü'ş-Şeyḫ 'Alī. Temīme-i viṣāh-ı dīn ü devlet yetīme-i ḳılāde-i mülk ü millet vāsıṭa-i 'ıḳd-ı ṣudūr fātiḥ-i müşkilāt-ı umūr 'ulemā-yı rüsūmuń feżā'ilmendi Ḳabaḳulaḳ-zāde Meḥemmed Efendi ḫıdmetleridür. Vālid-i mācidi ẕī-ṣervet ve ṣāḥib-i ẕekā vü fıṭnat kitāb dellālī Ḥamīdī Şeyḫ 'Alī nām merd-i ṣāliḥ idi. Ḳuvvet-i ḥāfıẓası ol mertebe idi ki kendü ümmī iken bir kitābı görüp ismi güş-zedī olsa min-ba'd ḫāṭır-ı nişānı olup bilā-tefekkür teẕekkür iderdi. Ḳırḳ üç tārīḫinde vāḳi' ḥarīḳda mā-meleki sūzān ve emvāl-i keṣīreden 'üryān olup ḳırḳ sekiz Şevvāli'nde ḳabā-yı cedīd-i kefeni lābis ve 'īdgāh-ı cinānda cālis olmış idi.

Ṣāhibü't-terceme iktisāb-ı ser-māye-i 'ulūm ve intisāb-ı 'arā'is-i manṭūḳ u mefhūm eyleyüp fünūn-ı 'āliye ve āliyeyi taḥṣīl ve ma'ārif-i celīle vü sāmiyeyi tekmīl eyledükde tercemesi *Ẕeyl*'de sābıḳ İskender-zāde 'Abdü'r-raḥīm Efendi'den şeref-i mülāzemeti ḥā'iz ve rütbe-i erba'īni fā'iż olup ḳırḳ aḳçe medreseden ma'zūl ve ḫāric elliye muntaẓır-ı vuṣūl iken on ṭoḳuz Muḥarremi'nde Seyfī-zāde yirine Ṭopḳapusı'nda Aḥmed Paşa Medresesi'ne zīnet-baḫşā oldılar. Yigirmi bir Şevvāli'nde Seyyid Ġāzī ḳaṣabasında müftī ve müşkil-güşā-yı müsteftī oldılar. Yigirmi iki Cumāde'l-ūlāsı'nda Bāḳī-zāde 'Abdu'r-raḥmān Efendi yirine Dāvūd Paşa Medresesi'ne basṭ-ı seccāde-i ifāde itdiler. Yigirmi üç

Ẕi'l-ḳa'desi'nde [1] العود احمد vefḳınca Ḥibrī Çelebi yirine medrese-i sābıḳalarına 'avd itdiler. Yigirmi dört Cumāde'l-ūlāsı'nda Sinān Paşa Medresesi'nde seleflerin ta'ḳīb itdiler. Yigirmi beş Ẕi'l-ḥiccesi'nde Ebābīl Efendi yirine Burusa Sulṭāniyyesi'ne irsāl, yigirmi ṭoḳuz Muḥarremi'nde 'Abdu'r-raḥmān Efendi yirine Murād Paşa-yı Cedīd Medresesi ile iclāl olındı. Otuz Cumāde'l-ūlāsı'nda Ṣarı 'Abdu'llāh Efendi yirine Medrese-i İḥde'ṣ-Ṣemān'a ḫırām, otuz bir Recebi'nde Āvāre-zāde yirine Edrine **[90[a]]** Bāyezīdiyyesi'ne imāle-i licām itdiler. Otuz üç Cumāde'l-āḫiresi'nde Menteş-zāde İbrāhīm Efendi yirine Ḥażret-i Eyyūb Medresesi 'ināyet olındı. Otuz dört Ṣaferi'nde Mollā Aḥmed-zāde Seyyid Meḥemmed Efendi yirine Medrese-i Ḫāḳāniyye ile ta'ẓīm, sene-i mezbūre Ẕi'l-ḥiccesi'nde Edhem-zāde Efendi yirine Medīne-i Münevvere *dāmet bi'l-envāri müsevvere* ḳażāsıyla tekrīm olındılar. Otuz altı Cumāde'l-āḫiresi'nde munfaṣıl ve yirlerine Fenārī-zāde Şāh Meḥemmed Efendi nā'il oldı. Ḳırḳ Cumāde'l-ūlāsı'nda selefi yirine Burusa ḳażāsıyla maḳżī'l-merām, ḳırḳ iki Şevvāli'nde 'azl ile telḫ-kām olduḳda Muṣliḥü'd-dīn Efendi maḥlūlinden İpṣala arpalıġı iḥsān olınup yirlerine Çāvuş-zāde İbrāhīm Efendi be-kām oldı. Ḳırḳ sekiz ḥudūdında selefi Edhem-zāde maḥlūlinden Edrine ḥükūmetiyle ser-efrāz oldılar. Ḳırḳ ṭoḳuz Şevvāli'nde 'azl olınup yirine Monlā-zāde Seyyid Meḥemmed Efendi naṣb olındı. Elli iki Cumāde'l-ūlāsı'nda Nā'ib Meḥemmed Efendi ḥākim-i Dārü's-salṭana oldılar. Elli üç Cumāde'l-āḫiresi'nde ma'zūl ve yirlerine Zeynü'l-'ābidīn Efendi mevṣūl oldı. Elli sekiz Recebi'nde vāḳi' cülūs-ı hümāyūnuñ irtesi güni ṣadāret-i Rūm Mülaḳḳab Muṣṭafā Efendi maḥlūlinden Ḳara Çelebi-zāde 'Abdü'l-'azīz Efendi'ye sezā ve Anaṭolı Memek-zāde Muṣṭafā Efendi 'azlinden ṣāḥibü't-tercemeye i'ṭā olındı. Elli ṭoḳuz Şevvāli'nde refīḳleri 'Abdü'l-'azīz Efendi ṣadāretden 'arż-ı ferāġ itdükde Memek-zāde Efendi ol maḳāma i'tilā ve taṣaddurına ġayret-i 'ilmiyye ve ḥürmet-i şeyḫuḫet ve ḥayṣiyyet-i ḳadem-i ṭarīḳ māni' olmaḳ a'ẕār-ı ḳaviyyesiyle:

**Naẓm** Bāḳī ḳayırmaz olsalar a'dā zebān-dırāz
Aduñ añılsa cümle eḥibbā ḳulaḳ çeker

feḥvāsınca manṣıb-ı ṣadāretden isti'fā idüp bir gün dīvāna varmamaḳ ile rūz-ı dīgerleri İstanbul'dan ma'zūl Ḥüsām-zāde 'Abdu'r-raḥmān Efendi'ye tevcīh olındı. Altmış Şevvāli'nde Memek-zāde yirine ṣadr-ı Rūm ve vāṣıl-ı müntehā-yı

1 "Geri dönüş çok güzeldir."

merūm oldılar. Altmış bir Cumāde'l-ūlāsı'nda ṣāḥib-i re'y ve nāfiẕü'l-kelim ocaḳ aġalarınuñ ṣavāb-dīdi üzere mübtelā-yı 'azl-i bī-hengām ve Anaṭolı ṣadrı Ḳudsī-zāde Efendi yirlerine naḳl ile be-kām oldı. **[90[b]]** Sene-i mezbūre Ṣa'bānı'nda Ḥasan Efendi üzerinden Ṣire mevleviyyeti arpalıḳ iḥsān olındı. Sene-i mezbūre Şevvāli'nüñ beşinci Ḫamīs güni bu ḫākdān-ı muḥaḳḳar-ı bī-beḳādan ṣuffe-i ṣafā-efzā-yı 'uḳbāya müntaḳil olup ḫānesine muttaṣıl Ḳoġacı Dede Mezārı civārında ḳarār eyledükde arpalıḳları Bālī-zāde Muṣṭafā Efendi'ye 'ināyet olındı.

Mevlānā-yı müşārün ileyh [1] صبت شآبيب المغفرة عليه bünyān-ı feżā'il-i 'ilmiyyesi mānend-i merkez-i 'ālem, müstaḳır u rāsiḫ ve şerefāt ü ġurefāt-ı ḳaṣr-ı ḳuṭb-ı 'iffet ü diyāneti müṣābih-i muḥadded-i cihāt-ı ṣāmiḫ, be-taḥṣīṣ 'ulūm-ı naḳliyyede fā'iḳu'l-aḳrān, ḫuṣūṣā fenn-i ṣukūkda nādire-i zamān, tefsīr-i şerīfe keṯīrü'l-intisāb, 'ulūm-ı riyāżiyyeden ḳalīlü'l-iktisāb, pīr-i nūrānī, ḳadem-nihāde olduġı rütbeye erzānī, sābıḳu't-terceme Öreke Muṣṭafā Efendi'ye 'aḳd-i peyvend-i muṣāheret ile ma'lūm, ẕāt-ı ma'ālī-rüsūm idi.

Āṯār-ı 'ilmiyyelerinden tefsīr-i şerīfüñ mevāżi'-i 'adīdesine taḥrīrātı ve duḫānuñ ḥürmeti ḥaḳḳında risālesi vardur.

### Teẕkireci Mūsā Efendi

el-Mevlā Mūsā. Ḳasṭamonī'dür. Taḥṣīl-i 'ilm ü 'irfāna ṭālib ve sābıḳu't-terceme Ebu's-su'ūd-zāde Meḥemmed Efendi āsitānesine müntesib olup mülāzemetle be-kām ve medāris-i resmiyyede ḫıdmet-i müdāresesi tamām olup ḳırḳ aḳçe medreseden ma'zūl ve pāye-i ḫamsīne muntaẓır-ı vuṣūl iken biñ ḳırḳ dört Recebi'nde Dervīş Efendi-zāde Şeyḫ Meḥemmed Efendi yirine Şāhḳulı ḫāricine 'āric oldılar. Ḳırḳ altı Ẕi'l-ḳa'desi'nde Ebu's-su'ūd-zāde Efendi ṣadr-ı Rūm'a naḳl olınduḳda teẕkirecilik ḫıdmetiyle şeref-yāb ve ḳırḳ sekiz sālinde vāḳi' sefer-i Baġdād ḫıdmetleriyle ruḫṣat-yāb olmış idi. Sene-i mezbūre Ṣa'bānı'nda fetḥ ü ẓafer müyesser olduḳda 'icāletü'l-vaḳt ḳāḍī naṣb olınmaḳ murād olınduḳda ol maḥalde müderrisīnden münāsib ṣāḥibü't-terceme bulınmaġla ibtidā bunlara tevcīh olınmış idi. İstanbul'da mesmū' olduḳda ba'żı ẓurefā semt-i ḥaḳīḳat-bīnde bu beyti dimişdür:

1 "Bağışlanma sağanakları onun üzerine dökülsün."

**Naẓm** İstese bir ḳulına luṭfı Ḫudā dād eyler
Şāhḳulı Medresesi'n mūṣıl-ı Baġdād eyler

Elli Recebi'nde ma'zūl ve yirlerine Necātī-zāde Efendi mevṣūl oldı. Elli üç Rebī'ü'l-āḫiri'nde Ḥanefī Efendi yirine Mıṣr-ı Ḳāhire ḳażāsıyla be-kām, elli dört Ṣaferi'nde **[91[a]]** 'azl olınup yirleriyle Memek-zāde Efendi şād-kām oldı. Elli sekiz Rebī'ü'l-āḫiri'nde Ḫusrev Paşa imāmı Muṣṭafā Efendi yirine maḥrūse-i Burusa cāy-ı ḥükūmetleri ḳılındı. Sene-i mezbūre Ẕi'l-ḥiccesi'nde ma'zūl ve yirlerine 'Alī-zāde Meḥemmed Efendi mevṣūl oldı. Ba'de'l-ḳufūl 'Ayntāb arpalıġıyla gūşe-nişīn-i künc-i ḫumūl iken maraż-ı felc ile pister-i helāke pehlū-zen ve cāme-i müste'ār-ı ḥayātı nīm-ten olup altmış Recebi evāḫirinde intiḳāl ve riyāż-ı cināna isti'cāl eyledi. Arpalıḳları Cānbāziyye müderrisi Seyyid Aḥmed Efendi nām pīre mevleviyyetle virildi.

Mevlānā-yı merḳūm dāḫil-i 'idād-ı erbāb-ı fühūm, ḫāliṣü'l-cenān, ṭāhirü'l-lisān, nīk-nefs, ṣāfī-fu'ād, müslim-i pāk-i'tiḳād idi.

### Başmaḳcı-zāde Meḥemmed Efendi

el-Mevlā Meḥemmed bin Ḥüseyn. Keṯret-i 'amā'ir ü ḳıbāb-ı selāṭīn-i mālik-riḳābla felek-i ḳıbāb ve leṭāfet-i hevā ve 'uẕūbet-i mā ile maḳbūl ü memdūḥ-ı şeyḫ ü şāb olan maḥrūse-i Burusa'da Başmaḳcı Ḥüseyn Çelebi'nüñ ṣemere-i şecere-i vücūdı ve ferzend-i dil-pesend-i mes'ūdıdur. Ṭoḳuz yüz seksen beş ḥudūdında ḳadem-nihāde-i kademe-i erīke-i vücūd ve gehvāre-nişīn-i 'ālem-i şühūd olup ibtidā-yı ḥālde pīşe-i vālide duḫūl endīşesiyle çend-rūze dükkānlarına mülāzım olmış iken ber-muḳteżā-yı 'ulüvv-i himmet ol kārdan ferāġat ve ṭarīḳ-ı ma'ālī-refīḳ-ı 'ilme raġbet idüp dārü'l-mülk-i Sitanbul'a ḳudūm ve taḥṣīl-i ser-māye-i 'ulūm eyleyüp Şeyḫü'l-İslām Es'ad Efendi ḫıdmetlerinden şeref-i mülāzemetle vāṣıl-ı evvelīn-i menzil-i emānī ve iḥrāz-ı merāma erzānī olduḳda otuz dört Recebi'nde İstavroz'da 'Abdu'llāh Aġa Medresesi'ne ḫāric ile 'āric oldılar. Otuz altı Ramażānı'nda Şāriḥü'l-*Menār* 'Abdü'l-ḥalīm Efendi yirine Papasoġlı Medresesi'ne nā'il oldılar. Otuz sekiz Ṣaferi'nde 'Acem-zāde Maḥmūd Çelebi yirine Burusa Ḫançeriyyesi'ne vāṣıl oldılar. Sene-i mezbūre Recebi'nde Ḳuds-i Şerīf pāyesiyle teḳā'üd iḫtiyār idüp yirleri Burusa'da Ḳādiriyye müderrisi Bustān Efendi'ye sezā görildi. Ḳırḳ bir Cumāde'l-āḫiresi'nde Maḥmūd Efendi yirine Fetḥiyye Ṣulṭānı'na sāye ṣaldılar. Ḳırḳ üç Ṣa'bānı'nda

İpsala arpalığıyla ʻazl ve ol ḳaṣabaya iḫtiyār-ı şedd-i raḥl itmişlerdi. yirleri sābıḳu't-terceme Şeyḫī-zāde Şerīf Meḥemmed Efendi'ye tevcīh olındı. Elli dört Cumāde'l-āḫiresi'nde Hāşimī-zāde Efendi yirine Belġrad ḳażāsı hüḳūmeti tefvīż olındı. Elli beş Cumāde'l- **[91b]** ūlā'sında Bosnevī Şaʻbān Efendi yirine Edrine'ye naḳl ile tebcīl olınup yirleri Mekke-i Mükerreme pāyesiyle Üsküdar ḳāḍīsi Aḥmed Efendi'ye sezā görilmiş iken ḥüsn-i rıżāsıyla ʻarz-ı ferāġ itdükde yüz elli aḳçe ile Rodos'dan maʻzūl Ṣarı Muʻīd Muṣṭafā Efendi'ye taḥmīl olındı. Sene-i mezbūre Şevvāli'nde Bahāyī Efendi yirine İstanbul ḳażāsına naḳl ü taḥvīl ve yirleriyle Selanik ḳāḍīsi İmām-zāde Efendi tebcīl olındı. Elli altı Recebi'nde Yaʻḳūb Efendi üzerinden Üsküdar ḳażāsı żamīme-i revātibiyle ʻazl olınup Bolevī Muṣṭafā Efendi ḥākim-i Dārü's-salṭana oldılar. Elli sekiz Ẕi'l-ḥiccesi'nde arpalıḳları Üsküdar, Ḥasan Paşa-zāde'ye sezā görilmekle elli ṭoḳuz Ramażānı'nda Ḳızıḳlı Meḥemmed Efendi üzerinden Saḳız każāsı arpalıḳ iḥsān olınup ʻalā-ṭarīḳi't-teferrüc bir iki defʻa kendüler varup gelmişler idi. Altmış bir Cumāde'l-ūlāsı'nda ḳażā-yı mezbūr ḳāḍī-i sābıḳı Meḥemmed Efendi'ye ṯāniyen iḥsān olınmış idi. Altmış üç Ramażānı'nda Fetvā-emīni Şeyḫ-zāde Efendi üzerinden Bilecik ve Foçalar mülḥiḳātıyla Menemen arpalığı taʻyīn olınduḳda ber-fehvā-yı:

**Mıṣrāʻ** Bilmezem ābum mı ṭopraġum mıdur

Buña daḫı bi-nefsihi ḥarekete raġbet ve ol ḳaṣabada iḫtiyār-ı ʻuzlet itmişler idi. Altmış beş Ramażānı'nda ki sinīn-i ʻömr-i ʻazīzleri ʻıḳd-i ṯāmine vāṣıl ve lisān-ı ḥāli:

ان الثمانين والبلغتها
قد احوجت سمعى الى ترجمان [1]

şiʻr-i bedīʻin ḳābil iken ṣadā-yı [2]ارْجِعِي'yi gūş ve endūh-ı dünyā-yı bī-beḳāyı ferāmūş eyleyüp anda defn olındı. Maḥlūle olan arpalıḳları Bahāyī Efendi birāderi Aḥmed Efendi'ye tevcīh olındı.

Mevlānā-yı merḳūm müşāreket-i emṯālle maʻlūm, ʻālī-himmet, ṣāfī-ṭaviyyet, ʻāḳil ü lebīb, pīr-i münevverü'l-meşīb idi.

1 "Ben seksenime ulaştım ve artık kulağım da tercümana ihtiyaç duyuyor."
2 Kurân-ı Kerîm, Fecr Sûresi 89/28, ﴿ارْجِعِي إِلَى رَبِّكِ رَاضِيَةً مَّرْضِيَّةً﴾ "Sen O'ndan hoşnut, O da senden hoşnut olarak Rabbine dön."

**Oḳcı-zāde Vaḳʿī Efendi [Aḥmed] {Vaḳʿī}**

el-Mevlā Aḥmed bin Meḥemmed. Biñ otuz ṭoḳuz ḫilālinde intiḳāl ve riyāż-ı cināna istiʿcāl idüp tercemesi *Ẕeyl-i ʿAṭāyī*'de ṭabaḳa-i Murād Ḫān-ı Rābiʿ'de sebḳ iden Nişāncı Oḳcı-zāde Meḥemmed Beg'üñ necl-i necībi ve ferzend-i ḥasīb ü nesībidür. Vālid-i mācidleri tevḳīʿī olmaġla Vaḳʿī maḥlaṣıyla nām ü nişān bulmışlar idi. ʿUlemā-yı ʿaṣr mecālis-i ʿilmiyyelerinden iltiḳāṭ-ı cevāhir-i ʿulūm ve rişte-i efkāra naẓm-ı ferā'id-i manṭūḳ u mefhūm eyleyüp ṭarīḳ-ı saʿādet-refīḳ-ı ʿilme sülūk ve sebīke-i ḫāliṣü'l-ʿayār-ı iʿtibārın sikke-i maʿhūde ile meskūk eyledükden ṣoñra Ebū Saʿīd Efendi ḫıdmetlerinden mülāzemetle bekām **[92ᵃ]** ve baʿż-ı medāris-i ʿilmiyye ile maḳżī'l-merām olup ḳırḳ aḳçe medreseden maʿzūl ve rütbe-i ḫamsīne ṭālib-i vuṣūl iken ḳırḳ dört Recebi'nde Raḥīḳī Medresesi'ne ḫāric ile ʿāric ve taḥṣīl-i neşāṭ ile mübtehic oldılar. Ḳırḳ ṭoḳuz Şevvāli'nde Aḥmed Efendi yirine Meḥemmed Aġa Medresesi'ne revnaḳ-baḫşā, elli bir Rebīʿü'l-evveli'nde yirinde dāḫil iʿtibārıyla kām-revā oldılar. Elli üç Ṣaferi'nde Ḥalebī Meḥemmed Efendi yirine Yaḥyā Efendi Medresesi ile tekrīm, elli beş Recebi'nde ḥareket idüp Ṣaḥn-ı Ṣemāniyye'nüñ biriyle taʿẓīm olındılar baʿdehu Siyāvuş Paşa Sulṭānı Medresesi ile be-kām olup Ḳara Muṣṭafā Paşa Medresesi'ne daḫı revnaḳ-baḫşā olduḳdan ṣoñra Süleymāniyye Medresesi'nüñ birine nā'il ve altmış Ẕi'l-ḳaʿdesi'nde manṣıb-ı dārü'l-ḳarāra vāṣıl oldılar. Şeyḫ Vefā ḥażretleri cāmiʿ-i şerīfi ḥaṭīresinde medfūndur.

Mevlānā-yı merḳūm feżā'il-i ʿilmiyye ile maʿlūm, maḥmūdü'l-fiʿāl, memdūḥü'l-ḫiṣāl, şiʿr ü inşāsı ḫoş-āyende ve mecālis-i ʿilmiyye-i fuḫūl-i ʿulemāya efkende olup Bahāyī Efendi merḥūmuñ zamān-ı ṣadāretinde teẕkirecilik ḫıdmetlerinde ḳā'im ve meclis-i ʿālīlerine müdāvim idi.

Āṡārından eşʿār-ı dürer-bārı ve rengīn ü dil-nişīn güftārı vardur. Bu ġazel-i bī-bedel anuñdur:

**Naẓm** Ser-fürūʿ eyleyemez salṭanat-ı Dārā'ya
Pāy-ı ümmīdi çeken dāmen-i istiġnāya

Kākül-i yār ider ḫayli yuḳardan pervāz
Sāye-i zülfi düşer mihr-i cihān-ārāya

Leb-i dildārı gören sāġar-ı gül-gūn üzre
İki berg-i gül-i ter ḳondı ṣanur ṣahbāya

Reh-i ʻışḳuńda senüń naḳd-i sirişk-i çeşmüń
Ḫarcanur ṣu yirine ḳādir olan peydāya

Bilmezüz mesned-i devlet nicedür ey Vaḳʻī
Bezm-i ʻālem hele degmez bu ḳadar ġavġāya

**Erżurūmī İbrāhīm Efendi [Cānbolād-zāde ḫˇācesi] {Mülhemī}**

el-Mevlā İbrāhīm. Cānbolād-zāde ḫˇācelıġıyla meşhūr ve Mülhemī maḫlaṣı ile zebān-zed-i cumhūrdur. Aḥṣan-ı ḳılāʻ ve aḥsen-i bıḳāʻ, āb-ı muṣaffāsı nişāne-i sebīl ü tesnīm ve hevā-yı dil-güşāsı şifā-baḫş-ı her marīż ü saḳīm olan belde-i Erżurūm-ı bedīʻü'l-üslūbdan bedīdār ve ol maṭlaʻ-ı ehille-i ehālī olan ufḳdan āşkār olup ṭarīḳ-ı taḥṣīl-i kemālāta mülhem ve ol ʻazīmetde ṯābit-ḳadem ve rāsiḫ-dem olup niçe eyyām ṭabʻ-ı derrāk ve ẕihn-i çālāki çār-sū-yı ṭalebde elmās-i fikr ü iẕʻān ile cevāhir-i girān-bahā-yı meʻānīyi ḥakkāk olduḳda ẕāt-ı maḥmūdü's-simātı mānend-i faṣṣ-ı nigīn engüşt-i iʻtibāra ḳarīn olduḳda baʻż-ı ʻulemādan şeref-i mülāzemete nā'il ve evvelīn-i āmāle vāṣıl olup medāris-i muʻtādede neşr-i ʻilm ü kemāl ve idāre-i kü'ūs-ı **[92b]** ḳīl ü ḳāl iderek ḳırḳ aḳçe medreseden maʻzūl ve ḫāric elli rütbesine muntaẓır-ı vuṣūl iken ḳırḳ Ẕi'l-ḥiccesi'nde ʻOṯmān-zāde yirine Ḫusrev Ketḫudā Medresesi ile kām-revā, ḳırḳ ṭoḳuz evā'ilinde ʻAlī Efendi-zāde Meḥemmed Efendi yirine Dāvūd Paşa Medresesi'ne revnaḳ-baḫşā oldılar. Elli bir Cumāde'l-ūlāsı'nda Ṣadrü'd-dīn-zāde Rūḥu'llāh Efendi yirine Üsküdar'da Meḥemmed Paşa dārü'l-ifādesinde basṭ-ı seccāde-i taḥḳīḳ, elli altı Recebi'nde Şaʻrānī-zāde yirine Zekeriyyā Efendi Medresesi'nde neşr-i le'ālī-i tedḳīḳ itdiler baʻdehu Ṣaḥn ve Ḳara Muṣṭafā Paşa Medreseleri'nde erbāb-ı istifādeye ifāde-i ʻulūm u maʻārif ve idāre-i kü'ūs-ı nüket-i leṭā'if üzere iken biń altmış Şevvāli'nüń on yedinci yevm-i Erbaʻā'da berāziḫ-i nāsūtiyyeden mevāḳıf-ı lāhūtiyyeye irtiḥāl ve nüzhet-sarāy-ı ḫuld-i berīne intiḳāl eyledi.

Mevlānā-yı merḳūm ʻumde-i ʻulemā-yı Rūm, ʻulūm-ı ʻaḳliyye vü naḳliyyede fā'iḳu'l-aḳrān, be-taḥṣīṣ ʻulūm-ı riyāżiyyede ʻAlī Ḳuşcı ile yeksān, ḥasenü'l-aḫlāḳ nādire-i āfāḳ, dervīş-nihād, pāk-iʻtiḳād idi.

Āṯārından fünūn-ı ʻadīdenüń mevāżiʻ-i müşkilesine resā'il ü taʻlīḳātı ve mülūk-i Rūm ve Efrenci mübeyyen ü mufaṣṣal tārīḫi ve elsine-i ṣelāṯede Mülhemī maḫlaṣı ile eşʻār-ı ābdārı vardur.

## 'Īşī Efendi[1] ['Īsā] {'Īşī}

el-Mevlā 'Īsā bin el-Ḥāc Himmet. Aydın'dandur. 'Ulemā-yı 'aṣrdan taḥṣīl-i ma'ārif ü 'ulūm, ve kesb-i cevāhir-i menẓūr u manẓūm idüp tercemesi *Ẕeyl*'de sābıḳ nihāl-i nev-ber-i 'ulūm maḫdūm-ı ma'ālī-rüsūm Ḳınalı-zāde Fehmī Meḥemmed Efendi dārü'l-ifādelerinde mu'īd ve şeref-i mülāzemetleriyle ḳadri mezīd olup birḳaç pāyeye pīrāye-baḫş olduḳdan ṣoñra ḳırḳ aḳçe medreseden ma'zūl iken yigirmi ṭoḳuz Ṣaferi'nde Şeyḫ-zāde Meḥemmed Efendi yirine Ümmü Veled ḫāricine 'āric oldılar. Otuz bir Ṣa'bānı'nda 'Abdü'l-laṭīf Efendi yirine Sinān Paşa Medresesi'ne revnaḳ-baḫşā, otuz üç Cumāde'l-āḫiresi'nde Burhān Efendi yirine Unḳapanı Medresesi ile kām-revā oldılar. Otuz beş Ẕi'l-ḥiccesi'nde Seyyid Muṣṭafā Efendi yirine Ḳızılmuṣluḳ Medresesi iḥsān olındı. Otuz sekiz Ṣaferi'nde Noḳṭa-zāde maḥlūlinden Ṣaḥn'a geldiler. Sene-i mezbūre Şevvāli'nde İbrāhīm Efendi-zāde yirine Çorlı Medresesi'ne gönderildi. Ḳırḳ Recebi'nde 'azl olup yirleri Es'ad Efendi'ye virildi. Sene-i mezbūre Ramażānı'nda Dāmād-zāde 'Abdü'l-bāḳī Efendi yirine Ḫānḳāh Medresesi ile tebcīl olındı. Sene-i mezbūre Ẕi'l-ḥiccesi'nde Ṣānī Efendi yirine Maġnisa ḥükūmeti tefvīż olındı. **[93[a]]** Ḳırḳ iki Şevvāli'nde ma'zūl ve yirlerine İzmir ḳāḍīsi Dāvūd Efendi menḳūl oldı. Elli üç Ṣaferi'nde Üsküdar ḳażāsı tevcīh olındı. Elli dört Cumāde'l-ūlāsı'nda 'azl ve yirlerine Aḥmed Efendi naṣb olındı. Altmış bir Muḥarremi'nde Hāşimī-zāde Efendi yirine Mekke-i Mükerreme pāyesiyle ber-vech-i arpalıḳ ṣāniyen Üsküdar ḳażāsıyla tekrīm olınmışlardı. Sene-i mezbūre Cumāde'l-ūlāsı'nda eyyām-ı 'īşi şām-ı encāma resīde ve pāy-ı ḥayātı dām-ı ḥimāma pīçīde olup Kemāl Paşa-zāde ḥażretleri civārında medfūn oldılar. Sinīn-i 'ömri seksen bir sāl olduġı ḥafīdinden mesmu'-ı faḳīrdür.

Mevlānā-yı merḳūm kenāre-nişīn-i baḥr-i 'ulūm, nīk-ḫaṣlet, ḫoş-ṣoḥbet, 'ālī-himem, ṣāḥib-i kerem idi. Ṣadrü'l-ifāde 'Azmī-zāde Efendi ṣadr-ı 'ālī-ḳadr iken teẕkirecilikleri ḫıdmetinde ḳā'im ve tesviye-i umūr-ı ḳużāta müdāvīm olmışlar idi.

Mervīdür ki ṣāḥibü't-terceme 'Īsā mevżū' iken semt-i şi're heves ü raġbet

1 Der-kenār: Maġnisa'ya ṣāḥibü't-terceme yirine Mü'eẕẕin-zāde 'Abdü'l-ḳādir Efendi [ta'yīn] olmışdur. Lākin ḳabul itmeyüp red itdükde İzmir'den Dāvūd Efendi naḳl olındı.

ve ol vādī erbābıyla üns ü ülfet eyleyüp kendülere daḫı şi'r söylemege iḳtidār ḥāṣıl olduḳda kibār-ı 'aṣruñ biri "Sizüñ maḫlaṣıñuz ismiñüze üç noḳṭa vaż'ıyla ḥāṣıl olur." dimeleriyle tefe'ülen 'Īṣī maḫlaṣı ile taḫallüṣ itdüklerinden mā'adā ba'de hāẕā tevḳī'ātlarında sīn-i mühmeleyi mu'cemeye tebdīl ve naḳş-ı nigīn-i sādelerin mücevhereye taḥvīl eylemişler idi.

Āṯārından eş'ār-ı dil-āvīzi vardur. Bu iki beyt andandur:

**Naẓm** Faṣl-ı bahār eyyām-ı gül 'ahd-i şeh-i fīrūz ola
'Ālem niçe şād olmasun hem 'īd ü hem nev-rūzdur

**[Ve lehū]** Düşelden ḫaste diller bend-i gīsū-yı perīşāna
Anuñ her bir şikenci döndi bir şām-ı ġarībāna

### Ḫˇāce-zāde 'Alī Efendi

el-Mevlā 'Alī Şāh ibnü'l-mevlā Muṣṭafā. Biñ on ḫilālinde tārik-i 'ālem-i fānī ve 'āzim-i 'işretgāh-ı cāvdānī olup tercemesi *Ẕeyl-i 'Aṭāyī*'de sebḳ iden mu'allim-i maḳām-ı Aḥmed Ḫānī ve ḫāce-i şehriyār-ı cihān-bānī Muṣṭafā Efendi ḫıdmetlerinüñ maḫdūm-ı mihteri ve ferzend-i mekārim-güsteridür. Taḥṣīl-i 'ilm ü 'irfān ve kesb-i vecāhet ü 'unvān eyledükde Şeyḫü'l-İslām Ḫˇāce-zāde Es'ad Efendi āsitānelerine ilticā ve şeref-i mülāzemetleriyle nihāl-i āmālin ḳarīn-i neşv ü nemā idüp ḳırḳ aḳçe medreseden munfaṣıl iken yigirmi ṭoḳuz Ẕi'l-ḥiccesi'nde sābıḳu't-terceme Monlā-zāde Seyyid Meḥemmed Efendi yirine Sinān Paşa ḫāricine 'āric, otuz Cumāde'l-ūlāsı'nda Sefer Efendi yirine Edrineḳapusı Mihrümāhı'yla mübtehic iken otuz bir Şa'bānı'nda 'azl olınup medrese-i merḳūme Naṣrü'd-dīn **[93[b]]** Efendi'ye iḥsān olındı. Otuz iki Ẕi'l-ḥiccesi'nde Öreke Muṣṭafā Efendi yirine medrese-i mezbūreye i'āde olındı. Otuz beş Ṣaferi'nde 'Abdü'l-ḳādir Efendi yirine Ṣaḥn-ı Ṣemāniyye'ye geldiler. Otuz altı Recebi'nde Kevākibī-zāde İbrāhīm Efendi yirine Gevher Ḫān Sulṭān Medresesi ile maẓhar-ı iḥsān oldılar. Otuz sekiz Ẕi'l-ḳa'desi'nde teḳaddüm-i tālī ve te'eḫḫür-i muḳaddem aḳyise-i şarṭıyye-i resmiyyede cevāz-kerdesi olmayup 'azl ü inzivā iḫtiyār iden Kevākibī-zāde İbrāhīm Efendi yirine Ayaṣofıyya Medresesi ile tevḳi', otuz ṭoḳuz Ẕi'l-ḳa'desi'nde Bustān-zāde maḫdūmı Meḥemmed Efendi yirine Süleymāniyye Medresesi'ne terfī' olındı. Ḳırḳ Ramażānı'nda Tevfīḳī-zāde Aḥmed Efendi yirine Şām-ı dārü's-selām ḳażāsı iḥsān ve ol belde-i laṭīfeye revān olup Aḳşehr nām menzile vāṣıl olduḳda ba'ż-ı mülāḥaẓa-i ḫafiyye sebebiyle rücū' u 'avdet idüp 'azl iḫtiyār itdük-

de sene-i mezbūre Ẕi'l-ḳa'desi'nde manṣıbları Ḥalebī Aḥmed Efendi'ye tevcīh olındı. Ḳırḳ üç Muḥarremi'nde Çivi-zāde Efendi yirine Ġalaṭa ḳażāsı rıżā-dādeleri oldı. Ḳırḳ dört Safer'inde ma'zūl ve yirlerine Āvāre-zāde Efendi mevṣūl oldı. Ḳırḳ ṭoḳuz Şevvāli'nde Bosnevī Ṣa'bān Efendi yirine Mıṣr-ı ẕātü'l-ehrām ḳażāsıyla ikrām olındılar. Elli bir Muḥarremi'nde ma'zūl ve yirlerine Ḥanefī Efendi maḳżī'l-merām oldı. Elli yedi ḫudūdında Dimetoḳa arpalıḳ iḥsān olındı. Altmış Ṣa'bānı'nda Ṣun'ī-zāde Efendi yirine ḥükūmet-i İstanbul ile vāṣıl-ı me'mūl olmış iken altmış bir Muḥarremi āḫirinde bā-vücūd-ı semen-i vāfir ḫilāf-ı muḳteżā-yı ẓāhir maraż-ı sille mübtelā ve 'āzim-i cennetü'l-me'vā olup yirlerine Es'ad Efendi ḳāḍī-i Dārü's-salṭana oldılar.

Mevlānā-yı merḳūm dāḫil-i 'idād-ı maḫādīm-i Rūm, muntaẓımü'l-kelām ve ḫoş-ṣoḥbet, nā'il-i üns ü ülfet, ṭālib-i rāḥat u ḥużūr, mütehevvir ü ġayūr idi.

Laṭīfe-i Şeyḫü'l-İslām Yaḥyā Efendi

Mervīdür ki birāder-i kihterleri ātī't-terceme Şeyḫü'l-İslām Mes'ūd Efendi bir rütbede ṣāḥibü't-tercemeye teḳaddüm eyledükde kemāl-i ġayretinden vālidesi ḥużūrına varup ḳasem ider: "Bilmiş oluñ ben Mes'ūd'uñ teḳaddümin hażm itmem, anı ḳatl iderüm." dir. Vālidesi ḳadın bu güne muvaḥḥaş kelāmdan 'aḳlı gidüp Şeyḫü'l-İslām-ı vaḳt Yaḥyā Efendi merḥūma varup: "Sulṭānum! Şu güne şey ẓuhūr itdi. Eger bir iki **[94ª]** gün içinde aña daḫı ḳarındaşı rütbesin iḥsān itmezseñüz muḳteżā-yı tehevvüri üzere Mes'ūd'umı helāk ider." didükde Şeyḫü'l-İslām ḥażretleri cevābında: "Ḳorḳma ḳadın, öldürmez." dir. Yine isti'ṭāf ile "Öldürür sulṭānum, bilürem. Kerem idüñ, bir rütbe iḥsān idüñ." dir. Şeyḫü'l-İslām ḥażretleri yine cevāb-ı evveli i'āde iderler. Def'a-i ṯālise vālidesi ziyāde niyāz idüp "Sulṭānum, ḳasem itmişdür ve tehevvüri ġālibdür. Mes'ūd'umı helāk itmesünde şübhe yoḳdur." didükde merḥūm cevāb-ı laṭīfe-āmīz buyurup "A ḳadın! Senüñ oġluñ, birāderini niçe öldürebilür ki? Farażā öldürse anı daḫı öldürürler. İkisi daḫı öldükde ġamuñdan sen daḫı ölmeñ lāzım gelür. Rūzgāruñ ol mertebeye müsā'adesi yoḳdur ki üçiñüz öle de biz eliñüzden ḫalāṣ olayuz." dimişler.

**Naẓm**

و من العداوة ما ينالك نفعه
و من الصداقة ما يضر و يؤلم [1]

1 "Bazen düşmanlıktan sana fayda gelir, bunun aksine
Bazen de sadakatten zarar ve elem gelebilir..."

**Emru'llāh-zāde Efendi [Meḥemmed]**

el-Mevlā Meḥemmed. Mezbūr "Emru'llāh-zāde" dimekle meşhūr ve eczā-yı ta'rīfi bu mertebeye maḳṣūrdur. Taḥṣīl-i ser-māye-i 'ilmīye mecd ü sā'ī ve ādāb-ı rüsūma murā'ī olup 'ulemā-yı 'aṣruñ birinden mülāzım ve ṭarīḳ-ı tedrīse 'āzim olup ḳırḳ aḳçe medreseden ma'zūl ve ḫāric elli mertebesine ṭālib-i vuṣūl iken biñ otuz ṭoḳuz Ṣa'bānı'nda Ḳadrī-zāde Çelebi yirine Maḳtūl Ḥasan Paşa ḫāriciyle kām-revā, ḳırḳ Ẕi'l-ḥiccesi'nde İmām-zāde yirine 'Alī Paşa-yı Cedīd'e revnaḳ-baḫşā oldılar. Ḳırḳ iki Rebī'ü'l-evveli'nde Ḳızılmuṣluḳ Medresesi mecrā-yı zülāl-i ifādeleri oldı. Ḳırḳ dört Ṣa'bānı'nda 'Abdu'r-raḥmān Efendi yirine Ṣaḥn-ı Ṣemāniyye'ye ḫırām idüp sene-i kāmile tamāmında altmışla ṣāniyen medrese-i sābıḳaya 'avd itdiler. Elli bir Rebī'ü'l-evveli'nde yine İmām-zāde yirine Vefā Medresesi revā görildi. Elli dört Ṣaferi'nde Mıṣr'a naḳl olınan Memek-zāde Muṣṭafā Efendi yirine Ḳuds-i Şerīf ḳażāsına vaṣl olındı. Elli beş Recebi'nde ma'zūl ve yirine Naḳīb-zāde Efendi mevṣūl oldı. Elli sekiz Muḥarremi'nde Raḥmetu'llāh Efendi yirine Ḳāhire ḳażāsıyla maḳżī'l-merām, sene-i mezbūre Recebi'nde mübtelā-yı 'azl-i bī-hengām olup selefleri ṣāniyen ḳāḍī-i ḳażā-yı ẕātü'l-ehrām oldı. Elli ṭoḳuz Ṣa'bānı'nda Riyāżī-zāde 'Abdü'l-laṭīf Efendi yirine Filibe **[94b]** ḳażāsına rāżī olmış idi. Altmış Ramażānı'nda 'azl ve yirlerine 'Acem Meḥemmed Efendi naṣb olındı. Sene-i mezbūre evāḫirinde bi-emri'llāhi te'ālā vefāt ve 'azm-i cennāt-ı 'aliyāt itdiler.

Mevlānā-yı merḳūm miyāne-i ẕātla ma'lūm, ṣāḥib-i himmet, ṣāfī-ṭaviyyet idi.

**Nefes-zāde Efendi [Muṣṭafā]**

el-Mevlā Nefes-zāde Muṣṭafā. Mezbūr "Nefes-zāde" dimekle ma'lūm ve bu 'unvān-ı ḥayāt-āyāt ile mevsūmdur. Taḥṣīl-i meleke-i isti'dād ve kesb-i ma'ārif ü 'ulūmda ḫıdmet-i üstād idüp 'ulemānuñ birinden mülāzım ve medāris-i mu'tādede müdāreseye müdāvim olup ḳırḳ aḳçe medreseden ma'zūl iken ḳırḳ ṭoḳuz evā'ilinde Ḫıżr Efendi yirine Kepenekci Sinān Medresesi'ne ḫāric ile 'āric oldılar. Elli bir Recebi'nde 'Abdü's-selām Medresesi ile be-kām oldılar. Elli yedi Rebī'ü'l-āḫiri'nde Başmaḳcı-zāde maḫdūm-ı kihteri Nūḥ Efendi yirine Saḳız ḳażāsı iḥsān olındı. Elli sekiz Cumāde'l-ūlāsı'nda ma'zūl ve yirine Ḳızıḳlı Meḥemmed Efendi mevṣūl oldı. Altmış ḥudūdında Menteş-zāde yirine Ṣofya ḳażāsıyla be-kām olmış iken sene-i mezbūre Ramażānı'nda enfās-ı zindegānīsi

tamām ve aḥkām-ı ḳażāsı ḳarīn-i ḫitām olup yirlerine Baġdādī Efendi nā'il-i merām oldı.

Mevlānā-yı mezbūr ḳadr-i müşterek-i cihet-i ẕātiyye ile meşhūr idi.

**Semīn Velī Efendi [Veliyyü'd-dīn]**

el-Mevlā Veliyyü'd-dīn. Ṭābaḳa-i Murād Ḫān-ı Rābi''de tercemesi *Ẕeyl-i 'Aṭāyī*'de sābıḳ Minḳārī 'Ömer Efendi'nüñ ṣıhr-ı feżā'il-güsteri Semīn Velī Efendi ḫıdmetleridür. Medīne-i Mar'aş a'mālinden Bāzārköyi nām ḳaryeden bedīdār ve taḥṣīl-i envā'-ı feżā'il ile şöhret-şi'ār olduḳda tercemesi bu mecellede sebḳ iden Ḫˇāce-zāde 'Abdu'llāh Efendi'den şeref-i mülāzemete vāṣıl ve birḳaç pāyede ḥareket ile ḳırḳ aḳçe medreseye muttaṣıl ve andan daḫı munfaṣıl olduḳdan ṣoñra ḳırḳ üç Ẕi'l-ḥiccesi'nde Cezerī Ḳāsım Paşa ḫāricine revnaḳ-baḫşā oldılar ba'dehu Ḳılıç 'Alī Paşa Medresesi ile kām-revā olup elli Recebi'nde Ḥüseyn Efendi yirine Meḥemmed Paşa dārü'l-ifādesinde basṭ-ı seccāde-i taḥḳīḳ itdiler ba'dehu Ṣaḥn'a ḫırām idüp andan altmışlı medārisīnüñ biriyle ikrām olınup ba'dehu Ayaṣofıyya ve Süleymāniyye medreselerinde gevher-niṣār-ı 'ulūm olmış idi. Altmış Ṣa'bānı'nda Ca'fer-zāde Efendi'nüñ def'a-i ṣāniyesi yirine İzmir ḳażāsıyla **[95[a]]** tevḳīr olındı. Sene-i mezbūre Ẕi'l-ḳa'desi'nde Üsküdar ḳāḍīsi Hāşimī-zāde Efendi ile mübādele-i manṣıb idüp maḳarr-ı ḥükūmetleri olan civār-ı salṭanat-ı 'aliyyeye 'azīmet eyleyüp Bāzārköyi nām merḥaleye vuṣūl bulduḳda reh-zen-i ecel ġālib ve cān-ı 'azīzin ṭālib olduḳda teslīm-i maṭlūb ile dārü'l-emn-i āhirete gürīz itmiş idi.

Monlā-yı merḳūm ḥiṣṣedār-ı enḥā-yı 'ulūm, cesīm ü semīn, fāżıl-ı güzīn idi.

**Çivi-zāde Şeyḫ Meḥemmed Efendi**

el-Mevlā Şeyḫ Meḥemmed bin Meḥemmed bin Şeyḫ Meḥemmed. Zīver-i ḥadā'iḳ-ı *Ẕeyl-i 'Aṭāyī* ve ṣadrü'l-'ulemā-yı 'ahd-i Murād Ḫān ibn Selīm Ḫānī olan Şeyḫü'l-İslām ibn Şeyḫü'l-İslām Çivi-zāde Efendi'nüñ maḫdūm-ı nebīl-i ḥasenü'l-aḫlāḳı ve şāḫ-ı devḥa-i ṭayyibü'l-a'rāḳıdur. İbtidā-yı ḥālde taḥṣīl-i ser-māye-i 'ulūma sa'y u kūşiş ve kesb-i ma'ārife verziş itdükden ṣoñra Şeyḫü'l-İslām 'allāmetü'l-enām Ṣun'u'llāh Efendi ḫıdmetlerinden şeref-i mülāzemetle ber-murād ve ba'de zamān cenāb-ı mükerremlerine dāmād olmışlar

idi. Biñ on iki Ẕi'l-ḳa'desi'nde Şeyḫ-zāde Efendi yirine ibtidā Zāl Paşa Sulṭānī Medresesi'ne sāye ṣaldılar. On beş Ṣa'bānı'nda Aḫī-zāde Maḥmūd Efendi yirine Ṣaḥn-ı Ṣemāniyye'ye ḫırām itdiler. On yedi Muḥarremi'nde sābıḳu't-terceme Bülbül-zāde 'Abdu'llāh Efendi yirine altmış ile Ḥażret-i Eyyūb Medresesi virilüp ḳabūl itmedükde sene-i mezbūre Ṣaferi'nde Vālide-i Meḥemmed Ḫān Medresesi ile taḥṣīl-i 'izz ü şān itdiler. On ṭoḳuz Ṣaferi'nde Ḫˇāce-zāde Ṣāliḥ Efendi yirine Süleymāniyye medārisinüñ biriyle bülend-maḳām ve murabba'-nişīn-i 'izzet ü ikrām oldılar. Yigirmi üç Cumāde'l-ūlāsı'nda selef-i sābıḳı Şeyḫ-zāde Efendi yirine Şām-ı dārü's-selām ḳażāsıyla maẓhar-ı ikrām oldılar. Yigirmi dört Ramażānı'nda 'azl olınup yirlerine Şems-zāde Efendi nā'il-i merām oldı. Yirmi altı Ramażānı'nda Ayazmend arpalıḳ iḥsān olındı. Yigirmi ṭoḳuz Cumāde'l-ūlāsı'nda Muṭahhar Efendi yirine Mıṣr ḳażāsı mecrā-yı ḥükm ü imżāları oldı. Otuz Rebī'ü'l-evveli'nde ma'zūl ve yirlerine 'Abdü'l-kerīm Efendi mevṣūl oldı. Otuz iki Rebī'ü'l-āḫiri'nde Ġanī-zāde Efendi yirine Ġalaṭa ḳażāsı iḥsān olındı. Otuz üç Muḥarremi'nde Burusa ḳāḍīsi Ebū Sa'īd Efendi yirine Burusa ḳażāsına naḳl ü taḥvīl ve anlar Ġalaṭa **[95[b]]** ḳażāsıyla tebcīl olındı. Sene-i mezbūre Ramażānı'nda munfaṣıl ve yirlerine Ḳaba Receb Efendi vāṣıl oldı. Otuz sekiz Ramażānı'nda Ḳara Çelebi-zāde 'Azīz Efendi yirine Edrine ḳażāsıyla i'zāz, otuz ṭoḳuz Recebi'nde 'azl olınup yirleriyle Ḳara Çelebi-zāde Maḥmūd Efendi ser-efrāz ḳılındı. Ḳırḳ bir Şevvāli'nde Mūsā Efendi yirine ḳāḍī-i Dārü's-salṭana ve sāḥa-i mecd ü iḳbāli pür-ṭumṭurāḳ u ṭantana oldı. Ḳırḳ iki Rebī'ü'l-evveli'nde Kefevī Ḥüseyn Efendi yirine ṯāniyen Ġalaṭa ḳażāsı iḥsān u tevcīh ve yirleriyle Edrine ḳāḍīsi Aḫī-zāde Ḥüseyn Efendi maḫdūmı Seyyid Meḥemmed Efendi terfīh olındı. Ḳırḳ üç Muḥarremi'nde ma'zūl ve yirlerine Ḫˇāce-zāde 'Alī Efendi mevṣūl oldı. Sene-i mezbūre Cumāde'l-ūlā'sında Birgi ḳażāsı żamīme-i revātibleri ḳılındı. Ḳırḳ ṭoḳuz Ṣaferi'nde Rūm'a naḳl olınan 'Īsā Efendi yirine Anaṭolı ṣadrına pīrāye-baḫş oldılar. Sene-i mezbūre Ẕi'l-ḳa'desi'nde mübtelā-yı 'azl-i nā-bercā ve ol ṣadra Mu'īd Aḥmed Efendi ṯāniyen revnaḳ-efzā oldılar. Elli altı Recebi'nde zīb-efzā-yı ṣadāret-i Rūm olan Bahāyī Efendi yirine ṯāniyen Anaṭolı mesnedinde murabba'-nişīn-i 'izz ü temkīn olmış iken sene-i mezbūre Şevvāli'nde 'azl ü infiṣāl ve yirlerine Cinci Ḥüseyn Efendi maẓhar-ı iḥsān-ı sulṭān-ı deryā-nevāl oldı. Elli yedi Şevvāli'nde Bahāyī Efendi'nüñ def'a-i ṯāniyesi yirine vāṣıl-ı ṣadāret-i Rūm ve nā'il-i müntehi'l-merūm oldılar. Elli sekiz

Rebi'ü'l-evvel'inde Tatarbāzārcığı arpalığıyla munfaṣıl ve yirlerine Ġalaṭa'dan ma'zūl Bālī-zāde Muṣṭafā Efendi vāṣıl oldı. Altmış Recebü'l-ferdinde Keder-zāde Emīr Efendi üzerinden Anḳara ḳażāsı żamīme-i revātibleri ḳılındı ba'dehu maraż-ı hā'il-i istisḳāya mübtelā ve ḥulūl-i ecel-i müsemmā māni'-i te'ṣīr-i devā olup altmış bir Cumāde'l-ūlāsı'nuñ onıncı güni rūḥ-ı 'azīzin ḫālıḳu'l-ervāḥa teslīm ve 'azm-i cennāt-ı na'īm idüp ḫāneleri civārında olan 'arṣada ta'yīn-i mezār-i maġfiret-medār olındı. Arpalıḳları Ḳara Çelebi-zāde Maḥmūd Efendi ḫıdmetlerine erzānī görildi.

Mevlānā-yı merḳūm maḫdūm-ı ma'ālī-rüsūm, ḥasenü'l-aḫlāḳ, ṭayyibü'l-a'rāḳ, dūdmān-ı ḫānedān-ı ḳadīm, müşfiḳ [ü] kerīm, pīr-i rūşen-żamīr, vādīsinde bī-naẓīr idi.

Ḥikāye

Şāriḥü'l-*Menār*-zāde Aḥmed Çelebi tārīḫinde **[96ᵃ]** naḳl ider ki ṣāḥibü't-terceme bacanaḳları Ġanī-zāde Efendi ile ḳayınataları Şeyḫü'l-İslām Ṣun'u'llāh Efendi ḥużūrında cem' olup Ṣun'u'llāh Efendi bir mes'ele-i fıḳhiyyede Ġanī-zāde Efendi ile baḥṣ itdükde bunlar bu mes'eleyi "Ḳande yazar?" diyü su'āl ve Ġanī-zāde Efendi *Kitāb-ı Ṭahāret*'de yazar." diyü cevāb virmişler idi. Meclis-i āḫarda yine cem' olduḳlarında bunlar "Geçen baḥṣ olınan mes'ele içün cümle kitāb-ḫāneyi ḳarışdurdum. *Kitābü'ṭ-ṭahāre* nām kitāb bulamadum. Ġālibā bizde ol kitāb yoḳ gibi." dimişler. Fi'l-vāḳi' ṣāḥibü't-terceme ḥaḳḳında bunuñ emṣāli ḥikāyeler meşhūr ve eṣnā-yı muṣāḥabātde münāsebetiyle ḍarbü'l-meṣel gibi zebān-zed-i cumhūr olmaġın ve احد كالف[1] mażmūnıyla 'amel evlā ve tafṣīl-i menḳaṣeden imtinā' aḥrā görildi. *Tecāveza'llāhu 'an-şurūri enfusinā ve 'an-seyyi'āti a'mālinā.*[2]

## Ḫaṭīb-zāde Aḥmed Efendi

el-Mevlā Aḥmed. Mezbūr "Ḫaṭīb-zāde" dimekle meşhūr ve ḫuṭbe-i ta'rīfi bu mertebeye maḳṣūrdur. Taḥṣīl-i 'ilme rāġıb ve Ebu's-su'ūd-zāde Meḥemmed Efendi āsitānesine müntesib olup ḫıdmetlerinden şeref-i mülāzemetle be-kām ve 'aḳd-i muṣāheretiyle nā'il-i merām olmış idi. Bi-ḥasebi'l-'āde ḳaṭ'-ı medā-

1 "Elif gibi birinci."
2 "Allah kötü amellerimizi ve nefislerimizin şerlerini affetsin."

ris-i muʿtāde iderek ḳırḳ aḳçe medreseden maʿzūl iken ḳırḳ sekiz Şevvāli'nde Ḫusrev Ketḫudā Medresesi ile kām-revā oldılar. Elli üç Cumāde'l-ūlāsı'nda Ḳāsım-zāde yirine Sekbān ʿAlī müderrisi oldılar. Elli dört Ṣaferi'nde Bāyezīd Efendi yirine Şāh-ı Ḫūbān Medresesi ile mübtehic oldı baʿdehu Ṣaḥn-ı Ṣemāniyye'nüñ biriyle maẓhar-ı ikrām oldı. Elli sekiz Cumāde'l-ūlāsı'nda Ḥāfıẓ Yūsuf Efendi yirine altmışla Çorlı Medresesi tevcīh olınup ḳabūl itmedükde ʿazl iḫtiyār eyledi. Sene-i mezbūre Recebi'nde Muṣṭafā Paşa Medresesi ile tebcīl olındı. Altmış Ẕi'l-ḳaʿdesi'nde Burusa Murādiyyesi virildükde ḳabūl itmeyüp nā-murād ḳalmış idi. Altmış bir ḫilālinde fevt oldı. Cevrī Çelebi'nüñ duʿā-yı mutażammın didügi tārīḫidür:

**Mıṣrāʿ** İde bekāda Aḥmed Efendi bihişti cāy[1]

Mevlānā-yı mezbūr Ebu's-suʿūd-zāde Meḥemmed Efendi ḫıdmetiyle meşhūr, yārān ile muʿāşerete nā'il, şerā'iṭ-i ṣoḥbetde kāmil, zī-ṣervet, ṣāḥib-i maʿrifet idi.

## Naḳībü'l-eşrāf Zeyrek-zāde Yūnus Efendi

el-Mevlā es-Seyyid Yūnus bin es-Seyyid Emru'llāh. Ṭabaḳa-i Meḥemmed Ḫān-ı Ṣāliṣ'de zīver-i *Ẕeyl-i Şaḳā'iḳ* ve nūr-ı nev-nihāl-i ḥadā'iḳ olan Seyrek-zāde Emru'llāh Efendi'nüñ maḫdūm-ı **[96[b]]**[2] kihteri ve ʿahd-i Aḥmed Ḫānī'de tercemesi sebḳ iden Seyyid Meḥemmed Efendi'nüñ birāder-i saʿd-aḫteri ve bu faḳīrüñ ʿamm-ı vālid-i māderidür. Taḥṣīl-i ser-māye-i ʿulūm ve iẕʿān-ı manṭūḳ u mefhūm eyleyüp Ġanī-zāde Efendi ḫıdmetlerinden mülāzemetle be-kām ve ḫıdmet-i müdāresesi tamām olup ḳırḳ aḳçe medreseden maʿzūl ve muntaẓır-ı neyl-i me'mūl iken biñ yigirmi beş Ramażānı'nda Nūru'llāh Efendi yirine Rodoscuḳ'da Rüstem Paşa ḫāricine revnaḳ-baḫşā, otuz Şevvāli'nde Burhān Efendi yirine Ḫayrü'd-dīn Paşa Medresesi'ne zīnet-efzā oldılar. Otuz üç Cumāde'l-ūlāsı'nda Ḫalıcı-zāde ʿAbdu'r-raḥmān Efendi yirine Dāvūd Paşa Medresesi ile kām-revā oldılar. Otuz beş Ramażānı'nda Saʿdī-zāde Seyfu'llāh Efendi yirine ʿAlī Paşa-yı Cedīd Medresesi'nde temhīd-i ders ü taḥḳīḳ itdiler. Otuz sekiz Şevvāli'nde Ḥamīdī Şeyḫ-zāde yirine Murād Paşa-yı Cedīd Medresesi ile ber-murād, otuz ṭoḳuz Ramażānı'nda Ṣalbaş Ḥasan Efendi maḥlūlinden Ṣaḥn Medresesi ile ḳadr ü menziletleri müzdād oldı. Ḳırḳ bir Cumāde'l-āḫiresi'nde

1 ایده بقاده احمد افندی بهشتی جای

2 Der-kenār: ʿAzīz Efendi merḥūm tāriḫinde taḥrīr olındugı vech üzere Edrine bustāncıbaşısı olan mehīn-i ʿulemā Sinān Aġa ʿarż u inhāsıyla ḳaṣaba-i mezbūreye iclā olındı.

Sa'dī-zāde Efendi yirine Ḳalender-ḫāne müderrisi oldılar. Ḳırḳ iki ḥudūdında Bālī-zāde Efendi yirine Vefā Medresesi'ne i'tilā itdiler. Ḳırḳ üç Ramażānı'nda selef-i sālifi Sa'dī-zāde Efendi yirine Süleymāniyye medārisinüñ biriyle iclā olındı ba'dehu biñ ḳırḳ dört Şevvāli'nde imām-ı sulṭānī ve muḳtedā-yı Murād Ḫānī sābıḳu't-terceme Evliyā Efendi merḥūmuñ dāmād-ı mükerremi olmaġın ri'āyetü'l-ḫāṭıra Revān Seferi'ne revān ve Bāzārcıḳ nām menzilde ḍarb-ı ḫıyām olınduḳda Mu'īd Aḥmed Efendi yirine Edrine ḳażāsıyla maḳżī'l-merām olmış iken umūr-ı ḳażāda muvaffaḳ olmamaġla ḳırḳ beş Ramażānı'nda Gümülcine'ye nefy ü iclā ve manṣıb-ı münḥal Beñli 'Abdü'l-ġanī Efendi'ye revā ḳılındı. Ba'de zamān sa'ādet-ḫānelerine ruḫṣat-yāfte-i 'azīmet oldı. Elli yedi Muḥarremi'nde tercemesi bu mecellede sebḳ iden Anḳaravī Seyyid Meḥemmed Efendi yirine Anaṭolı pāyesiyle ḫıdmet-i neḳābet-i eşrāf ile maẓhar-ı elṭāf oldılar.

Sene-i mezbūre Ẕi'l-ḥiccesi'nde Uzunköprü arpalıġıyla ma'zūl ve yirlerine selefleri maḫdūmı mevṣūl oldı ba'dehu pāye-i ṣadāret-i [**97**[a]] Rūm iḥsānıyla vāṣıl-ı rütbe-i müntehā-yı merūm olmışlar idi. Ol ḥāl üzere gūşe-nişīn-i 'uzlet ü inzivā ve 'ābid-i Melik-i bī-hemtā iken biñ altmış iki Ṣaferi'nde sekre-i mevtle mebhūt olup ber-fehvā-yı [1]﴿فَالْتَقَمَهُ الْحُوتُ﴾ deryā-yı raḥmet-i nā-mütenāhī-i ilāhī māhīlerine ḳuvvet oldı. Emīr-i Buḫārī *ḳuddise sirruhu'l-Bārī* ḥażretleri cāmi'-i şerīfi ḥiẕāsında medfūn ve hedef-i sihām-ı ed'iyye-i ehl-i derūndur.

Mevlānā-yı merḥūm maḫdūm-ı fütüvvet-rüsūm, gül-deste-bend-i 'ilm-i nāfi' ve 'amel-i ṣāliḥ, 'ābid ü zāhid ü müfliḥ, ḥāfiẓ-ı kelām-ı Melik-i 'allām, seyyid-i ṣaḥīḥü'n-neseb-i meşhūrü'l-enām idi.

Āṯār-ı ḫayriyyesinden Meḥemmed Aġa Cāmi'i ḳurbinde mektebleri vardur. *Şekera'llāhu sa'yehu'l-mevfūr.*[2]

### Kebīrī Meḥemmed Efendi [Bustāncı Ḫˇācesi]

el-Mevlā Meḥemmed bin Aḥmed. Bosnevī'dür. Mezbūr "Kebīrī Meḥemmed Efendi" dimekle şehīr ve "Bustāncı Ḫˇācesi" 'unvānıyla zebān-zed-i ṣaġīr ü kebīrdür. Taḥṣīl-i biżā'a-i 'ulūm ve tekmīl-i deḳā'iḳ-ı manṭūḳ u mefhūm itdükde 'azīmet-i ḥacc-ı Beytu'llāhi'l-Ḥarām ve ziyāret-i ravża-i seyyidü'l-enām idüp

1 Kur'ân-ı Kerîm, Saffât Sûresi, 37/142 "Onu bir balık yuttu."
2 "Allah onun çok çalışmasının mükâfatını versin."

vaṭan-ı aṣlīsinden iki def'a māşiyen edā-yı nüsük-i İslām eyledükden ṣoñra dārü'l-mülk-i İstanbul'a dāḫil ve ol vaḳt ser-bustāniyān ḫıdmetlerine vāṣıl olduḳda ḫuddām-ı ḥadīḳa-i pādişāhīye istinād ve ol taḳrīble ba'ż-ı 'ulemādan şeref-i mülāzemetle ber-murād olup 'alā-ḥasebi'l-'āde medāris-i müte'addi-dede ifāde iderek ḳırḳ aḳçe medreseden ma'zūl ve medrese-i ḫamsīne muntaẓır-ı vuṣūl iken otuz Ramażānı'nda İsḥāḳ Efendi yirine Ḥasan Paşa Medresesi ile kām-revā oldılar. Otuz yedi Şa'bānı'nda Sa'dī-zāde Seyfu'llāh Efendi yirine Üsküdar Mihrümāhı'na sāye ṣaldılar. Otuz sekiz Şa'bānı'nda 'Ömer Efendi yirine Ṣaḥn-ı Ṣemāniyye'ye ḫırām eyledi. Otuz ṭoḳuz Ramażānı'nda Ser-maḥfil-zāde yirine Zāl Paşa Sulṭānı'na terfī', ḳırḳ Cumāde'l-āḫiresi'nde Bahāyī Efendi yirine Şeh-zāde Medresesi ile tevḳi' olındı. Ḳırḳ bir Cumāde'l-āḫiresi'nde Ḫaṭṭāṭ Şeyḫī Efendi yirine Süleymāniyye medārisinüñ biriyle ḳadri bülend oldı. Ḳırḳ iki Rebī'ü'l-evveli'nde Ḥasan Ketḫudā-zāde yirine Yeñişehr ḳażāsıyla be-kām oldılar. Sene-i mezbūre Ramażānı'nda 'Īsā Efendi yirine Eyyūb ḳażāsına naḳl ü taḥvīl ve yirlerüñe Dāmād-zāde Efendi tebcīl **[97b]** olındı. Ḳırḳ üç Ṣaferi'nde ma'zūl ve yirlerüñe Ḥalebī Aḥmed Efendi mevṣūl oldı. Ḳırḳ altı Muḥarremi'nde sābıḳu't-terceme 'Allāmek Meḥemmed Efendi yirine ḳażā-yı feżā-yı Ḥalebü'ş-şehbā maḳarr-ı ḥükm ü imżāları oldı. Ḳırḳ sekiz evā'ilinde munfaṣıl ve yirlerine Ġalaṭa ḳāḍīsi Ḥasan Ketḫudā-zāde müntaḳil oldı. Elli bir Rebī'ü'l-evveli'nde Bālī-zāde Efendi yirine Üsküdar ḳażāsı tefvīż olındı. Elli üç Ṣaferi'nde 'azl olınup yirlerine 'Īşī Efendi naṣb olındı. Elli beş Cumāde'l-āḫiresi'nde Ḥasan Efendi-zāde Şeyḫ Meḥemmed Efendi yirine Ġalaṭa ḳażāsında ḥākim ve revnaḳ-efrūz-ı maḥāfil ü maḥākim oldı. Elli altı Şevvāli'nde ref' olınup yirlerine İmām-zāde Kihter Çelebi naṣb olındı. Elli yedi Rebī'ü'l-āḫiri'nde Ḥanefī Efendi yirine Edrine ḳażāsıyla tebcīl olındı. Sene-i mezbūre Şevvāli'nde ma'zūl ve yirlerine 'Abdü'r-raḥīm Efendi dāmādı 'Abdu'r-raḥmān Efendi nā'il-i me'mūl oldı ba'dehu İstanbul pāyesiyle tekrīm olınmış idi. Altmış iki ḥudūdında müddet-i ḥayātı āḫir ve rū-gerdān-ı ma'ālī vü mefāḫir oldı.

Mevlānā-yı merḳūm 'ilm ü 'irfānla mevsūm, ḥükūmeti ḳārīn-i 'iffet ü 'iṣmet, ḫoş-fehm ve ṣāḥib-i himmet, sinīn-i 'ömri 'ıḳd-i ṯāmini mütecāviz, belki tāsi'a mütenāhiz idi.

Ḥikāye

Nebīreleri olan Ḫāḳāniyye müderrisi ʿAbdu'r-raḥmān Efendi vālid-i mācidi Kebīrī-zāde Muṣṭafā Efendi'den rivāyet ider ki ḳırḳ sekiz Rebīʿü'l-evveli'nde ṣāḥibü't-terceme Ḥaleb ḳāḍīsi iken pādişāh-ı Cem-nişān Sulṭān Murād Ḫān Baġdād Seferi ẕehābında Ḥalebü'ş-şehbāya vuṣūl bulduḳda "Ḳāḍī-i beled kimdür?" diyü su'āl ve "Kebīrī Meḥemmed Efendi duʿācılarıdur." diyü cevāb olınduḳda daḫı "Ol mıdur?" diyü müddet-i ḳażāların istikṣār iş'ār buyurduḳlarında erkān-ı devlet, "Belī pādişāhum, oldur. Bir ʿafīf ādem olup ḫarc-ı rāh olacaḳ meblaġı tedārik itmedüginden nāşī ile'l-ān ibḳā olınmışdur." didüklerinde beş kīse aḳçe ḫarc-ı rāh nāmıyla ʿaṭıyye-i ḫusrevānīye maẓhar olmışdur.

**Ḳara Çelebi-zāde Maḥmūd Efendi**

el-Mevlā Maḥmūd bin Meḥemmed bin Ḥüsām. Evāsıṭ-ı devlet-i Murād Ḫān-ı Rābiʿ'de revnaḳ-efrūz-ı ṣaḥā'if-i *Ẕeyl-i ʿAṭāyī* olan ṣadr-ı ʿaẓīmü'ş-şān-ı celīlü'l-menāḳıb, ser-efrāz-ı erbāb-ı maʿālī vü merātib olan **[98[a]]** Ḳara Çelebi-zāde Meḥemmed Efendi ḫıdmetlerinüñ maḫdūm-ı mekārim-nişānı ve ferīde-i ṣadef-i ẕāt-ı ʿālī-şānıdur. Ṭoḳuz yüz ṭoḳsan yedi ḥudūdında bedreḳa-i baḫt-ı fīrūz birle serā-perde-i ḫafādan bürūz idüp ber-resm-i muʿtād terbiyet-i üstād ile kesb-i fażl ü edeb ve cemʿ-i ser-māye-i vehbī vü mükteseb ḳılduḳda Şeyḫü'l-İslām Ebu'l-meyāmin Muṣṭafā Efendi ḫıdmetlerinden iḥrāz-ı şeref-i mülāzemet ve duḫūl-i ṭarīḳ-ı ırşīye ʿazīmet eyleyüp ḳırḳ aḳçe medreseden maʿzūl iken yigirmi Ramażānı'nda Manav Ḫalīl Efendi yirine Muṣṭafā Paşa-yı ʿAtīḳ Medresesi'ne ḥaḳīḳ ḳılındı. Yigirmi iki Rebīʿü'l-evveli'nde Rāʿī-zāde Aḥmed Efendi yirine Üsküdar'da Rūm Meḥemmed Paşa Medresesi'ne revnaḳ-baḫşā, yigirmi beş Ramażānı'nda Kātib-zāde Maḥmūd Efendi yirine Ṣaḥn-ı Ṣemāniyye ile kām-revā olduḳdan ṣoñra vālid-i mācidleri ʿazīmet-i ḥacc-ı Beytü'l-Ḥarām ve ziyāret-i ravża-i seyyidü'l-enām itdükde müfāraḳat itmeyüp ol ṭarīḳ-ı saʿādet-refīḳa revān olmışlar idi. Ḳable'l-ḳufūl yigirmi altı Ramażānı'nda Ḳaramanī Bālī Efendi maḥlūlinden Edrine Dārü'l-ḥadīṣi tevcīh olındı. Yigirmi sekiz Şaʿbānı'nda Nā'ib Meḥemmed Efendi yirine Sulṭān Selīm-i Ḳadīm Medresesi ile kesb-i ziyāde-i ʿizz ü temkīn itdiler. Yigirmi ṭoḳuz Ṣaferi'nde ʿArab İmām yirine Süleymāniyye Medresesi'ne terfīʿ ve ol buḳʿa-i laṭīfe ile tevḳīʿ olındı. Otuz bir Recebi'nde Ḫışım Yaḥyā Efendi yirine Yeñişehr

ḳażāsında icrā-yı aḥkām itdiler. Otuz iki Recebi'nde ma'zūl ve yirlerine Seyfī-zāde Efendi mevṣūl oldı. Otuz dört Ṣaferi'nde selefi yirine Şām-ı şeref-encām ḳażāsıyla ikrām olındı. Sene-i mezbūre Ramażānı'nda munfaṣıl ve yirlerine Kātib-zāde Maḥmūd Efendi vāṣıl oldı. Otuz beş Cumāde'l-āḫiresi'nde Ḳāsım Efendi yirine Mıṣr-ı ẕātü'l-ehrām każāsıyla maẓhar-ı ihtirām oldılar. Otuz altı Muḥarremi'nde ref' olınup yirlerine Çāvuş-zāde Efendi naṣb olındı. Otuz ṭoḳuz Recebi'nde Çivi-zāde Efendi yirine dārün'naṣr-ı Edrine ḥükūmeti tefvīż olındı. Ḳırḳ Recebi'nde ma'zūl ve yirlerine Nevālī-zāde Efendi mevṣūl, ḳırḳ dört Ṣaferi'nde 'amm-i mükerremleri 'Abdü'l-'azīz Efendi yirine İstanbul ḳażāsıyla tebcīl olınduḳda جاء القاضى محمود[1] ta'yīn-i sāl-i manṣıbları vāḳi' olmış idi. Ḳırḳ beş Recebi'nde Monlā Aḥmed-zāde Nūḥ Efendi Rūm'a naḳl olınduḳda yirine Anaṭolı **[98b]** ṣadrında mesned-nişīn ve seleflerine refīḳ-ı güzīn olup yirleri Mu'īd Aḥmed Efendi'ye māye-i 'izz ü temkīn oldı. Ḳırḳ altı Ẕi'l-ḥiccesi'nde 'azl olınup yirlerine ḫalefleri Mu'īd Aḥmed Efendi naṣb olındı. Elli dört Rebī'ü'l-evveli'nde ḫalefi yirine ṣadr-ı Rūm ve vāṣıl-ı ġaye-i müntehī'l-merūm oldılar. 'Aṣrları şu'arāsından Mu'īn Çelebi bu gūne tārīḫ dimişdür:

**Naẓm** Sāl-i teşrīfi añılduḳca Mu'īnā tārīḫ
Rūm ilüñ ṣadrına dinile maḳām-ı Maḥmūd[2]

Elli beş Şevvāli'nde arpalıḳ iḥsānıyla müteḳā'id olup 'Abdü'r-raḥīm Efendi ṣadr-ı dīvān-ı bülend-eyvāna ṣā'id oldı. Elli altı Recebi'nde ḫalefi yirine ṯāniyen mesned-ārā-yı ṣadāret olmış idi. Elli yedi Şevvāli'nde vaẓīfe-i emṯālle müteḳā'id olup yirlerine Bahāyī Efendi müteṣā'id oldı. Altmış bir Cumāde'l-ūlāsı'nda Çivi-zāde maḥlūlinden Anḳara arpalıġı iḥsān olınup altmış iki Şevvāli'nde Ebū Sa'īd Efendi maḫdūmı Feyżu'llāh Efendi yirine Ġalaṭa ḳażāsına tebdīl olınduḳda arpalıḳları Ḥanefī Efendi'ye sezā görildi. Biñ altmış üç Ẕi'l-ḳa'desi'nde rāḥatkede-i cināna revān ve vāṣıl-ı 'ālem-i cān olduḳda ba'de edāi'ṣ-ṣalāt cenāzeleri du'ā vü ṯenā ile medfen-i mu'ayyenleri ḫāneleri civārında binā itdükleri medrese ḥaṭīresinde defn olındı. Arpalıḳları Muḥarrem-zāde Efendi'ye virildi.

Mevlānā-yı merḳūm 'aynü'l-a'yān-ı maḫādīm-i Rūm, ḥarem-i cāh ü şevketi ba'īdü'l-eṭrāf, dā'ire-i 'izz ü devleti sa'īdü'l-eknāf, sāye-i çetr-i himmeti

1 "Kadı Mahmud geldi."
2 روم ايلك صدرينه دينله مقام محمود

mefāriḳ-ı ḫalā'iḳa maḥdūd ve aṭnāb-ı bārgāh-ı mekārimi mīḫ-i riḳāb-ı ehl-i ḥācāta meşdūd, ḥalīm ü selīm, maḫdūm-ı kerīm, ṣāḥib-i ẕekā vü iẕ'ān, ẓarīf ü nüktedān, ḫoş-ṭab' u pāk-nihād, nīk-nefs ü 'ālī-nijād, āşinā-yı deryā-yı sevād, güher-çīn-i sāḥil-i isti'dād, emvāl-i cezīleye nā'il ve kütüb-i celīle cem'ine mā'il olup "Ebu'l-faẓl Maḥmūd" 'unvānıyla tevḳī'ātı miṣāl-i ḫāl-i 'anberīn zīb-efzā-yı çehre-i zebr ü defātir olmış idi.

Āṯār-ı 'ilmiyyesinden şu'arā-yı evlād-ı 'Arab'dan Şeyḫ 'İnāyātī ḫaṭṭıyla dīvānına mālik olduḳlarında zāde-i ṭab'ları olan bu iki beyt-i 'Arabī şāhid-i edebī olmaḳ üzere *Ḫulāṣatü'l-eṯer*'de Şāmī Muḥammed Emīn Efendi naḳl eylemişdür:

**Şi'r**

لك الحمد اللهم فى كل أوقاتى
بمنك لطفا لم يزل بالعنايتى

كما أننى مازلت أشكر نعمته
بتمليك ديوان بخط العنايتى [1]

**[99[a]]** Āṯār-ı ḫayriyyelerinden ẕikri sebḳ iden medrese-i celīle ve bunuñ emṯāli müberrāt-ı cemīleleri vardur:

**Naẓm**

شكر الله سعيه الموفور
وجزاه بروضة من نور [2]

Laṭīfe

*Şāriḥü'l-Menār-zāde Tārīḫi*'nde meẕkūrdur ki Ḫusrev Paşa İmāmı Muṣṭafā Efendi -ki "Ormanī" dimekle ma'rūf idi- bir gün ṣāḥibü't-tercemeye 'alā-ṭarīḳi'z-ziyāre gelüp incirār-ı muṣāḥabetle "Baġçeñüzi görsek olmaz mı?" didükde ġāyet ma'ḳūl "Buyuruñ." diyüp ma'iyyetle baġçeye duḫūl itdüklerinde mezbūr ṣāḥibü't-tercemeye ḫiṭāb idüp: "Be hey sulṭānum! Yazıḳ orman olmış, iltifāt buyursañuz ma'ḳūl olurdı." didükde "Biz de sizi anuñ içün getürdük." diyü laṭīfe-āmīz cevāb-ı nükte-engīz virmişlerdür.

---

1 "Ey Allah'ım! Tüm vakitlerimde yardımcım olan lütfettiğin nimetinle hamd senin içindir.
Ben hattı inayet olan divanına sahip olduğum bu nimete şükrediyorum
Ey Rabbim! Sen de kerem ve ihsanınla inâyet lütfet."

2 "Allah onun çok çalışmasının karşılığını versin ve nurdan olan cennet bahçesiyle onu nimetlendirsin."

## Kefevī 'Abdü'r-raḥīm Efendi

el-Mevlā 'Abdü'r-raḥīm. Ḫāk-i müşkīn-i Tatar'da ṭırāzende-i bıḳā'-ı diyār olan Kefe nām şehr-i pür-iştihārda mānend-i nāfe-i āhū ṣaḥrā-yı vücūda fütāde ve miṣāl-i lāle-i ḫod-rū zemīn-i şühūda rū-nihāde olmış idi. Ḥavṣala-i isti'dādı miḳdārı ve vāye-i 'ilm ü 'irfānı iḥrāz ve ba'ż-ı 'ulemādan şeref-i mülāzemetle benī nev'i beyninde kesb-i imtiyāz idüp tekmīl-i medāris birle ḳırḳ aḳçe medreseden ma'zūl müderris iken elli üç Cumāde'l-ūlāsı'nda 'Avnu'llāh Efendi yirine Cezerī Ḳāsım Paşa Medresesi ile be-kām, elli yedi Şevvāli'nde Tatar 'Abdu'llāh Efendi yirine Ḥaydar Paşa Medresesi ile nā'ilü'l-merām oldı. Altmış bir Ṣaferi'nde Ṣaḥn-ı Ṣemāniyye'nüñ biriyle maẓhar-ı ikrām-ı kirām, sene-i mezbūre Ṣa'bānı'nda Muḥteşem Emīr Efendi yirine Ḫānḳāh Medresesi ile vāṣıl-ı rütbe-i iḥtişām oldı. Altmış iki Muḥarremi'nde 'ömri āḫir ve dem-beste-i menāḫir oldı.

Mevlānā-yı mezbūr "Kefevī 'Abdü'r-raḥīm" dimekle meşhūr, mertebe-i ẕātı ġayr-ı ma'lūm, evṣāf-ı ẕemīme ile ġayr-ı mevsūm idi.

## Ḳara Çelebi-zāde Maḥmūd Efendi Maḫdūmı 'Oṯmān Efendi

el-Mevlā 'Oṯmān bin el-mevlā Maḥmūd. Ṣadr-ı 'ālī-ḳadr Ḳara Çelebi-zāde Maḥmūd Efendi'nüñ ferzend-i ercmendi ve maḫdūm-ı ḫuceste-siyeri 'Oṯmān Efendi'dür. Terbiyet-i vālid-i mācidleriyle kesb-i 'irfāna kūşiş ve pīşgāh-ı esātīẕede taḥṣīl-i dāniş idüp şeref-i mülāzemetle be-kām ve muntaẓır-ı vuṣūl-i merām olup ḳırḳ aḳçe medreseden munfaṣıl iken elli dört Ṣaferi'nde İsmā'īl Aġa-zāde yirine Atbāzārı'nda vāḳi' maṭmūsü'l-eṣer Yūsuf Paşa ḫāricine 'āric **[99b]** olduḳlarında ḳabūlden ibā ve 'azlle iḫtiyār-ı rıżā itmişler idi. Sene-i mezbūre ḥudūdında Şeyḫü'l-İslām Ebū Sa'īd Efendi Beşikṭaş'da Ḫayrü'd-dīn Paşa Medresesi'n telḫīṣ eyleyüp lākin müderrisi olan 'Abdu'llāh Efendi andan altmışlı ile mūṣıla-i Süleymāniyye olmak üzere 'Ā'işe Sulṭān Medresesi'ne naḳl murād olınduḳda imtinā' itmek sebebiyle yine medresesinde ibḳā olınup 'Ā'işe Sultān def'aten ṣāḥibü't-terceme maḫdūm-ı mükerreme iḥsān olınduḳda dāmen-būs içün Şeyḫü'l-İslām'a varduḳlarında "Ḫayrü'd-dīn Paşa Medresesi'ne [nā'il] olmaḳ i'tiḳādıyla ba'de't-tebrīk müderrisi olduġıñuz buḳ'a bir mübārek buḳ'adur. Ḥattā biz müderris iken ṭaleb idüp müyesser olmamış idi. Bānīsi

daḫı Burġāzī'dür." diyü maẓhar-ı ikrāmları olduḳda maḫdūm-ı merḳūm "Biz Ḫayrü'd-dīn Paşa Medresesi'ne [nā'il] olmaduḳ, 'Ā'işe Sulṭān'a olduḳ." didüklerinde Şeyḫü'l-İslām müteḥayyir olup "Āyā rü'ūs size kimden vardı?" diyü su'āl buyurup enişteleri Cinci Ḥüseyn Efendi'nüñ himmetiyle olduġın 'adem-i tafaṭṭundan nāşī kendüler ḥaḳḳında iẓhār-ı vehn itmişlerdür. Şāriḥ-i *Menār*-zāde Aḥmed Çelebi, tārīḫinde bu minvāl üzere beyān eylemişdür. *el-'Uhdetu 'ale'r-rāvī*[1]

Ba'dehu Ṣaḥn-ı Ṣemāniyye'ye ḫırām idüp andan Eyyūb'de İsmiḫān Sulṭān Medresesi ile maẓhar-ı ikrām oldılar. Elli sekiz Cumāde'l-ūlāsı'nda 'Abdü'r-raḥīm Efendi'nüñ maḫdūm-ı mihteri Meḥemmed Efendi yirine Vālide Sulṭān Medresesi ile taḥṣīl-i 'izz ü şān itdiler. Sene-i mezbūre Ṣa'bānı'nuñ evāḫirinde Altı Parmaḳ 'Abdü'l-fettāḥ Efendi yirine Selanik każāsında icrā-yı aḥkām-ı umūr-ı 'ibādu'llāha ḳıyām itdiler. Altmış Ramażānı'nda munfaṣıl ve yirlerine Ebū Sa'īd Efendi-zāde vāṣıl oldı ba'dehu maraż-ı sille ile meslūl ve cism-i nāziki mehzūl olup altmış iki Cumāde'l-āḫiresi'nde eyyām-ı 'ömr-i 'azīzi āḫir ve tārik-i ma'ālī vü mefāḫir oldı.

Maḫdūm-ı merḳūm cenāb-ı mekārim-i rüsūm, maḥbūbü'l-ḳulūb, miyān-ı ekābir ü a'yānda merġūb, ḥasenü'l-aḫlāḳ, ṭayyibü'l-a'rāḳ idi.

### Ḫusrev Paşa İmāmı Muṣṭafā Efendi

el-Mevlā Muṣṭafā. Vilāyet-i Anaṭolı'dan ẓāhir ü 'ayān ve dārü'l-mülk-i İstanbul'a revān olup taḥṣīl-i meleke-i isti'dād ve Ḫusrev Paşa āsitānesine istinād idüp ḫ'āce vü imām ve iḥrāz-ı şeref-i mülāzemetle be-kām **[100[a]]** olduḳdan ṣoñra biñ otuz sekiz Ṣaferi'nde Zāl Paşa müderrisi Bustān-zāde Yaḥyā Efendi maḫdūmı Aḥmed Çelebi 'azl olınup yirleri ṣāḥibü't-tercemeye ḫāric elli ile iḥsān olınmış idi. Mezbūr paşa-yı müşārün ileyh ḫıdmetleriyle Abaza Paşa teshīri içün Erżurūm'da olmaġın rü'ūsı ol maḥalle irsāl olınmış idi. Ḳırḳ Recebi'nde ma'zūl ve yirlerine Gürci Paşa imāmı Ya'ḳūb Efendi manṣūb oldı. Ḳırḳ dört Ẕi'l-ḳa'desi'nde 'Abdu'llāh Efendi yirine Şire ḳażāsı tevcīh olındı. Ḳırḳ altı ḥudūdında ma'zūl ve yirine İdrīs Efendi mevṣūl oldı. Elli bir Cumāde'l-ūlā'sında Ḳonya ḳażāsı iḥsān olındı. Elli üç Muḥarremi'nde ma'zūl ve yirlerine 'Abdu'llāh Efendi vāṣıl-ı me'mūl oldı. Elli beş Cumāde'l-ūlāsı'nda Prilepeli-zāde

1 "Rivayet edenin sorumluluğundadır."

yirine Saḳız ḳażāsı ḥükūmeti tefvīż olındı. Sene-i mezbūre Ẕi'l-ḥiccesi'nde ref' olınup manṣıb-ı mezbūra Başmaḳcı-zāde Nūḥ Efendi naṣb olındı. Elli altı Cumāde'l-ūlāsı'nda muḳteżā-yı 'aṣr üzere 'amel idüp Bālī Efendi yirine Selanik ḳażāsına vuṣūl ile nā'il-i me'mūl oldı. Sene-i mezbūre Ṣa'bānı'nda ma'zūl ve yirlerine 'Abdü'r-raḥīm Efendi dāmādı 'Abdu'r-raḥmān Efendi mevṣūl oldı. Elli yedi Muḥarremi'nde Ṣaḥḥāf Şeyḫ-zāde Efendi yirine maḥrūse-i Burusa'da cānişīn ve ḥākim-i güzīn olup sene-i mezbūre Rebī'ü'l-āḫiri'nde 'azl ü infiṣāl vāḳi' olup yirlerine sābıḳu't-terceme Mūsā Efendi vāṣıl-ı e'azz-i āmāl oldı. Altmış üç Muḥarremi'nde 'āzim-i ḫıyābān-ı cinān ve 'ālem-i ḳudse revān oldı.

Mevlānā-yı merḳūm dāḫil-i mecālis-i kibār-ı Rūm, ḳābil-i ülfet ve ṣāḥib-i himmet idi.

## Raḥmetu'llāh Efendi

el-Mevlā Raḥmetu'llāh bin 'Oṯmān. Şöhre-i tüccār-ı dehr olan Yeñişehr'den ẓuhūr ve āftāb-ı feyż-i ezelīden istifāża-i nūr-ı şu'ūr idüp i'māl-i meleke-i māder-zād ile vāṣıl-ı derece-i isti'dād olduḳda dārü'l-mülk-i İstanbul'a vāṣıl ve ṭarīḳ-ı sa'ādet-refīḳ-ı 'ilme dāḫil olmaḳ mülāḥaẓasıyla taḥrīk-i rāḥile-i 'azīmet ve ṣarf-ı mehār-i zāmile himmet ḳılup 'alā-ḥasebi'l-'āde ḥareket ve esātīẓe-i 'aṣra ḫıdmet idüp iltiḳāṭ-ı le'ālī-i fünūn ve intiḳād-ı cevāhir-i 'ilm-i mefrūż u mesnūn itdükden ṣoñra Ḫˇāce-zāde 'Abdü'l-'azīz Efendi ḫıdmetlerine intimā' ve şeref-i mülāzemetleriyle nihāl-i **[100b]** āmālin ḳarīn-i neşv ü nemā itmiş idi. 'Aḳd-i mecālis-i 'ilmiyye ve tekmīl-i medāris-i resmiyye iderek ḳırḳ aḳçe medreseden maz'ūl ve ḫāric elli rütbesine muntaẓır-ı vuṣūl iken biñ otuz bir ḥudūdında 'Īşī Efendi yirine Ümmü Veled Medresesi ile be-kām oldılar. Otuz beş Cumāde'l-āḫiresi'nde Kürd Aḥmed Efendi yirine 'Oṯmān Paşa Medresesi ile kām-revā, otuz altı Recebi'nde Burhān Efendi yirine Ḥaydar Paşa Medresesi'ne revnaḳ-baḫşā oldılar. Otuz yedi Rebī'ü'l-evveli'nde Aḫī-zāde Ḥüseyn Efendi'nüñ binā itdükleri medrese-i cedīdeye [1] اول مدرس درس فيها olmalarıyla maẓhar-ı ikrām-ı kirām oldılar. Otuz ṭoḳuz Ramażānı'nda sābıḳu't-terceme Manṭıḳī Aḥmed Efendi yirine Edrineḳapusı Mihrümāhı'na sāye ṣaldı. Ḳırḳ bir Cumāde'l-āḫiresi'nde Zeyrek-zāde es-Seyyid Yūnus Efendi yirine Ṣaḥn'a geldiler. Ḳırḳ iki Rebī'ü'l-evveli'nde 'Abdü'l-ḳādir Efendi yirine Ḫāṣekī Sulṭān

1 "Burda ders okutan ilk müderris"

dārü'l-ifādesinde basṭ-ı seccāde-i taḥḳīḳ itdiler. Sene-i mezbūre Ramażānı'nda ātī't-terceme Ḥanefī Efendi yirine Edrine Bāyezīdiyyesi'ne zīb-efzā oldılar. Ḳırḳ üç Ṣaferi'nde selefi yirine Edrine Selīmiyyesi ile tevḳī', elli Cumāde'l-ūlāsı'nda Bustān-zāde Aḥmed Efendi yirine Üsküdar'da Vālide Medresesi'ne terfī' olındı. Elli dört Recebi'nde medāris-i Süleymāniyye'nüñ birinden Çeşmī-zāde Muṣṭafā Efendi yirine ḳażā-yı feżā-yı Ḥalebü'ş-şehbā mecrā-yı zülāl-i ḥükm ü imżāları ḳılındı. Elli beş Recebi'nde ma'zūl ve yirlerine Ḫānım-zāde Ḥasan Efendi mevṣūl oldı. Elli yedi Ṣa'bānı'nda Ṣun'ī-zāde Efendi yirine Mıṣr-ı ẕātü'l-ehrām ḳażāsıyla be-kām oldılar. Elli sekiz Muḥarremi'nde manṣıb-ı mezbūr ile sābıḳu't-terceme Emru'llāh-zāde Efendi tebcīl-i murād olınduḳda 'azl-i bī-hengām bā'iṯ-i keṯret-i ġarām olmaġın ṣāḥibü't-terceme Şeyḫ-zāde Efendi yirine Şām-ı dārü's-selām ḳażāsına naḳl ile def'-i melām olındı. Sene-i mezbūre Recebi'nde manṣıb-ı sābıḳlarına 'avd ü ric'at ve ol beldede icrā-yı muḳteżā-yı şerī'at idüp من حفر بئراً الاخيه وقع فيه[1] maṣdūḳ-ı ḥāl vāḳi' olmış idi.

Mervīdür ki ṣāḥibü't-terceme Şām ḳāḍīsi iken ehl-i cifrden biri Mıṣr'a i'āde olınacaġın istiḫrāc idüp bu beyt ile tebşīr itmişler idi:

**Şi'r [101[a]]** و لا بد من عود الى مصر ثانيا
تنفذ أحكاما بأمر مبجلا [2]

Elli ṭoḳuz Recebi'nde ma'zūl ve yirlerine Burusī Meḥemmed Efendi mevṣūl oldı. Altmış Ṣa'bānı'nda Sa'dī-zāde Efendi üzerinden Menemen arpalıġıyla tekrīm olındı. Altmış üç Rebī'ü'l-āḫiri'nde Sa'dī-zāde Efendi yirine İstanbul ḳażāsı tefvīż olınduḳda arpalıḳları Şeyḫ-zāde Efendi'ye iḥsān olındı. Sene-i mezbūre Şevvāli'nde Üsküdar arpalıġıyla ma'zūl ve yirlerine Şeyḫ-zāde Efendi nā'il-i me'mūl olmış iken ol sene Ẕi'l-ḳa'desi'nde ġavṭa-ḫor-ı deryā-yı raḥmet-i nā-mütenāhī ve vāṣıl-ı maġfiret-i ilāhī olduḳda arpalıḳları Ḥüsām-zāde Efendi'ye sezā görildi.

Mevlānā-yı müşārün ileyh صبت سجال رحمة الله عليه[3] ferīde-i silkü'l-le'āl-i fuḫūl, cerīde-i rü'ūsü'l-mesā'il-i fürū' u uṣūl, be-taḥṣīṣ 'ilm-i fıḳha şedīdü'l-iştiġāl ve lema'āt-ı envār-ı ṣalāḥ levḥ-i cebīninde bāhirü'l-işti'āl, 'ilm ü fażlı müsellem, 'iffet ü 'işmeti meşhūd-ı 'ālem, faṣl-ı ḳażāda seyf-i ṣārim, ḳāṭı'-ı 'ırḳ-ı

1 "Kim kardeşine kuyu kazarsa, oraya kendi düşer."
2 "O kişi Mısır'a ikinci defa dönmeli ki hükümler güzel bir şekilde uygulanır."
3 "Allah'ın rahmet kovaları onun üzerine dökülsün."

meẓālim, kāmil-i müteverri', ḥākim-i müteşerri' idi. Eyyām-ı ḥükūmetinde ṣukūk-ı bedī'a ve muḳaffā vü müsecca' imżālar iḫtirā' idüp üslūb-ı merġūb ve ṭarz-ı maḥbūb üzere taḥrīr iderdi. Ez-cümle kendüler i'tāḳ itdükleri cāriyenüñ 'itāḳ-nāmesine tevḳi'-i bedī'dür:

ما نسب الى فى هذا الرق
من اعتاق جاريتى فلانة حق و صدق

أعتقها ابتغاء لمرضات الله تعالى و ثوابه
و هر با من عظيم عقابه وأليم عذابه

عسى الله أن يبدلنا خيرا منها
و جزانا ربنا خير الجزاء عنها [1]

Biri daḫı budur:

مطالبة هئولاء ظلم عظيم يجب على الحكام منعه
ومنكر يجب على الولاة نهيه و رفعه

يلزم على كل من كان نافذ الأمر جائز الحكم
قصر الأيدى المتطاولة الجارية

وقطع الأ طماع الفاسدة الكاذبة
فمنعته عن هذا ابتغاء لمرضات الله و طلبا لثوابه

و هر بار من عقابه و أليم عذابه [2]

Biri daḫı budur:

بذلت الوسع فى ايضاح ماتكنه صدور سطور الرق
ولم آل جهدا فى تحقيق الحق و فحصا عن كل ما جل و دق

---

1 "Kölelik babında bana nisbet edilen ''falancanın cariyesini azat etti" sözü haktır, doğrudur.
Ben cariyeyi Allah'ın rızasını ve sevabını umarak azat ediyorum.
Ve Allah'ın büyük cezasından ve şiddetli azabından kaçmak için
Umulur ki Allah bize daha hayırlısını verir.
Ve daha iyi bir mükâfat bahşeder."

2 "Köleliğin devam etmesini istemek büyük bir zulümdür, yetkililerin engellemesi gerekir.
Ve münkerdir, valilerin nehyetmesi ve ortadan kaldırması gerekir.
Sözü geçen her yetkili kişinin cariyeye uzanan elleri kesmesi gerekir.
Ve onların yalancı fasit tamahlarını da kesmeleri gerekir.
Ben bunu Allah'ın rızasını kazanmak, sevabını talep amacıyla ve onun cezasından
Ve şiddetli azabından kaçmak için engelledim."

حتى أسفر فجر الحقيقة على سطر فيه من النسق
فحكمت بكون الحمام والمزرعة

وقفا على المدرسة و قضيت بذلك حكما جزما
و قضاء حتما لما ظهر الحق ظهور الشمس بالحجج الناطعة

على مانطق به الكتاب من الأحاديث الصحاح القاطعة [1]

Şāriḥü'l-*Menār*-zāde tārīḫinde ẕikr ider ki altmış bir Muḥarremi'nde sābıḳu't-terceme **[101[b]]** Ḫˇāce-zāde ʿAlī Efendi maḥlūlinden İstanbul ḳażāsı re'īsü'l-küttāb şefāʿatiyle Esʿad Efendi'ye iḥsān olınduḳda bi-ḥasebi'ṭ-ṭarīḳi't-teḳaddüm zamānīsi olan Bustān-zāde Efendi te'ḫīrin hażm ve lisān-ı ḥālle bu beyti inşād ve keẓm-i ġayẕ murād itmişler idi.

**Naẓm** Bu nev-bahārda ancaḳ açıldı lāle-i dāġ
Güşād-ı ġonce-i dil ḳaldı bir bahāra daḫı

Ammā ṣāḥibü't-terceme daʿvā-yı aṣālete teḳaddüm-i ẕātıyla şeyḫü'l-İslāma varup nā-sezā kelimāta āġāz itdükde meger Edrine pāyesi emri yanlarında ḥāżır imiş. Defʿ-i ṣıḳlet-i meclis içün bunlara virdükde emri alup baʿdehu üzerlerine atup iʿāde-i kelimāt-ı bāride idicek şeyḫü'l-İslām cenābları emri yırtup arpalıḳlarına daḫı taʿarruż itmek ṣadedinde olmışlar idi.

## Beyāżī Ḥasan Efendi

el-Mevlā Ḥasan bin Sinān. Vilāyet-i Bosna'dan neş'et ve taḥṣīl-i ʿilm ü maʿrifet idüp dārü'l-mülk-i İstanbul'a vāṣıl ve ḫıyār-ı erbāb-ı devletden hem-şehrīsi Rūz-nāmeci İbrāhīm Efendi āsitānesine dāḫil olup imāmeti ḫıdmetinde ḳā'im ve ʿulemā-yı ʿaṣruñ birinden mülāzım olup medāris-i müteʿaddidede ḥareket ve her birinde edā-yı ḫıdmet iderek ḳırḳ aḳçe medreseden maʿzūl iken biñ otuz ṭoḳuz Şevvāli'nde Bosnevī Meḥemmed Efendi yirine Ḥācī Ḥasan ḫāricine ʿāric oldılar. Ḳırḳ üç Ṣaferi'nde Aḥmed Efendi yirine Maḥmūd Paşa Medresesi ile kām-revā, ḳırḳ beş Muḥarremi'nde Şeyḫ-zāde Efendi yirine Ġażanfer

1 "Kölelik hakkında yazılan şeyleri açıklamak için tüm çabamı harcadım.
Hakkın tahkiki için küçük büyük her şeyi araştırmaktan yorulmadım.
Ta ki güzel bir satırda hakikat fecri ortaya çıktı.
Ve ben hamam ve mezranın medreseye vakfolmasına kesin olarak hüküm verdim.
Hak güneş gibi kesin kanıtlarla ortaya çıktığında ben değişmez bir hükümle karar verdim.
Bu kararda kitaplardan nakledilen kesin sahih hadislere dayandım."

Aġa Medresesi'ne revnaḳ-baḫşā oldı ba'dehu Ṣaḥn'a gelüp andan ḳırḳ sekiz ḥudūdında Sinān Paşa Medresesi'nde cā-nişīn oldılar. Andan mūṣıla-i Süleymāniyye ile İstanbul'da vāḳı'a Vālide Sulṭān Medresesi ile ta'ẓīm olınup elli üç Rebī'ü'l-āḫiri'nde Şemsü'd-dīn Efendi yirine Mekke-i Mükerreme ḳażāsıyla tekrīm olındılar. Elli beş Cumāde'l-ūlāsı'nda ma'zūl ve yirlerine Necātī-zāde Efendi mevṣūl oldı. Elli sekiz Recebi'nde Beyānī Efendi yirine maḥrūse-i Burusa'da müteṣaddī-i icrā-yı aḥkām oldılar. Altmış Muḥarremi'nde ref' olınup yirlerine Ḳadrī-zāde es-Seyyid Meḥemmed Efendi naṣb olındı ba'dehu Edrine pāyesiyle terfī' olındı. Altmış bir Ramażānı'nda Bustān-zāde Efendi yirine İstanbul ḳażāsıyla be-kām ve rūy-ı sefīd ile sene-i kāmile menfeẕ-i aḥkām olduḳdan ṣoñra altmış iki Ramażānı'nda munfaṣıl ve yirlerine 'İṣmetī Efendi vāṣıl oldı. **[102[a]]** Altmış üç Cumāde'l-ūlā'sınuñ yigirmi sekizinci güni mübtelā-yı fenā ve dem-beste ve bī-nevā olup ber-ümmīd:

**Naẓm** Eyler beyāż nāme-i 'iṣyānı nūr-ı 'afv
Ḳalmaz siyāh mihre muḳābil cebīn-i māh

Cüz'-i ḫāk-i siyāha fütāde ve maẓhar-ı raḥmet-i nā-mütenāhī-i Ḫudā olmaġa āmāde oldı.

Mevlānā-yı merḳūm "Beyāżī Ḥasan Efendi" dimekle mevsūm, nevāle-çīn-i ḫ'ān-ı 'ulūm, mütedeyyin ü ṣāliḥ, sa'ādetmend ü müfliḥ idi.

Tenbīh

Fīhi Daḫl li-Ṣāḥibi't-tārīḫ 'Azīz Efendi ve Ṣāḥibi'l-*Feẕleke* Ḥācī Ḫalīfe

Ṣaḥibü'l-*Feẕleke* Ḥācī Ḫalīfe, tārīḫinde ṣāḥibü't-tercemenüñ menāṣıbı beyānında Süleymāniyye ve Ḥaleb ve Edrine merātibin bi'l-fi'l edā itmek üzere naḳl ü beyān ve 'Azīz Efendi merḥūm daḫı tārīḫinde Mekke-i Mükerreme'den ma'zūlen İstanbul olmasın taḥrīr ve 'ayān itmişlerdür lākin bu faḳīrüñ manẓūrı olan defātir-i müte'addide-i ḳadīme ki her birinüñ kātibi اذا قالت حذام فصد قوها[1] ḳabīli olduġından mā'adā 'aṣrımuzda keṣret-i maḥfūẓāt ile meşhūr, naḳāt ve ṣiḳāt iḫbārlarına muvāfiḳ olmamaġın tārīḫeynüñ birine iḳtifā olınmayup لكل جواد كبوة[2] meṣeli ile ṭaraflarından i'tiẕār olındı.

1 "Hazame bir şey derse onu, tasdik edin."
2 "Her at tökezler."

## A'rec Muṣṭafā Efendi

el-Mevlā el-fāżıl Muṣṭafā. Pāy-ı zemīn-pūyı a'rec iken pāye-i 'ilmiyyesi rütbe-i 'ulyāya 'āric ve menzil-i ḳabūle dāric olan vāḳıf-ı meḳāṣıd-ı aṣḥāb-ı fünūn ve rāfi'-i ḥücüb-i astār-ı fühūm u ẓünūn nāẓım-ı ma'āḳıd-ı fürū' u uṣūl żābıṭ-ı ḳavā'id-i ma'ḳūl u menḳūl cāmi'-i feżā'ilü's-sa'dīn ṣāliṣ-i a'recīn Muṣṭafā Efendi ḫıdmetleridür. Āftāb-ı vücūd-ı mes'ūdı kemter-i nihāl-i ḥadā'iḳı reşk-i serv-i saḫī ve riyāż-ı keṣīrü'l-ḥıyāżı leṭāfet-i āb ü hevā ile ṭarī vü bihī olan şehr-i cennetāsā maḥrūse-i Burusa ufḳında ṭāli' ve neyyir-i ẕāt-ı ma'ālī-ṣu'ūdı ol ḫıṭṭada şāriḳ ü lāmi' olup taḥt-ı teklīfe dāḫil ve sinn-i temyīze vāṣıl olduḳda şehr-i mezbūr 'ulemāsından muḳaddimāt-ı 'ulūmı taḥṣīl ve mebādī-i āliyeyi tekmīl eyledükden ṣoñra dārü'l-mülk-i Sitanbul'a vuṣūl ve Yarḥiṣār Medresesi ḳurbinde nüzūl idüp eṭrāfında olan fuḳarā-yı ṭālibīni ta'līm ve fünūn-ı mütedāvileyi tefhīm üzere güẕārende-i eyyām ve sübḥa-şümār-ı şühūr u a'vām iken ṣīt-i iştihārı fużalā-yı 'aṣrdan tercemesi *Ẕeyl-i 'Aṭāyī*'de sebḳ iden Ġanī-zāde Nādirī Efendi'nüñ güş-zedi olduḳlarında meclislerine da'vet **[102[b]]** ve iltifāt-ı keṣīre ile taḥṣīl-i üns ü germiyyet idüp mülāzemetle be-kām ve maẓhar-ı ikrām olduḳda ṭarīḳ-ı ḳażā bā'iṣ-i taḥṣīl-i rāḥat u ṣafā mülāḥaẓasıyla ḳuṭr-ı Anaṭolı'da ol rāha pā-nihāde olup āẕīne-i Ḳazṭaġı ve Būy-ābād ve bunuñ emṣāli ba'ż-ı ḳażāda müteṣaddī-i icrā-yı aḥkām olduḳdan ṣoñra Nāzilli ḳażāsı iḥsān olınmış idi. Eṣnā-yı ḥükūmetinde Silaḥdār Muṣṭafā Paşa mütesellimi ġamz u ifsādıyla pādişāh-ı zemīn ü zamān Sulṭān Murād Ḫān izālesine fermān itmiş iken a'yān-ı devlet isti'fā ve ṣāḥib-i 'ilm ü fażīlet olduġın inhā itmesiyle ḳarīn-i 'afv u ṣafḥ olmış idi. Bu sebeb ile ma'lūm-ı cenāb-ı Murād Ḫānī ve meşhūd-ı Ḳāḍī Devvānī olmaġın:

**Naẓm** Sipihrüñ gerdişin yād eyleyüp aḫterden el çekdük
Yemüñ çīn-i cebīnin seyr idüp gevherden el çekdük

feḥvāsınca daġdaġa-i ḳażādan ferāġat ve irşād-ı ṭālibīne temḥīż ü 'azīmet itmiş idi. Ḳırḳ sekiz ḥudūdında tercemesi ātī 'allāme-i 'adīmü'l-müdānī Mollā Çelebi imtiḥānında taḥrīr itdügi risāle maḳbūle olmaġın İzniḳ'de vāḳı'a Süleymān Paşa Medresesi ile maẓhar-ı ikrām-ı kirām olmış idi. Elli beş Ẕi'l-ḥiccesi'nde sābıḳu't-terceme Mu'īd Aḥmed Efendi şeyḫü'l-İslām olduḳda maẓhar-ı kirāmları olup def'aten Sinān Paşa ḫāricine 'āric oldılar. Elli altı Cumāde'l-ūlāsı'nda imām dāmādı Seyyid 'Abdü'l-ḥay Efendi maḥlūlinden Zāl Paşa Medre-

sesi'ne irtiḳā, andan Ġażanfer Aġa Medresesi'ne i'tilā eyleyüp elli yedi ḥudūdında Ṣaḥn-ı Ṣemāniyye'ye ḫırām itdiler. Elli sekiz Muḥarremi'nde Bosnevī 'Īsā Efendi yirine Maḥmūd Paşa dārü'l-ifādesine revnaḳ-baḫşā olmışlar idi. Altmış Ramażānı'nda teḳā'üd ve daġdaġa-i dünyādan tebā'üd çesbān-ı ṭab'-ı daḳīḳa-dānları olmaġın medāris-i Ṣaḥn'da "Ḳaradeñiz Ayaġı" dimekle ma'rūf olan medrese ile ḳanā'at ve bi'l-külliyye menāṣıb-ı 'ilmiyyeden ferāġat idüp leyl ü nehār müṭāla'a vü müẓākere ile evḳāt-güẓār olmışlar idi. Altmış üç Rebī'ü'l-āḫiri'nüñ on üçinci yevm-i Cum'a'da rūḥ-ı pür-fütūḥı çār-ṭāḳ-ı 'anāṣırdan ḫurūc ve a'lā-yı 'illiyyīne 'urūc eyleyüp Kemāl Paşa-zāde Efendi merḥūmuñ meşhed-i şerīfleri ḳurbinde miṣāl-i genc-i maḫzūn mestūr u medfūn oldılar. Medrese-i maḥlūle Pīrī Paşa müderrisi **[103[a]]** Çırācı-zāde'ye maḥal görildi.

Mevlānā-yı mezbūr deryā-yı faẓl-ı mevfūr, baḥr-i muḥīṭ-i ma'ḳūlāt, ṣafārā-yı ketā'ib-i menḳūlāt, ḥakkāk-i cevāhir-i 'ulūm, derrāk-i nevādir-i manṭūḳ u mefhūm, ḥüsn-i ḫulḳ u tevāżu' ile semīr ve keṡret-i iḥāṭa ile şehīr, sinīn-i 'ömrleri seksen sāli mütecāviz, belki 'ıḳd-i tāsi'a mütenāhiz idi.

Fużalā-yı zamānımuzdan ṣāḥibü't-terceme ile hem-'aṣr olanlar naḳl iderler ki merḥūm-ı mezbūr ba'ż-ı fünūn belki ekṡer-i kütüb-i 'āliyetü'ş- şü'ūnı üstāddan görmeyüp zūr-ı ẕekā vü ṭabī'at ve ḥiddet-i selāmet-i ẕihn ü fiṭnat ile ḳuvvetden fi'le çıḳarup nüsḫaların taḫşiye vü ta'mīr itdüginden mā'adā eṡnā-yı tedrīsinde bile ṭalebesi nüsḫasında ba'ż-ı münāsib ḥāşiyeye muṭṭali' olsa eṡnā-yı dersde ḳaṭ'-ı taḳrīr ve kendü nüsḫalarına ḳayd u taḥrīr 'ādet-i müstemirreleri idi. Vālid-i cāmi'ü'l-ḥurūf eṡnā-yı ṭaleblerinde bir gün derslerine ḥāżır olmışlar idi. Taḳrīr itdükleri maḥalle münāsib bir su'āl īrād itdüklerinde "Çelebi, bizi imtiḫāna mı geldüñ yoḫsa dersden istifādeye mi?" diyü redd-i cevāb-ı 'afīf itdüklerinde "Ḫayır, imtiḫāna gelmedük. Ġarażımuz istifādedür, ancaḳ def'-i ḫavāṭır u şübhe olmaduḳca ol ġaraż ḥāṣıl olmaz." didüklerinde cevāb virmeyüp vālid-i merḥūm daḫı def'-i meclis itmişlerdür. *Raḥimehuma'llāhu ve tecāveza'llāhu 'an-seyyi'ātihimā.*[1]

### el-Mevlā el-Fāżıl Şeyḫü'l-İslām Bahāyī Efendi [Meḥemmed] {Bahāyī}

el-Fāżıl ve'l-ḥibrü'l-kāmil Meḥemmed bin 'Abdü'l-'azīz bin Sa'dü'd-dīn bin Ḥasan Cān.

'Azīz-zāde Efendi 'azīz-i Mıṣr-ı kerem
Her ān ehl-i recā dergehinde nāṣıye-māl

1 "Allah, o ikisine rahmet etsin ve onların günahlarını affetsin."

Çehre-i muḫaddere-i beyān-ı ḥāli ʿarūż-ı ġubār-ı taḥrīrden berī ve şemse-i eyvān-ı rifʿat ü şānı dīde-i remed-dīde-i vehm ü ḫayālden mütevārī, dürr-i bī-bahā-yı ṣadef-i baḥr-i vücūd, cām-ı cihān-nümā-yı faẓl-ı nā-maḥdūd, mec-mūʿa-i ʿilm ü kemāline ṣafḥa-i mevc-engīz-i deryā bir cild-i Bulġārī ve cevher-i faẓl ü ifżāline semā-yı ẕātü'n-nücūm ʿulyā bir ṣanduḳa-i ṣedefkārīdür:

**Naẓm** Semend-i ḫāmeye medḥinde gelmez āsāyiş
İderse her ne ḳadar geşt deşt-i imkānı

Ser-defter-i ʿulemā ve ser-çeşme-i fużalā, ḥā'iz-i feżā'il-i ḥaseb ü neseb, fā'iz-i meḥāsin-i mevrūṯ u mükteseb, mevlānā el-fāżıl Meḥemmed Bahāyī Efendi ḫıdmetleridür ki vālid-i mācidi ṣudūr-ı devlet-i Aḥmed Ḫānī'den zīb-efzā-yı ṣaḥā'if-i *Ẕeyl-i ʿAṭāyī* **[103[b]]** olan ʿAbdü'l-ʿazīz Efendi'dür ki muʿallim-i maḳām-ı Murād Ḫānī Saʿdü'd-dīn-i Ṣānī cenāblarınuñ maḫdūm-ı rābiʿi ol-maġla Ḥasan Cān'a vā-beste ve māder-i ferḫunde-aḫterleri Ebu's-suʿūd-zāde Muṣṭafā Efendi kerīme-i mükerremeleri olmaġın ʿallāme Ebu's-suʿūd ḥażret-lerine peyvestedür. Biñ on ḥudūdında ṭayy-ı merāḥil-i vücūd iderek vāṣıl-ı ser-menzil-i şühūd olup dest-yārī-i ṭabʿ-ı naḳḳād ile iʿmāl-i re'sü'l-māl-i istiʿdād ve imdād-ı saʿy ü ictihād ile işʿāl-i nā'ire-i ẕihn-i vaḳḳād itdükde ātī't-terce-me Şeyḫü'l-İslām ʿAbdü'r-raḥīm Efendi himmetiyle teşyīd-i mebānī-i ʿulūm ve tertīb-i muḳaddimāt-ı manṭūḳ u mefhūm ḳılup mir'āt-ı cihān-nümā-yı ṭabʿ-ı ṣāfī güherleri mıṣḳale-i hidāyet ile cilā-dāde ve mertebe-i istiʿdād u ḳabūli fevḳa'l-ʿāde olmaġın her ṣafḥa-i varaḳa-i kitāb ki muḳābil-i naẓar-ı iksīr-eṣer-leri olurdı, levḥ-i cilā-dāde-i Mānī gibi nigār-ḫāne-i ḫayāllerinde müressem ve ḫızāne-i ḥāfıẓaları zülāl-i füyūżāta muḳassem olup fuṣūl ü ebvābı ve su'āl ü cevābıyla ḥāżır bulurdı. Bu resm üzere mū-şikāf-ı tedḳīḳ ve nihāyete taḥḳīḳ ile mümtāz olmışlar idi. ʿAmm-i mihter-i mükerremleri Şeyḫü'l-İslām Ḫˇāce-zāde Meḥemmed Efendi'den iḥrāz-ı şeref-i mülāzemet ve yigirmi altı ḥudūdında vā-lid-i mācidleri ile ʿazm-i Beytu'llāhi'l-Ḥarām idüp edā-yı ḥac u ziyāret itmişler idi. Yigirmi ṭoḳuz Ẕi'l-ḥiccesi'nde Yavuz-zāde Efendi yirine Dāvūd Paşa Med-resesi ile maḳām-ı ḳadr ü menziletleri bülend oldı. Otuz iki Muḥarremi'nde Velī-zāde Efendi yirine Maḥmūd Paşa Medresesi'ne revnaḳ-baḫşā, otuz dört Ṣaferi'nde Bıyıḳlı Muṣṭafā Efendi yirine Üsküdar Mihrümāhı'na zīnet-efzā ol-dılar. Otuz beş Ramażānı'nda Atlu Dāvūd Efendi yirine Ṣaḥn-ı Ṣemāniyye'de murabbaʿ-nişīn-i gūşe-i miḥrāb ve müfīd-i ders-i ūlü'l-elbāb oldılar. Otuz sekiz

Şa'bānı'nda Celeb Meḥemmed Efendi yirine ṣāniyen medrese-i Mihrümāh'a altmışla sāye ṣaldılar. Otuz ṭoḳuz Şevvāli'nde ḫaṭṭ-ı hümāyūn ile Şeh-zāde dārü'l-ifādesine pā-nihāde oldılar. Ḳırḳ Cumāde'l-āḫiresi'nde Ḳāsım Efendi yirine Selanik ḳażāsı maḳarr-ı ḥükm ü imżāları oldı. Sene-i kāmilede 'azl ve yirlerine Kemāl Efendi-zāde İbrāhīm Efendi naṣb olındı. Ḳırḳ üç Ṣaferi'nde Ḫˇāce-zāde Mes'ūd Efendi yirine ḳażā-yı feżā-yı **[104ª]** Ḥalebü'ş-şehbāya şehbāl-i himmet açdılar. Ḳırḳ dört Rebī'ü'l-evveli'nde Ḥaleb vālīsi Aḥmed Paşa ile mā-beynlerinde vāḳi' mā-cerā sebebiyle şürb-i duḫāna mübtelā olmaġın sefer-i hümāyūn tedāriki ḥaḳḳında ṣādır olan fermān-ı cihān-muṭā' icrāsına ḳādir degül diyü 'arż u inhā itmegin 'azlden başḳa Ḳıbrıs'a iclā olınup manṣıb-ı maḥlūl sābıḳu't-terceme Manṭıḳī Aḥmed Efendi'ye revā görildi. Ḳırḳ altı Şevvāli'nde 'afv-nāme irsāl olınup vaṭanlarına 'avd ile ḫoş-ḥāl oldılar. Ḳırḳ sekiz Muḥarremi'nde Ṣa'bān Efendi yirine Şām-ı dārü's-selām ḳażāsıyla maẓhar-ı ikrām olındı. Evlād-ı 'Arab'dan Şāmī Ebū Bekr bin Manṣūrü'l-'Amrī tārīḫ dimişdür:

**Naẓm**

لاتقل لی فی العدل زید و عمرو
و خذ الصدق بالکلام الوجیز

انما العدل یا أخا الفهم أرخ
عدل هذا محمد بن عزیز[1]

Ḳırḳ ṭoḳuz Şevvāli'nde ma'zūl ve yirlerine 'İṣmetī Efendi mevṣūl oldı. Elli dört Ṣaferi'nde Āvāre-zāde Efendi yirine dārü'n-naṣr-ı Edrine ḳażāsıyla tebcīl olındı. Sene-i mezbūre Ẕi'l-ḳa'de[sinde] munfaṣıl ve yirlerine Ḳadrī-zāde es-Seyyid Meḥemmed Efendi vāṣıl oldı. Elli beş Rebī'ü'l-evveli'nde Ḥüsām-zāde 'Abdu'r-raḥmān Efendi yirine Ḳosṭanṭıniyye ḳażāsıyla sāḥa-i iḳbālleri pür-ṭanṭana oldı. Seyyid Rıżā Çelebi bu mıṣrā'ı tārīḫ dimişdür:

**Mıṣrā'**

شد بهایی حاکم شرع جمیل[2]

Sene-i mezbūre Şevvāli'nde teḳā'üd ve yirlerine sābıḳu't-terceme Başmaḳcı-zāde Meḥemmed Efendi teṣā'üd itdi. Elli altı Rebī'ü'l-evveli'nde Cinci Ḥüseyn Efendi yirine Anaṭolı ṣadrında murabba'-nişīn-i 'izz ü temkīn oldılar.

---

1 "Bana 'adalet Zeyd ve Amr'dadır" deme. Doğruluk veciz sözdedir veciz sözü al."
Ey anlayışlı kardeşim! Adaleti tarihle 'Mehemmed bin Aziz adildir.'" (ebced:1048)

2 "Bahâyî güzel şeriatin hâkimi oldu." Mısranın sayı değeri 1054'tür. Halbuki mansıba tayini 1055 olarak bildirilmiştir.

Sene-i mezbūre Recebi'nde 'Abdü'r-raḥīm Efendi yirine ṣadr-ı Rūm ve nā'il-i gāyetü'l-ġāyāṭ-ı merūm olduḳda yirleri def'a-i ṯāniye Çivi-zāde Efendi'ye erzānī görildi. Cem'ī Çelebi bu mıṣrā'ı tārīḫ dimişdür:

**Mıṣrā'** 'Adl ile ṣadrı itdi Bahāyī Efendi cā[1]

Sene-i mezbūre Ẕi'l-ḳa'desi'nde Miḫalıc arpalıġı ile munfaṣıl ve yirlerine ṯāniyen Ḳara Çelebi-zāde Maḥmūd Efendi vāṣıl oldı. Elli yedi Cumāde'l-ūlāsı'nda ḫaleflerine selef ve ṯāniyen ṣadāret ile müşerref oldılar. Arpalıḳları ol eṯnāda imām-ı sulṭānī olan Ḳarabaş Maḥmūd Efendi'ye virildi. Sene-i mezbūre Şevvāli'nde müteḳā'id ve yirlerine Çivi-zāde Efendi müteṣā'id oldı. Elli sekiz Recebi'nde Midilli arpalıġı żamīme-i revātib ḳılındı. Elli ṭoḳuz Recebi'nüñ on ikinci güni 'Abdü'r-raḥīm **[104[b]]** Efendi yirine maḳām-ı vālā-yı meşīḫat-i İslāmiyye'ye ṣu'ūd ve erbāb-ı rüsūma beẕl-i cūd itdiler. *Ḫulāṣatü'l-eṯer* ṣāḥibi Muḥammed Emīn Efendi'nüñ 'ammu-zādesi Şeyḫ Muḥammed Şāmī tārīḫ dimişdür:

**Mıṣrā'** فطوبى لفتوى الروم بابن عزيز[2]

Sebeb-i 'Azl-i Bahāyī Efendi

Ba'dehu altmış Ẕi'l-ḳa'desi'nde İzmir ḳāḍīsi olan Hāşimī-zāde Efendi ḥużūrında bir zımmī İngiliz müste'menlerinüñ birinden yüz biñ aḳçe ḳadar māl da'vā idüp lākin müste'menler üzerine dört biñ aḳçeden ziyāde māl da'vāsınuñ istimā'ı āsitāne-i sa'ādete taḥṣīṣ ve 'ahd-nāme-i hümāyūnda taṣrīḥ ü tanṣīṣ olmaġın ḳāḍī merḳūm zimmīye "Bi'd-defa'āt üçer dörder biñ aḳçe da'vā eyle." diyü ḥīle ta'līm itdükde belde-i mezbūrede olan ḳonsolos "Elbette bu da'vāyı emr-i pādişāhī mūcibince āsitānede diñledirüz." diyü muḫālefet itmegin ḳāḍī efendi ṭaraf-ı şeyḫü'l-İslāmīye ḳonsolosdan şikāyeti mutażammın mektūb irsāl itmiş idi. Bu ṭarafda olan İngiliz balyosı ḳıṣṣadan ḫaberdār olduḳda ḥużūr-ı ṣāḥibü't-tercemeye rūy-māl ve i'lām-ı ḥaḳīḳat-i ḥāl eyledükde ber-muḳteżā-yı tehevvür balyosuñ mel'anetin ṭaraf-ı ṣadr-ı a'ẓamīye inhā ve ziyāde tertīb-i cezā olınmaḳ mülāḥaẓasıyla ol mel'ūnı ḫānelerinde bir sā'at miḳdārı ḥabs itmişler idi. Ol eṯnāda ocaḳ aġaları ṭarafından balyosuñ ıṭlāḳı recāsına ketḫudā begüñ maḥrem ve celīsi Ṣarı Kātib geldükde mollā-yı müşārün ileyh "Şimdi 'ulemā-

1 عدل ايله صدرى ايتدى بهايى افندى جا

2 "İbn Aziz'den dolayı Rum fetvası ne güzeldir." (ebced: 1059)

yı cem‘ idüp cümlesinüñ ḥaḳḳından gelürüm.” diyü kemāl-i şiddet ile redd-i cevāba müsāra‘at ve iẓhār-ı cesāret idicek bu ḫaber-i münker aġalara vāṣıl olıcaḳ altmış bir Cumāde'l-ūlāsı'nuñ onıncı güni ‘ale's-seḥer Aġaḳapusı'na cem‘ olup Büyük Vālide Sulṭān'a ve vezīre “Hemān bu anda müftī ‘azl ü nefy olınmaḳ gerekdür. Recā ve niyāzımuz devletlü, sa‘ādetlü pādişāh-ı bende-nüvāz ḥażretlerine ‘arż u i‘lām eylesünler.” diyü peyām-ı taḥakküm īṣāl ve bu merāmı itmām-ı isti‘cāl itdüklerinde ḫˇāh u nā-ḫˇāh ol gün mesned-i fetvādan tenzīl ve ol pāye ile Rūmili ṣadāretinden ma‘zūl ‘Azīz Efendi tebcīl olınduḳda şu‘arā-yı zamāneden ba‘ż bu ḳıṭ‘ayı dimişdür:

**Ḳıṭ‘a** Tercemānı idicek şer‘ile ḍarb u te'dīb
Tercemān ḳalemüñ oldı Bahāyī ḫāmūş

Devlet ü dīne senüñ eyledügüñ ḫıdmet içün
Her cevābuñ yazılup ‘arşa olupdur mengūş **[105ª]**

Kendüler Anaṭolıḥişārı'nda vāḳi‘ yalılarına ‘azīmet itdiler:

**Naẓm** Ṣafā-yı ḳalbi kim ister bunuñla dil-ḫoş idüñ tek
Ki rūzgār bize virmese keder keder üzere

Vefḳınca mütesellī iken şehr-i mezbūrda hemşīreleri Ebū Sa‘īd Efendi ḥalīlesi vefāṭ idüp edā-yı ṣalāt-ı cenāzeleri içün Cāmi‘-i Meḥemmed Ḫānī'ye ḥāżır olduḳlarında Çāvuşlar gelüp ḳable'ṣ-ṣalāt aḫẓ olınup arpalıḳları olan Midilli aṭasına iclā fermān olup ‘alā-ṭarīḳi'l-müsāmaḥa Gelibolı'da ḫaṭṭ-ı raḥl-i ḳarār itmişler idi. Sene-i mezbūre Ramażānı'nda ‘ammu-zādeleri Ebū Sa‘īd Efendi şeyḫü'l-İslām olmaġla der-i devlet-medāra da‘vet olınup maḳām-ı ‘ālīlerinde mekīn oldılar. Sene-i mezbūre Ẕi'l-ḥiccesi'nde ṭaraf-ı sulṭānīden iki kīse ġuruş ve iki ṭulum yaġ ve iki yüz kil pirinc ve ḳahve ve şekker irsāliyle pürsiş-i ḫāṭırları oldı. Altmış iki Ramażānı'nuñ on ikinci güni Ebū Sa‘īd Efendi yirine ṯāniyen şeyḫü'l-İslām ve müşkil-güşā-yı enām oldılar. Yūsuf Bedī‘ī didügi tārīḫ-i laṭīfdür:

**Mıṣrā‘** Fetvā-yı ‘ādet ile'l-Bahā'ī[1]

Altmış dört Ṣafer'inüñ on ikinci Cum‘a güni maraż-ı ḫunnāḳ ile maḫnūḳ ve rū-gerdān-ı cānib-i maḫlūḳ olup Cāmi‘-i Ebu'l-fetḥ'de ṣalāt-ı cenāzeleri edā ve ḳarīn-i du‘ā vü ṯenā ḳılınup ḫāneleri muḳābilinde türbe-i mu‘ayyenelerinde

1 فتوای عادت الی البهاء
[Hemze “ى”nin sayı değeri olan “10” kabul edilirse tarih tam çıkar]

mānend-i genc-i maḫzūn mütevārī ve medfūn ḳılındı. Tārīḫ-i sāl-i ʻazm-i dārü'l-ḳarārı ve naḳş-ı seng-i mezārı bu mıṣrāʻ vāḳiʻ olmışdur:

**Mıṣrāʻ** Menzilüñ fırdevs ola el-Fātiḥa[1]

**[Der-kenār**

**Merṡiye** آن مصر معدلت که تو یدی خراب شد
و آن نیل مکرمت که شنیدی سراب شد [2]]

Meşīḫat-ı İslāmiyye'ye ṡāliṡen ʻammu-zādeleri Ebū Saʻīd Efendi sezāvār ve arpalıḳları maḫdūm-ı kihterleri Feyżu'llāh Efendi'ye māye-i iftiḫār oldı. Ṣāḥibü't-terceme ḥaḳḳında Eyyūbī Kelīm Çelebi'nüñ didügi merṡiye ebyātındandur:

**Naẓm** Ey sipihr-i kīnever n'oldı Bahāyī n'eyledüñ
Ol muḥīṭ-i maʻrifet kān-ı seḫāyı n'eyledüñ

Zīb-i ıḳlīm-i fażīlet n'oldı ḫālīdür yiri
Ḳaldı evreng-i maʻārif pādişāyı n'eyledüñ

Ḫātemüñ ṭay eyleyen nāmın keremde ḳandedür
Ol yegāne lücce-i dürr-i bī-bahāyı n'eyledüñ[3]

Tā-be-key ẓulmet esīri fırḳat olsun bu ḳażā
Şeb-çerāġ-ı dīde-i ehl-i recāyı n'eyledüñ

Sāye-endāz olmadın ḳaldı seri ehl-i dile
Ḳande pervāz itdi ol reşk-i hümāyı n'eyledüñ

Ḥānümān-sūz-ı derūn ol söyle ey deyr-i ḫarāb
Ol ṣuver-naḳş-ı gül-i bāġ-ı edāyı n'eyledüñ **[105[b]]**

Dūd-ı ḥasret perde-sāz oldı çerāġ-ı dīdeye
Lemʻa-i nūr-ı dü-çeşm-i rūşenāyı n'eyledüñ

Ḳandedür ol āftāb-ı maşrıḳ-ı ʻilm ü edeb
Ḳande pertev-sāz-ı feyż oldı o maḥż-ı nūr ʻaceb

1 منزلك فردوس اوله الفاتحه
2 "O senin gördüğün adalet Mısır'ı harap oldu. O senin duyduğun cömertlik Nil'i serap oldu."
3 Bu mısrada vezin aksamaktadır.

Şu'arā-yı 'Arab'dan Şāmī Muḥibbü'd-dīn-zāde vālidi daḫı bu iki beyti merṡiye dimişdür:

**Naẓm**

الروم قد محيت محاسن أنسها
و غدا بها رسم العلا كهباء

و تعطلت لما نای ابن عزيزها
اذلابهاء لها بغير بهاء [1]

Mevlānā-yı merḳūm maḫdūm-ı meḥādīm-i feżā'il-mevsūm, şāh-süvār-ı 'arṣa-i faẓīlet, yeke-tāz-ı meydān-ı ma'rifet, a'ẓamü'l-mevāhib-i cenāb-ı Sübḥānī ve mābihi't-temyīz-i meleke-i melekī vü beşerī vü ḥayvānī olan 'aḳl-ı ṣāf-ı hüdā-ittiṣāfları her vechle memdūḥ u maḳbūl, be-taḫṣīṣ fıṭnat u zekā ve rüşd ü sedād ile ġālib-i ekṡer-i 'uḳūl, reṣḥa-i kilk-i zülāl-rīzi dil-i teşnegān-ı iḥtiyāca māye-i Rabbānī belki tefsīde-lebān-ı 'aṭaş-ı żarūrete sebeb-i ḥayāt-ı cāvidānī, Aṣma'ī'l-fuṣaḥā, Bermekī's-semāḥa, fāżıl-ı bī-mu'ādil, mefḳūdü'l-mümāṡil idi.

Ḥaḳḳā ki ol kāmil 'ālim-i 'ilm ü dāniş ki rub'-ı meskūn fünūn-ı gün-ā-gün [birle] musaḫḫar-ı ṭab'-ı Felāṭun-ḥikmet ve Sikender-himmeti olalı velvele-endāz-ı mesāmi'-i ins ü cān olan ġulġule-i kūs-ı iştihārından [2] منم دیگر نیست da'vāsında endām-ı biżā'a-i ẕātiyelerine lerze-i ḫavf [u] hirās düşmekle dest-i ra'şenāk-i idrākleri meydān-ı dār u gīr-i süḫanverīde i'māl-i esliḥa-i ḥavāsdan ḳalmışdur ve ol mekārim-i elūf-ı me'lūf ki ġamām-ı in'āmı ezhār-ı eşcār-ı ekvāna bārān olmaġla cümle-i insān ve 'āmme-i 'ālemiyān müctenī-i İrem-i keremi ve muḳtaṭıf-ı ṡimār-ı ḥadīḳa-i cūd u ni'amı olmışdur:

**Fārisī**

نی عقل بسرحد کمال تو رسد
نی جان بسراچهٔ نوال تو رسد

اجزای اکر همه دیده شود
ممکن نبود که بر جلاجل تو رسد [3]

---

1 "Anadolunun ünsiyyet güzellikleri yok oldu
Yücelik izleri de toz olup gitti
İbn Azîz ayrılığından çaresizliğe düştü
Zira onun kıymeti olmadan bir değeri de kalmadı."

2 "Benim, başkası değil."

3 "Ne akıl kemalinin sınırına ulaşabilir, ne can nimetlerinin sarayına erişebilir. / Bütün uzuvlar göz kesilse bile, yine de senin celaline erişmesi imkansızdır."
Şiirin vezni bozuktur. Ayrıca burada kafiyenin "celal" olması lazım, celâcil (çanlar, çıngıraklar) gibi bir

[Ḥikāye]

Menḳabe-ḫān-ı ṣenā vü keremleri olanlaruñ birinden menḳūldür ki bir gün bir faḳīr meclis-i şerīflerine gelüp kendülerin tek ü tenhā bulup nüvāziş-i ḫāṭır-ı faḳīr-i kesīr içün ibtidā muḳābelelerinde iclās itdiler. Bu eṣnāda kendüler baʿż-ı kütübe müṭālaʿaya meşġūl olmışlar imiş. Ammā ol faḳīre ḳarīb olan visāde üzerinde nihāde bir ẕī-ḳıymet sāʿat var imiş. Ḫufyeten der-ceyb idüp baʿdehu vedāʿ ider. Baʿde'l-maġrib sāʿati tefaḳḳud iderler. Nā-būd u nā-peydā ve rübūde-i dest-i düzd olduġın imżā itdüklerinden ṣoñra etbāʿ-ı kirāmlarından biri bezzāzistāna varduḳda görür ki sāʿat-i **[106ᵃ]** mesrūḳ yed-i dellālde müzāyede fi's-sūḳ olınur. Ol sāʿat yedinden alup sāriḳı iḥżār baʿdehu maʿan ṣāḥibü't-terceme ḥużūrına ılġar idüp tafṣīl-i ḥāl itdükde muḳābele-i tertīb-i cezā ber-fehvā-yı:

**Mıṣrāʿ** گنه بنده کرده است (و) او شرمسار[1]

Ol faḳīrüñ infiʿālinden istiḥyā idüp "Biz bu sāʿati buña hibe itmiş idük, ṣoñra der-ḫāṭır itdük, incitmeñ, var ādem işüñe." diyü defʿ-i melāl-i ḫāṭır itmişlerdür.

Dīger

Bu ḥikāyeye daḫı żamīme-i menḳabe-i kerīmeleridür: Ḳavābil-i ʿaṣrdan biri maṭlaʿı:

**Şiʿr** يعد على انفاس ذنوبا

اذا ماقلت أفديه جيبا[2]

olan ḳaṣīde-i bāiyyeyi inşā ve ḫoş-nüvīsāndan bir ḳāḍīye tebyīżin recā itdükde ḳāḍī-i mezbūr ḳaṣīde-i mezbūreyi dil-ḫˇāhı üzere taḥrīr ü imlā ve kendü zāde-i ṭabʿı olmaḳ üzere ṣāḥibü't-tercemeye ihdā ve ṣılasın ḳāḍī-ʿaskere bir şefāʿat-nāme recā itdükde ḳaṣīdesi maḳbūle olup ber-vefḳ-ı dil-ḫˇāh ḥuṣūl-i mā-fi'l-bālle be-kām olup beyne'l-aḳrān mümtāz ü maʿrifet-i şiʿriyye ile daḫı ser-efrāz olduḳdan ṣoñra baʿż-ı ḥussād kendülerin ḥaḳīḳat-ı ḥālden āgāh ve tafṣīl-i mā-se-

---

anlam buraya uygun değildir.

1 "Suç işleyen köle iken kendisi utanıyor." Saʿdî-i Şirâzî'nin Gülistan'ında geçen bu mısraʿın devamı şu şekildedir:
کرم بین و لطف خداوندگار
"Günahı kul işlemiş, O (Tanrı) haya etmede."

2 "Her şeyim ona feda olsun demediğim vakit aldığım her nefes günah sayılır."

baḳ ile ḳaṣīde kendünüñ olmaduġından def'-i iştibāh itdüricek muḳteżā-yı kerem-i ḫulḳ üzre ol ġammāzdan rū-gerdān olup "Bize bir ṭarīḳ ile tevessül iden ādem ḫā'ib olmaḳ lā'iḳ degüldür." diyü def'-i ġamz u nifāḳ eylemişlerdür.

Āṯār-ı 'ilmiyyelerinden manẓūrları olan kütüb-i fünūn-ı gūn-ā-gūn-ı Fārisī vü 'Arabī āṯār-ı ḳalem-i 'anberīn-raḳamlarıyla meşḥūn olurdı. Ḥattā bu faḳīr Fārisī taḥrīrātları ile muḥaşşā bir *Nefeḥātü'l-üns*'e mālik olmış idim. Taḥrīrātları vāḳi' olan maḥāllüñ biri 'aḳabinde 'İmād-ı Rūm Yek-çeşm merḥūm taḥrīr ü beyān itmiş ki bu faḳīr-i merḥūm Bahāyī Efendi ḥażretleri Selanik kāḍīsi iken ḫıdmetlerinde idüm. Evḳāt-ı leylelerin bu kitāb-ı müsteṭāb müṭāla'asına ṣarf buyurup kimi 'Arabī kimi Fārisī taḥrīrāt ile tezyīn iderlerdi ve *Türkī Dīvān*-ı belāġat-şi'ārı ve resā'il-i efāżıla taḳrīżāt-ı feṣāḥat-medārı vardur. Tatar 'Alī Efendi'nüñ *Ṭarīḳat-ı Muḥammediyye* üzerine olan te'līfine ve Sulṭān Selīm vā'iẓi Ya'ḳūb Efendi'nüñ cem' itdügi mecālis-i va'ẓ u teẕkīre buyurduḳları taḳrīżleridür:

**Emmā'l-evvel**

الحمد لله وحده والصلواة على من لا نبي بعده اما بعد فللّه در المؤلف فيما جمع وألف وحشد و صنف ورصع و رصف و صرف و تصرف وأتى من درر المتون **[106b]** بما بز على الدر المكنون والجوهر المخزون والحجر المكرم المصون وحلي سلسلة الذهب الأسايند بحور المعاني ولباب المسانيد و ميز الدر الثمين من الصدف والعقد المصون من الخزف مع النظر بتوفيق الله تعالى لنفسه حيث خرج عن العهدة فيما مضى فيه وأمعن واختاره

و أتقن ينقل ماقا له جهابذهة هذا الفن فلا مطعن عليه لطاعن معاند ولاملجأ يلجأ اليه المكابر المكايد هذا ليس على مولف كتاب الطريقة فيما أتى به من الأحاديث الضعيفة الركيكة بئس في الحقيقة اذا الرجل ما ستحدث بها أحكاما فرعية ما سبق اليها ولا استنبط منها أمورا فقهية ماعثر أحد عليها بل قصارى ما يتوخاه من ذلك تنوير ما ورد في بابي الترغيب والترهيب وذلك ليس بأمر عجيب [1]

1 "Hamd sadece tek olan Allah'adır. Salat ve selâm ise kendisinden sonra peygamber olmayanadır. Müellifin bir araya getirdiği, yazdığı, topladığı, tasnif ettiği, değiştirdiği, düzelttiği şey ne güzeldir. Gizli inciler gibi metinler getirmiştir ve bu metinleri altından olan isnat silsilesi ile mânâ ve isnat denizleriyle süslemiştir. Kıymetli inciyi, sedeften; gerdanlığı, seramikten ayırmıştır. Sorumluluktan kurtulmak için de Allah'ın yardımını beklemiştir ve bu konuda çok çaba harcamış ve layıkıyla yapmıştır. Bu sanatın

**Ve emmā'ṣ-ṣānī**

هذه تذكرة فمن شاء اتخذ الى ربه سبيلا وموعظة وجلت بها القلوب واقشعرت الجلود واحدقت العيون على الحذود سبيلا أرسلت على الرياح الحالية والطلول الدارسة سحابا مطيرا وغيثا مهولا وازورت على هوات قلوب العاقلين سحابا ثقيلا وعينا سلسبيلا فاهتزت وربت وأنبتت من كل زوج بهيج تسبيحا وتهليلا فأشرقت الأرض بنور ربها سنة ولن تجد لسنة الله تبديلا هذا وقد أجاد من جمعها وألف وكتبها و صنف بل من أرعوها وأبرق فهشم محور الصم وأرغم الانوف السم وأذاب زبر الحديد بنار أنذاره وفاد النفوس الجامحة بلجام تذكيره و تذكاره فيا له من سيد مشفق حلاحل يقود الناس الى الجنة بالسلاسل وهم له كارهون وفي بيداء الجهالة النائهون اللهم فاجعلنا ممن يستمعون القول فيتبعون أحسنه ولاتجعلنا ممن اذا قيل له أحسن تكبر نأى بجانبه واذا وردلوي عنقه لي الجيان عينان جواده والنخيل أطراف مزاده واهدنا الصراط المستقيم صراط الذين أنعمت عليهم غير المغضوب عليهم ولا الضالين آمين يا رب العالمين [1]

Hengām-ı müşkil-güşālıḳlarında ḳahve lafẓınuñ kitābetini ḥā-yı ḥuṭṭī ve hā-yı hevvezden kanġısı ile eṣaḥdur ve ḥalline ḳanġı ḥarf ile istidlāl aḳrebdür, diyü istiftā olınduḳda ber-vech-i ta'miye cevāb ile iftā **[107ª]** itmişlerdür:

**Ṣūret-i Fetvā**

Zeyd ile 'Amr lafẓ-ı ḳahvenüñ kitābetinde nizā' idüp Zeyd lafẓ-ı mezbūr, ḥā-yı ḥuṭṭī ile kitābet olınur diyüp

Ḳaḥve ḥaḳḳında ḥelāl ola mı diyen aḥmaḳ
Bu nedür aṣlı nedür ḳalb ile olur Hū Ḥaḳḳ

---

dehâlarının söylediklerini nakletmiştir. Ama inatçı bir muhalife açık bir kapı bırakmamıştır. Bu inatçı kişilere sığınacak bir liman bırakmamıştır. Bu tarikat kitabının müellifinin zayıf, kusurlu hadisleri eserinde kullanmasının bir sakıncası yoktur. Çünkü adam fer'î hükümlerden bahsetmiyor ve dolayısıyla fıkhî emirler istinbât etmiyor. Müellifin bu hadislerdeki yegâne gayesi insanları tergip ve terhip konularında aydınlatmaktır. Bu da garipsenecek bir şey değildir."

1 Rabbine yol bulmak isteyenler için bir tezkiredir, hatırlatmadır bu. Kalplerin ürperdiği bir mev'izadır. Bu öyle bir hatırlatmadır ki esen rüzgarlara, eski kalıntılara büyük bir yağmur bulutu ve bol yağmur göndermiştir. Akıllı kişilerin kalplerine de tatlı su pınarları göndermiştir. Her şeyden, her mahlûkattan bir tehlil, tesbih zikri yankılanmıştır. Rabbin nuru yeryüzünde sünnet olarak parladı. Allah'ın sünneti ise değişmez. Bu kitap onu yazan, bir araya getiren, onu tasnif edenin eseridir. Hatta zorluklara göğüs geren, demiri eriten çalışması sayesinde azgın nefisleri tezkir ve tizkârıyla dizginleyenin ürünüdür. Ne kadar da şefkatli bir efendi! Kendisine uyan insanları cennete götürüyor. Onlar her ne kadar istemese de cehalet girdabında olsalar da. Allahı'm! Bizi doğru söze uyanlardan, en iyi şekilde uyanlardan eyle. Allah'ım! Kendisine ''iyilik yap'' denildiğinde kibirlenenlerden eyleme, bizi onlardan uzaklaştır. Bizi doğru yola, nimete erdirdiğin kimselerin, gazaba uğramayanların, sapmayanların yoluna eriştir..."

beyti ile istişhād eylese ve ʻAmr hā-yı hevvez ile kitābet olınur diyüp:

آن سیه رو که نام او قهوه

مانع النوم قاطع الشهوه [1]

beyti ile istişhād eylese Zeyd ve ʻAmr'dan ḳanġısınuñ iddiʻā ve istişhādı lafẓ-ı mezbūruñ ḥaḳḳ-ı kitābete ḳarībdür beyān buyurulup müṣāb olınalar.

**el-Cevāb** لها قشرت زال شرلها

ضمیر لدیه کلب مقیم [2]

بهایی محمد کتبه[3]

Āṯār-ı ḫayriyyelerinden saʻādet-ḫāneleri civārında olan Kirmastı Mescidi'ni cāmiʻ eyleyüp veẓā'if-i mebrūra taʻyīn eylemişlerdür. Ḥattā altmış iki Ṣafer'i-nüñ ikinci yevm-i Cumʻa'da ṣalāt-ı Cumʻa'ya ibtidā olınmış idi. Şeyḫ İbrāhīm-i Aḳsarāyī Tekyesi'nde erbāb-ı maʻārif miyānında bu ḫuṣūṣ yād olınduḳda içlerinden Cevrī Çelebi:

**Mıṣrāʻ** Ṣalāt-ı Cumʻa ḳılındı bu gün bu cāmiʻde

bedīhası lisānına cārī olduḳda ḥisāb olınup tamām tārīḫ vāḳiʻ olmış idi lākin "ḳılındı" "yā" ile degüldür, diyü mā-beynlerinde ḳīl ü ḳāl olmaġla ṣāḥibü't-terceme cenāblarına ʻarż olınduḳda aṣl-ı imlā "yā" iledür, diyü tahsīn itmişler idi.

## Ḥamdī-zāde Meḥemmed Efendi

el-Mevlā es-Seyyid Meḥemmed ibnü'ş-Şeyḫ es-Seyyid Ḥamdī. Leṭāfet-i āb ü hevā ile reşkīn-sāz-ı rūz-ı nev-rūz olan ḳaṣaba-i Siroz'dan bürūz iden Ḳāsım Paşalı eş-Şeyḫ Ḥamdī Efendi'nüñ naḥl-i necībi ve ferzend-i fāżıl u edībidür. Taḥṣīl-i ser-māye-i ʻulūm ve tekmīl-i levāzım-ı rüsūm eyledükde ʻulemānuñ birinden mülāzım ve semt-i tedrīse ʻāzim olup ḳırḳ aḳçe medreseye vāṣıl ve andan daḫı munfaṣıl olduḳdan ṣoñra ḳırḳ sekiz evāḫirinde Ḥāfiẓ Efendi yirine Sinān Paşa Medresesi ile kām-revā olmışlar idi. Andan Ḥasan Efendi Medresesi ile tekrīm olınup elli dört Ṣaferi'nde Baġdādī Aḥmed Efendi yirine Meḥemmed Aġa Medresesi ile be-kām olınduḳdan ṣoñra Ṣaḥn-ı Ṯemāniyye'ye irtiḳā ve andan Şāh Sulṭān Medresesi'ne baʻdehu elli yedi Şaʻbānı'nda altmışlı rütbesiyle Sulṭān

1 "Adı kahve olan o kara yüzlü, uykuya mâni olur, şehveti keser."
2 "Onun zahirinde hiçbir kusur yoktur, hiçbir zaman da vicdanı elden bırakmaz."
3 "Mehemmed Bahâyî yazdı."

Selīm-i Ḳadīm Medresesi'ne i'tilā eyleyüp elli ṭoḳuz Ṣa'bānı'nda yirinde mūṣıla i'tibār olındılar. Altmış bir Ṣa'bānı'nda Bosnevī 'Īsā Efendi yirine Süleymāniyye medārisinüñ birine terfī' ve tekmīl-i medāris ile tevḳi' olındı. **[107[b]]** Altmış üç Ramażānı'nda Ya'ḳūb Efendi yirine Yeñişehr ḳażāsı iḥsān olınup ḳażā-yı mezbūre merāḥilinden mevlid-i vālid ve medfen-i vālideleri olan ḳaṣaba-i Siroz'a vāṣıl olduḳda menāzil-i 'ömri ḳarīn-i ḥitām ve üç gün bīmārī ile eyyām-ı ḥayātı tamām olup vālideleri civārında medfūn oldı. Sene-i mezbūre Şevvāli'nde manṣıb-ı münḥal Edrine pāyesiyle 'Alī Efendi-zāde'ye maḥal görildi.

Mevlānā-yı merḳūm miyāne-i 'ilmle mevsūm, şerīfü'l-aṣl, nebīhü'n-nesl idi.

### Īcī-zāde es-Seyyid Yaḥyā Efendi

el-Mevlā es-Seyyid Yaḥyā bin Meḥemmed bin Nu'mān bin Meḥemmed el-Īcī ed-Dımışḳī. Neyyir-i ẕāt-ı mes'ūdı Şām-ı şeref-encāmdan ẓāhir ü sāṭi' ve menār-ı envār-ı vücūdı ol mehbiṭ-i füyūżāt-ı nā-mütenāhī olan beldeden şāriḳ ü lāmi' olup ibtidā lāzım ve lā-büd olan feżā'il [ü] 'irfānı vālidinden taḥṣīl ve 'irfān-ı dil ü cānını sā'ir kümmeleden tekmīl itdükden ṣoñra hengām-ı şebābda Dārü's-salṭana'ya ḳudūm ve devr-i mecālis-i 'ulemā-yı Rūm iderek Şeyḫü'l-İslām Es'ad Efendi āsitānesine ittiṣāl idüp şeref-i mülāzemetleriyle ber-murād ve Cenāb-ı Mevlevī'ye dāmād olmış idi. Elli bir Ramażānı'nda Ṭopḳapusı'nda vāḳı'a Aḥmed Paşa Medresesi'ne revnaḳ-baḫşā olup ba'dehu devr-i medāris-i resmiyye iderek elli yedi Ṣa'bānı'nda Vefā Medresesi ile kām-revā olmışlar idi. Altmış bir Ramażānı'nda Ḫˇāce Ṣalāḥ-zāde es-Seyyid Aḥmed Efendi yirine Süleymāniyye medārisinüñ biriyle tekmīl-i merātib itdiler. Altmış iki Ẕi'l-ḳa'desi'nde Ṣu'ūdī Efendi yirine Ḳuds-i Şerīf ḳażāsıyla teşrīf, altmış üç Recebi'nde Ḫānım-zāde Ḥasan Efendi yirine Mekke-i Mükerreme ḳażāsına naḳl ü taḥvīl ile tekrīm olınduḳda yirleri 'Uşşāḳī-zāde 'Abdü'l-'azīz Efendi maḫdūmı Meḥemmed Faṣīḥī Efendi'ye iḥsān olındı. Altmış dört Cumāde'l-ūlāsı'nda ma'zūl ve yirlerine Ṣa'rānī-zāde Efendi mevṣūl oldı. Altmış altı ḥudūdında kevkeb-i zindegānīsi ġārib ve ġażāl-i rūḥı vaḥşetgāh-ı dünyādan hārib oldı.

Mevlānā-yı merḳūm gül-deste-bend-i ḥadā'iḳ-ı 'ulūm, fünūn-ı 'Arabiyye'de müstaḥżır ve kerīmü'l-ḫiṣāl, pesendīde-fi'āl idi.

## el-Mevlā el-Fāżıl Kürd 'Abdu'llāh Efendi

el-Mevlā el-fāżıl 'Abdu'llāh. 'Ayn-ı mu'īn-i vücūdı çemenzār-ı Kürdistān'dan 'ayān ve āftāb-ı ẕāt-ı mes'ūdı maşrıḳ-ı 'irfāndan lāmi' ü raḫşān olup taḥṣīl-i **[108[a]]** meleke-i isti'dād ve esās-ı 'ulūmı ber-vefḳ-ı sedād bünyād itdükden ṣoñra şehr-i cennetāsā maḥrūse-i Burusa'ya 'azīmet ve sābıḳu't-terceme Mu'īd-zāde Efendi ḥażretlerinden istifādeye mübāderet ḳılup niçe zamān telemmüẕ ve ḳand-i mu'ād-i ifādelerinden teleẕẕüẕ itmiş idi. el-Ḥāletü hāẕihī medreselerinde mu'īd ve mülāzemetle ḳadrī mezīd olup birḳaç pāyede ifāde-i fünūna meşġūl ve ḳırḳ aḳçe medreseden ma'zūl iken elli dört Ṣaferi'nde Kūsec Bekr Efendi yirine Kürkcibaşı Medresesi'ne ḫāric ile 'āric, elli beş Recebi'nde İsmā'īl Aġa-zāde yirine Sekbān 'Alī Medresesi ile mübtehic oldılar. Elli yedi Recebi'nde Şeyḫü'l-İslām Mu'īd Aḥmed Efendi Medresesi tamām olduḳda bunlara sezā görilüp [1] اول مدرس درس بها oldılar. Elli sekiz Ẕi'l-ḥiccesi'nde A'rec Efendi'nüñ def'a-i ūlāsı yirine medāris-i Ṣaḥn'uñ birinde neşr-i feżā'il itdiler. Altmış Ramażānı'nda Ḥamdī-zāde Efendi yirine Şāh Sulṭān Medresesi iḥsān olınup altmış bir Cumāde'l-ūlāsı'nda Şāriḥ-i *Fuṣūṣ*-zāde Efendi yirine Gevher Ḫān Sulṭān Medresesi'nde beẕl-i cevāhir-i 'irfān itdiler. Altmış iki ḫilālinde 'İzzetī Efendi yirine Şeh-zāde dārü'l-ifādesine basṭ-ı taḥḳīḳ itdiler. Altmış dört Recebi'nde 'ālem-i fānīden munfaṣıl ve milket-i bāḳīye vāṣıl olup kevkeb-i ṭab'-ı bihbūdı ġārib ü āfil oldı.

Mevlānā-yı merḥūm deryā-yı güher-rīz-i 'ulūm, baḥḥāṯ u muḥaḳḳiḳ, fāżıl u müdeḳḳiḳ, efrād-ı fużalādan ma'dūd, kāmil ü şāmil-vücūd idi.

Āṯār-ı 'ilmiyyelerinden *Tefsīr-i Beyżāvī*'ye ḥāşiyesi vardur. el-Ḥaḳ ehl-i 'ilmāne eṯer ve kümeyt-i ḫāme ile āṯāra ġubār-ı ḫuṭūtı rāh-ı ma'nāya delīl ü reh-berdür. Bundan mā'adā ta'līḳāt u resā'ili ve tenvīr-i mebḫaṯ u taḥḳīḳ-i mesā'ili vardur.

*Raḥmetu'llāhi 'aleyh.*[2]

## Çeşmī-zāde 'Abdü'r-raḥīm Efendi {Rıżāyī}

el-Mevlā 'Abdü'r-raḥīm bin Meḥemmed. Ṣudūr-ı devlet-i Murād Ḫān-ı Rābi'den olup şemme-i aḥvāli zīver-i ṣaḥā'if-i mecelle-i faḳīr olan Çeşmī Meḥemmed Efendi'nüñ maḫdūm-ı ṯānīsi ve ferzend-i 'adīmü'l-müdānīsidür. Kesb-i

1 "Burada ders okutan ilk müderris"
2 "Allah'ın rahmeti onun üzerine olsun."

dāniş ü iẕ'ān ve taḥṣīl-i ser-māye-i 'irfān idüp Şeyḫü'l-İslām Yaḥyā Efendi'den mülāzım ve ṭarīḳ-ı sa'ādet-refīḳ-ı 'ilme 'āzim olup ḳırḳ aḳçe medreseye vāṣıl ve andan daḫı munfaṣıl olduḳdan ṣoñra biñ elli üç Rebī'ü'l-āḫiri'nde İsḥāḳ Efendi yirine Raḥīḳī Medresesi ḫāriciyle taḥṣīl-i neşve-i evvelīn **[108[b]]** itdiler. Elli altı Şevvāli'nde 'İvaż Efendi yirine Ṣāniye-i Zekeriyyā Efendi Medresesi ile kām-revā oldılar. Elli sekiz Muḥarremi'nde Bāḳī-zāde Efendi yirine 'Alī Paşa-yı 'Atīḳ Medresesi'ne ḥaḳīḳ oldılar. Altmış Ramażānı'nda Ḥalıcı-zāde Aḥmed Efendi yirine Ṣaḥn'a geldiler. Altmış bir Ramażānı'nda Kūsec 'Alī Efendi yirine Şāh Sulṭān Medresesi ile tekrīm, altmış üç Ramażānı'nda Ḳāsım Efendi-zāde yirine Ḳalender-ḫāne dārü'l-ifādesiyle ta'ẓīm olındılar. Altmış dört Cumāde'l-ūlā'sında Daġıstānī Efendi yirine Ayaṣofıyya Medresesi ile kām-revā oldılar. Altmış beş Ṣaferi'nde maṭ'ūnen dārü'l-ḳarāra sefer ve taḫtgāh-ı fānīden güẕer eyledi. 'Āşıḳ Paşa'da ḫānesi civārında medfūndur.

Mevlānā-yı merḳūm dāḫil-i 'idād-ı maḫādīm -i Rūm, isti'dād-ı 'ilmī ile ma'rūf, ṭaleb-i 'ilm-i edeb ile mevṣūf, Rıżāyī maḫlaṣı ile ṭanīn-endāz, şā'ir-i şi'r-perdāz idi.

### Ṣa'rānī-zāde Meḥemmed Efendi

el-Mevlā Meḥemmed bin 'Abdü'r-raḥīm. 'Ulemā-yı devlet-i Murād Ḫān-ı Rābi''den tercemesi bu mecellede sābıḳ olup Mekke-i Mükerreme ḳażāsından müteḳā'id iken biñ ḳırḳ sekiz Recebi'nde merāḳī-i dārü'l-ḫulūde irtiḳā iden Ṣa'rāvī 'Abdü'r-raḥīm Efendi'nüñ maḫdūm-ı kihter-i ḫıredmendi Meḥemmed Zeynü'l-'ābidīn Efendi'dür. Ṣaḥrā-yı ḫafādan cilvegāh-ı ẓuhūra ḫırām maḥrūse-i Mıṣr-ı ẕātü'l-ehrām'da vāḳi' olmış idi. Taḥṣīl-i ser-māye-i 'ulūm ve tekmīl-i pīrāye-i manṭūḳ u mefhūm idüp Şeyḫü'l-İslām Es'ad Efendi'den mülāzım ve ṭarīḳ-ı tedrīse 'āzim olup devr-i medāris ve 'aḳd-i mecālis iderek ḳırḳ beş Ṣa'bānı'nda Çekmece'de vāḳı'a 'Abdü's-selām ḫāriciyle be-kām, andan Ḫˇāce Ḫayrü'd-dīn Medresesi ile nā'ilü'l-merām, elli beş Recebi'nde Zekeriyyā Efendi Medresesi ile maẓhar-ı ikrām-ı kirām oldılar ba'dehu Ṣaḥn-ı Ṣemāniyye'ye ḫırām idüp andan Ḳāsım Paşa Medresesi'ne revnaḳ-baḫşā, elli ṭoḳuz Ṣa'bānı'nda Eyyūb Medresesi ile kām-revā oldılar. Altmış bir Cumāde'l-āḫiresi'nde Ṣafvetī Efendi yirine Süleymāniyye Medresesi'ne terfī', andan Dārü'l-ḥadīṯ Medresesi ile tevḳī' olındı. Altmış üç Ramażānı'nda Ḫˇāce Ṣalāḥ-zāde Efendi yirine Ḥalebü'ş-şehbā ḳażāsı tefvīz olınduḳda ḳabūl itmeyüp "Dārü'l-ḥadīṯ

müderrislerine Şām ḳażāsı iḥsān olınmaḳ ḳānūn-ı ḳadīmdür." diyü red idüp Vezīr-i a'ẓam **[109[a]]** Dervīş Meḥemmed Paşa'ya varup Şām ḳażāsını recā, vezīr dahī şeyḫü'l-İslāma ḥuṣūl-i maṭlabı içün şefā'at itdükde bi'l-āḫire ḳażā-yı mezbūre Burusa pāyesi żamīmesiyle irżā olındı. Altmış dört ḫilālinde Mekke-i Mükerreme ḳażāsına naḳl ile tekrīm ve yirleri ile 'Azīz Efendi-zāde Aḥmed Efendi tebcīl olındı. Altmış beş Şa'bānı'nda ma'zūl ve yirlerine Ebu's-su'ūd-zāde Meḥemmed Ṣādıḳ Efendi mevṣūl oldı. Sene-i mezbūre evāḫirinde ṣaḥīfe-i şühūddan maḥv-ı vücūd ve 'azm-i gülzār-ı dārü'l-ḫulūd idüp Ḫadīce-i Kübrā civārında defīn-i zīr-i zemīn oldı.

Mevlānā-yı merḳūm behredār-ı ma'ārif ü 'ulūm, ṣāliḥ ü 'ābid, mecma'-ı maḥāmid idi.

[**Der-kenār:** Kendülerden ṣoñra iki maḫdūmı ḳalup mihteri Ramażān Efendi pederüñden taḥṣīl-i 'ilm ü 'irfān itdükden ṣoñra ṣadr-ı 'alī-ḳadr Ḳara Çelebi-zāde Maḥmūd Efendi'den mülāzım ve ṭarīḳ-ı tedrīse 'āzim olup ḳaṭ'-ı medāris-i mu'tade iderek Süleymāniyye Medresesi'nde sihām-ı mehāmm-ı ifādeyi rü'ūs-ı ṭullāb-ı 'ulūm-ı 'āliyeye maḳādīr-i istiḥḳāḳları üzere taḳsīm eyledükden ṣoñra Yeñişehr ba'dehu Burusa'da zimām-ı icrā-yı aḥkām-ı Müslim dest-i himmet-i bī-hemtāları olmış idi. Ba'de'l-infiṣāl güẕārende-i eyyām ü leyāl iken biñ yüz altı Muḥarremi'nde kölesi yediyle şehīd 'arṣa-i şühūddan nā-bedīd oldı. Ḥaḳḳā ki bir ẕāt-ı melekiyyü'ṣ-ṣıfāt ve müstecmi'ü'l-kemālāt [idi]. Şeyḫü'l-İslām Minḳārī-zāde Efendi Ḳoġacı Cāmi' imtiḥānında rehīne-i fā'iż olanlardandur. Birāder-i kihterleri Mıṣr'da ḳalup el-ān anda sipāhīdür.]

Menḳabe

Keyfiyyet-i intiḳālleri naḳl-i ṣiḳāt ile bu güne vāḳi' olmış ki Mekke-i Mükerreme ḳażāsından ma'zūl ve semt-i Rūm'a 'azīmet-i vuṣūl muḳarrer olduḳda Beyt-i Mükerreme'ye varup zīr-i nāvdān-ı zerde rūy-ı niyāzı dergāh-ı Melik-i Ẕü'l-celāl'e fersūde ḳılup "Yā Rabbī! Benüm cismümi bu [ḫ]ıṭṭa-i[1] mübārekeden mehcūr itmeyüp rūḥumı bu maḥalde ḳabż idüp cesedümi bu arż-ı muḳaddese türābına naṣīb it." diyü recā idüp tamām itdükde bi-emri'llāhi te'ālā du'āsı ḳabūle ḳarīn olup fi'l-ḥāl bir maraż 'ārıż olup sebeb-i mevti olmış idi.

1 Kelime metinde "ح" harfiyle yazılmıştır.

## el-Üstādü'l-a'ẓam Şeyḫü'l-İslām 'Abdü'r-raḥīm Efendi[1]

el-Mevlā el-fāżıl Şeyḫü'l-İslām 'Abdü'r-raḥīm bin Meḥemmed. Kümmel-i erbāb-ı 'ulūm ve ḳıdve-i aṣḥāb-ı fünūn u ruḳūmdan ser-āmed-i aṣḥāb-ı fażl ü 'irfān, ser-defter-i erbāb-ı ẕevk u iẕ'ān, fihrist-i mecelle-i celīle-i fażīletmendī 'Abdü'r-raḥīm Efendi ḥıdmetleridür. Ẕāt-ı feżā'il-simātı mihr-i sipihr-i ma'ārif ve bedr-i menzil-i leṭā'if gibi şehr-i Adana'dan ṭāli' ve ol maşrıḳ-ı kemālden şāriḳ ü lāmi' olup ol diyār 'ulemāsından taḥṣīl-i niṣāb-ı istiḥḳāḳ ve ṭalebe-i 'ilme iltiḥāḳ idüp 'azm-i ṭarīḳ-ı sa'ādet-refīḳ-ı 'ulūm ve devr-i mecālis-i ādāb u rüsūm itdükde Aḥmed-i Müncel ve Ḥüseyn-i Ḫalḫālī ve Ṣadrü'd-dīn-zāde dārü'l-ifādelerine müdāvim ve kemā-hüve-ḥaḳḳıhā ḥıdmetlerinde ḳā'im olup ṣadā-yı nevbet-i iştihārı 'ālem-gīr ve ṭanīn-endāz-ı mesāmi'-i ṣaġīr ü kebīr olmış idi.

**Naẓm** ولا عز و من البدر ان يلوح
ومن الورد ان يفوح [2]

Ṣudūr-ı devlet-i Aḥmed Ḫānī'den tercemesi *Ẕeyl-i 'Aṭāyī*'de muḥarrer Ḫˇāce-zāde 'Abdü'l-'azīz Efendi āsitānesine ittiṣāl ile ser-efrāz ve maḫdūm-ı feżā'il-mevsūmı sābıḳu't-terceme **[109b]** Bahāyī Efendi ḫˇāceliġıyla[3] mümtāz olduḳdan ṣoñra müşārün ileyh ḥıdmetlerinden mülāzım ve ṭarīḳ-ı tedrīse 'āzim olup ḳırḳ aḳçe medreseye vāṣıl ve andan daḫı munfaṣıl iken yigirmi ṭoḳuz Ṣaferi'nde Dāmād-zāde 'Abdü'l-bāḳī Efendi yirine Ḥażret-i Eyyūb'de vāḳı'a Siyāvuş Paşa Medresesi ile kām-revā, otuz bir Ẕi'l-ḳa'desi'nde Kevākibī-zāde yirine Ḥāfıẓ Aḥmed Paşa Medresesi'ne revnaḳ-baḫşā oldılar. Otuz üç Cumāde'l-āḫire-

---

1 Der-kenār: Ba'ż-ı şu'arā didügi 'Arabī tārīḫdür:
ذاته مستعن عن توصيفنا
عالم عدل كريم مستقيم
حاسبوا تاريخه من مصرعى
حاكم شرع النبى عبدالرحيم
("O, bizim onu vasf etmemize ihtiyaç duymaz
Âlimdir, âdildir, kerimdir, istikamet üzeredir.
Onun tarihini gelen mısradan hesaplayın:
Nebî'nin şerîatının hâkimi Abdurrahim'dir. (Ebced: 1097)")
Lākin Ḳuds-i Şerīf ḳāḍīsi iken ocaḳ ağalarına mürāca'at ile 'avde me'ẕūn ve ḳażā-yı refi'ü'ş-şān-ı Beyt-i Muḳaddesi Üsküdar ḳażāsına tebdīl ile maġbūn olup henüz celse-i istirāḥat itmedin āteş-i fitne-i ma'hūde evcgīr ve 'adū-yı cānı Ebu's-sa'īd Efendi'nüñ āvāze-i ṭulū'-i kevkeb-i iḳbāli ṣabā müyesser olıcaḳ Belġrad ḳażāsıyla der-i murāddan ib'ād olındı. Keẕā fī-*Tārīḫ-i 'Azīz Efendi*. *Raḥimehu'lllāh*.

2 "Ayın doğup parlamasında ve gülün güzel kokmasında şaşılacak bir şey yok."

3 Aslen Farsça olan "ḫˇāce"kelimesinin sonuna getirilen "-lıḳ/ġ" yapım eki, sözcüğün Türkler arasında çok eskiden beri "hoca" şeklinde telaffuz edildiğinin göstergesidir.

si'nde Vardarī Şeyḫ-zāde Efendi yirine Medrese-i Cedīde-i Muṣṭafā Aġa erzānī görildi. Otuz altı Ramażānı'nda Baḥṣī Efendi dāmādı İbrāhīm Efendi yirine Ṣaḥn'a geldiler. Otuz sekiz Ẕi'l-ḳa'desi'nde Ḫˇāce-zāde 'Alī Efendi yirine Gevher Ḫān Sulṭān Medresesi'ne sāye ṣaldılar. Ḳırḳ bir Cumāde'l-āḫiresi'nde 'Alī Çelebi-zāde yirine Ayaṣofıyya-i Kebīr Medresesi ile tevḳīr olındılar. Ḳırḳ iki Rebī'ü'l-evveli'nde Kebīrī Meḥemmed Efendi yirine Süleymāniyye medārisinüñ biriyle terfī', ḳırḳ üç Ramażānı'nda selef-i sālifi Dāmād-zāde yirine Yeñişehr ḳażāsıyla tevḳi' olındı. Ḳırḳ sekiz Recebi'nde İstanbul pāyesi żamīmesiyle sābıḳu't-terḳīm Ṣa'rāvī 'Abdü'r-raḥīm Efendi maḥlūlinden Sulṭān Aḥmed Ḫān Medresesi'nde basṭ-ı seccāde-i ifāde eyleyüp ḳırḳ ṭoḳuz Şevvāli'nde Kürd Ḳāsım Efendi yirine ḥükūmet-i belde-i Ḳosṭanṭıniyye tefvīż olınduḳda medrese-i mezbūre İmām-ı Sulṭānī Şāmī Ḥüseyn Efendi'ye şāyān oldı. Elli bir Cumāde'l-ūlāsı'nda ṣadāret-i Rūm-ı behcet-rüsūma naḳl olınan sābıḳu't-terceme Şeyḫü'l-İslām Mu'īd Aḥmed Efendi yirine Anaṭolı ṣadāretine naḳl ü taḥvīl olınduḳda yirleriyle Nā'ib Meḥemmed Efendi tebcīl olındı. Elli dört Rebī'ü'l-evveli'nde ma'zūl ve Ṣa'bānı'nda masḳaṭ-ı re'sleri olan Adana ḳażāsıyla ol diyāra iclā olınduḳda yirlerine sābıḳu't-terceme Cinci Ḥüseyn Efendi mevṣūl oldı. *Ṣāriḥ-i Menār-zāde Tārīḫi*'nde beyān olınan vech üzere ṣadāretden 'azli eṣnāsında şeyḫü'l-İslāmı lisānıyla rencīde itmesi taġrībiyle ta'ẕībe sebeb-i ẓāhir olmış idi. Elli beş Şevvāli'nde Ḳara Çelebi-zāde yirine murabba'-nişīn-i ṣadāret-i Rūm ve nā'il-i müntehi'l-merūm oldılar. Elli altı Recebi'nde arpalıġıyla ma'zūl ve yirlerine Anaṭolı ṣadrı sābıḳu'l-beyān maḫdūm-ı **[110[a]]** feżā'il-nişān-ı Bahāyī Efendi menḳūl oldı. Elli yedi Rebī'ü'l-evveli'nde Mu'īd Aḥmed Efendi maḥlūlinden emr-i 'azīm-i fetvāya ḳıyām ve umūr-ı enāmı ḳarīn-i iltiyām itdiler. Elli ṭoḳuz Recebi'nde ma'zūl ve deryādan Mekke-i Mükerreme ḳāḍīsi Minḳārī-zāde Efendi refāḳatiyle ḥacc-ı Beytü'l-Ḥarām ve ziyāret-i ravża-i seyyidü'l-enām niyyeti ile Ṭopal Muḥarrem nām re'īs ḳalyonına menḳūl oldı.

**Naẓm**

چه کند بنده که گردن ننهد فرمانرا
چه کند گوی که عاجز نشود چوگان را[1]

Ba'de edāi'l-menāsik ṭarīḳ-ı 'avde sālik olup ḳaṭ'-ı menāzil ve ṭayy-ı merāḥil

1 "Köle emre boynunu bükmeyip de ne yapacak? (Oyunda) top, sopaya (karşı) aciz olmayıp da ne yapacak?"

iderek altmış Muḥarremi'nde Şām-ı dārü's-selāma vāṣıl olduḳda Celeb Mūsā Efendi yirine Ḳuds-i Şerīf ḳażāsıyla teşrīf olındı. Altmış bir Cumāde'l-āḫiresi'nde ma'zūl ve yirlerine Ṣafvetī Efendi mevṣūl oldı. Ṭārīḫ-i mezbūrda muḥarrerdür ki sene-i mezbūre Ṣa'bānı'nuñ evāḫirinde Burusa cānibinden İstanbul'a duḫūl itdüklerinde Ketḫudā Beg القادم يزار[1] ḳā'idesiyle ḫoş āmedīye varup maḫfīce ṣoḥbet idüp kendülere ṣāniyen fetvā teklīf itdükde bi'l-külliyye ibā idüp "Biz 'uteḳāu'llāhdan olduḳ, umūr-ı dünyāya ḳarışmazuz." diyü imtinā' gösterdiler. Sene-i mezbūre Şevvāli'nde Meḥemmed Efendi yirine Belġrad-ı bihişt-ābād fetvāsı żamīmesiyle ḳażā-yı mezbūr ḥükūmeti tefvīż olındı. Altmış altı Ṣa'bānı'nda terk-i 'alā'iḳ-ı fānī ve 'azm-i ḥadā'iḳ-ı cāvidānī eyleyüp ol beldede medfūn ve nişāngāh-ı tīr-i du'ā-yı ehl-i derūn oldı.

Mevlānā-yı sālifü'l-beyān صبت عليه سجال الغفران[2] deryā-yı fesīḥü'l-ercā-yı 'ulūm, şemşīr-i mū-şikāf-ı deḳā'iḳ-ı manṭūḳ u mefhūm, baḥḥāṣ-ı muḥaḳḳiḳ, müdeḳḳiḳ u muḥiḳ, mütedeyyin ü müteşerri', mutaṣallib ü müteverri', mā-lāya'nīden mu'riż, meşāġil-i nāfi'aya mütemaḥḥıż, 'ulūm-ı 'aḳliyye vü fünūn-ı naḳliyyede vāṣıl-ı rütbe-i 'ālü'l-'āl ve rāfi'-i rāyet-i fażl ü kemāl olup ibtidā-yı ẓuhūrlarından iltiḥāḳ-ı ehl-i ḳubūr idince bāb-ı sa'ādet-me'āb-ı ifādeleri güşāde olup ṭālibān-ı zamānuñ üstādı ve ḍalīlān-ı bevādī-i 'irfāna mürşid ü hādī olmışlar idi. 'Ale'l-ḫuṣūṣ yümn-i ta'līm ü terbiyetleriyle niçe maḫādīm-i 'aṣruñ nihāl-i istīḫāli ser-sebz ü ḫurrem olmaġla "Ḫˇāce 'Abdü'r-raḥīm Efendi" dimekle mu'allem ḳılınmışdı. Fi'l-ḥaḳīḳa üslūb-ı taḥḳīḳda nādire-i edvār ve ferīde-i ṣadef-i rūzgār idi.

## Ġarībe

Muḥammed Emīn-i Dımışḳī ṣāḥibü't- **[110b]** terceme ḥaḳḳında bi'l-vāsıṭa kendülerin naḳl ider ki "Eyyām-ı taḥṣīlümde ḥücre-nişīn iken üstādum tefsīr-i şerīfden bir maḥal ta'yīn ve bu gice müṭāla'a idüp yarın mā-hüve'l-murādı baña tebyīn eyle." diyü emr itmiş idi. Ḥasebe'l-emr ol maḥalle müṭāla'aya şürū' eyledüm. On gün 'ale't-tevālī i'māl-i fikr idüp bilā-şek ve lā-irtiyāb mā-hüve'l-murāda ẓafer-yāb olup bir risāle daḫı taḥrīr itmişdüm. Ol eṣnāda ḫıdmetde olan ṭālib bilā-ṭaleb ve lā-ḫiṭāb evḳāt-ı mu'tādemde iḥżār-ı ṭa'ām u şarāb

1 "Ziyaret eden ziyaret edilir."
2 "Affetme kovaları onun üzerine dökülsün."

iderdi. Yevm-i ʿāşirde ḫiṭāb idüp "Sulṭānum! Yeter ḫiṭāb itdügiñüz, çoḳ zamān mürūr itdi ve ḥavāssıñuza fütūr geldi." didükde ben daḫı "Ne ḳadar evḳāt mürūr itdi?" diyü su'āl ve ṭālib-i mezbūr [1]﴿تلك عشرة كاملته﴾ mefhūmıyla cevāb virmekle "Hemān-dem defʿ-i iştiġāl ve taḥḳīḳ-i maḥall-i maʿhūd içün ḥużūr-ı üstāda istiʿcāl eyledüm." dimişler.

Āṯār-ı ʿilmiyyelerinden Mollā Çelebi merḥūmuñ *Enmūzecü'l-ʿulūm*'ında īrād itdügi mübāḥeṯe ṭaraf-ı pādişāhīden me'mūren cevāb u ecvibeye īrādı müştemil risāle-i laṭīfe taḥrīr ve merḥūm-ı mezbūruñ tertībin ḳalb taġyīr ve [2]الاهم فالاهم ile şürūʿ idüp aṣlda īrād olınan mebāḥiṯ-i ġāmıżayı tenvīr ve düşdükce iʿtirāżāta telmīḥ-i dil-peẕīr eylemişlerdür ve evā'il-i ḥālde baʿż-ı maḥalle risāle yazduḳları daḫı mesmūʿdur.

## Yoḳyoḳ-zāde es-Seyyid ʿAbdu'llāh Efendi

el-Mevlā ʿAbdu'llāh ibn Muṣliḥü'd-dīn. Biñ otuz iki ḥudūdında rū-gerdān-ı ʿālem-i fānī ve dīde-dūz-ı naʿīm-i cāvidānī olup tercemesi *Ẕeyl-i Aṭāyī*'de muḥarrer ve nefyüñ nefyiyle müṯebbet ü muḳarrer Yoḳyoḳ Muṣliḥü'd-dīn Efendi'nüñ veled-i saʿādetmendi Seyyid ʿAbdu'llāh Efendi'dür. Ẓāhir-i ḥāl ḥālet-i ṣiġarından mānend-i hilāl kesb-i maʿārife iştiġāl idüp ṣafḥa-i ẕātı ḳurṣ-ı bedr-i tamām gibi taḥṣīl-i sevād ve tekmīl-i mertebe-i istiʿdād itdükden ṣoñra ʿulemā-yı ʿaṣruñ birinden mülāzemetle ber-murād olup ḳırḳ aḳçe medreseye vāṣıl, andan daḫı munfaṣıl iken biñ yigirmi ṭoḳuz Ṣaferi'nde Anḳaravī ʿAbdu'r-raḥmān Efendi yirine Nişāncı Paşa-yı ʿAtīḳ ḫāricine ḥaḳīḳ oldılar. Otuz bir Ẕi'l-ḳaʿdesi'nde Yāverī-zāde Meḥemmed Efendi yirine Ṯāniye-i Zekeriyyā Medresesi ile kām-revā olup otuz altı Recebi'nde Semīn Meḥemmed Efendi yirine Şāh Sulṭān Medresesi'ne iʿtilā itdiler. Otuz sekiz Şevvāli'nde **[111ᵃ]** Dāmād-zāde ʿAbdü'l-bāḳī Efendi yirine Ṣaḥn'a geldiler. Ḳırḳ Ẕi'l-ḥiccesi'nde Esʿad Efendi yirine Çorlı Medresesi'ne gönderildi. Ḳırḳ bir Cumāde'l-āḫiresi'nde Gevher Ḫān Sulṭān Medresesi iḥsān olındı. Ḳırḳ iki Ramażānı'nda Yavuz-zāde yirine Şeh-zāde Medresesi'ne basṭ-ı seccāde-i ifāde itdiler. Ḳırḳ beş Ramażānı'nda Süleymāniyye medārisinüñ biriyle tekrīm olındı. Ḳırḳ ṭoḳuz Şevvāli'nde selef-i sālifi Esʿad Efendi yirine Ḥalebü'ş-şehbā ḳażāsıyla be-kām

1 "Bu tamı tamına ondur."
2 "Önemli, önemlidir."

olup elli Recebi'nde Hüdhüd 'Abdü'l-ḳādir Efendi maḥlūlinden İzmir ḳażāsı-na naḳl ü tebdīl ve yirleriyle Ḥüsām-zāde 'Abdu'r-raḥmān Efendi tebcīl olındı. Elli bir Rebī'ü'l-evveli'nde ma'zūl ve ḳażā-yı mezbūre Ḥasan Efendi-zāde mevṣūl oldı. Elli beş Recebi'nde Martolos-zāde Muṣṭafā Efendi yirine ḳażā-yı Şām-ı şeref-encāmla maḳżī'l-merām oldı. Elli altı Rebī'ü'l-āḫiri'nde ma'zūl ve yirlerine Ṣa'rānī-zāde Ebu's-su'ūd Efendi nā'il-i me'mūl oldı. Elli sekiz Cumāde'l-ūlāsı'nda Mülaḳḳab Muṣṭafā Efendi yirine İstanbul ḳażāsı ḥükūmetiyle ser-efrāz ve beyne'l-aḳrān mümtāz oldılar. Sene-i mezbūre Recebi'nde ma'zūl ve yirlerine Kemāl Efendi-zāde İbrāhīm Efendi vāṣıl-ı me'mūl oldı. Altmış Ṣa'bānı'nda Daġardı ḳażāsı ilḥāḳıyla Dimetoḳa arpalığı iḥsān olındı. Altmış üç evāḫirinde Şeyḫü'l-İslām-ı vaḳt Bahāyī Efendi bacanaġı olmaġla Anaṭolı ḳāḍī-'askerligi pāyesi iḥsān olındı. Altmış beş Rebī'ü'l-āḫiri'nüñ altıncı güni eyyām-ı rebī'-i ḥayātı āḫir ve dem-beste-i menāḫir olup merāḳī-i dārü'l-ḫulūde ṣu'ūd ve terk-i tengnā-yı 'ālem-i şühūd itdi. Cāmi'-i Ebu'l-vefā sāḥasında rāḳıd-ı merḳad-ı iḫtifā oldı.

Mevlānā-yı merḳūm ḥiṣṣedār-ı ma'ārif ü 'ulūm, ḥüsn-i ḥālle ma'lūm, murā'ī-i ādāb u rüsūm, ṭāhirü'l-ḥaseb, seyyid-i ṣaḥīḥü'n-neseb idi.

### Şeyḫü'l-İslām Ḫˇāce-zāde Mes'ūd Efendi

el-Mevlā Mes'ūd ibn Muṣṭafā. Biñ on altı ḫilālinde Sulṭān Süleymān Ḫān türbesi ḥaṭīresinde mütevārī-i mezār-ı pür-envār ve ġavṭa-zen-i deryā-yı raḥmet-i Perverdigār olan mu'allim-i cenāb-ı Aḥmed Ḫānī ve ṣadrü'ṣ-ṣudūr-ı 'ulemāü'l-mülk-i 'Oṯmānī Aydınī Muṣṭafā Efendi'nüñ ṯemere-i şecere-i 'ömr-i berūmendi ya'nī maḫdūm-ı kihteri Mes'ūd Efendi ḥıdmetleridür. Terbiyet-i **[111b]** peder-i vālā-güherleriyle neşv ü nemā ve ṣayḳal-ı üstād ile āyīne-i ṭab'-ı ṣafā-ṣıfātı cilā-yı cām-ı 'ālem-nümā bulup yigirmi sekiz Ṣaferi'nde Şeyḫü'l-İslām ve Re'īsü'l-'ulemāi'l-a'lām Es'ad Efendi ḥażretlerinüñ Sulṭān Bāyezīd Medresesi i'ādesinden şeref-i mülāzemetlerine nā'il ve evvelīn-i āmāle vāṣıl oldılar. Otuz Rebī'ü'l-evveli'nde Ṣarı 'Abdu'llāh Efendi yirine Şāh Sulṭān Medresesi'ne ḫāric elli ile 'āric, otuz üç Cumāde'l-ūlāsı'nda Bālī-zāde Muṣṭafā Efendi yirine 'Ā'işe Sulṭān Medresesi ile mübtehic oldılar. Otuz beş Ramażānı'nda Fażlī Efendi yirine Ṣaḥn'a geldiler. Otuz yedi Ṣa'bānı'nda yine selefi yirine Edrine Bāyezīdiyyesi'ne irsāl olındılar. Otuz sekiz Şevvāli'nde Velī-zāde Efendi yirine Eyyūb Medresesi ile

tekrīm, ḳırḳ Recebi'nde birāder-i büzürgvārı sābıḳu't-terceme 'Alī Şāh Efendi yirine Süleymāniyye medārisinüñ biriyle ta'ẓīm olındılar. Ḳırḳ iki Rebī'ü'l-evveli'nde 'amm-ı vālid-i cāmi'ü'l-ḥurūf 'Abdü'l-'azīz Efendi yirine ḳażā-yı feżā-yı Ḥalebü'ş-şehbā ile be-kām oldılar. Ḳırḳ üç Rebī'ü'l-evveli'nde ma'zūl ve yirlerine Bahāyī Efendi mevṣūl oldı. Elli Şevvāli'nde Zeynī Efendi yirine Ġalaṭa ḳażāsı tevcīh olınup ḳabūl itmedükde Yavuz-zāde Efendi'ye virildi.

Vaḳ'a-i Kenīse

Elli iki ḫilālinde Yavuz-zāde Seyyid Muṣṭafā Efendi yirine maḥrūse-i Burusa ḳażāsı mecrā-yı zülāl-i ḥükm-i şerī'at-ı nebeviyyeleri olduḳda ol şehr keferesi nefs-i şehrde cā-be-cā kenīse binā ve iḥdāṯ idüp ḳużāt u hükkām ṭama' belāsıyla keff-i lisān-ı ta'arruż itmişler idi. Bunlar ber-muḳteżā-yı kemāl-i diyānet bu vaż'-ı münkere rāżī olmayup ba'de'ṯ-ṯübūti'ş-şer'ī bu muḥdeṯ kenīseyi taḳfīl itmişler idi. Vāḳi'-i ḥāli dergāh-ı 'ālīye 'arż u i'lām itmedin böyle bir emre iḳdām itdügi içün sene-i mezbūre Ša'bānı'nda 'azl ü tenkīl ile teẕlīl ve manṣıb-ı mezbūr ile Bustān-zāde Meḥemmed Efendi tebcīl olduġı gün şehr ḫalḳı bāḳī üç kenīse-i muḥdeṯeyi berbād ve ḳaṣr-ı üstüvār-ı şer'-i muṭahharı ma'mūr u ābād itmişler idi. Bu ṭarafda mesmū'-ı vezīr olıcaḳ ġāyet dil-gīr olup bü'l-fużūlān-ı şehr 'itiḳād itdügi müselmānları maẓhar-ı ḳahr itmege isti'cāl ve vüzerādan Eyyūb Paşa ve Mıṣr'dan ma'zūl Ša'bān Efendi'yi irsāl eyledi. Müfettişler **[112a]** [1] المأمور معذور feḥvāsınca Burusa'da bi'd-defa'āt 'aḳd-i meclis-i teftīş idüp hedm-i deyr 'ameli ḫayrında teşmīr-i sā'id-i ihtimām idenlerden niçe meşāyiḫ ü 'ulemā ve fuḳarāyı bend-i belā ile dīvān-ı bülend-eyvāna gönderdiler. Bir miḳdār güş-mālden ṣoñra bīm-i hücūm-ı 'am ile ol bī-günāhlar ıṭlāḳ olınup vaṭanlarına 'azīmete ruḫṣat virildi. Ammā ṣāḥibü't-terceme ḥaḳḳında cezā-yı sābıḳdan başḳa nefy ü iclāya ḳarār virilmişken 'avn-i Perverdigār imżāyı 'azīmete perde-keş-i mümāna'at olup ammā faṣl-ı şitāda erba'īn ve ḫamsīn baġçesinde geçürmek ile me'mūr oldı.

**Mıṣrā'** مصائب قوم عند قوم فوائد [2]

1 "Memur mazurdur."
2 "Bir topluluğun musibetleri başka bir topluluk için nimet olabilir."

Andan Rūmili pāyesiyle Gümülcine ve Ḳaraṣu ilḥāḳlarıyla arpalıḳ iḥsān olındı. Elli beş Şevvāli'nde Zeynī Efendi yirine Eyyūb ḳażāsı iḥsān olınduḳda ḳabūl itmeyüp 'azl iḫtiyār itdiler. Altmış bir Ramażānı'nda Bosnevī Şa'bān Efendi yirine Anaṭolı ṣadrı ile bülend-ḳadr oldılar. Altmış iki Ramażānı'nda munfaṣıl ve yirlerine ṣadāret-i Rūm'dan müteḳā'id Bālī-zāde Muṣṭafā Efendi vāṣıl oldı. Altmış beş ḫilālinde Ġalaṭa arpalıġı iḥsān olındı.

Beyān-ı Müftī-Şüden-i Ṣāḥibü't-terceme der-vaḳ'a

Altmış altı Cumāde'l-ūlāsı'nda Girid sipāhīlerinden altı aḳçe vaẓīfeli Rūm Ḥasan ve Şāmlı Meḥemmed birḳaç felek-zede eşḳıyā-yı sipāh ile Yeñiçeri Meydānı'na gelüp cem'iyyet idüp "Yeñiçeri ṭā'ifesi 'ulūfelerin def'aten ḳaldırurlar. Biz her 'ulūfede aylarca beklerüz. Niçeye dek bu ẕilleti çekerüz? Ḫāncılara olan deynimüzi alacaġımuz 'ulūfe iḥāṭa itmez oldı. Sebebi içaġalarınuñ ṭaşra ḫıdemāta müdāḫale itmegin her biri ṭaşrada sarāylar ve niçe cevārī vü ġılmān ve niçe ṭopla atlara mālik olmışlardur. Bu maḳūle umūruñ tedāriki görilmezse 'ālem ḫarāb olmaḳ muḳarrerdür. Vezīr-i a'ẓam nāmında olan Süleymān Paşa'da bu kāra ḳudret yoḳdur. Bārī aḥvāl-i 'ālemi pādişāh ḥażretlerine biz bildürelüm. Ayaḳ dīvānı olmaġa müsā'ade-i hümāyūn iḥsān buyurulmaḳ recā iderüz." didükleri vaż'-ı nā-ma'ḳūl sem'-i hümāyūna vuṣūl bulıcaḳ ol ān Yeñiçeri Aġası Meḥemmed Aġa żabṭ u rabṭında ihmāl ve taḳṣīr isnādıyla 'azl olınup aġalıḳ Sekbānbaşı Meḥemmed Aġa'ya 'ināyet buyuruldı. İki gün bu minvāl üzere cem'iyyetleri mütemādī olup ṭaraf-ı devletden daḫı **[112[b]]**[1] ḫ'āhişlerine müsā'ade gösterilmeyicek bi'l-āḫire şehr-i mezbūruñ sekizinci güni erbāb-ı cem'iyyet sarāy-ı 'āmireye ḳarīb Atmeydānı'na 'azīmet idüp ṯāniyen mā-fi'ż-żamīrlerin rikāb-ı hümāyūn ṭarafına 'arż u i'lām ve recā-yı evvellerin i'āde ve ibrām idicek berāy-ı maṣlaḥat me'mūllerine müsā'ade-i 'aliyye buyurulup ayaḳ dīvānı tertīb olınduḳda aṣḥāb-ı kelāmdan Rūm Ḥasan nām sipāhī basṭ-ı muḳaddimāt-ı sābıḳadan ṣoñra içerüden ve ṭaşradan umūr-ı devlete müdāḫale idenlerden yigirmi dört nefer kimesnenüñ ḳatli murādımuzdur ḳażiyyesin netīce virdiler. Pādişāh-ı deryā-dil ber-vefḳ-ı merām ṭā'ife-i muḥarreretü'l-esāmī izālesi bābında bustāncıbaşıya ḫaṭṭ-ı şerīf irsāl itdükde fi'l-ḥāl 'arṣa-i şühūddan 'ālem-i nā-būda gönderilüp ṣadāret-i 'uẓmā ile Ḳā'im-maḳām Sūrnā-zen Muṣṭafā Paşa iclāl olınmış idi. Sā'at-i rābi'ada anı daḫı "Ehl-i ġarażdur." diyü 'azl itdirilüp mühr-i vezāret ṣadr-ı sābıḳ Siyāvuş Paşa'ya lā'iḳ görildi.

1 Der-kenār: Bustāncıbaşı ol vaḳt Balṭa Ḥasan olmaḳ üzere rivāyet itdiler.

Cümle meṭālibleri ḥāṣıl olduḳdan ṣoñra cem'iyyet ṭaġılmaḳ içün Şeyḫü'l-İslām-ı vaḳt Ḫüsām-zāde 'Abdu'r-raḥmān Efendi re'yi ile baş bāḳī ḳulı Ḳara 'Abdu'llāh aṣḥāb-ı cem'iyyete naṣīḥat içün irsāl olınduḳda ḳılıç üşürüp pāre pāre eyledükleri ḫaberi Şeyḫü'l-İslām Efendi'nüñ mesmū'ları olduḳda ziyāde-i infi'āl manṣıb-ı fetvādan isti'fāya bā'iṣ olıcaḳ Rūmili ṣadrından ma'zūl Memek-zāde Muṣṭafā Efendi maḳām-ı vālā-yı meşīḫat-ı İslāmiyye'ye iṣ'ād olınduġı ḫaberi ḳar'-ı mesāmi'-i 'asker olduḳda "Anı müftī istemezüz, cumhūruñ recāları üzere Anaṭolı'dan ma'zūl Ḫˇāce-zāde Mes'ūd Efendi'ye iḥsān olınsun." diyü ittifāḳ itdüklerinde on üç sā'at şeyḫü'l-İslām olan Memek-zāde Efendi yirine ṣāḥibü't-terceme emr-i 'aẓīm-i fetvāya ḳıyām itdiler. Tārīḫ-i vaḳ'adan ḳırḳ gün tamāmında Ṣadr-ı A'ẓam Siyāvuş Paşa intiḳāl eyledükde ṣāḥibü't-terceme ḥarem-i hümāyūna da'vet olınup "Mesned-i vezārete şāyān kimdür?" diyü ṭaleb ü su'āl ve bunlar "Şām vālīsi Boynıegri Meḥemmed Paşa her vechle vezārete elyaḳ u aḥrādur." diyü sevḳ itdüklerinde müsā'ade-i hümāyūn buyrulup mühr-i vezāret irsāl olınmış idi.

Şehr-i Ramażān'da ṣadr-ı a'ẓam Şām'dan gelüp **[113[a]]** niẓām-ı umūra teḳayyüd-i sebeb-i devleti olan şeyḫü'l-İslām ile imtizāca māni' olması zu'mıyla şehr-i mezbūruñ yigirmi beşinci güni hengām-ı fitnede eşḳıyā recāsıyla müftī olup vükelā-yı devlete taḥakküm ile mu'āmele ve umūr-ı salṭanata müdāḫale māni'-i intiẓām olmaġın şeyḫü'l-İslām Burusa'ya nefy ü iclā ve evlā vü aḥrādur diyü 'arż u inhā itmekle ṣāḥibü't-terceme yirine Rūm'dan ma'zūl Ḥanefī Efendi īṣāl ve anlar Burusa'ya irsāl olınup اتق شر من احسنت اليه[1] kelām-ı şerīfi ṣıdḳı ẓāhir oldı. Şevvāl'de Diyārbekr ḳażāsı irsāl olınmış idi. Yollar maḫūf olmaġla bir bayraḳ sekbān tedārik olınması eṣnāsında ṭaraf-ı devlet-i 'aliyyeye "Sābıḳā şeyḫü'l-İslām ḫurūc içün 'asker yazarmış." diyü inhā olınmaġla ḳatli fermān olınup maḥrūse-i Burusa sāḥa-i şühūdında şehīd ve emvāc-ı baḥr-i şerr ü şūrda nā-bedīd oldı. Keyfiyyet-i izālesi mükedder-i ḫavāṭır ve bu maḳūlede icmālüñ luṭfı ẓāhir olmaġla ol vādīde edhem-i hāmeye 'adem-i irḫā-yı 'inān şāyān görildi. Ol belde de Aḳbıñar nām maḥalde mütevārī-i mezār-ı pür-envārdur. Burusī Nācī Efendi didügi tārīḫ-i laṭīfdür:

**Mıṣrā'** Şehīd-i ḥayy-ı vāfī Ḫˇāce-zāde[2]

1 "Kendisine iyilik ettiğin kimsenin şerrinden sakın."
2 شهيد حى وافى خواجه زاده

Mevlānā-yı merḳūm maḫdūm-ı maʿālī-rüsūm, şiddet ü ḥiddet ile maʿrūf, ḳavvāl-i bi'l-ḥaḳ, ṣıfat-ı ḥamīdesiyle mevṣūf, murāʿī-i ādāb u merāsim ve ḥākim ü ḥāsim idiler. Eşʿār ile şöhret-şiʿār degül iken bu maṭlaʿ-ı āteşīn zāde-i ṭabʿ-ı bī-hemtālarıdur:

**Naẓm** Dāġlar cismümde yir yir n'ola olsa şeb-çerāġ
Her biri ruḫsāre-i dildārdan yaḳar çerāġ

Menḳabe

Şāriḥ-i *Menār*-zāde, tārīḫinde taḥrīr ider ki altmış iki Muḥarremü'l-ḥarāmı ḫilālinde ṣadr-ı aʿẓam Mıṣr'dan maʿzūl Ṣarı Aḥmed Paşa'yı dīvāna iḥżār idüp ḳāḍī-i Mıṣr Ḥasan Efendi-zāde'nüñ berāy-ı defʿ-i meclis paşa lisānından bir taḳrīr ḥüccetin ibrāz ve bu sened ile yüz elli kīse-i Mıṣrī mīri māl taḥṣīline iẓhār-ı ḥırs u āz itdükde Rūmili ḳāḍī-ʿaskeri Ḥanefī Efendi ḥükm murād idicek bunlar "Bu ḥüccetle bir ādem üzerine bir nesne lāzım gelmez." dirler. Ḥanefī Efendi العبد و ما يملكه كان لمولاه[1] ḥadīṯini telaffuẓ ve tefevvüh itdükde bunlar "Be hey efendi! Bu ḥadīṯ-i şerif ile bu maddenüñ ne münāsebeti var? Mültezim maḳbūżdan mes'ūl iken ġayr maḳbūżını iltizām itdüm, dimekle nice ḥükm idersin? Bu maḥalde bu ḥadīṯ-i şerīf mefhūmına mesāġ ne vechledür?" diyü **[113ᵇ]** iskāt itdükde Aḥmed Paşa ḳuvvet bulup "Emr şerʿüñ." diyicek ṣadr-ı aʿẓam taʿabbüs idüp Aḥmed Paşa'yı Yediḳulle'ye ve tevābiʿ ü levāḥiḳından yigirmi nefer ādemi Baba Caʿfer'e irsāl itdügi eʿācīb-i dehrden ʿad olınmış idi. Eyyām-ı ṣadāretinde müsteşār-ı umūr-ı dīn ü devlet olmaġın bed-ḫᵛāhān-ı salṭanat ḫamyāger(?)-i gūşe-i ʿuzlet olmış idi.

Ḥattā Şāriḥ-i *Menār*-zāde, tārīḫinde naḳl ider ki altmış iki Cumāde'l-āḫiresi'nde dīvān-ı Mıṣr'da çāvuşlar ketḫudāsı olan Seyyid Caʿfer nām aġa ʿarż u maḥżar ve defter getürüp ḥużūr-ı pādişāhīde fetḥ u ḳırā'at ve emr-i maʿrūż içün ʿaḳd-i meclis-i meşveret murād olınup ṣadr-ı aʿẓam ve şeyḫü'l-İslām ve ṣadreyn-i bedreyn Ḥanefī Efendi ile ṣāḥibü't-terceme Anaṭolı ṣadrı Ḫᵛāce-zāde Efendi ve sā'ir iç aġaları cemʿ olup Vālide Sulṭān ḥażretleri daḫı verā-yı perdede iken ʿarż u maḥżar fetḥ ü ḳırā'at olınduḳda neticesi bu idi ki her yıl māl-i Mıṣr ṭalebine tażyīḳāt olınur. Ṭaleb olınan beḳāyānuñ baʿżı muḳaddemā maʿzūl olan Ṣarı Aḥmed Paşa'da ve baʿżı ḥālen vālī olan ʿAbdu'r-raḥmān Paşa'da-

1 Hadîs-i Şerîf, "Köle ve varlığı sahibinindir." Yılmaz, Kültürümüzde Âyet ve Hadisler, s. 12.

dur ki ba'de'l-yevm māl-i Mıṣr taḥṣīline mecāl yoḳdur. Zīrā Mıṣrımuz maḥṣūli ancaḳ maṣrafına kifāyet ider. Ceb ḫarçlığı olacaḳ māl küşūfīler(?) ki altı yüz kīsedür ḥālā üç yüzden ziyāde taḥṣīli mümkin olmadı. Ol ṭarafdan teḳā'üd ile irsāl olınan iç aġalaruñ ekṣer-i māl-i cerāyātına(?) maṣrūfdur. Eger ṭaraf-ı devlet-i 'aliyyeye māl gerek ise lā-büd küşūfiyeler ve cerāyāt, ṭavāşīye ve hedāyā ve sā'ir 'avā'id-i vülāt-ı Mıṣr belki vālī-i Mıṣr olanlar daḫı 'avā'id nāmına bir şey'e ta'arruż itmeyüp ber-vech-i te'bīd mutaṣarrıf ola ki ḥattā ceb ḫarçlığı ḥāṣıl ola, dimişler. Şeyḫü'l-İslām ve vezīr istiḥsān idüp ma'ḳūl diyüp bu re'yi temşiyete cāzim olduḳlarında pādişāh-ı pāk-ṭıynet ḫaṭ yazmaġa devāt ṭaleb itdükde ṣāḥibü't-terceme, "Pādişāhum bize daḫı söylemege iẕn var mıdur?" didi. "Söyle efendi." diyü buyurulıcaḳ "Pādişāhum bunlar ikisi daḫı müdāhane iderler. Vülāt-ı Mıṣr'uñ 'avā'idi ḳalḳup te'bīd olınursa Mıṣr müstaḳil salṭanat olup elden çıḳar. Senüñ ḫādimü'l-Ḥaremeyni'ş-şerīfeyn olduġuñ Mıṣr iledür." didükde pādişāh ḥażretleri perde cānibine dönüp "İşitdüñ mi vālide?" diyüp ḫiṭāb-ı Vālide Sulṭān ḥażretleri daḫı "Söz bunuñdur." diyüp cevāb virdükde ḳızlar aġası daḫı mütāba'at **[114[a]]** idüp "Bu mülāḥaẓa ma'ḳūledür." diyicek ṣadr-ı a'ẓam aġaya 'itāb-āmīz "Ṣuṣ" didükde bunlar yine ṣadr-ı a'ẓama ḫiṭāb idüp "Bu ḥużūr-ı hümāyūndur. Ṣuṣ olmaz bunda, ḥaḳ söylemek gerek kizb ü müdāhane gerekmez." didüklerinde bu ḥuṣūṣ tekrār mülāḥaẓa olınup meclis-i āḫarda cevāb virilsün diyü bu kelāma fayṣal virildi. Andan is'ār müẕākeresine şürū' olınup "Laḥm sekize olmaġla nā-yāb mıdur?" diyü ṭaraf-ı hümāyūndan su'āl olınduḳda ṣadr-ı a'ẓam ve şeyḫü'l-İslām "Pādişāhum her nesne devletüñde firāvāndur." diyü cevāb virdüklerinde yine bunlar mu'āraẓa idüp "Niçün kiẕb idersüz? Kelām-ı ṣıdḳ oldur ki aṣlā laḥm bulınmaz is'ār ile teḳayyüd yoḳdur." didüklerinde vezīr ziyāde müte'ellim olup def'-i meclis idüp ṭaşra çıḳduḳlarında bunlar tekrār ḥużūr-ı hümāyūna da'vet olınup vāfir mükāleme olınmış idi. Bu taḳrīble ziyāde maẓhar-ı iltifāt-ı pādişāhī olup Vālide Sulṭān vezīre ḫiṭāb idüp "Umūr-ı devlet-i 'aliyye Anaṭolı efendisi meşveretiyle olsun. Şeyḫü'l-İslām Efendi daḫı silsileyi anuñ re'yiyle itsün." diyü tenbīh ve bu mażmūnla ḫaṭṭ-ı şerīf vārid olmış idi.

Tārīḫ-i mezbūrda bu daḫı masṭūrdur ki sene-i mezbūre Ṣa'bānı'nuñ on beşinci gün 'İṣmetī Efendi şeyḫü'l-İslāma varup ẕāten ve zamānen müdellel kelimāt ile kendünüñ İstanbul ḳażāsına istiḥḳāḳın beyān idüp ba'dehu Raḥ-

metu'llāh Efendi, andan Rūmili ṣadrı Ḫanefī Efendi varup eṣnā-yı kelāmda "Anaṭolı efendisi bize ḳāḍī-'askerlik itdürmez." diyü beṣṣ-i şekvā iderken bunlar daḫı meclise dāḫil olup müşāfehe vāḳi' olduḳda şeyḫü'l-İslām kendüler ḥaḳḳında sū'-i ẕikrin istimā' itmekle 'itāba āġāz idüp "Eviñüzde bizi lisānıñuza alup ḳadḥ idermişsüz, niçün idersüz?" didüklerinde bunlar "Biz sizi ḳadḥ ü ẕem itmedük." diyicek şeyḫü'l-İslām "İnkār daḫı tevbedür. Ba'de'l-yevm bu maḳūle sözler olmasun." didüklerinde bunlar "Ḫayır sulṭānum. Biz günehkār olmaduḳ ki tevbe ideyüz ve biz söyledügimüz sözi inkār daḫı itmezüz. Zīrā söyledügimüz sözi ḫayr-ḫāhlıḳ ile söylerüz. Ḫalḳ-ı 'ālem sizi zebān-zed itmesünler dirüz." diyicek şeyḫü'l-İslām "Yā biz ne işledük?" didükde bunlar "Evvelā bir silsile itdiñüz, ekṣer nā-münāsib oldı. Hem bizümle meşveret buyurdıñuz hem ḫilāfın itdiñüz. Minḳārī-zāde'ye Mıṣr, Emīnī Meḥemmed Efendi'ye Filibe bizüm meşveretimüzle mi oldı?" diyicek şeyḫü'l-İslām "Minḳārī-zāde **[114b]** bir ṣāliḥ ve ehl-i 'ilm çelebidür. Biz aña Mıṣr virdügimüz içün Ḥaḳ ṭarafından ṣevāb recāsındayuz." dimişler. Bunlar daḫı "İkişer ve üçer yıllı müstaḥiḳḳīn var iken bir yıllı ādeme manṣıb virildükde ṣevāb taṣavvur olınmaz." didükde şeyḫü'l-İslām "Size bu ḳadar cür'et itmek terk-i edeb degil midür? Siz bizüm elimüz öpe gelmediñüz mi?" buyurduḳlarında "Belī sulṭānum. Eliñüz öpegeldük ve el-ān daḫı öperüz ve bu sözleri muḳteżā-yı ḫayr-ḫāhī söylerüz. Zīrā ḥalḳ sizüñ içün şeyḫü'l-İslām olalı otuz biñ ġuruş rişvet aldı, dimeleriyle bu maḳūle kelimāt istimā'ından mükedderü'l-cenābuz." dirler. Anlar daḫı "Ḫalḳ yapana söyler. Biz sizüñ meşveretiñüzden ḫāric bir iş itmezüz. el-Ān İstanbul ḳażāsın ḥāżır-ı bi'l-meclis olan Raḥmetu'llāh Efendi ṭaleb idiyor. Hemān re'yiñüz ile şimdi vireyin." dimişler. Bunlar daḫı "Ḫayır sulṭānum, İstanbul pāyesine vāṣıl olan maḳām-ı ṣadārete istiḥḳāḳ ḥāṣıl ider. Kendü hem-rütbemüz olan kimesne ḥaḳḳında şunı idüñ dimezüz. Silsileyi nice ḳarīḥañuz üzere itdiñüz ise bunı daḫı öylece idüñ." diyüp mādde bu minvāl üzere ḳaṭ' olınduḳdan ṣoñra bunlar kelām-ı āḫara 'aṭf-ı 'inān idüp "Biz ṣadr-ı a'ẓama Girid'e 'ulūfe göndermege ḥużūr-ı hümāyūnda ta'ahhüd itmiş idiñüz. Bunda 'ulūfeyi virdiñüz, anda daḫı hemān gönderüñ." didügimüzde bunda daḫı "Yanımuzdan virdük. Şimdi ḳande bulalum? Hele aḳçe cem' olsun." diyicek biz daḫı "Yoḳ paşa ḥażretleri. Lā-büd vireceksüz hemān anı daḫı yanıñuzdan tedārik idüp bir ān evvel irsāl idüñ." dimiş idük. Sulṭānum daḫı "Bir ḫaber gönderüñ, maṣlaḥat tamām

olsun." didükde şeyḫü'l-İslām "Siz bizüm aġzımuzdan söyleñ." dirler. Bunlar "Ne 'aceb biz hem kendümüz söyleyelüm, hem sizüñ aġzıñuzdan mı söyleyelüm? Bārī işte Rūmili efendisi sizüñ aġzıñuzdan söylesün." diyüp isti'cāb-ı emr-i 'ucāb ile ṭaşra çıḳup def'-i meclis itmişler.

*Tecāveza'llāhu 'annā ve 'anhum ecma'īn*[1]

**el-'Ālim el-Fāżıl ve'l-Üstādü'l-ḳāmil el-Mevlā el-Meşhūr bi-Mollā Çelebi**

el-Mevlā el-fāżıl ve'l-üstādü'l-kāmil mevlānā Çelebi bin 'Alī. Ẕāt-ı keşīrü'l-berekātı niçe cevāhir-i zevāhir-i 'ilm ü 'irfāna kān ve bī-şümār aṣḥāb-ı feżā'il ü ma'ārife maḥal ü mekān olan şehr-i Āmid'den ẓuhūr ve miyān-ı enāmda "Mollā Çelebi" dimekle meşhūr olmış idi. Vāṣıl-ı rütbe-i isti'dād ve nā'il-i derece-i 'aḳl-ı müstefād olduḳda mir'āt-ı ṣafā-ṣıfāt-ı bālinden 'ār-ı kesel ve ihmāli pāk itmekle **[115ª]** meclā-yı ṣuver-i 'ulūm u idrāk olup efāżıl-ı 'aṣrdan Mevlānā Çelebi Mā'ī ve Ḥüseyn-i Ḫalḫālī medreselerinde sevḳ-ı kümeyt-i taḳrīr ve icāle-i edhem-i taḥrīr iderek rūz-be-rūz istifāża-i envār-ı feżā'il ü kemāl ve istifāde-i re'sü'l-māl-i mekārim-i ḫiṣāl birle:

**Naẓm** هر که را اقبال مادرزاد رهبر میشود
همت اندر هرچه می بندد میسرمنشود[2]

vefḳınca taḥṣīl-i envā'-ı 'ulūm ve tekmīl-i enḫā-yı mebānī-i manṭūḳ u mefhūm itdükden ṣoñra sābıḳu't-terceme Rūmiyye şeyḫi es-Seyyid Maḥmūd Efendi'ye dāmād olmaġın enfās-ı şerīfelerinden istimdād ile ol diyārda basṭ-ı ḫ̆ān-ı ḥaḳā'iḳ-güsterī ve füyūżāt-ı ifādelerin fuḳarā-yı ṭullāba baḫş-ı kalenderī itmişler idi. Ṣīt-i iştihārları 'ālem-gīr ve ṣadā-yı fażīletleri ṣabā-mesīr olmaġın ṣāḥib-ḳırān-ı zamān fermān-fermā-yı cihān merḥūm Sulṭān Murād Ḫān sefer-i Baġdād'dan ḳufūlde naẓar-ı iksīrleriyle maġbūṭ u maḥṣūdü'l-aḳrān ve şekker-i mükerrer-i luṭf u iḥsān-ı şāh-ı cihānla ṭūṭī-i şīrīn-zebān ve gül-i ṣad-berg-i in'ām-ı sulṭān-ı zamānla bülbül-i hezār-destān olaraḳ semend-i 'azīmeti germḫīz ve kemend-i himmeti manend-i zülf-i dil-āvīz şikārgāh-ı ṭalebde şūr-engīz olup Dārü's-salṭana cānibine 'inān-rīz olduḳda fi'l-ḥāl bā-ḫaṭṭ-ı pādişāh-ı deryā-nevāl müstaḳillen mülāzemetle teşrīf ve der-'aḳab Ṣaḥn Medresesi ile talṭīf olındı. Elli üç Ṣa'bānı'nda 'Oṯmān-zāde Efendi yirine Diyārbekr ḳażāsı iḥsān

1 "Allah bizim, onların ve cümlemizin günahlarını affetsin."
2 "Doğuştan gelen şansının kendisine rehberlik ettiği kişi, her neye himmet ediyorsa o gerçekleşir."

olındı. Elli dört Ṣaferi'nde ma'zūl ve yirlerine sābıḳu't-terceme Öreke Muṣṭafā Efendi mevṣūl oldı. Elli altı Rebī'ü'l-evveli'nde Ḫānım-zāde Ḥasan Efendi yirine ḳażā-yı feżā-yı Ḥalebü'ş-şehbāya şehbāl-i himmet açdılar. Sene-i mezbūre Recebi'nde cedd-i emced-i cāmi'ü'l-ḥurūf yirine manṣıb-ı sābıḳlarına naḳl ü taḥvīl ve yirleriyle Ṣun'ī-zāde Efendi tebcīl olındı. Elli yedi Ṣaferi'nde ma'zūl ve yirlerine Vānī Efendi nā'il-i me'mūl oldı. Altmış bir Muḥarremi'nde Bosnevī Süleymān Efendi yirine Medīne-i Münevvere pāyesiyle Baġdād-ı bihişt-ābād ḳażāsıyla ber-murād oldılar. Altmış iki Ṣa'bānı'nda munfaṣıl ve yirlerine ḫalef-i sābıḳı vāṣıl oldı. Altmış beş Ramażānı'nda 'İzzetī Efendi yirine Şām-ı şeref-encām ḳażāsıyla vāṣıl-ı kām olup ol maḳām-ı cennet-meşāmda müteṣaddī-i icrā-yı aḥkām iken biñ altmış altı ḫilālinde:

**Mıṣrā'** Şehr-i Şām'uñ bāġ-ı ḫuld altında yā üstindedür

**[115[b]]** mażmūnı üzere seyr-i cināna ṭalebkār olup rūḥ-ı revānı a'lā-yı 'illiyyīne güẕār ve cism-i ḫākī-i nā-tüvānı Sināniyye nām maḥal zīr-i zemīninde ḳarār eyledükde manṣıb-ı münḥal Ca'fer-zāde Efendi'ye maḥal görildi.

**Naẓm** دریغ و درد که خورشید آسمان کمال
غروب کرد ببرج شرف ببرج زوال[1]

Mevlānā-yı sālifü'l-beyān *eskenehu'llāhu fi-ġurefi'l-cinān,* 'allāme-i 'ālem-i 'ilm ü ḥikem, be-ṭaḥṣīṣ enḥā-yı fünūn-ı 'aḳliyyede 'alem, sīne-i bī-kīnesi maḫzen-i envā'-ı cevāhir-i fażl ü kemāl ve südde-i Sidre-miṣāli menba'-ı feżā'il ü efḍāl, ṣuver-i ḥaḳā'iḳ u 'ulūm, ṣafḥa-i ḫāṭırlarında mersūm olduġından mā'adā ārif-i seyr-i ṣevābit ü seyyār, vāḳıf-ı deḳā'iḳ-ı evżā'-ı felek-i devvār, zübde-i aṣḥāb-ı hey'et ü tencīm, muḥallil-i rümūz-ı ṣaḥā'if-i zīc ü taḳvīm, efrād-ı 'ulemādan ma'dūd, ferīde-i ṣadef-i vücūd, evḳātı tedrīs ü 'ibādete maṣrūf, ṣalāḥ-ı ḥālle mevṣūf, 'ābid ü zāhid, mü'min ü müteheccid idi ve bi'l-cümle mecmū'-ı fażl ü kemāli nūr-ı āftāb-ı meġārib ü meşārıḳ gibi lāmi' ü şāriḳ olup her fende cihānuñ vaḥīdi ve her 'ilmde zamānuñ ferīdi olduġı bilā-rayb ve lā-ḫilāf imżā-yāfte-i ehl-i inṣāf idi.

Bu faḳīrüñ vālid-i merḥūmdan mirāren güş-zedi olmışdur ki oḳunan derslerüñ birinde kitāb ṭutmayup fünūn-ı 'āliye vü āliyeyi 'an-ẓuhri'l-ġayb tebyīn ü taḳrīr idüp īrād olınan esvile-i ḳaviyyeye bilā-tela'ṣüm ecvibe-i ḥāsime virürlerdi.

1 "Ne yazık, ne acı ki olgunluk göğünün güneşi, şeref burcundan yokluk burcuna battı."

Āṯār-ı ʻilmiyyelerinden kendüler cemʻ ü taḥrīr itdüklerinden meşhūr ancaḳ iki ḳıṭʻa risāledür ki biri ibtidā pādişāh-ı Cem-nişān Sulṭān Murād Ḫān emr-i vācibü'l-ʻizʻānıyla ʻulemā-yı Rūm'uñ biżāʻa ve ḳarā'iḥin iḫtiyār içün hey'et ü hendese vü manṭıḳ ve umūr-ı ʻāmme ve meʻānī vü beyān ve fiḳh u ḥadīṯ ü tefsīrden tertīb-i muḥarrer üzere birer mes'eleyi müştemil risāle, ikinci risāle-i meẕkūreye cevāb maḳāmında ʻulemā-yı Rūm'uñ risālelerine naẓar u baḥṯi mutażammın risāledür lākin ibtidā-yı ḥāllerinden intiḳāllerine gelince müṭālaʻa ve müẕākere itdükleri kütüb zeyl ü havāmişinde olan āṯār-ı ḳalemleri cemʻ ü tertīb olınsa niçe şürūḥ u ḥavāş peydā olurdı. Ḥattā şāḳird-i ḫāṣlarından baʻż hendesede *Ḳāḍī-zāde-i Rūmī* üzerine ve hey'etde bir *B[ī]rcendī*'si üzerine ʻuḳde-güşā-yı **[116ᵃ]** nüket ü meʻānī olan kelām-ı dürer-bārların cemʻ ü tedvīn eyleyüp birer müstaḳil eser-i celīl olmışdur. Aḥyānen āzmāyiş-i ṭabʻ-ı çālāklari içün raḫş-ı yirāʻasınuñ ʻinānların cevlānger-i meydān-ı naẓm idüp mıżmār-ı feṣāḥat-güsterīde ḥā'iz-i ḳaṣabü's-sebḳ-ı meʻānī-perverī olurlardı. Bu beyt-i Fārisī çekīde-i kilk-i ʻanber-efşānlarıdur:

**Naẓm** مرا بدرس محبت سبق حدیث وفاست
مقام گوشهٔ محبت وظیفه جور و جفاست[1]

**Ṣāḥibü't-teṣānīf Mevlānā Muḥammed Sırrī'd-dīn [İbnü'ṣ- ṣāni' es-Sırrī]**

el-Mevlā Muḥammed Sırrī'd-dīn bin İbrāhīm el-Ḥanefī. Ẕāt-ı maʻālī-ṣıfātı diyār-ı Mıṣriyye'den bedīdār ve "İbnü'ṣ-ṣāni' es-Sırrī" ʻunvānıyla şöhret-şiʻār olmış idi. Vālidi tüccār-ı ẕevi'l-iḳtidārdan olup emvāl-i keṣīre taḫlīf itmiş iken reh-ber-i tevfīḳ-ı Ḫudā ile taḥṣīl-i ʻilm ü kemāle ʻāzim ve kesb-i maʻārif ü efḍāle cāzim olup ʻulemā-yı ʻaṣrdan Ebū Bekr-i Şünūvānī'den tekmīl-i ʻulūm baʻdehu Paşa-zāde Ḥüseyn Efendi'den tetmīm-i ādāb u rüsūm itdükden ṣoñra ol beldede vāḳıʻa Süleymāniyye ve sā'ir medreselerde bāsıṭ-ı seccāde-i ifāde ve gevher-niṣār-ı taḥḳīḳ u icāde olup niçe ṭālibānı irşād ve sevḳ-ı ṭarīḳ-ı reşād iderdi. Biñ elli beş tārīḫinde Muʻīd Aḥmed Efendi şeyḫü'l-İslām olduḳda baʻż-ı meṭālib-i dünyevīye neyl ārzūsıyla dārü'l-mülk-i İstanbul'a vāṣıl ve anlardan Ḳuds-i Şerīf pāyesine nā'il olup bilā-hemm ü lā-elem merzūḳ u muġtenem olduḳları ḥālde Ḳāhire-i ṭāhireye ʻazīmet ve on yıldan mütecāviz muʻtād-ı sābıḳ üzre ifā-

1 "Benim sevgi dersimde verdiğim örnek vefa sözüdür; benim için makam sevgi köşesi, görevse cevr ü cefadır."

de ve ta'lime müdāvemet üzre iken altmış altı ḫilālinde intiḳāl ve dārü'l-ḫulūde isti'cāl eyledi.

Mevlānā-yı sālifü'l-beyān ser-çeşme-i fażl ü 'irfān, 'umde-i 'ulemā-yı evlād-ı 'Arab, maḫzen-i cevāhir-i 'ilm ü edeb, ṣalāḥ-ı ḥālle me'lūf, evḳātı müṭāla'a ve 'ibādete maṣrūf idi. Muḥammed Emīn *Ḫulāṣatü'l-eṣer*'de naḳl ider ki benī nev'i beyninde neẓāfet-i libās ile mümtāz ve vecāhet-i şekl ile ser-efrāz, ḫoş-ṣoḥbet, ṣāfī-ṭaviyyet idi.

Āṯār-ı 'ilmiyyelerinden *Hidāye* 'ināyesine ve Seyyid Şerīf'üñ *Şerḥ-i Miftāḥ*'ı-na ve *Ḳāḍī Beyżāvī*'ye ve uṣūl-i ḥadīṯ-i şerīfde ibn Ḥacer 'Asḳalānī'nüñ *Nuḫbetü'l-Fiker Şerḥi*'ne 'alā-ḥide ḥāşiyeleri ve ṣan'at-ı müşkile beyānında müstaḳil risāleleri vardur. Her biri müfīd ve mürşid-i müstefīd eṣerdür.

## Fikrī Aḥmed Efendi

el-Mevlā Aḥmed Efendi. Vilāyet-i Ḳasṭamonı'dan **[116[b]]** ẓuhūr ve Fikrī Aḥmed Efendi 'unvānın ṭuġrā-yı menşūr itmiş idi. Fikr-i daḳīḳa-dānında taḥṣīl-i 'ilm ü kemāl ehemm-i cemī'-i a'māl olmaġın ṭarīḳ-ı 'ilme vaż'-ı ḳadem ve livā-yı şöhretle ref'-i 'alem ḳılduḳda Şeyḫü'l-İslām Ḫˇāce-zāde Meḥemmed Efendi merḥūmuñ ṭurre-i ṭāḳ-ı 'ināyetlerinde āşiyāne-sāz ve şeref-i mülāzemetleriyle ser-firāz olup ḳırḳ aḳçe medreseye vāṣıl, andan daḫı munfaṣıl iken otuz beş Ramażānı'nda Sinān Efendi yirine Cezerī Ḳāsım Paşa ḫāricine nā'il, otuz sekiz Şevvāli'nde Şāriḥ-i *Menār* 'Abdü'l-ḥalīm Efendi yirine 'Oṯmān Paşa Medresesi'ne vāṣıl oldılar. Ḳırḳ Cumāde'l-āḫiresi'nde Muḥarrem-zāde Efendi yirine Sinān Paşa Medresesi ile be-kām olup ḳırḳ iki Rebī'ü'l-evveli'nde Receb Paşa İmāmı yirine Muṣṭafā Aġa Medresesi ile tekrīm olındılar. Ḳırḳ dört Recebi'nde Ṣaḥn-ı Ṯemāniyye'nüñ biriyle ta'ẓīm, ḳırḳ beş Ṣa'bānı'nda İsmiḫān Sulṭān Medresesi ile tekrīm olındılar. Ḳırḳ ṭoḳuz Şevvāli'nde 'İṣmetī Efendi yirine Üsküdar Vālidesi iḥsān olındı. Elli ḥudūdında Ġalaṭa ḳażāsı mecrā-yı ḥükm-i imżāları oldı. Elli iki Ẕi'l-ḳa'desi'nde 'azl ü infiṣāl ile müreffehü'l-bāl sübḥa-şümār-ı eyyām ü leyāl iken

**Mıṣrā'** وای نعیم لایکدره الدهر[1]

ma-sadāḳınca bir iki maḫdūmı 'āzim-i dārü'l-ḳarār olması bā'iṯ-i terk-i emānī-i

1 "Hangi nimet vardır ki musibet onu üzmesin?"

dünyevī olup ḫānelerin fürūḫt idüp Beşiktaş'a naḳl ü ḥareket ve Edrine pāyesiyle Bıńarḥiṣār ḳażāsı arpalıġıyla ṭarīḳ-ı 'ilmīden bi'l-külliyye ferāġat itmiş idi. Bu minvāl üzre āzāde ve sefer-i 'uḳbāya āmāde iken biń altmış üç Şevvāli'nde intiḳāl ve dārü'l-cināna isti'cāl idüp cenāzeleri Üsküdar mezāristanında defn olındı.

Mevlānā-yı merḳūm āşinā-yı muḳaddimāt-ı 'ulūm, ẕī-ṣervet pāk-ṭıynet, ḫaṭṭ-ı nesḫīde müfred-i zamāne, 'ilm-i ṣakkda yegāne idi.

**Şāmī Nu'mān Efendi**

el-Mevlā Nu'mān bin 'Abdu'r-raḥmān.

شبش جنان بلطافت كه ديدهء اعمى

زجيب شام ببيند جمال صبح وصال [1]

beyti maṣdūḳ-ı ḥāli vāḳi' olan Şām-ı dārü's-selāmdan bedīd ve ol belde 'ulemāsından taḥṣīl-i dāniş ü dīd idüp dārü'l-mülk-i Ḳosṭanṭıniyye'ye ḳudūm ve devr-i mecālis-i 'ulemā-yı Rūm idüp Şeyḫü'l-İslām Ebū Sa'īd Efendi ḫıdmetlerinden mülāzım ve ṭarīḳ-ı tedrīse 'āzim olup ḳırḳ aḳçe medreseden ma'zūl ve muntaẓır-ı **[117a]** neyl-i me'mūl iken ḳırḳ beş ḥudūdında Çatalca'da vāḳi' 'Alī Paşa Medresesi'ne ḫāric ile 'āric, elli bir Rebī'ü'l-evveli'nde 'Abdü'l-ḥalīm Efendi yirine Mesīḥ Paşa Medresesi ile mübtehic oldılar. Elli üç Ṣaferi'nde Şu'ayb-zāde yirine Fāṭıma Sulṭān Medresesi'ne nā'il oldı. Elli altı Recebi'nde Nefes-zāde yirine İbrāhīm Paşa-yı 'Atīḳ Medresesi'ne ḥaḳīḳ olup yirinde mūṣıla-i Ṣaḥn i'tibāriyle be-kām ba'dehu Ṣaḥn Medresesi ile nā'ilü'l-merām oldılar. Elli ṭoḳuz Ramażānı'nda Ḳuds payesiyle Vehhāb-zāde Efendi yirine Ḳayṣeriyye ḳażāsı iḥsān olındı. Altmış Recebi'nde ma'zūl ve yirine Dervīş-zāde Maḥmūd Efendi mevṣūl oldı. Altmış bir Ẕi'l-ḳa'desi'nde İsmā'īl-zāde Efendi yirine dārü'n-naṣr-ı Edrine ḥükūmeti ile ser-efrāz oldılar. Altmış iki Ramażānı'nda munfaṣıl ve yirlerine Burusī Meḥemmed Efendi vāṣıl oldı.

Vaḳ'a-i Devāt

Altmış dört Recebi'nde Şāriḥ-i *Menār*-zāde Aḥmed Çelebi, tārīḫinde beyān itdügi vech üzere yüz elli ġuruşluḳ bir billūr, müẕehheb ḳalemdān ma'a'd-devāt

1 "Onunla (geçirilen) akşamların letafeti, âmânın gözlerinin kavuşma sabahının güzelliğini gecenin etrafında görmesi gibidir"

bir ṣāni'-i ẕımmīden nesī'e sekiz yüz ġuruşa alup İstanbul ḳażāsı taḥṣīli içün pādişāha ihdā murād itdükde şeyḫü'l-İslāmuñ ṭaraf-ı ḫilāfında yek-dillik münāsebeti ile ātī't-terceme Memek-zāde ile meşveret itdükde Memek-zāde vasıṭa olmaġa ta'ahhüd idüp ḳalemdān-ı meẕkūrı ṣāḥibü't-tercemeden aḫẕ idüp pādişāha kendü ṭarafından hediyye gönderüp on iki biñ ġuruşluḳ devāt olmaḳ üzere āvāze bıraġup kendü maṣlaḥatı içün idügin iş'ār itmiş idi. Bu eṣnāda ṣāni' olan ḳuyumcı zımmī ṣāḥibü't-tercemeden sekiz yüz ġuruşı ṭaleb ve bunlar daḫı edāda ta'allül idicek 'arż-ı ḥāl ile vezīre i'lām u beyān ve iḥḳāḳ-ı ḥaḳ olınmaḳ bābında aḫẕ-ı fermān itmiş idi. Ḳażiyye-i mezbūre vezīr ṭarafından ma'lūm-ı ḥarem-i hümāyūn olduḳda Vālide Sulṭān "Benüm arslanuma il malı niçün gönderürler?" diyü devātı vezīre, vezīr daḫı İstanbul ḳāḍīsi Bolevī Efendi'ye irsāl ve ṣāḥibine īṣāl tenbīh olınduḳda zımmī ise "Ben bey'-i ḳaṭ'ī ile bey' itmişdüm." diyü sekiz yüz ġuruşı ṭaleb idüp lākin ġabn-ı fāḥiş muḳarrer olmaġın üzerine red olınup bunlar Saḳız'a iclā olınup me'ūneti ümerā vü a'yān-ı cezīreye taḥmīl **[117^b]** ve [1] كل غداة و عشى anlar süfresinden taġaddī vü ta'aşşī itmek ile teẕlīl olınup iki sene bu minvāl üzere güẕārende-i eyyām olduḳdan ṣoñra 'avde iẕni mutażammın ḥükm-i şerīf ve nīm-nigāh iltifāt-ı pādişāhī ile talṭīf olınup Aṭranos ḳażāsı arpalıḳ iḥsān olınmış idi. Bir müddet ser-fürū-bürde-i ceyb ü inzivā olmış iken i'tiḳādınca birḳaç def'a maṭlabı taḫallüfinden dāmen-i ışṭıbārı raḫnedār ve ḳā'im-maḳām paşaya mümżā ve maḫtūm teẕkire ile 'arż-ı dirhem ü dīnār itmegin bu vaż'-ı bu'l-'aceb mādde-i istirdād-ı devātı teẕkīre sebeb olup arpalıġı olan Aṭranos'a menfī ve çerāġ-ı iḳbāli tekrār munṭafī oldı. Bir müddet daḫı ol maḥalde gūşe-nişīn-i inzivā iken ba'ż-ı şüfe'ā niyāz u recālarıyla menşūr 'afv irsāl olındı. Altmış ṭoḳuz Ṣaferi'nde Hāşimī-zāde yirine Burusa ḳażāsı tefvīż olındı. Sene-i mezbūre Şevvāli'nde pādişāh-ı İslām maḥrūse-i mezbūreye 'azīmet buyurmışlar idi. Ṣāḥibü't-terceme ḥaḳḳında vükelā-yı devlete müfevveż ve muḫtaṣ olan umūra müdāḫalesi ḳar'-ı sem'-i hümāyūn itdükde bu maḳūlenüñ mūcib-i şer'īsi istiftā buyurulduḳda ber-vefḳ-ı fetvā mūcib-i şer'īsi icrā olınmaḳ fermān olınup sene-i mezbūre Ẕi'l-ḥiccesi evā'ilinde 'arṣa-i şühūddan nā-būd ve 'āzim-i dārü'l-ḫulūd olup manṣıb-ı maḥlūl Ca'fer-zāde Efendi'ye virildi.

---

1 Bu ibare, En'âm Sûresi 6/52. ve Kehf Sûresi 18/28. âyetlerinde "بِالْغَـدَاةِ وَالْعَشِـيِّ" "sabah ve akşam" şeklinde geçmektedir.

Mevlānā-yı merḳūm ḥāfiẓ-ı kelām-ı Melik-i Ḳayyūm, ḫoş-ṣavt u bülend-āvāz, aḳrānından ser-efrāz idi.

**'Oṯmān-zāde Meḥemmed Efendi**

el-Mevlā Meḥemmed bin 'Oṯmān. Devlet-i Murād Ḫān-ı Rābi' 'ulemāsından tercemesi *Ẕeyl-i 'Aṭāyī*'de biñ otuz yedi senesi vefeyātında sebḳ iden Ḳırbac 'Oṯmān Efendi maḫdūmı Meḥemmed Efendi'dür. Taḥṣīl-i meleke-i isti'dād ve levāzım-ı ṭarīḳı i'dād eyledükde Aḫī-zāde 'Abdü'l-ḥalīm Efendi ḫıdmetlerinden mülāzemetle ber-murād olup bi-ḥasebi'l-'āde ḳaṭ'-ı menāzil-i ifāde iderek ḳırḳ aḳçe medreseden ma'zūl ve ḫāric elli pāyesine muntaẓır-ı vuṣūl iken otuz beş Ṣaferi'nde Ca'fer-zāde yirine Ḫusrev Ketḫudā Medresesi ile kām-revā oldılar. Ḳırḳ Ẕi'l-ḥiccesi'nde İsmā'īl Efendi-zāde yirine Dāvūd Paşa Medresesi ile tekrīm, ḳırḳ iki Rebī'ü'l-evveli'nde Aḥmed Fikrī yirine Sinān Paşa Medresesi ile ta'ẓīm olındılar. Sene-i mezbūre Ramażānı'nda Memek-zāde Efendi yirine Ḫˇāce Ḫayrü'd-dīn Medresesi ile vāṣıl-ı 'izz ü temkīn **[118[a]]** oldılar ba'dehu Muṣṭafā Aġa Medresesi iḥsān olındı. Ḳırḳ sekiz Muḥarremi'nde 'Acem Meḥemmed Efendi yirine Ṣaḥn'a geldi. Elli Ẕi'l-ḳa'desi'nde Müfettiş Aḥmed Efendi yirine Edrineḳapusı Mihrümāhı'na pāy-ı himmet ḳodı. Elli bir Rebī'ü'l-evveli'nde Diyārbekr ḳażāsı iḥsān olındı. Elli üç Ṣa'bānı'nda Toḳat ḳażāsına menḳūl ve yirlerine Āmidī Mollā Çelebi mevṣūl oldı. Ba'de'l-'azl ve'l-infiṣāl elli beş Recebi'nde Ḥasan Paşa-zāde yirine Mekke-i Mükerreme pāyesiyle Maġnisa ḳażāsında icrā-yı şerī'at-ı ġarrā itdiler. Elli altı Recebi'nde ma'zūl ve yirleriyle Ḫandān Efendi ḫandān oldı. Elli sekiz Recebi'nde Ṣāliḥ Efendi yirine Yeñişehr ḳāḍīsi oldılar. Elli ṭoḳuz Ṣa'bānı'nda ma'zūl ve yirlerine Ḳāsım Paşalı 'Abdu'llāh Efendi nā'il-i me'mūl oldı. Altmış iki Ṣa'bānı'nda Ḫānım-zāde yirine Ṣām-ı cennet-meşām ḳażāsında basṭ-ı bisāṭ-ı aḥkām itdiler. Altmış üç Ẕi'l-ḳa'desi'nde munfaṣıl ve yirlerine Şeyḫü'l-İslām Bahāyī birāderi Aḥmed Efendi vāṣıl oldı. Altmış altı Ẕi'l-ḳa'desi'nde Minḳārī-zāde Efendi merḥūm yirine Mıṣr-ı ẕātü'l-ehrām ḳażāsıyla be-kām oldılar. Altmış yedi Cumāde'l-āḫiresi'nde eyyām-ı 'ömri āḫir olup dārü'l-ḳarāra intiḳāl eyledi.

Mevlānā-yı mezbūr ḥüsn-i ḥālle meẕkūr, selīmü'l-ḳalb ü pāk-i'tiḳād, maḫdūm-ı mekārim-mu'tād idi.

## Anḳaravī Es‘ad Efendi

el-Mevlā Meḥemmed Es‘ad bin Meḥemmed. Ḫāk-i pāk-i Anḳara'dan bedīdār olup tercemesi *Ẕeyl-i ‘Aṭāyī*'de mār Ḳara Çelebi-zāde Meḥemmed Efendi āsitānesine ittiṣāl ile nihāl-i āmāli pür-berg ü bār olup ḫıdmetlerinde kā'im ve cenāblarından mülāzım ve ṭarīḳ-ı tedrīse ‘āzim olduḳda ḳırḳ aḳçe medreseden ma‘zūl iken yigirmi ṭoḳuz Şa‘bānı'nda Ḫayyāṭ-zāde yirine Ḫusrev Ketḫudā ḫāricine ‘āric olup otuz dört Şevvāli'nde Emīr-i ‘Ālem yirine Şāh-ı Ḫūbān Medresesi ile taḥṣīl-i ‘izz ü şān itdiler. Otuz altı Ramażānı'nda ‘Abdü'r-raḥīm Efendi yirine Muṣṭafā Aġa Medresesi'ne i‘tilā, otuz sekiz Şevvāli'nde Ṣaḥn-ı Ṣemāniyye'ye irtiḳā itdiler. Ḳırḳ Recebi'nde ‘Īşī Efendi ‘azlinden Çorlı Medresesi iḥsān olındı. Sene-i mezbūre Ẕi'l-ḥiccesi'nde Manṭıḳī Aḥmed Efendi yirine Zāl Paşa Medresesi ile kām-revā oldılar. Ḳırḳ iki Muḥarremi'nde Dāmād-zāde yirine Eyyūb Medresesi ile ta‘ẓīm, ḳırḳ dört Rebī‘ü'l-evveli'nde selef-i sālifi Manṭıḳī Efendi yirine Süleymāniyye medārisinüñ **[118[b]]** biriyle tekrīm olındılar. Ḳırḳ sekiz ḥudūdında Ḥasan Ketḫudā-zāde maḥlūlinden ḳażā-yı feżā-yı Ḥalebü'ş-şehbā ile kām-revā oldılar. Ḳırḳ ṭoḳuz Şevvāli'nde Martolos-zāde Maḥmūd Efendi yirine Ḳuds-i dārü'l-üns ḳażāsına menḳūl ve yirlerine Muṣliḥü'd-dīn-zāde es-Seyyid ‘Abdu'llāh Efendi mevṣūl oldı. Elli Ẕi'l-ḳa‘desi'nde ref‘ ve yirlerine İsmā‘īl Efendi-zāde naṣb olındı. Elli dört Cumāde'l-āḫiresi'nde Memek-zāde Muṣṭafā Efendi yirine Mıṣr-ı ẕātü'l-ehrām ḳażāsıyla ikrām olındılar. Elli beş Cumāde'l-āḫiresi'nde ma‘zūl ve yirlerine Ḥasan Efendi-zāde mevṣūl oldı. Elli yedi Rebī‘ü'l-evveli'nde ẓāhir-i ḥāl Edrine pāyesiyle Seyyid Aḥmed Efendi üzerinden Būy-ābād ḳażāsı arpalıḳ virildi. Altmış bir Muḥarremi āḫirinde Ḫˇāce-zāde ‘Alī Şāh Efendi yirine İstanbul ḳażāsı tevcīh olındı. Sene-i mezbūre Recebi'nde Bālī-zāde Efendi üzerinden Ṣire ḳażāsı arpalıġı ‘ināyetle munfaṣıl ve yirlerine Bustān-zāde Efendi muttaṣıl oldı. Altmış beş Şevvāli'nde Ṣun‘ī-zāde Efendi yirine Anaṭolı ṣadāreti ile tekrīm olınup arpalıḳları seleflerine virildi. Altmış altı Ramażānı'nda Daġardı ilḥāḳıyla Dimetoḳa arpalıġı iḥsānıyla ref‘ olınup yirlerine Şeyḫü'l-İslām Bolevī Muṣṭafā Efendi naṣb olındı. Sene-i mezbūre Ẕi'l-ḳa‘desi'nde irtiḥāl ve ‘ālem-i sa‘ādete isti‘cāl eyledi.

Mevlānā-yı merḳūm dā'ire-nişīn-i 'ulemā-yı rüsūm, sāfī-derūn ve pāk-nihād, müslim-i ḳavī-i'tiḳād idi.

Mollāsınuñ ṣadāreti zamānında teẕkirecilik ḫıdmetiyle kām-yāb olup cümletü'l-mülk umūrı ve dil-ḫāh üzere ḫıdmet itmekle manẓūrı olmış idi ba'dehu Ḳara Çelebi-zāde Maḥmūd Efendi'nüñ daḫı Anaṭolı'sında ḫıdmet-i mezbūre ile istiḥdām olındılar.

**İsmā'īl-zāde Efendi [Meḥemmed]**

el-Mevlā Meḥemmed bin İsmā'īl. Ṭabaḳa-i çehār-dehüm-i 'Oṯmānī devlet-i Aḥmed Ḫānī 'ulemāsından *Ẕeyl-i 'Aṭāyī*'de biñ yigirmi altı ḥudūdında Burusa ḳażāsından ma'zūlen 'azm-i 'adem-ābād ve ḳaṭ'-ı peyvend-i merdüm ü murād iden İsmā'īl Efendi'nüñ maḫdūmı Meḥemmed Efendi'dür. Mışḳale-i ictihād ile cilā-baḫş-ı mir'āt-ı bāl ve ḳābil-i naḳş-ı isti'dād ü istīhāl olduḳda Şeyḫü'l-İslām Ḫ'āce-zāde Meḥemmed Efendi'den mülāzemetle be-kām ve ba'ż-ı merātib-i 'ilmiyye ile maẓhar-ı ikrām **[119a]** olup ḳırḳ akçe medreseden ma'zūl iken biñ yigirmi sekiz Muḥarremi'nde Sinān Aġa Cāmi'i'nde vāḳi' olan imtiḥānda meşhūdü'l-ehliyye olmaġın Kürkcibaşı ḫāricine 'āric ve şeref-i imtiyāz ile mübtehic oldı. Otuz iki Muḥarremi'nde Dervīş Efendi yirine Ḥācī Ḥasan-zāde Medresesi ile kām-revā oldılar. Otuz yedi Ṣa'bānı'nda Muṣṭafā Efendi yirine Ḫayrü'd-dīn Paşa Medresesi'ne revnaḳ-baḫşā oldılar. Otuz sekiz Muḥarremi'nde Mollā Aḥmed-zāde dāmādı Maḥmūd Efendi yirine Dāvūd Paşa Medresesi ile ḳadrleri bülend oldı. Otuz ṭoḳuz Recebi'nde Bustān-zāde Aḥmed Efendi yirine Maḥmūd Paşa Medresesi ile ta'ẓīm olındı. Ḳırḳ Ẕi'l-ḥiccesi'nde Astārcı Sinān-zāde yirine Murād Paşa-yı Cedīd Medresesi ile bermurād oldı. Ḳırḳ iki Rebī'ü'l-evveli'nde Ṣaḥn-ı Ṣemāniyye medārisinüñ biriyle tekrīm olındı. Ḳırḳ üç Ramażānı'nda Ṣaḥḥāf Şeyḫ-zāde Efendi yirine Ḫānḳāh müderrisi oldılar. Andan Ḳalender-ḫāne Medresesi'nde lāne-sāz oldılar. Elli Ẕi'l-ḳa'desi'nde Ḳuds-i Şerīf ḳażāsıyla teşrīf olındı. Elli iki Ṣa'bānı'nda ma'zūl ve yirlerine Memek-zāde Efendi mevṣūl oldı. Elli altı Recebi'nde Necātī-zāde Efendi yirine Mekke-i Mükerreme ḳażāsıyla tekrīm olındılar. Elli yedi Ṣa'bānı'nda munfaṣıl ve yirlerine Sa'dī-zāde Efendi vāṣıl oldı. Altmış bir Recebi'nde fetvā-emīni Şeyḫ-zāde Efendi yirine Edrine ḳażāsında icrā-yı zülāl-i aḥkām itdiler. Sene-i mezbūre Ẕi'l-ḥiccesi'nde sābıḳu't-terceme Nu'mān Efendi ḫaṭṭ-ı

hümāyūn ile yirlerine Edrine ḳāḍīsi olduḳda İstanbul pāyesiyle bunlar Bosnevī ʻĪsā Efendi yirine Selanik ḳażāsına naḳl olındı. Altmış iki Şevvāli'nde maʻzūl ve yirlerine İstanbul ḳāḍīsi ʻİṣmetī Efendi menḳūl oldı. Altmış beş ḫilālinde intiḳāl ve nüzhetgāh-ı fırdevse istiʻcāl itdi. Edrineḳapusı ḫāricine medfūn olup Rıżā Çelebi bu mıṣrāʻı tārīḫ diyüp naḳş-ı seng-i mezārı vāḳiʻ olmışdur:

**Tārīḫ** Rūḥ-ı İsmāʻīl-zāde vāṣıl ola cennete[1]

Mevlānā-yı merḳūm fażīlet-i ʻilmiyye ile maʻlūm, Fārisī-dān ṣāḥib-i fehm ü iẕʻān idi.

[**Der-kenār:** Merḥūm-ı merḳūmuñ medfeni vālidi cenbinde olduġı aḥfādından menḳūl ḫaber-i müsellemü'l-medlūldür lākin ʻAṭāyī merḥūm vālidleri tercemesinde Keskin Dede Tekyesi'nde defn olınmışdur, diyü taḥrīrini maḫdūmı, ṣāḥibü't-terceme ḫaṭā idüp kenār-ı *Ẕeyl*'e Edrineḳapusı ḫāricinde olduġın terḳīm eylemişdür.]

## Kirli Ḫānım-zāde Ḥasan Efendi

el-Mevlā Ḥasan. Devlet-i ʻaliyye-i İbrāhīm Ḫāniye'de ṣadr-ı aʻẓam olan Cüvān Ḳapucıbaşı-zāde **[119b]** Meḥemmed Paşa aḳribāsından "Kirli Ḫānım-zāde" dimekle şehīr ve bu ʻunvān ile maʻlūm-ı ṣaġīr ü kebīrdür. Vālidi ʻavām-ı nāsdan bī-nām ü nişān olmaġla ismine ẓafer-yāb olınmadı. ʻUlemāyı ʻaṣruñ birinden mülāzım ve ṭarīḳ-ı tedrīse ʻāzim olup otuz sekiz Muḥarremi'nde Başmaḳcı-zāde Efendi yirine Papasoġlı Medresesi'ne ḫāric ile vāṣıl, otuz ṭoḳuz Şevvāli'nde Ebu'l-ḫayr yirine Ḳapudan ʻAlī Paşa Medresesi'ne nā'il oldılar. Ḳırḳ dört Muḥarremi'nde Zāl Paşa müderrisi oldılar baʻdehu Ṣaḥn-ı Ṣemāniyye'nüñ biriyle terfīʻ olındı. Ḳırḳ ṭoḳuz Şevvāli'nde Ḫˇāce Meḥemmed Efendi yirine Murād Paşa-yı Cedīd'e geldi. Elli bir Rebīʻü'l-evveli'nde Emru'llāh-zāde Efendi yirine Ḳızılmuṣluḳ müderrisi oldılar. Elli dört Ṣaferi'nde Ṣadrü'd-dīn-zāde Efendi yirine Üsküdar Mihrümāhı'nda cā-nişīn oldılar. Elli beş Recebi'nde Raḥmetu'llāh Efendi yirine Ḥalebü'ş-şehbā ḳażāsı ʻināyet olındı. Elli altı Rebīʻü'l-evveli'nde refʿ ve yirine Fāżıl Mollā Çelebi naṣb olınup bunlara İzniḳ arpalıġı ʻināyet olındı. Altmış bir Şaʻbānı'nda Bustān-zāde Aḥmed Efendi yirine Şām-ı dārü's-selām ḳażāsıyla maḳżī'l-merām oldılar. Altmış iki

1 روح اسمعیل زاده واصل اولا جنته

Şa'bānı'nda Ümmī İbrāhīm Efendi yirine Mekke-i Mükerreme ḳażāsına naḳl ile tekrīm olınup yirleriyle 'Oṯmān-zāde Efendi ta'ẓīm olındı. Altmış üç Şevvāli'nde 'azl ü infiṣāl ve yirlerine Īcī-zāde Seyyid Yaḥyā Efendi ittiṣāl itdi. Sene-i mezbūre ḫilālinde ol arāżīde intiḳāl ve 'ālem-i beḳāya isti'cāl itdi.

Mevlānā-yı merḳūm beyāż-ı ṣaḥīḥ-naḳş-ı 'ulūm, ṣāfī-fu'ād, mü'min-i pāki'tiḳād idi.

**Sa'dī-zāde Efendi [Seyfu'llāh]**

el-Mevlā Seyfu'llāh bin Sa'dī. Taḥṣīl-i kemālāt-ı 'ilmiyye ve kesb-i ma'ārif-i resmiyye idüp ẕāt-ı ma'ālī-simātı mānend-i seyfī vü şāhīn sā'id-i sa'ādet ü iḳbālde mekīn olup miṣāl-i seyf-i zerrinkār 'arṣa-i baḥṯ ü cedelde ṯābit ü ber-ḳarār olduḳda 'ulemā-yı 'aṣruñ birinüñ miṣḳale-i 'ināyeti ile jeng-zedā-yı ṣafḥa-i bāl ve şeref-i mülāzemetiyle ḥuliy-bend-i şemşīr-i cāh ü iḳbāl olup ḳaṭ'-ı menāzil ve ṭayy-ı merāḥil iderek ḳırḳ aḳçe medreseden ma'zūl iken yigirmi ṭoḳuz Ṣaferi'nde Hüdhüd 'Abdü'l-ḳādir Efendi yirine Ṭūṭī Laṭīf ḫāriciyle talṭīf olındı. Otuz bir Şa'bānı'nda 'Abdü'n-nebī Efendi yirine 'Alī Paşa-yı Cedīd Medresesi ile tecdīd-i sürūr itdiler. Otuz beş Ramażānı'nda **[120[a]]** 'Azīz Efendi-zāde yirine Üsküdar Mihrümāhı'na pāy-ı himmet ḳodılar. Otuz yedi Şa'bānı'nda Ḫ̌āce-zāde Mes'ūd Efendi yirine Ṣaḥn-ı Ṣemāniyye'ye geldiler. Otuz ṭoḳuz Ẕi'l-ḳa'desi'nde 'Alī Çelebi-zāde yirine Ḳalender-ḫāne müderrisi oldılar. Ḳırḳ bir Cumāde'l-āḫiresi'nde Kebīrī Meḥemmed Efendi yirine Şeh-zāde Medresesi ile tevḳī', ḳırḳ iki Rebī'ü'l-evveli'nde selef-i sālifi Mes'ūd Efendi yirine Süleymāniyye'ye terfī' olındı. Ḳırḳ üç Ramażānı'nda Martolos-zāde Muṣṭafā Efendi yirine Ḳuds ḳażāsıyla teşrīf olındı. Ḳırḳ dört Ẕi'l-ḳa'desi'nde ma'zūl ve yirlerine Ser-bendī-zāde Şeyḫī Efendi mevṣūl oldı ba'dehu Ḫalıcı-zāde 'Abdu'r-raḥmān Efendi yirine Yeñişehr ḳażāsı iḥsān olındı. Elli iki Şa'bānı'nda munfaṣıl ve yirlerine Bustān-zāde Aḥmed Efendi vāṣıl oldı. Elli altı Ẕi'l-ḳa'desi'nde Ṣun'ī-zāde Efendi yirine Ḥalebü'ş-şehbā ḳażāsıyla kām-revā oldılar. Elli yedi Şa'bānı'nda bilā-taḥallül 'azl, İsmā'īl-zāde yirine Mekke-i Mükerreme ḳażāsına nā'il olduḳda yirlerine Bustān-zāde Aḥmed Efendi vāṣıl oldı. Elli sekiz Muḥarremi'nde merfū' ve yirlerine Ḳadrī Efendi manṣūb oldı. Sene-i mezbūre Recebi'nde Menemen arpalığı iḥsān olındı. Altmış Şa'bānı'nda Necātī-zāde yirine Edrine ḳażāsı ḥükūmeti tefvīz olınduḳda Rıżā Çelebi bu mıṣrā'ı tārīḫ dimişdür:

**Mıṣrā'** Sa'dī-zāde Edrine şehrine ḥākim didiler[1]

Arpalıḳları Raḥmetu'llāh Efendi'ye virildi. Altmış bir Muḥarremi'nde Ġalaṭa ḳāḍīsi Şeyḫ-zāde Efendi ile mübādele-i manṣıb itdiler. Altmış iki Şevvāli'nde 'İṣmetī Efendi yirine İstanbul ḳażāsı 'ināyet olındı. Altmış üç Rebī'ü'l-āḫiri'nde ref' ve yirlerine Raḥmetu'llāh Efendi naṣb olındı. Balıkesir ma'a Balya arpalıḳlarıyla āsūde-ḥāl ve müreffehü'l-bāl iken altmış beş ḥudūdında terk-i nüzhet-serāy-ı fānī ve 'azm-i dārü'n-na'īm-i cāvidānī eyledi.

Mevlānā-yı merḳūm maḫdūm-ı ma'ālī-rüsūm, fażīlet-i 'ilmiyye ile ma'rūf, vecāhet ü nebāhet ile mevṣūf, naḫl-i ḥadīḳa-ṭırāz-ı āl-i Resūl, gevher-i silkü'l-le'āl-i nesl-i Betūl idi.

## Muṣṭaliḥ-zāde Efendi [Meḥemmed]

el-Mevlā Meḥemmed. 'İlm ü 'irfāna sa'y ü ictihād ile dāḫil-i ḫalḳa-i erbāb-ı isti'dād olduḳda 'ulemā-yı 'aṣruñ birinden şeref-i mülāzemete vāṣıl ve evvelīn-i āmāle nā'il olduḳdan ṣoñra sālik-i ṭarīḳ-ı ḳażā **[120[b]]** ve mālik-i ezimme-i ḥükm ü imżā olup ḳaṣaba-i celīleye ḥākim ve ḥā'iz-i ḳaṣabāt-ı mekārim olduḳda elli iki Şevvāli'nde mevleviyyetle Lefḳoşa ḥükūmeti tefvīż olındı. Elli altı Recebi'nde Emīnī Efendi yirine Baġdād-ı bihişt-ābād ḳażāsıyla ber-murād oldılar. Elli yedi Ša'bānı'nda munfaṣıl ve yirlerine Bāyezīd Efendi vāṣıl oldı. Elli sekiz Rebī'ü'l-āḫiri'nde Şeyḫī-zāde 'Abdu'r-raḥmān Efendi yirine Edrine ḳażāsı iḥsān olındı. Sene-i mezbūre Recebi'nde 'azl-i bī-hengām ile telḫ-kām olduḳda yirleriyle Bustān-zāde 'Abdü'l-kerīm Efendi nā'ilü'l-murād oldı ba'dehu Pravadi, andan altmış üç Ṣaferi'nde Ṣun'ī-zāde Efendi üzerinden Güzelḥiṣār arpalıġı iḥsān olınup güẕārende-i eyyām iken altmış dört Şevvāli'nde 'īdgāh-ı fānīden rū-gerdān ve nüzhetgāh-ı cāvidānīye pūyān oldı.

Mevlānā-yı merḳūm "Muṣṭaliḥ-zāde" dimekle mevsūm, ṣāḥib-i himmet, ṣāfī-ṭaviyyet idi.

## Nevālī-zāde Efendi [Maḥmūd]

el-Mevlā Maḥmūd. Ḫ'ān-ı ni'met-i devlet-i 'Oṯmāniyye'den eben 'an-ceddin nevāle-çīn-i ma'ālī vü mefāḫir olan Nevālī-zāde Żiyā Efendi'nüñ maḫ-

1 سعدی زاده ادرنه شهرینه حاکم دیدیلر

dūm-ı ferḫunde-me'ālidür. İstifāża-i 'ilm ü ma'ārife beẕl-i mechūd ve istifāde-i ẓarā'ife sa'y-i nā-maḥdūd itmiş idi. Dest-yārī-i feyż-i lem-yezelī birle ma'ārif-i mevrūṣeyi żamīme-i fażl-ı mükteseb ḳılduḳda 'ulemā-yı 'aṣruñ birinden iktisāb-ı şeref-i mülāzemet ve intihāc-ı ṭarīḳa-i himmet itmiş idi. Biñ otuz beş Ṣaferi'nde 'Abdü'l-ḳayyūm Efendi yirine Kepenekci Sinān Medresesi'ne ḫāric ile 'āric, ḳırḳ Ramażānı'nda Taḳıyyü'd-dīn Efendi yirine Ḳoca Muṣṭafā Paşa Medresesi ile mübtehic oldılar. Ḳırḳ iki Rebī'ü'l-evveli'nde Emru'llāh Efendi yirine 'Alī Paşa-yı Cedīd Medresesi māye-i sürūr-ı ibtihācları oldı. Ḳırḳ dört Cumāde'l-āḫiresi'nde Ḥamīdī Efendi yirine Rüstem Paşa müderrisi oldılar. Ḳırḳ sekiz ḥudūdında Ḫˇāce-zāde Meḥemmed Efendi yirine Ḳapuaġası Medresesi'ne geldiler. Andan Ṣaḥn-ı Ṣemāniyye'ye ḫırām itdiler. Elli Recebi'nde Beyānī Aḥmed Efendi yirine Burusa'da Ġāzī Ḫudāvendigār Medresesi'ne vāṣıl, elli iki Ṣa'bānı'nda Saḳız ḳażāsına nā'il oldılar. Elli üç Ramażānı'nda ma'zūl ve yirlerine Hevāyī-zāde Meḥemmed Efendi mevṣūl oldı. Elli yedi Ṣa'bānı'nda Bosnevī Süleymān Efendi yirine Belġrad ḳażāsıyla ber-murād, elli sekiz Muḥarremi'nde Ḳayṣeriyyeli Aḥmed Efendi yirine Bosna **[121[a]]** ḳażāsına naḳl ile mesrūrü'l-fu'ād olup yirine Vezīr Maḳtūl Aḥmed Paşa imāmı irsāl olındı. Elli ṭoḳuz Rebī'ü'l-āḫiri'nde ma'zūl ve yirlerine Ḫalīl Efendi mevṣūl oldılar. Altmış iki Ramażānı'nda Aḥmed Ramażān Efendi yirine Maġnisa ḳażāsıyla bekām oldılar. Altmış üç Ramażānı'nda 'ālem-i fānīden irtiḥāl ve 'īdgāh-ı bāḳīye isti'cāl eyledüklerinde ḥükūmet-i ḳażā-yı münḥal Menteş-zāde Efendi'ye maḥal görildi.

Mevlānā-yı merḳūm maḫdūm-ı ma'ālī-rüsūm, gül-deste-bend-i ma'ārif ü 'ulūm, ḥasenü'l-aḫlāḳ, ṭayyibü'l-a'rāḳ idi.

### Ṣarı 'Alī Efendi-zāde [Meḥemmed]

el-Mevlā Meḥemmed ibn 'Alī bin Meḥemmed. Biñ otuz sekiz tārīḫinde Mekke-i Mükerreme'den ma'zūlen vedā'-ı 'ālem-i fānī idüp tercemesi *Ẕeyl-i 'Aṭāyī*'de mersūm olan mu'allim-i maḳām-ı 'Oṯmān Ḫānī 'Ömer Efendi'nüñ birāder-i kihteri Ṣarı 'Alī Efendi'nüñ ferzend-i feżā'il-güsteridür. Taḥṣīl-i 'ilm ü 'irfān ve tetmīm-i taḥḳīḳ u itḳān itdükden ṣoñra 'amm-ı büzürgvārından mülāzım ve ṭarīḳ-ı tedrīse 'āzim olup ḳırḳ aḳçe medreseden ma'zūl ve muntaẓır-ı neyl-i me'mūl iken biñ otuz ṭoḳuz Ẕi'l-ḳa'desi'nde Ṣun'ī-zāde yirine Nişāncı

Paşa-yı ʻAtīḳ Medresesi ḫāricine ʻāric oldılar. Ḳırḳ dört Recebi'nde Bekr-zāde Efendi yirine Dāvūd Paşa Medresesi ile kām-revā olup ḳırḳ sekiz ḫilālinde selefi yirine Fāṭıma Sulṭān Medresesi'ne iʻtilā itdiler. Elli Ẕi'l-ḳaʻdesi'nde ʻAbdü'l-fettāḥ Efendi yirine Murād Paşa-yı ʻAtīḳ müderrisi oldılar baʻdehu iḥde'ṣ-ṣemān ile taḥṣīl-i ʻizz ü şān idüp elli üç Ẕi'l-ḳaʻdesi'nde Beyānī Efendi yirine Maḥmūd Paşa Medresesi'ne revnaḳ-baḫşā oldılar. Andan Ḳara Muṣṭafā Paşa müderrisi olduḳdan ṣoñra elli yedi Ẕi'l-ḳaʻdesi'nde Mūsā Efendi yirine ḳażā-yı Burusa'da seccāde-nişīn-i ḥükm ü imżā oldılar. Elli sekiz ḥudūdında maʻzūl ve yirlerine Beyānī Aḥmed Efendi mevṣūl oldı. Altmış üç Şevvāli'nde Ḥamdī-zāde Efendi maḥlūlinden Edrine pāyesi ile Yeñişehr ḳażāsı ʻināyet olındı.

Menḳabe

Şāriḥü'l-*Menār*-zāde tārīḫinde Yeñişehr [ḳāḍīsi] olmalarınuñ sebebin bu vech üzere beyān ider ki ṣāḥibü't-terceme Edrine'ye ṭālib olup şeyḫü'l-İslām bir miḳdār kelimāt-ı nā-şāyestesin taḳrīʻ itdükde iʻtiẕār ṣadedinde maʻẕūr olan Esīrī Meḥemmed gibi şaḥṣa "Bu duʻācıñuz ṭururken Edrine virilmegin meslūbü'l-iḫtiyār olduḳ. Ol ḥarīf **[121b]** اول من اشترى الكعبة[1] degil midür? Ḳadrī-zāde اول من اشترى المدينة[2] degil midür?" didükde şeyḫü'l-İslām laṭīfe yolından "Belī ammā اول من اشترى البرسة[3] daḫı vardur." diyü bunlara kināye itdüklerinde hemānā Burusa emrin çıḳarup pīş-taḫtaları kenārına ḳoyup "Benüm sulṭānum! Burusa'yı iʻtibār buyurmañ, hemān bizi Süleymāniyye'de farż buyuruñ, altı yıl Süleymāniyye'de ḳanġı müderris mekṣ ider." diyü ziyādece söyledükde şeyḫü'l-İslām, "İmdi sizi dört ay Edrine ḳāḍīsi itmekden kaçmazuz. Öylece olsun." diyü ḳarār virilmişken Ḳadrī-zāde Efendi'ye ẓuhūr itdükde pādişāha refʻ-i ruḳʻa ṣadedinde olduḳları şāyiʻ olduḳda ṭaraf-ı şeyḫü'l-İslām'dan daḫı pādişāh Üsküdar'da olmaġın eger Üsküdar'a geçer ise bir ḳayıġa ḳonup nefy olınmaları içün çāvuşlar taʻyīn olınduġı bunlaruñ daḫı maʻlūmı olduḳda ol kārdan ferāġat idüp lākin defʻ-i ḥarāret itmeyüp tekrār şeyḫü'l-İslām'a varup "Elbette baña Tırḥala ḳażāsın virüñ." diyü niyāz ider. Şeyḫü'l-İslām "Maḫdūm bizi hezl itme." didükce "Hezl degül ciddür." diyü eymān idüp "Medreselerimüze ve

1 "Kaʻbe'ye yerleşenlerin ilkidir."
2 "Medine'ye yerleşenlerin ilkidir."
3 "Bursa'ya yerleşenlerin ilkidir."

Burusa ḳażāmuza iʿtibār buyurmazsıñuz, mülāzemetimüze bārī iʿtibār buyuruñ. Otuz altı seneden berü Tırḥala ḳażāsına müsteḥaḳ olmaduḳ mı?" diyüp birḳaç defʿa şeyḫü'l-İslāmuñ ayaġın öpdükde "Çelebi bizi istihzā itmeñ." diyü cevāb viricek bi'l-āḫire bükā iderek ḳalḳup "Baʿde'l-yevm bir daḫı bunda gelmezüz ancaḳ bir kerre pādişāh ḥażretlerine ʿarż-ı ḥāl iderüz." diyü şeyḫü'l-İslām sarāyından ḫurūcı ʿaḳabinde Yeñişehr ḳāḍīsi Ḥamdī-zāde'nüñ ḫaber-i vefātı gelmegin Edrine pāyesiyle Yeñişehr [ḳāḍīsi] olmışlar idi lākin şehr-i mezbūruñ aʿyānı ile imtizāc itmemekle altmış dört Cumāde'l-ūlāsı'nda maʿzūl ve yirine ʿAbdü'l-ḥalīm Efendi mevṣūl oldı.

Vaḳʿa

Tārīḫ-i mezbūrda menḳūldür ki ṣāḥibü't-terceme Yeñişehr'e varduḳda aʿyān ile imtizāc itmemiş idi. Yevmen mine'l-eyyām baʿż-ı ḳurāda birḳaç hayṭut tecemmüʿ idüp bir müselmānı ʿavretiyle şīşe urup kebāb itdüklerinde aḫz olınup ḳāḍī efendi ḥükmiyle ḳazuġa urulduḳlarında meger ol şehrde mütemekkin Yūsuf Efendi nām ḳāḍī ki ṣervet-i ʿaẓīme ile taḥṣīl-i iʿtibār itmiş bir pīrüñ çobanları çıḳmaġla aʿyān-ı şehr, şehrlüyi taḥrīk ve isnādātla hücūm ṣadedinde iken ol gice Alaşonya'ya ve andan Selanik'e firār ve ʿale'l-istiʿcāl İstanbul'da ḳarār **[122ᵃ]** itdükde Yeñişehr'den daḫı ḫaşmları gelüp ḳāḍī-i İstanbul Bolevī Muṣṭafā Efendi Paşa ḥużūrında daʿvāların istimāʿ itmiş idi. Şerʿān bir nesne ṣābit olmamaġla cerḥ olınup bāʿiṣ-i ʿazl oldı. Sene-i mezbūre evāḫirinde istilā-yı hümūm u ġumūm sebebiyle şemşīr-i ecel ḥuṭām-ı dünyā ile keşmekeş-i ḫuṣūmetlerine fayṣal virdi. Ḫāneleri civārında miʿmār-ı himmet-i siḥr-āṣārları ṭarḥ itdügi Dārü'l-ḥādīṣ ḥareminde āsūde-i peyġūle-i laḥd oldı.

Mevlānā-yı merḳūm maḫdūm-ı maʿālī-rüsūm, farṭ-ı ẕekā vü fıṭnat ile meşhūr, vażʿı ġarīb, ṭavrı ʿacīb, ẓarāfetde ʿalem, nezāketde müsellem idi. Vālidlerinden intiḳāl iden nüḳūdı iʿmāl itmekle ṣervet-i vāfire ve emvāl-i mütekāṣire ṣāḥibi olmış idi.

Laṭīfe

Aḥfādından menḳūldür ki yevmen mi[ne'l-eyyām] ce[y]bine günlük ḳoyup kenīsā ḳurbinde ḫānesi olan Saʿdī-zāde Efendi ziyāretine gider. Ber-resm-i

ḳadīm ḫitām-ı meclisde şāl ile buḫūr getürüp başını şāl ile bürüdüklerinde ḫufyeten micmere bir dāne günlük ilḳā ider ve fi'l-ḥāl buḫūrı istiṣḳāl idüp ta'abbüs-künān iẓhār-ı ġażab ider. Fi'l-vāḳi' ṣāḥib-i ḫāne daḫı günlük rā'iḥasın ve ṣāḥibü't-tercemenüñ infi'āli ṣā'ibesin istişmām idicek bu fi'lin fā'ilinden istifsār ve ḫuddāmın āzār eṣnāsında ṣūret-i ḫüzn ü melāl ile vedā' ider. Ṣāhib-i ḫāne-i derdmend taḥammülinden ziyāde teşyī' ve min-ġayri ḳasdin böyle şey vāḳi' oldı, dimekle i'tiẕār itdükce ma'ẕūr ṭuṭmayup ṣamt-ı ġażūb ile ṣāmit ü sākit müfāraḳat itmişler.

### Ebu'l-ḫayr Efendi [Meḥemmed]

el-Mevlā Meḥemmed. "Ebu'l-ḫayr Efendi" dimekle meşhūr ve bu künyetle zebān-zed-i cumhūrdur. Ṭālib-i 'ilm ü 'irfān ve kāsib-i fehm ü iẕ'ān olup 'ulemānuñ birinden iḥrāz-ı şeref-i mülāzemet ve medāris-i 'ilmiyyede īfā-yı ḫıdemāt-ı 'ilmiyyeye himmet idüp ḳırḳ aḳçe medreseden ma'zūl iken otuz Ṣa'bānı'nda Sa'dī-zāde yirine Ṭūṭī Latīf ḫāricine 'āric oldı. Otuz yedi Rebī'ü'l-evveli'nde Manav Sinān Efendi yirine Ḳapudan 'Alī Paşa Medresesi ile kām-revā olup otuz ṭoḳuz Şevvāli'nde Muṣṭafā Efendi yirine Efḍal-zāde Medresesi'ne i'tilā itdi. Ḳırḳ dört Ṣaferi'nde Ḫayrü'd-dīn Paşa müderrisi oldılar. Elli bir Recebi'nde Ḫānım-zāde Ḥasan Efendi yirine Ṣaḥn'a geldiler. Andan Sinān Paşa müderrisi olup elli dört Ṣaferi'nde Taḳıyyü'd-dīn Efendi yirine Bayram Paşa Medresesi virildi. Elli sekiz Ẕi'l-ḥiccesi'nde Ebū Sa'īd Efendi **[122[b]]** maḫdūm-ı mihteri Aḥmed Efendi yirine Üsküdar Vālidesi 'ināyet olındı. Altmış bir Ṣaferi'nde mūṣıla i'tibār olınup sene-i mezbūre Ṣa'bānı'nda Merḥabā-zāde yirine Eyyūb ḳażāsı tevcīh olındı. Altmış iki Ṣa'bānı'nda ma'zūl ve yirlerine Baltacı Aḥmed Efendi mevṣūl oldı. Altmış dört ḫilālinde irtiḥāl ve dārü'l-ünse isti'cāl eyledi. Fındıḳlı Cāmi'i ḳurbinde Ḳurşunlı Türbe'de medfūndur.

Mevlānā-yı mezbūr ḥāfiẓ-ı kelām-ı Melik-i Ġafūr, merd-i ṣāliḥ, pīr-i sa'ādetmend ü müfliḥ, fi'l-i ḫayra rāġıb ve ẕikr-i cemīle ṭālib olmaġın "Ebu'l-ḫayr" dimekle ṭanīn-endāz-ı mesāmi'-i aḳṭār olmış idi.

### Ḳuṭb İbrāhīm Efendi

el-Mevlā İbrāhīm. Kerkezīdür. Mezbūr "Ḳuṭb İbrāhīm Efendi" dimekle meşhūr ve eczā-yı ta'rīfi bu mertebeye maḳṣūrdur. Sa'y-i vecd-i bī-kerān ve

taḥṣīl-i ʿilm ü ʿirfān eyleyüp Şeyḫü'l-İslām Esʿad Efendi ḫıdmetlerinden mülāzım ve ṭarīḳ-ı saʿādet-refīḳ-ı ʿilme ʿāzim olup devr-i medāris-i ʿilmiyye iderek ḳırḳ aḳçe medreseye vāṣıl, andan daḫı munfaṣıl iken Ġalaṭa Sarāyı'nda mürebbī-i ġılmān ve muʿallim-i ḫuddām-ı pādişāh-ı zamān taʿyīn olınmış idi. Andan fetvāsı żamīmesiyle Aġras müderrisi oldılar. Otuz altı Muḥarremi'nde Ḳabaṣaḳal Muṣṭafā Efendi maḥlūlinden Ṭrablus-ı Şām ḳażāsıyla be-kām oldılar. Otuz yedi Ẕi'l-ḥiccesi'nde maʿzūl ve yirlerine Amāsiyye fetvāsından munfaṣıl ʿAbdü'l-celīl Efendi mevṣūl oldı. Otuz ṭoḳuz Ẕi'l-ḳaʿdesi'nde Maḥmūd Efendi yirine Ḳonya ḳażāsı tefvīż olındı. Ḳırḳ Ẕi'l-ḥiccesi'nde munfaṣıl ve yirlerine Şāriḥ-i *Menār* ʿAbdü'l-ḥalīm Efendi vāṣıl oldı. Ḳırḳ bir Ṣaferi'nde Marʿaş, andan iki defʿa ʿAyıntab ḳażālarında icrā-yı aḥkām-ı şerʿiyye itdiler. Altmış Rebīʿü'l-āḫiri'nde Ḥelvācı-zāde Efendi yirine Kütāhiyye ḳażāsı ʿināyet olındı. Altmış bir Cumāde'l-āḫiresi'nde maʿzūl ve yirlerine Ḥasan Efendi mevṣūl oldı. Altmış iki Şaʿbānı'nda Muʿīd-zāde yirine ṯāniyen Marʿaş ḳażāsı ḥükūmeti tefvīż olındı. Altmış üç Ramażānı'nda refʿ ve yirlerine Başmaḳcı-zāde Çelebi naṣb olındı. Altmış beş Cumāde'l-āḫiresi'nde İmām-zāde Meḥemmed Efendi yirine Medīne-i Münevvere *ṣalla'llāhu teʿālā ʿalā-münevvirihā* ḳażāsıyla teşrīf olındı. Altmış altı Cumāde'l-āḫiresi'nde ʿazl olınup yirlerine bu faḳīrüñ vālid-i māderi Zeyrek-zāde ʿAbdu'r-raḥmān Efendi naṣb olınmış idi. Baʿde'l-ʿazl mizācı şikest olup **[123ᵃ]** ḳavāfil-i ḥüccāc ile bir menzil infiṣālinde ʿālem-i āḫirete intiḳāl ve dārü'n-naʿīme istiʿcāl eyledi.

Mevlānā-yı merḳūm zühd ü ṣalāḥ ile mevsūm, pīr-i nūrānī-i muʿammer, ʿiffet ü ṣalāḥ ile muḫammer idi.

### ʿUşşāḳī-zāde Faṣīḥī Efendi [Meḥemmed] {Faṣīḥī}

el-Mevlā Meḥemmed bin ʿAbdü'l-ʿazīz. Bālāda tercemesi sebḳ iden ʿUşşāḳī-zāde ʿAbdü'l-ʿazīz Efendi merḥūmuñ maḫdūm-ı mihter-i dil-bendi ve ferzend-i saʿādetmendi ʿUşşāḳī-zāde Meḥemmed Efendi'dür. İktisāb-ı faẓl ü edeb ve feżā'il-i müktesebeyi ʿilāve-i ḥaṣā'il-i neseb ḳılup envāʿ-ı dāniş ü ʿirfānla ber-murād ve dürretü't-tāc-ı erbāb-ı istiʿdād olduḳda ʿulemānuñ birinden mülāzım ve ṭarīḳ-ı tedrīse ʿāzim olup ʿalā-ḥasebi'l-muʿtād medāris-i ʿilmiyyede ifāde-i erbāb-ı istiʿdād iderek ḳırḳ aḳçe medreseden maʿzūl ve muntaẓır-ı neyl-i me'mūl iken elli Cumāde'l-ūlāsı'nda Bosnevī Meḥemmed Efendi yirine Ṣāni-

ye-i Zekeriyyā Medresesi'ne ḫāric elli ile i'tilā idüp devr-i medāris-i 'ilmiyye iderek Ṣaḥn-ı Ṣemāniyye'nüñ birine irtiḳā itdükden ṣoñra elli dört Ṣaferi'nde Ḫānım-zāde Ḥasan Efendi yirine Ḳızılmuṣluḳ müderrisi oldılar. Elli ṭoḳuz Recebi'nde Ezhārī Mollā Çelebi yirine Ḳalender-ḫāne pāyesinde ḳarār-dāde ḳılındı. Altmış bir Ramażānı'nda Īcī-zāde es-Seyyid Yaḥyā Efendi yirine medrese-i Vefā'da ifāde itdiler. Altmış üç Şevvāli'nde selefi yirine Ḳuds-i Şerīf ḳażāsıyla teşrīf olındı. Altmış beş Cumāde'l-ūlāsı'nda ma'zūl ve yirlerine 'amm-ı kerīmleri ve bu faḳīrüñ ceddi 'Abdü'r-raḥīm Efendi mevṣūl oldı. Eṣnā-yı ḳufūllerinde Payas nām menzilde merāḥil-i 'ömri tamām ve enfās-ı ma'dūde-i zindegānīsi ḳarīn-i ḥitām olup ol maḥalde defīn-i zīr-i zemīn oldılar:

**Naẓm** Yüz yire ḳodı luṭf ile gül-berg-i ter gibi
Ṣanduḳa ṣaldı ḫāzin-i devrān güher gibi[1]

Mevlānā-yı merḳūm 'ilm ü fażlla ma'lūm, maḫdūm-ı ma'ārif-şi'ār, memdūḥ-ı mekārim-diṣār, 'uşşāḳ-ı keṣīrü'l-meşāḳka vaṣf-ı lāzım olan ṣıfata seḫāvet ile mevṣūf olup tekellüf ü taṣallüfden 'ārī, dervīşāne evżā' u eṭvārı var idi.

Gülistān-ı feṣāḥatuñ bülbül-i naġme-serā ve Hindūstān-ı belāġatuñ ṭūṭī-i şekker-güftārlarından olmaġla Faṣīḥī taḫallüṣ itmişlerdür. Eş'ār-ı dil-güşāları ve ebyāt-ı cān-fezāları maḳbūl ü müsellem ve memdūḥ-ı süḫanverān-ı 'ālemdür. Bu iki beyt raḳam-zede-i kilk-i siḥr-āṣārlarındandur:

**Naẓm** Hezār zārı ḳosun gūş-ı gül alışmışdur
O nālenüñ **[123[b]]** dem olur işidür hezārını gül

**Ve lehū** Olmaz dil-i ża'īf saña ẕerre deñlü yār
Ey yādigār ḫāṭıruña konmasun ġubār

**Ve lehū** Benüm naḳd-i günāhum sūde-i seng-i cezā olmaz
Baḳılsa ḳāle gelmez şöyle bir maġşūş dirhemdür

## Köse Yaḥyā Efendi

el-Mevlā Yaḥyā. "Köse Yaḥyā" dimekle meşhūr ve zemzeme-i iştihārı bu mertebeye maḳṣūrdur. Taḥṣīl-i 'ilm ü 'irfāna kūşiş ve kesb-i ma'ārife verziş idüp ba'ż-ı 'ulemādan mülāzemetle be-kām ve ba'ż-ı medārise ḥareket ile

1 Bu beyit, Bâkî'nin Kanuni Sultan Süleyman Mersiyesi'nden alınmıştır. Bkz. Sabahattin Küçük, (hzl.), *Bâkî Divânı*, TDK Yay., Ankara 1994, s. 76.

nā'ilü'l-merām olup ḳırḳ aḳçe medreseye vāṣıl, anda daḫı munfaṣıl olduḳdan ṣoñra ḳırḳ ṭoḳuz Şevvāli'nde Oḳcı-zāde Vaḳ'ī Efendi yirine Raḥīḳī Medresesi ḫāriciyle taḥṣīl-i neşāṭ, elli Rebī'ü'l-evveli'nde Seyfī-zāde yirine Ḥasan Efendi dārü'l-ifādesine basṭ-ı bisāṭ itdiler. Elli üç Rebī'ü'l-evveli'nde Müderris-zāde yirine Edrine Bāyezīdiyyesi'ne gönderildi. Andan devr-i medāris-i 'ilmiyye ve tebdīl-i mecālis-i resmiyye iderek elli altı Recebi'nde Yaḥyā Paşa-zāde yirine Üsküdar Vālidesi müderrisi oldılar. Andan elli yedi Rebī'ü'l-āḫiri'nde Şeyḫī-zāde yirine Selanik ḳażāsı 'ināyet olındı. Sene-i mezbūre Ẕi'l-ḥiccesi'nde ma'zūl ve yirine Başmaḳcı-zāde Efendi maḫdūmı Meḥemmed Efendi mevṣūl oldı. Altmış Cumāde'l-ūlāsı'nda Ḳurı-zāde Efendi yirine maḥrūse-i Burusa ḥükūmeti erzānī görildi. Altmış bir Muḥarremi'nde munfaṣıl ve yirine Ṣa'rānī-zāde Efendi vāṣıl oldı. Altmış iki ḥudūdında intiḳāl eyledi.

Mevlānā-yı merḳūm dāḫil-i 'idād-ı erbāb-ı fühūm, hüsnü's-sīre, naḳıyyü's-serīre, be-taḫṣīṣ 'ilm-i fürū'a şedīdü'l-intisāb, ekṡeriyyā Maḥmūd Paşa Maḥkemesi'nde nā'ib olup sa'yi meşkūr idi.

### Şāriḥ-i *Menār*-zāde Aḥmed Efendi

el-Mevlā Aḥmed bin 'Abdü'l-ḥalīm. Tercemesi bālāda sebḳ iden Şāriḥü'l-*Menār* 'Abdü'l-ḥalīm Efendi'nüñ gevher-i ṣadef-i nesebi ḥā'iz-i feżā'il-i vehbī vü müktesebī Ḥalīmī-zāde Çelebi'dür. 'Aṣr 'ulemāsından mebānī-i 'ulūmı merṣūṣ ve naḳd-i vaḳt-i 'azīzin taḥṣīl-i ser-māye-i kemāle maḫṣūṣ itdükden ṣoñra ba'ż-ı 'ulemādan mülāzım ve semt-i tedrīse 'āzim olup vāṣıl-ı merātib ve nā'il-i meṭālib olaraḳ ḳırḳ aḳçe medreseden ma'zūl ve ḫāric elliye muntaẓır-ı vuṣūl iken elli ṭoḳuz Ṣa'bānı'nda Kerāsteci-zāde yirine Pervīz Efendi Medresesi'ne 'āric, altmış Ṣa'bānı'nda Mütevellī 'Alī Efendi yirine Ṭopḳapusı Aḥmed Paşası'yla mübtehic oldı. Altmış iki **[124ᵃ]** Ṣa'bānı'nda yirinde dāḫil i'tibār olındı. Altmış beş Ramażānı'nda mūṣıla i'tibār olındı. Sene-i mezbūre Şevvāli'nde Dāvūd Paşa Medresesi ile ḳadri bülend olındı. Altmış yedi evāsıṭında intiḳāl ve 'ālem-i ḳudse ittiṣāl itdi.

Mevlānā-yı mezbūr fażīlet-i 'ilmiyye ile meşhūr, ẕü-fünūn-ı devrān, dāḫil-i zümre-i ẓurefā-yı ehl-i 'irfān, yārān-ı ṣafā ile enīs, ḳavābil-i rūzgār ile celīs, elsine-i ṡelāṡede şi'r ü inşāya ḳādi,r be-taḥṣīṣ naẓm-ı 'Arabī'de māhir, 'ilm-i vefḳ u cifr ü nücūmdan vāyedār, maḫdūm-ı ma'ārif-şi'ār, dā'imā veḳāyi'-i 'ālem-i

kevn ü fesād ıṭṭılā'ına mā'il ve külli yevm hezār meclis-i ünsde istiḫbār-ı mākān itmege şīfte-dil idi.

Āṣārından āferīnişden tārīḫe bed' idüp altmış beş sāline degin veḳāyi' cem' ü taḥrīr eyleyüp kāmil ü şāmil tārīḫ ḳılmış idi ve zamānında vāḳi' olan silsileleri yevm-i vuḳū'ı ile metn-i musaṭṭarda derc itmiş idi. 'Ömr müsā'ade itmemekle sāl-i taḥrīre gelince beyāża çıḳmayup kendü ḫaṭṭıyla müsveddede ḳalmış idi. el-Ḥāletü hāẕihī zamānemüz müderrisīninden biri bir muḫallefātdan iştirā ve ṣadr-ı a'ẓam *ḥafaẓahu'l-mevlā'i'l-ekrem* ḥażretlerine ihdā eyleyüp anlar daḫı tertīb ü tebyīż ile emr buyurduḳlarında bu faḳīr ḳable't-tamām veliyyü'n-ni'am-ı 'amīmü'l-kerem *dāme mā-dāme'l-'ālem* 'ināyet-i 'aliyyeleriyle ẓafer-yāb olduġımuzda mā-naḫnu fīhe münāsib vāfir veḳāyi' aḫẕ olınmış idi. Ba'ż-ı terācimde naḳlimüz andandur. Tārīḫ-i mezbūr devlet-i İbrāhīmiyye'den berisi sā'ir tevārīḫe beńzememişdür. Zīrā eṣnā-yı veḳāyi'de medāris ü menāṣıb tevcīhātı ve her birinde teḳaddüm ü te'eḫḫür-i muḳteżayātı īfā olınmışdur.

### Aḳçeli Bekr-zāde Muṣṭafā Efendi

el-Mevlā Muṣṭafā ibn Ebū Bekr. Vilāyet-i Anaṭolı'dan "Nāzilli" dimekle meşhūr ḳaṣaba-i Kestel'den ẓuhūr ve kesb-i ser-māye-i isti'dād u şu'ūr idüp ḳaṭ'-ı menāzil ve ṭayy-ı merāḥil iderek Sinān Paşa Sulṭānī müderrisi iken biń on üç Ramażānı'nda ṣarf-ı naḳdīne-i enfās-ı ḥayāt birle vāṣıl-ı cennāt-ı 'āliyāt olan Aḳçeli Bekr Efendi'nüń naḳd-i vaḳt-i 'ömr-i gīrān-māyesi ve ferzend-i feżā'il-vāyesidür. Ba'ż-ı mevālīden mülāzemet ile taḥṣīl-i mefāḫir ü ma'ālī idüp medāris-i müte'addideye vālī olduḳdan ṣońra ḳırḳ aḳçe medreseden ma'zūlen biń otuz dört Ẕi'l-ḳa'desi'nde Ca'fer Efendi yirine Ḫıżr Çelebi müderrisi olmış idi. **[124[b]]** Ḳırḳ Cumāde'l-āḫiresi'nde Aḥmed Fikrī yirine 'Oṯmān Paşa Medresesi'ne taḥrīk olındı. Ḳırḳ bir Muḥarremi'nde Beyānī Efendi yirine Dāvūd Paşa Medresesi ile bülend-ḳadr oldılar. Ḳırḳ dört Recebi'nde Taḳıyyü'd-dīn Efendi yirine Fāṭıma Sulṭān Medresesi iḥsān olındı. Ḳırḳ sekiz ḥudūdında Güzelḥiṣār mevleviyyeti tefvīż olındı. Elli Şa'bānı'nda ma'zūl oldılar. Elli altı Rebī'ü'l-evveli'nde 'Acem Meḥemmed Efendi yirine İzmir ḳażāsıyla nā'il-i me'mūl olmış iken sene-i mezbūre Recebi'nde ma'zūl ve yirlerine selefleri 'Acem Efendi mevṣūl oldı ba'dehu vaṭan-ı aṣlīlerinde olan 'alā'iḳ sebebiyle diyārlarına şedd-i

raḥl itmişler idi ve [1]﴿وَمَا تَدْرِي نَفْسٌ بِأَيِّ أَرْضٍ تَمُوتُ﴾ ṣıdḳınca altmış dört ḥudūdında ol ḳaṣabada intiḳāl ve dārü'l-üns-i ḳudse isti'cāl itdi.

Mevlānā-yı mezbūr "Aḳçeli Beḳr-zāde" dimekle meşhūr, biżā'a-i insāniyyet ṭālibi ve ṣervet-i 'aẓīme ṣāḥibi idi.

## İmām-zāde Şeyḫ Meḥemmed Efendi

el-Mevlā Şeyḫ Meḥemmed bin Muṣṭafā. Biñ yigirmi beş tārīḫinde vedā'-ı 'ālem-i fānī birle dīde-dūz-ı nüzhetgāh-ı cāvidānī olup tercemesi *Ẕeyl-i 'Aṭāyī*'de sebḳ iden imām-ı sulṭānī ve muḳtedā-yı ḫāḳānī Ḫūrpeşteli Muṣṭafā Efendi'nüñ maḫdūm-ı mihteri ve ferzend-i sa'd-aḫteridür. Biñ sekiz Şevvāli'nde 'īdgāh-ı vücūda vürūd idüp zīnet-efzā-yı 'ālem-i şühūd olmışlar idi. Muḳaddimāt-ı 'ulūmı temhīd ü i'dād ve taḥṣīl-i netīce-i isti'dād itdükde Şeyḫü'l-İslām Yaḥyā Efendi'den medrese-i Bāyezīdiyye i'ādesine nā'il ve şeref-i mülāzemetlerine vāṣıl olup ḳaṭ'-ı merātib iderek ḳırḳ aḳçe medreseden ma'zūl iken ibtidā Raḥīḳī Medresesi ile be-kām oldılar ba'dehu otuz yedi Rebī'ü'l-evveli'nde Mollā Aḥmed-zāde Efendi dāmādı yirine Meḥemmed Aġa Medresesi'ne i'tilā, otuz sekiz Şevvāli'nde Zeyrek-zāde Yūnus Efendi yirine 'Alī Paşa Medresesi'ne irtiḳā itdiler. Ḳırḳ ḥudūdında 'Acem Efendi yirine 'Ā'işe Sulṭān müderrisi oldılar. Ḳırḳ iki Ramażānı'nda Ḥamīdī Sinān-zāde yirine Ṣaḥn'a geldiler. Ḳırḳ dört Recebi'nde Gevher Ḫān Sulṭān Medresesi iḥsān olındı. Ḳırḳ sekiz Muḥarremi'nde Hüdhüd 'Abdü'l-ḳādir Efendi yirine Vefā Medresesi ile ta'ẓīm, elli bir Rebī'ü'l-evveli'nde Ḥasan Efendi-zāde yirine Süleymāniyye medārisinüñ biriyle tekrīm olındı. Elli üç Cumāde'l-ūlāsı'nda Ṣun'ī-zāde Efendi yirine Selanik **[125[a]]** ḳażāsı 'ināyet olındı. Sene-i kāmile tamāmında Başmaḳcı-zāde Efendi yirine Edrine ḳażāsına menḳūl ve yirlerine Müfettiş Aḥmed Efendi mevṣūl oldı. Elli altı Rebī'ü'l-evveli'nde munfaṣıl ve yirlerine Şeyḫü'l-İslām Bolevī Muṣṭafā Efendi vāṣıl oldı. Elli yedi Cumāde'l-ūlāsı'nda vālidi çerāġı Mūsā Paşa himmetiyle Cinci Ḥüseyn Efendi def'a-i ṯāniyesi yirine Anaṭolı ṣadāreti ile bülend-ḳadr oldılar. Üçinci gün tamāmında 'azl-i bī-hengāma mübtelā olduḳda selefleri ol maḳāma ṯāliṯen i'tilā itdi. Onıncı gün mürūrında ṯāniyen mübādele-i cāme-i 'azl ü naṣb itdiler. Sene-i mezbūre Recebi'nde ma'zūl ve yirlerine rābi'an Ḥüseyn Efendi mevṣūl olup on ikinci gün seleflerine ḫalef ve ol ṣadāret

1 Kur'ân-ı Kerîm, Lokman Sûresi, 31/34, "Hiç kimse nerede öleceğini bilemez."

ile ṣāliṣen taḥṣīl-i şeref itdiler. Elli sekiz Muḥarremi'nde ma'zūl ve yirlerine Ḥanefī Efendi mevṣūl oldı. Altmış üç Şevvāli'nde Kemāl Efendi-zāde yirine Rūmili pāyesiyle rābi'an murabba'-nişīn-i ṣadr oldılar. Altmış dört Ẕi'l-ḳa'de-si'nde munfaṣıl ve maḳām-ı ṣadārete Ṣun'ī-zāde Efendi vāṣıl olup arpalıḳları olan Toḳat ḳażāsı bunlara iḥsān olındı. Altmış yedi evāḫirinde silkü'l-le'āl-i āmāli güsiste-niẓām ve ḫurşīd-i ẕātı mütevārī-i ġamām-ı ḥimām oldı. Lāġarī Tekyesi ḳurbinde ḳayınatası sābıḳu't-terceme Bülbül-zāde Efendi civārında medfūndur.

Mevlānā-yı merḳūm dāḫil-i 'idād-ı maḫādīm-i Rūm, lisān-ı 'aṣrı 'ārif ve ıṣṭılāḥātına vāḳıf idi.

### Memek-zāde Muṣṭafā Efendi

el-Mevlā Muṣṭafā. Devlet-i Meḥemmed Ḫān-ı Ṣāliṣ 'ulemāsından Memek-zādelik ile nemek-i iştihār ve meḥekk-i ṣaḥā'if-i *Ẕeyl* ile i'tibār bulan Amāsī Meḥemmed Efendi'nüñ ferzend-i fürūzendi ve maḫdūm-ı sa'ādetmendidür. Rütbe-i isti'dāda nā'il ve mesned-i dāniş ü dīde vāṣıl olup 'ulemā-yı 'aṣruñ birinden iḫrāz-ı şeref-i mülāzemetle kām-revā ve medāris-i resmiyyeye zīnet-efzā olup ḳırḳ aḳçe medreseden ma'zūl iken otuz bir Recebi'nde Seyyid Maḥmūd Efendi yirine Tevḳī'ī Ca'fer Efendi Medresesi'ne nā'il, otuz iki Şevvāli'nde Ḳaramanī İbrāhīm Efendi yirine Nişāncı Paşa-yı Cedīd Medresesi'ne vāṣıl oldılar. Otuz altı Ramażānı'nda Kürd Aḥmed Efendi yirine Rüstem Paşa Medresesi ile kām-revā olup otuz sekiz Şevvāli'nde Şeyḫ-zāde 'Abdu'r-raḥmān Efendi yirine Ḫˇāce Ḫayrü'd-dīn **[125[b]]** Medresesi'nde miḥrāb-nişīn oldı. Ḳırḳ iki Ramażānı'nda İmām-zāde Şeyḫ Meḥemmed Efendi yirine 'Ā'işe Sulṭān Medresesi iḥsān olındı. Andan Ṣaḥn-ı Ṣemāniyye ile ta'ẓīm ba'dehu altmışlı ile tekrīm olınduḳdan ṣoñra ḳırḳ ṭoḳuz Cumāde'l-āḫiresi'nde Ḥasan Efendi-zāde Şeyḫ Meḥemmed Efendi yirine Süleymāniyye medārisinüñ birine terfī', elli iki Ṣa'bānı'nda İsmā'īl-zāde Meḥemmed Efendi yirine Ḳuds-i dārü'l-üns ḳażāsıyla tevḳī' olındılar. Elli dört Ṣaferi'nde 'azl ṣadedinde iken ḳayınataları Ṣadr-ı Rūm Mu'īd Aḥmed Efendi, vezīre ḫaber irsāl idüp "Ben pādişāha añmaġa şerm iderüm. Siz dāmādımuzuñ Şām'a naḳlin şefā'at idüñ." diyüp vezīr daḫı "Şām'ı telḫīṣ itdükde pādişāh-ı deryā-nevāl Mıṣr ve Şām'uñ ḳanġısı 'ālīdür?" diyü su'āl, vezīr daḫı "Mıṣr" diyü cevāb virdükde "Anı virdüm." diyüp Mūsā Efendi yirine Mıṣr-ı

ẓātü'l-ehrām ḳażāsına naḳl ve yirlerine Emru'llāh-zāde Efendi vāṣıl olındı. Sene-i mezbūre Cumāde'l-ūlāsı'nda ma'zūl ve yirlerine Es'ad Efendi mevṣūl oldı. Elli altı Ṣa'bānı'nda İmām-zāde kihteri 'Abdu'llāh Efendi yirine Ġalaṭa ḥükūmeti tefvīż olındı. Elli yedi Rebī'ü'l-evveli'nde Bolevī Muṣṭafā Efendi yirine İstanbul'a naḳl olınup yirlerine Bālī-zāde Muṣṭafā Efendi naṣb olındı. Sene-i mezbūre Şevvāli'nde munfaṣıl ve yirlerine Ḳadrī-zāde es-Seyyid Meḥemmed Efendi vāṣıl oldı. Elli sekiz Cumāde'l-ūlāsı'nda Ḥanefī Efendi yirine Anaṭolı ṣadrı ile bülend-ḳadr oldılar. Sene-i mezbūre Recebi'nde ma'zūl ve yirlerine Ḳabaḳulaḳ-zāde Efendi nā'il-i me'mūl oldı. Elli ṭoḳuz Şevvāli'nde 'Abdü'l-'azīz Efendi yirine ṣadr-ı Rūm ve nā'il-i müntehī'l-merūm oldılar. Altmış Şevvāli'nde Bālī-zāde Efendi mutaṣarrıf olduġı 'Ayntāb arpalıġı iḥsānıyla ma'zūl ve yirlerine ḫalef-i pür-şerefi mevṣūl oldı. Altmış üç Şevvāli'nde Ḥüsām-zāde Efendi yirine ṣāniyen cālis-i ṣadr-ı Rūm ve ḳāfile-sālār-ı erbāb-ı rüsūm olmışlar idi. Altmış dört Ẕi'l-ḳa'desi'nde müteḳā'id ve maḳām-ı ṣadārete Ḳudsī-zāde Efendi ṣā'id olup bunlara Pravadi arpalıġı tevcīh olınduḳda ḳabūl itmedüklerinde mā'adā iṭāle-i lisān itmeleri sebeb-i ẓāhir olup çāvuşān-ı bī-emān taslīṭi ile ol ḳaṣabaya nefy ü iclā olındı. Altmış altı Cumāde'l-ūlāsı'nda sābıḳu'ẕ-ẕikr Ḫˇāce-zāde Mes'ūd Efendi tercemesinde mersūm ḳalem-i 'ācizāne-raḳam olduġı üzere vaḳ'a-i **[126[a]]** ma'hūde-i sipāhiyānda Ḥüsām-zāde 'Abdu'r-raḥmān Efendi Ḳuds-i Şerīf ḳażāsıyla maḳām-ı vālā-yı iftādan iẓhār-ı ferāġ-ı żarūrī itdüklerinde yirlerine ṣāḥibü't-terceme nā'il-i maḳām-ı maḥlūl olmışlar iken henüz āteş-i fitne munṭafī olmamaġla bunlar daḫı ḳarār ṭutmayup on üçinci sā'atde erbāb-ı cem'iyyet ittifāḳlarıyla 'azl olınduḳda yirleri Ḫˇāce-zāde Mes'ūd Efendi'ye sezā görilüp bunlar ḥacc-ı Beytü'l-Ḥarām ile me'mūr olmışlar idi. Ḳaṭ'-ı merāḥil-i ṭarīḳ iderek Ramażānoġlı Yaylası'na vāṣıl olduḳda Boynıegri Meḥemmed Paşa Şām'dan vezāret ile Dārü's-salṭana'ya teveccühleri eṣnāsında müṣādif olduḳlarında envā'-ı nüvāzişlerine maẓhar olup bir kīse aḳçe ve bir at i'ṭāsıyla cebr-i ḫāṭır-ı ḥazīn eyleyüp Ḥaleb'de mekṣ ü ārām ve ba'de vürūdi'l-iẕn Ḳosṭanṭıniyye cānibine imāle-i licām itmelerin iltizām idicek ber-vefḳ-ı tenbīh zimām-ı 'azīmetlerin cānib-i [Ḥaleb-i] Şehbā'ya tevcīh idüp ol belde-i laṭīfede dīde-güşā-yı peyām-ı ḫayr-encām iken sene-i mezbūre Cumāde'l-āḫiresi'nde Mekke-i Mükerreme ḳażāsıyla nefy olınan Ebū Sa'īd Efendi daḫı Ḳurdḳulaġı nām menzilde vezīr-i mezbūra ḳarīn olduḳda ol menzilde mekṣ ile me'mūr olmışlar idi. Sene-i mezbūre Ramażān-ı şerīfinde vaṭanlarına 'avd ile ta'ẓīm

ve manṣıb-ı maḥlūl ile ṣāḥibü't-terceme tekrīm olınmış idi. Sene-i mezbūre ve şehr-i mezbūra ḫaber-i vefātı geldükde ol manṣıb-ı muvaḳḳar Ebū Sa'īd Efendi selefi Üsküdarī Muṣṭafā Efendi'ye ibḳā ve muḳarrer ḳılındı. Şehr-i mezbūrda Anṭakiyye Ḳapusı ḫāricinde medfūndur.

Mevlānā-yı mezbūr taḥṣīl-i meṭālib-i dünyeviyye ile meşhūr, 'ulemā-yı sādeden ma'dūd, ḳudret ü ṣerveti memdūd idi.

Laṭīfe

Şāriḥü'l-*Menār*-zāde Aḥmed Çelebi tārīḫinde naḳl ider ki altmış dört Ẕi'l-ḳa'desi'nde bunlar ṣadr-ı Rūm ve sābıḳu't-terceme İmām-zāde Efendi ṣadr-ı Anaṭolı bulınup Vezīr Dervīş Meḥemmed Paşa yanında oturur iken sābıḳā baş bāḳī ḳulı ba'dehu mevḳūfāt manṣıbına mutaṣarrıf olan Ḳara 'Abdu'llāh muṭāyebe yolından vezīre du'ā ba'dehu ḳāḍī-'asker efendilere ṣenā, ḫuṣūṣā İmām-zāde Efendi'ye ziyāde ıṭrā ider. Vezīr-i tebessüm-künān sebeb-i du'āyı su'āl itdükde dir ki "Bir maḳbūl ġulāmum meḥmūm olmış idi. Bu ḳadar 'ilāc itdüm, müfīd olmadı. Āḫirü'l-emr ḥummāya ḫiṭāb idüp Ey ḥummā! Eger şu oġlanı ṣalıvirmezseñ bu def'a Anaṭolı ḳāḍī-'askeri İmām-zāde Efendi'nüñ taḥṣīl itdügi günāhlar senüñ boynuña **[126^b^]** olsun." didüm. Ol sā'at oġlan ifāḳat buldı." Vezīr bu laṭīfeden ḥaẓ idüp "Yā n'aceb Rūmili efendisinüñ günāhlarını ḥavāle itmemişsüñ." didükde "Yoḳ sulṭānum. Anı oġlanuñ ṭā'ūnına ṣaḳlarum ve anuñ ile ṭā'ūna and virdüm." diyicek vezīr ziyāde ḫandān olmış idi. [1] ﴿إِنَّ فِي ذَٰلِكَ لَعِبْرَةً لِّأُولِي الْأَبْصَارِ﴾

## İdrīs Efendi

el-Mevlā İdrīs. Erbāb-ı cihātdan cüz-ḫ'ān ve ḫādim-i kelām-ı Melik-i Mennān iken reh-ber-i tevfīḳ-ı Ḫudā-dād ile kesb-i isti'dād idüp mu'allim-i maḳām-ı 'Oṯmān Ḫānī Ḫ'āce 'Ömer Efendi ḫıdmetleriyle ber-murād olup ṭarīḳ-ı tedrīse dāḫil ve medāris-i 'adīdeye vāṣıl ve ḳırḳ aḳçe medreseden munfaṣıl olmış idi. Otuz Şevvāli'nde Ḫurremiyye Medresesi ile be-kām ba'dehu Gegivize'de Muṣṭafā Paşa Medresesi ile nā'ilü'l-merām olup otuz yedi Rebī'ü'l-evveli'nde Müsevvid Ḫüsām Efendi yirine Birgi ḳażāsı ḥükūmeti tefvīż olındı. Otuz sekiz Şa'bānı'nda ma'zūl olup yirleri Ḳāsım Efendi'ye arpalıḳ virildi. Ḳırḳ bir Rece-

1 Kur'ân-ı Kerîm, Âl-i İmrân Sûresi 3/13, "Elbette bunda basiret sahipleri için büyük bir ibret vardır."

bi'nde Ḥüseyn Efendi yirine Kütāhiyye ḳażāsıyla ber-murād oldılar. Ḳırḳ üç Ṣaferi'nde ma'zūl ba'de müddetin Ṣire ḳażāsına mevṣūl olup andan daḫı 'azl ü infiṣāl-i taḥallülden ṣoñra elli bir Muḥarremi'nde Ünsī Efendi yirine ṣāniyen Kütāhiyye ḳażāsı sezā görildi. Elli dört Ṣaferi'nde ma'zūl ve yirlerine Ya'ḳūb-ca-zāde Efendi mevṣūl olduḳdan ṣoñra sene-i mezbūre Ẕi'l-ḳa'desi'nde ḫalefi yirine ṣāliṣen ol manṣıba vāṣıl oldılar. Elli beş Recebi'nde munfaṣıl ve yirlerine Ḥelvācı-zāde munfaṣıl oldı. Elli altı Rebī'ü'l-evveli'nde Bolevī Muṣṭafā Efendi yirine Burusa ḳażāsıyla terfī' olınmış idi. Sene-i mezbūre Recebi'nde ref' ve yirine Ṣaḥḥāf-zāde 'Abdü'l-bāḳī Efendi naṣb olındı.

Sebeb-i 'Azl

Şāriḥü'l-*Menār*-zāde, mezbūruñ az müddetde 'azl olduġın bu minvāl üzere beyān ider ki ol eṣnāda pādişāha ḳar lāzım olmaġın Burusa'ya mü'ekkeden emr vārid olduḳda bunlar töhmet-i taḳṣīrden iḥtirāzen bi-nefsihi Keşīş Ṭaġı'na varmış idi. Manṣıbı buz üzerinde olmaġın ḳar altında helāk olmış, diyü āsitānede meşhūr olmaġın Şeyḫ-zāde 'Abdü'l-bāḳī Efendi Cāme-şūy Ḫātūn yediyle Şām'a olmaḳ ḳarār-dāde iken "Burusa ḥāżır maḥlūldür." diyü Burusa ḳażāsın alıvirdi. Altmış ḥudūdında irtiḥāl ve dārü'l-ḳarāra intiḳāl itdi.

Mevlānā-yı mevṣūf **[127[a]]** 'uluvv-i himmetle ma'rūf, suḫtalıḳdan gelmiş, ṭarīḳden kām almış, pīr-i rūşen-żamīr idi.

**Ḫandān Efendi**

el-Mevlā Ḫandān. Tercemesi *Ẕeyl*'de sebḳ iden Ḥasan Beg-zāde Muṣṭafā Efendi'nüñ mu'taḳı ve ol maḫdūm-ı feżā'il-mevsūmuñ ḥarā'ir-i aṣliyyesine mülḥaḳı idi. Ṭaleb-i feyż-i Ḫudā-dād ile kesb-i ser-māye-i isti'dād ve a'dād-ı ma'ārifi i'dād idüp iḥrāz-ı şeref-i mülāzemetle ber-murād olduḳdan ṣoñra merāḳī-i medāris-i 'ilmiyyeye irtiḳā ve merātib-i 'aliyyeye i'tilā iderek ḳırḳ aḳçe medreseye vāṣıl, andan daḫı munfaṣıl iken otuz yedi Rebī'ü'l-evveli'nde Muḥarrem-zāde Aḥmed Efendi yirine Siyāvuş Paşa ḫāriciyle dil-şād u ḫandān, ḳırḳ iki Rebī'ü'l-evveli'nde Baḥṣī-zāde Efendi yirine Ḥaydar Paşa Medresesi ile maẓhar-ı iḥsān oldı. Ḳırḳ altı Ša'bānı'nda Ya'ḳūb Efendi yirine Mollā Gürānī müderrisi oldı. Elli Cumāde'l-ūlāsı'nda Īcī-zāde Efendi yirine Sinān Paşa Medresesi virildi. Elli bir Rebī'ü'l-evveli'nde Yaḥyā Paşa-zāde yirine Ṣaḥn'a

gelüp yine şehr-i mezbūrda Ḥāfıẓ Ḳudsī Efendi yirine Bosna ḳażāsı iḥsān olındı. Elli üç Ṣaferi'nde ma'zūl ve yirine Ḳāmetī-zāde Efendi mevṣūl oldı. Elli altı Recebi'nde 'Oṯmān-zāde Efendi yirine Maġnisa ḳażāsıyla kām-revā oldı. Elli yedi Ṣa'bānı'nda munfaṣıl ve yirine Hāşim-zāde Efendi vāṣıl oldı. Altmış Ramażānı'nda 'Acem Meḥemmed Efendi yirine Belġrad ḳażāsıyla ber-murād oldı. Altmış bir Recebi'nde merfū' ve yirine Emīnī Efendi manṣūb oldı. Sene-i mezbūre evāḫirinde bu miḫnetgāh-ı fānīden āzād ve dārü'l-ḫulde vuṣūl ile ber-murād oldı. Emīr-i Buḫārī *ḳuddise sirruhu'l-Bārī* civārında medfūndur.

Merḥūm-ı merḳūm ḥiṣṣedār-ı muḳaddimāt-ı 'ulūm, maḥkeme şākirdligiyle meşḥūr ve 'ilm-i ṣak ile meẕkūr idi.

**Necātī-zāde Meḥemmed Efendi**

el-Mevlā Meḥemmed. Ḳasṭamoniyyü'l-aṣldur. Ṭarīḳ-ı sa'ādet-refīḳ-ı 'ilmüñ levāzımını taḥṣīl ve ādāb u merāsimin tekmīl eyledükde 'ulemānuñ birinden mülāzım ve semt-i tedrīse 'āzim olup ḳırḳ aḳçe medreseye mevṣūl, andan daḫı ma'zūl iken ḳırḳ bir Cumāde'l-āḫiresi'nde Bayram Paşa imāmı Muṣṭafā Efendi yirine Merdümiyye ḫāricine nā'il, ḳırḳ altı Şevvāli'nde selefi yirine Eski 'Alī Paşa Medresesi'ne vāṣıl oldı. Ḳırḳ ṭoḳuz Şevvāli'nde Ḥasan Paşa-zāde yirine Yeñi Murād Paşa müderrisi oldı. Elli Ẕi'l-ḳa'desi'nde 'Oṯmān-zāde yirine Ṣaḥn'a geldi. **[127[b]]** Şehr-i mezbūrda Teẕkireci Mūsā Efendi yirine Baġdād-ı bihişt-ābād ḳażāsıyla ber-murād oldı. Elli üç Ṣaferi'nde ma'zūl ve yirine ceddimüz Zeyrek-zāde es-Seyyid 'Abdu'r-raḥmān Efendi mevṣūl oldı. Elli beş Cumāde'l-ūlāsı'nda Beyāżī Ḥasan Efendi yirine Mekke-i Mükerreme ḳażāsıyla tekrīm olındı. Elli altı Recebi'nde ma'zūl ve yirine İsmā'īl Efendi-zāde nā'il-i me'mūl oldı. Elli ṭoḳuz Cumāde'l-āḫiresi'nde Bustān-zāde 'Abdü'l-kerīm Efendi yirine Edrine ḥükūmeti tefvīż olındı. Altmış Ṣa'bānı'nda munfaṣıl ve yirlerine Sa'dī-zāde Seyfu'llāh Efendi vāṣıl oldı. Altmış beş Recebi'nde Şeyḫü'l-İslām Ebū Sa'īd Efendi-zāde Feyżu'llāh Efendi yirine İstanbul ḳażāsında müteṣaddī-i icrā-yı aḥkām oldılar. Sene-i mezbūre Şevvāli'nde ref' ve yirlerine Şeyḫī-zāde 'Abdu'r-raḥmān Efendi naṣb olındı. Altmış altı ḥudūdında Sa'dī-zāde Efendi arpalıġı Balıkesir ḳażāsı arpalıḳ virildi. Altmış yedi evā'ilinde dest-i ecelden necāt bulmayup ḳaṭ'-ı ümmīd-i ḥayāt ve 'azm-i cennāt-ı 'aliyāt itdi.

Mevlānā-yı mezbūr "Necātī-zāde" dimekle meşhūr ve āşinā-yı deryā-yı sevād, güher-çīn-i sāḥil-i isti'dād idi.

## Mü'eẕẕin-zāde 'Abdü'l-ḳādir Efendi

el-Mevlā 'Abdü'l-ḳādir. Ṭā'ife-i mü'eẕẕinīnden bir merdüm-i merdüñ ferzendi ve maḫdūm-ı ḫıredmendi "Mü'eẕẕin-zāde" dimekle meşhūr ve bu 'unvān ile zebān-zed-i cumhūr 'Abdü'l-ḳādir Efendi'dür. Taḥṣīl-i muḳaddimāt-ı 'ulūma sā'ī ve rüsūm u ādāba murā'ī olup ṭarīḳ-ı 'ilme sülūk ve sebīke-i i'tibārın sikke-i ma'hūde ile meskūk itdükden ṣoñra 'ulemānuñ birinden iḫrāz-ı şeref-i mülāzemetle nā'il-i me'mūl ve ḳırḳ aḳçe medreseye mevṣūl ba'dehu ma'zūl olmış idi. Yigirmi ṭoḳuz Şevvāli'nde Ḳaraḳaş Muṣliḥü'd-dīn Efendi yirine Sittī Ḫātūn Medresesi ḫāricine 'āric oldı. Otuz bir Ẕi'l-ḥiccesi'nde Ḳulaḳ Ḥācī yirine Sekbāniyye'ye taḫrīk olındı. Otuz iki Ẕi'l-ḥiccesi'nde Şeyḫ-zāde Efendi yirine Ḥaydar Paşa ile kām-revā olup otuz dört Cumāde'l-āḫiresi'nde Meḥemmed Efendi yirine Mollā Gürānī Medresesi ile tekrīm, otuz sekiz Şevvāli'nde selef-i sālifi Ḳaraḳaş Efendi yirine Ḳızılmuṣluḳ Medresesi ile ta'ẓīm olındı. Ḳırḳ Ẕi'l-ḥiccesi'nde Manṭıḳī Aḥmed Efendi yirine Ṣaḥn'a gelüp ba'dehu yirinde altmış i'tibār olındı. Ḳırḳ iki Ramażānı'nda selefi yirine Sulṭān Selīm Medresesi ile be-kām oldı. Şehr-i mezbūrda Maġnisa ḳażāsı tefvīż **[128[a]]** olınmış idi. Ḳabūl itmeyüp 'azl iḫtiyār itdükde manṣıb-ı mezbūr Atlu Dāvūd Efendi'ye tevcīh ve ṣāḥibü't-terceme 'alā-ṭarīḳi't-teḳā'üd Mudanya ḳażāsıyla terfīh olınmış idi. Yigirmi seneye ḳarīb gūşe-gīr-i inzivā ve mütevekkil-i Ḫudā-yı bīhemtā iken altmış bir ḥudūdında intiḳāl ve nüzhetgāh-ı firdevse irtiḥāl itdükde mutaṣarrıf olduġı Mudanya ḳażāsı ḥafīdi olduġımuz Zeyrek-zāde es-Seyyid 'Abdu'r-raḥmān Efendi'ye arpalıḳ virilmişdür.

Mevlānā-yı merḳūm cihet-i 'ilmiyyesi nā-ma'lūm, 'āḳil ü lebīb, pīr-i münevverü'l-meşīb idi.

## Şirvānī Aḥmed Efendi

el-Mevlā Aḥmed. "Şirvānī Aḥmed Efendi" dimekle meşhūr ve bu nisbetle ma'rūf-ı cumhūrdur. Esātīẕe-i 'aṣra ḫıdmet ve taḥṣīl-i 'ilm ü fażīlet eyleyüp Şeyḫü'l-İslām Ebū Sa'īd Efendi āsitānesine ittiṣāl ve maḫdūm-ı kihterleri Şeyḫü'l-İslām ve Müftī'l-enām Feyżu'llāh Efendi terbiyet ü ifādelerine ta'yīn olınduḳda der-'aḳab Cenāb-ı Mevlevī'den taḥṣīl-i evvelīn-i āmāl idüp mülāzemetleri şerefine nā'il ve medāris-i 'adīdeye vāṣıl olup ḳırḳ aḳçe medreseden

munfaṣıl iken elli iki Şa'bānı'nda ḫāric ve Şāhḳulı Medresesi ile mübtehic oldı. Elli altı Recebi'nde Ḳılıç 'Alī Paşa Medresesi rütbesin ḳaṭ' itdiler. Elli sekiz Muḥarremi'nde Ġażanfer Aġa Medresesi ile kām-revā oldılar. Elli ṭoḳuz Şa'bānı'nda Ṣaḥn müderrisi olup altmış Ramażānı'nda A'rec Efendi yirine Maḥmūd Paşa'ya 'urūc itdiler. Altmış bir Şa'bānı'nda yirinde mūsıla i'tibār olındı. Altmış iki ḥudūdında 'Abdü'l-ḥalīm Efendi yirine Ayaṣofıyya Medresesi'ne tebdīl ve ol cāy-ı ḳadīm ile tebcīl olındı. Altmış dört Cumāde'l-ūlāsı'nda 'İzzetī Efendi yirine Dārü'l-ḥadīṯ-i Süleymāniyye ile be-kām, altmış altı Cumāde'l-āḫiresi'nde Ca'fer-zāde Efendi yirine Ḥalebü'ş-şehbā ḳażāsıyla nā'ilü'l-merām oldılar. Altmış yedi Rebī'ü'l-evveli'nde Üsküdarī Muṣṭafā Efendi yirine Mekke-i Mükerreme ḳażāsına naḳl ü taḥvīl ve yirleriyle Ḥasan Paşa-zāde tebcīl olındı. Altmış sekiz Cumāde'l-ūlāsı'nda ma'zūl ve yirlerine Es'ad-zāde Meḥemmed Sa'īd Efendi mevṣūl oldı. Sene-i mezbūre evāḫirinde eyyām-ı 'ömri āḫir ve ḳaṭ'-ı 'alā'iḳ-ı ma'ālī vü mefāḫir idüp sāde ve sebük-bār 'azm-i dārü'l-ḳarār itdi.

Mevlānā-yı mezbūr fażīlet-i 'ilmiyye ile meşhūr, tekmīl-i mādde itmiş, ḥaḳā'iḳ-ı fünūna yetmiş, efrād-ı 'ulemādan ma'dūd ve müte'ayyinān-ı 'aṣrdan kāmil vücūd idi. **[128[b]]**

## Kemāl Efendi-zāde İbrāhīm Efendi

el-Mevlā İbrāhīm ibnü'l-mevlā el-fāżıl Kemālü'd-dīn Meḥemmed ibnü'l-mevlā el-kāmil Aḥmed eş-şehīr bi-Ṭaşköprī-zāde. Devlet-i 'Oṯmān Ḫān fużalāsından üç def'a Anaṭolı ṣadrıyla be-kām ve üç def'a ṣadāret-i Rūm ile nā'ilü'l-merām olduḳdan ṣoñra biñ otuz Şevvāli'nde 'āzim-i 'īdgāh-ı cinān ve vāṣıl-ı ravża-i Rıḍvān olan ṣāḥibü'l-feżā'ili'l-bāhire ve'l-mekārimi'ẕ-ẓāhire Ṭaşköprī-zāde *ca'ala'llāhu'l-ḥusnā zādehu* ḥażretlerinüñ maḫdūm-ı ercmendi Kemālü'd-dīn Meḥemmed Efendi merḥūmuñ netīce-i muḳaddimāt-ı vücūdı ve miyāne-bend-i silkü'l-le'āl-i nesl-i mes'ūdı ya'nī maḫdūm-ı dil-pesendi İbrāhīm Efendi ḫıdmetleridür. Hem-rāhī-i tevfīḳ ile ḳaṭ'-ı muḳanṭarāt-ı isti'dād ve vālid-i mācidlerinden ser-māye-i ṭarīḳ-ı 'ilmi i'dād itdükde 'ulemā-yı 'aṣruñ birinden mülāzım ve semt-i tedrīse 'āzim olup ḳırḳ aḳçe medreseden ma'zūl ve muntaẓır-ı neyl-i me'mūl iken yigirmi sekiz Muḥarremi'nde Martolos-zāde yirine Ḥasan Paşa ḫāricine 'āric oldılar. Otuz Şa'bānı'nda Āvāre-zā-

de yirine Ġażanfer Aġa Medresesi'ne revnaḳ-baḫşā olup otuz iki Recebi'nde selef-i sālifi Martolos-zāde yirine Ṣaḥn'a ḫırām itdiler. Otuz dört Ṣaferi'nde Aḥmed-zāde yirine Ḫānḳāh Medresesi ile taḥṣīl-i 'izz ü cāh itdiler. Otuz yedi Şevvāli'nde Ḫˇāce Meḥemmed Efendi maḥlūlinden Vefā dārü'l-ifādesinde mesned-ārā oldılar. Otuz ṭoḳuz Şevvāli'nde Velī-zāde Efendi yirine Süleymāniyye'nüñ biriyle tekrīm olınup ḳırḳ bir Cumāde'l-āḫiresi'nde Bahāyī Efendi yirine ḳażā-yı Selanik'de ḥākim ve revnaḳ-efrūz-ı maḥāfil ü maḥākim oldılar. Ḳırḳ iki Ramażānı'nda munfaṣıl ve yirlerine Vardarī Şeyḫ-zāde Efendi muttaṣıl oldı. Ḳırḳ sekiz Muḥarremi'nde Sinān-zāde maḥlūlinden Filibe ḳażāsı rıżā-dādeleri oldı. Elli Cumāde'l-āḫiresi'nde ma'zūl ve yirlerine 'Acem Meḥemmed Efendi mevṣūl oldı. Elli bir Ẕi'l-ḳa'desi'nde selefleri yirine ṯāniyen Filibe ḳażāsı tevcīh olınmış idi. Elli üç Cumāde'l-ūlāsı'nda 'azl olınup yirleri Dāvūd-zāde Efendi'ye tefvīż olındı. Elli altı Recebi'nde Seyyid Maḥmūd Efendi üzerinden Ṣire arpalıġı iḥsān olındı. Elli sekiz Recebi'nde Muṣliḥü'd-dīn-zāde es-Seyyid 'Abdu'llāh Efendi yirine İstanbul ḳażāsıyla tekrīm olındı. Elli ṭoḳuz Recebi'nde ma'zūl **[129[a]]** ve yirlerine Ṣun'ī-zāde Efendi mevṣūl olduḳdan ṣoñra altmış Rebī'ü'l-evveli'nde Toḳat arpalıġıyla ta'ẓīm olındılar. Altmış üç Muḥarremi'nde Bālī-zāde Efendi yirine Anaṭolı ṣadrına zīver-baḫşā olmışlar idi. Sene-i mezbūre Şevvāli'nde ref' olınup yirlerine İmām-zāde Efendi terfī' olındı. Altmış beş Şevvāli'nde Ḳudsī-zāde Efendi def'a-i ṯāniyesi yirine ṣadāret-i Rūm ile nā'il-i merūm olup altmış altı Ramażānı'nda müteḳā'id ve yirlerine Bosnevī Ṣa'bān Efendi ṣā'id olup bunlara ḫalefleri arpalıġı Gümülcine ma'a Yeñice nevvāb-ı kām-yāblarına ta'yīn olındı. Altmış yedi ḥudūdında edā-yı farīza-i İslām ve ḥacc-ı Beytu'llāhi'l-Ḥarām ve ziyāret-i ravża-i seyyidü'l-enāma 'azīmet itmişler idi. Tekmīl-i menāsik itdükden ṣoñra ṭaraf-ı Dārü's-salṭana'ya 'azīmet eṣnāsında reh-zen-i ecel ber-hem-zen-i kārbān-ı emel olduḳda ḫˇāh u nā-ḫˇāh şehristān-ı 'ademe gürīz ve maḥalle-i ḫāmuşānda iḫtifā ve sükūne sitīz itdi. Ḫadīce-i Kübrā *raḍiya'llāhu 'anhā* ḥażretleri civār-ı pür-envārında defīn-i zīr-i zemīn oldı. Sinīn-i 'ömrleri 'ıḳd-i sādisi mütecāviz olduġı aḥfādından mervīdür.

Maḫdūm-ı mersūm mekārim-i aḫlākla ma'lūm, sīne-i bī-kīnesi mehbiṭ-i envār-ı 'ibādet olmaġın nihāl-i ḳāmet-i Ṭūbā miṯālleri bār-ı ṭā'at-i Bārī ile

ḥamīde ve dil-i deryā-nevāli ma'den-i ṣadāḳat olmaġla ḥākim olduḳları büldānda tīşe-i ihtimāmları birle rüsūm ve eṭvār-ı bida' u meẓālimi hedm itmekle müzaḫrefāt-ı dünyā-yı bī-beḳādan dāmen-keşīde olup hemīşe sünen-i ṣalāḥ u sedādı pīş-nihād idüp hemvāre nefs-i emmāre bi's-sū'i ıṣlāh ile meşġūl ve meşāyiḫ-ı kirāmı tevḳīr ü iḥtirām üzre mecbūl idi.

## 'Allāme-zāde 'Abdu'llāh Efendi[1]

el-Mevlā 'Abdu'llāh. 'Ulemā-yı devlet-i Murād Ḫānī'den bu mecelle evā'ilinde tercemeleri zīb-efzā-yı ṣaḥā'if olan naḳībü'l-eşrāf ve reşk-endāz-ı eslāf ṣadr-ı 'amīmü'l-iḥsān 'allāme-i 'aṣr u evān Şeyḫī Efendi merḥūmuñ necl-i necābet-simātı ve maḫdūm-ı maḥmidet-ṣıfātıdur. Biñ ḳırḳ Rebī'ü'l-evveli'nde ṭırāzende-i silk-i vücūd ve fürūzende-i şu'ā'-ı şühūd olduḳlarında vālid-i keşīrü'l-maḥāmidlerinden iktisāb-ı 'ilm ü edeb ve istifāde-i ser-māye-i vehbī ve mükteseb itmege ṣāliḥ rütbe-i isti'dādda bulınmamaġla vālidesi ḥacrinde ḥavṣala-i isti'dādı olacaḳ mertebe merāsim-i ṭarīḳı i'dād ve 'ulemā-yı 'aṣruñ birinden mülāzemetle **[129[b]]** merḥabā-yı cām-ı murād eyleyüp ḳırḳ aḳçe medreseden ma'zūl iken altmış bir Cumāde'l-āḫiresi'nde Kātib 'Alī Efendi yirine Mollā Şeref Medresesi ile teşrīf olındı. Altmış dört Şa'bānı'nda Öksüzce-zāde 'Abdu'llāh Çelebi yirine Ḫıżr Çelebi Medresesi ile ḫoş-dem olup altmış beş Rebī'ü'l-evveli'nde Şāriḥü'l-*Menār*-zāde Aḥmed Efendi yirine Ṭopḳapısı Aḥmed Paşası'na vaż'-ı ḳadem idüp sene-i mezbūre Ramażānı'nda yirinde dāḫil i'tibār olınmış idi. Vizesarāyı ḳurbinde vāḳi' żay'alarında birḳaç gün tebdīl-i havā ve kesb-i rāḥat u ṣafā üzre iken şikestī-i mizāc sebebiyle ḫānelerine 'avdet idüp altmış yedi Muḥarremi'nde vāṣıl-ı raḥmet-i Yezdān ve maẓhar-ı 'afv-ı Ġufrān olup Emīr-i Buḫārī civārında defīn ve mütevārī-i zīr-i zemīn oldı.

---

1 Vālid-i vālā-güherleri bu güne tārīḫ-i Fārisī çekīde-i ḳalem-i mu'ciz-raḳamları olmış idi:

بگشت ده چوبرفتم ز شهر استانبول
برای کسب طراوت چو تشنه گشته گیاه
چو میوهء تر فصل ربیع بهجت‌زا
به بنده خوش پسری داد فیض اله
ملك شمرده و تاریخ گفت شیخی را
بشهر اول مولید رسید عبدالله

("Kurumuş yeşilliklerin tazelik bulmak istedikleri gibi, kırlarda dolaşmak için İstanbul'dan köye gidiyorum.
Sevinç doğuran baharın faziletinin taze meyvesi gibi Allah'ın bereketi, bu kuluna hoş bir çocuk verdi.
Bir melek, Şeyhî'ye saydı ve tarihini söyledi: Abdullah ilk ayda doğuma kavuştu." ebced: 1040)

Maḫdūm-ı merḳūm ṣafā-yı dil ve nezāhet-i ʿaḳīde ile maʿlūm, ṭālib-i ʿilm ü edeb ve seyyid-i ṣaḥīḥü'n-neseb idi. Bu faḳīrüñ ceddi Zeyrek-zāde Efendi merḥūm rabṭ-ı ʿalāḳa vü maḥabbet içün ʿaḳd-i peyvend-i muṣāheret eyleyüp duḫter-i māderimüz olan kerīme-i kebīreleriyle āḫir-i ʿömre dek ʿalāḳaları münḳaṭıʿ olmamış idi.

## ʿAcem Meḥemmed Efendi

el-Mevlā Meḥemmed ibn Mūsā. Diyār-ı Şarḳıyye'den ẓuhūr ve āftāb-ı feyż-i ezelīden istifāża-i nūr-ı şuʿūr idüp taḥṣīl-i ʿulūm ve tekmīl-i ādāb-ı rüsūm eyledükde Şeyḫü'l-İslām Yaḥyā Efendi ḫıdmetlerine müntehī ve Cenāb-ı Mevlevī'den iḥrāz-ı şeref-i mülāzemetle müfteḫir ü mübāhī olup ḳırḳ aḳçe medreseye vāṣıl, andan daḫı munfaṣıl iken ḳırḳ bir Cumāde'l-āḫiresi'nde Ḳurd Efendi yirine Raḥīḳī Medresesi ḫāriciyle taḥṣīl-i neşāṭ idüp ḳırḳ dört Recebi'nde Ṣāliḥ-zāde Efendi yirine ʿAlī Paşa-yı ʿAtīḳ Medresesi ile tecdīd-i neşve-i ṭarīḳ itdiler. Ḳırḳ beş Rebīʿü'l-evveli'nde Bayram Paşa Medresesi ile be-kām baʿdehu iḥdā'l-medārisi'ṣ-Ṣemān ile nā'ilü'l-merām oldılar. Ḳırḳ sekiz ḥudūdında İmām-zāde Efendi yirine Gevher Ḫān Sulṭān Medresesi iḥsān olındı. Elli Cumāde'l-ūlāsı'nda Kemāl Efendi-zāde yirine Filibe ḳażāsı tefvīż olındı. Elli bir Ẕi'l-ḳaʿdesi'nde maʿzūl ve yirine Necātī-zāde Efendi mevṣūl oldı. Elli beş Recebi'nde İsḥāḳ Efendi yirine ḥüḳūmet-i ḳażā-yı Ḥażret-i Ebā Eyyūb *ʿaleyhi'r-raḥmetü'l-ġuyūb* tevcīh olınmış iken sene-i mezbūre evāḫirinde Dāvūd-zāde Efendi'ye tefvīż ve bunlar ʿİṣmetī Efendi yirine İzmir ḳażāsıyla taʿvīż olındı. Elli altı **[130ᵃ]** Rebīʿü'l-evveli'nde munfaṣıl ve yirlerine Aḳçeli Bekr-zāde Efendi vāṣıl oldı. Sene-i mezbūre Recebi'nde ḫalefī ile mübādele-i cāme-i ʿazl ü naṣb idüp ṣāniyen İzmir'e ḥākim ve murāʿī-i ādāb u merāsim olmışlar idi. Elli yedi Şaʿbānı'nda merfūʿ ve yirlerine Ṣarı ʿAbdu'llāh Efendi manṣūb oldı. Elli ṭoḳuz Şaʿbānı'nda Ḳāmetī-zāde Efendi yirine Belġrad ḳażāsı ʿināyet olındı. Altmış Ramażānı'nda Emru'llāh-zāde Meḥemmed Efendi yirine ṣāniyen Filibe ḳażāsına naḳl ve yirlerine Ḫandān-zāde Efendi vaṣl olındı. Altmış bir Ṣaferi'nde maʿzūl ve yirlerine Bahāyī Efendi birāderi Yaḥyā Efendi nā'il-i me'mūl oldı. Sene-i mezbūre Recebi'nde Ebu's-suʿūd-zāde Efendi yirine Ḥalebü'ş-şehbā ḳażāsıyla kām-revā oldılar. Altmış iki Şaʿbānı'nda munfaṣıl ve yirlerine Ḫˇāce Ṣalāḥ-zāde Efendi muttaṣıl oldı. Altmış beş Recebi'nde Ebū Saʿīd Efendi-zāde

Aḥmed Efendi yirine Selanik ḳażāsıyla be-kām olmış iken sene-i mezbūre Ramażānı'nda 'azl ile telḫ-kām ve yirlerine 'Abdü'r-raḥīm Efendi maḫdūm-ı mihteri Meḥemmed Efendi nā'ilü'l-merām oldı. Sene-i mezbūre Ẕi'l-ḳa'desi'nde Bosnevī 'Īsā Efendi yirine Burusa ḥükūmetiyle mümtāz ve beyne'l-aḳrān serefrāz oldılar. Altmış altı Cumāde'l-āḫiresi'nde ma'zūl ve yirine Ṣadrü'd-dīn-zāde Rūḥu'llāh Efendi mevṣūl oldı. Altmış sekiz Muḥarremi'nde Minḳārī-zāde Efendi def'a-i ṣāliṣesi yirine Mışır-ı ẕātü'l-ehrām ḳażāsıyla be-kām olmış iken sene-i mezbūre evāsıṭında şerbet-i ḥanẓal-ı meẕāḳ-ı mevt ile telḫ-kām olup yirlerine Bahāyī Efendi birāderi Aḥmed Efendi vāṣıl-ı merām oldı.

Mevlānā-yı mezbūr "'Acem Efendi" dimekle meşhūr, güşāde-meşreb ve ḫande-rū, nükte-şinās ve laṭīfe-gū, nīk-nefs ü ṣāfī-ṭaviyyet, ḫoş-ṭab' u ḫoş-ṣoḥbet, merdüm-i ber-güzīde fi'āl, ma'ārif ü 'ulūmda müşārik-i emṡāl idi. Şeyḫü'l-İslām Zekeriyyā Efendi-zāde Yaḥyā Efendi merḥūmuñ cüz'-i meclis-i 'ālīleri olmaġın dā'imā gūş-ı hūşı ḳurṭü'l-cevāhir-i nevādir-i cenāb-ı Ḥażret-i Mevlevī ile müşennef olurdı. Ḥattā düşdükce leṭā'ife muraḫḫaṣ idiler. *Raḥmetu'llāhi te'ālā 'aleyhimā raḥmeten vāsi'aten.*[1]

## Şu'ayb-zāde İbrāhīm Efendi

el-Mevlā İbrāhīm. Mezbūr "Şu'ayb-zāde" dimekle meşhūr ve bu laḳab ile zebān-zed-i cumhūrdur. Taḥṣīl-i 'ilm ü 'irfāna ṭālib ve tekmīl-i ādāb-ı nefse rāġıb iken "Şeyḫü'l-İslām Çelebi Müftī" dimekle meşhūrü'l-enām merḥūm Meḥemmed Efendi ḫıdmetlerinden iḥrāz-ı **[130b]** şeref-i mülāzemet ve ṭarīḳ-ı tedrīse 'azīmet idüp ḳırḳ aḳçe medreseye vāṣıl, andan daḫı munfaṣıl iken biñ ḳırḳ Ẕi'l-ḥiccesi'nde Beyānī Efendi yirine Ṭūṭī Laṭīf ḫāriciyle talṭīf, ḳırḳ ṭoḳuz Şevvāli'nde 'Ömer-zāde yirine el-Ḥāc Ḥasan Medresesi'ne taḥrīk ile teşrīf olındılar. Elli Ẕi'l-ḳa'desi'nde Ṣarı 'Alī Efendi-zāde yirine Fāṭıma Sulṭān Medresesi ile be-kām, elli üç Ṣaferi'nde Dervīş-zāde yirine tevliyeti meşrūṭası olan Ḳāsım Paşa Medresesi ile nā'ilü'l-merām oldılar. Elli beş Ṣaferi'nde Halebī Efendi yirine Mihrümāh müderrisi olduḳdan ṣoñra elli altı Şevvāli'nde Ḥelvācı-zāde yirine Kütāhiyye ḳażāsı tefvīż olındı. Elli yedi Ṣaferi'nde ma'zūl ve yirlerine Hevāyī-zāde es-Seyyid Meḥemmed Efendi mevṣūl oldı. Altmış yedi Rebī'ü'l-āḫiri'nde Ḳudsī-zāde Efendi üzerinden Medīne-i Münevvere pāyesiyle

1 "Allah sonsuz rahmetiyle o ikisi üzerine rahmet etsin."

Üsküdar ḳażāsı tevcīh olındı. Sene-i mezbūre Şevvāli'nde munfaṣıl ve yirlerine İmām-zāde-i kihter 'Abdu'llāh Efendi vāṣıl olduḳdan ṣoñra bunlar Edremid arpalıġıyla sübḥa-şümār-ı leyālī vü eyyām iken altmış sekiz ḥudūdında irtiḥāl ve dārü'l-ḳarāra isti'cāl itdi.

Mevlānā-yı mezbūr cihet-i ẕātı mestūr, ehl-i keyf olmaġla āḫir-i 'ömrinde bī-şu'ūr idi.

### Ḥüsām-zāde Es'ad Efendi

el-Mevlā el-fāżıl Es'ad bin 'Abdu'r-raḥmān. Tercemesi devlet-i İbrāhīmiyye silkinde manẓūm Ṭulumcı Ḥüsām Efendi merḥūmuñ nebīreleri ve bu ṭabaḳada ẕikri ātī Şeyḫü'l-İslām 'Abdu'r-raḥmān Efendi'nüñ ferzend-i ḥüsnü's-serīreleridür:

**Naẓm** Ḥabbeẕā bāġbān-ı bī-hemtā
Tuḫmdan böyle naḫl ide peydā

Sine-i 'ademden dīde-güşā ve ufḳ-ı şühūda cilve-nümā olduḳda terbiyet-i peder-i vālā-güherleriyle neşv ü nemā ve Bābī Muṣṭafā Efendi himmetiyle āyīne-i ṭab'-ı ṣafā-ṣıfātı cilā-yı cām-ı gīti-nümā olduḳda bāliġ-i meblaġ-ı kemāl ve vāṣıl-ı rütbe-i 'ālü'l-'āl olup ṭarīḳ-ı sa'ādet-refīḳe sevḳ-ı rāḥile-i 'azīmet ve mürā'āt-ı merāsim-i mu'tādeye kemā-yenbaġī himmet itdükden ṣoñra altmış beş Rebī'ü'l-evveli'nde 'Oṯmān-zāde Efendi yirine Ḫādım Ḥasan Paşa ḫāriciyle kām-revā, altmış altı Rebī'ü'l-āḫiri'nde Ḳadırġa Limanı'nda vāḳi' Meḥemmed Paşa Medresesi'ne revnaḳ-baḫşā oldılar. Altmış sekiz Cumāde'l-āḫiresi'nde Ḥāmid Efendi yirine Ṣaḥn-ı Ṯemāniyye'nüñ biriyle murabba'-nişīn-i gūşe-i ifāde olmışlar idi. Eyyām-ı ḳalā'il zīver-baḫş-ı mesned-i taḥḳīḳ iken ṭa'ne-i ṭā'ūn ile rübūde-i neheng-i deryā-yı nīlī-reng-i gerdūn ve ceddi türbesinde ġunūde-i pister-i **[131ª]** istebraḳ-nümūn oldılar.

Maḫdūm-ı merḳūm nihāl-i nev-ber-i ma'ārif ü 'ulūm, maḫādīm-i Rūm, miyānında şiddet-i ẕekā ve ḳuvvet-i ḥāfıẓa ile ser-efrāz ve ḥā'iz-i rehīne-i imtiyāz, ġurer-i me'ānī dürer-i ma'ālīsinden müstefād u müstaḥrec ve zehr-i le'āli ṣımṭ-ı cevāhir-i mütelālīsinde munṭavī vü münderic idi:

**Naẓm** عبارته فى النظم و نثر كلها
غرايب يصطاد العقول بدايع

فهن لأجياد المعالى قلايد
وهن لأجساد المعالى طلايع [1]

**Ḥācī Ḫalīfe eş-Şehīr bi-Kātib Çelebi [Muṣṭafā]**

Muṣṭafā bin ʻAbdu'llāh eş-şehīr bi-Ḥācī Ḫalīfe. Kān-ı gevher-i ʻirfān ve gevher-i kān-ı ekvān olan maḥrūse-i Ḳosṭanṭıniyye'den nümāyān olmışdur. ʻAskerī ṭā'ifesinden bir merdüñ rüste-i rişte-i nesebi olmaġın:

**Naẓm** Rind ü zāhidle hem-dem ü hem-reng
Her uṣūle ṭutardı bir āheng

Ṣaldı bu ṭāḳ-ı ṭurfa-pervāze
Nāyveş ḥüsn-i ṣavtı avaze

Sāġar u kāseye diñildi tünük
Küçügile küçük büyükle büyük[2]

Şemʻ-i nūr-efşān-ı hidāyet delīl-i rāh-ı reşādı ve mürşid-i ḫayr-ḫˇāh-ı tefvīḳ-i pīşvā-yı semt-i sedādı olmaġın muḳaddimāt-ı ʻilmi tefehhüm ve ṣanʻat-ı kitābeti taʻallüm ile gerden-i istīhālī cevāhir-i maʻārif ile ḥālī ve ceyb-i himmeti naḳl-i leṭā'if ile maʻālī olduḳda ber-resm-i muʻtād zümre-i ʻaskeriyyeye duḫūl murād eyledükde biñ otuz iki tārīḫinde Anaṭolı muḥāsebesi ḳalemine şākird olup otuz üçde Tercān Seferi'ne revān, otuz beşde Baġdād Seferi'nden ṣoñra baş muḳābelede şākirdlik ile maẓhar-ı iḥsān olındı. Otuz yedide Erżurūm muḥāṣarasında bulınup otuz sekizde ʻasker-i İslām ile İstanbul'a dāḫil ve vaṭan-ı aṣlīlerine vāṣıl olduḳdan ṣoñra basṭ-ı ḫˇān-ı ifāde birle ṣīt-i iştihārı fevḳa'l-ʻāde olan Re'īsü'l-meşāyiḫ Ḳāḍī-zāde Efendi ders ü vaʻẓını istimāʻ eyleyüp ʻilm-i şerīf taḥṣīline terġīb ve cehl ü ḍalālden terhībe müteʻalliḳ kemālāt-ı cevāhir-simātın menġūş-ı gūş-ı hūş idüp ol ān zimām-ı iḫtiyārın şuġl ü taḥṣīl semtine imāle idüp muḳaddimāt-ı ʻulūm-ı āliyeyi şeyḫ-i merḳūmdan iʻādeye āġāz ve bir sene miḳdārı zamānda taḥṣīl-i meleke-i terkīb ve iʻrāb ile aḳrānı miyānından ser-efrāz oldı. Otuz ṭoḳuzda Hemedān ve Baġdād seferlerin eyleyüp ḳırḳ bir-

1 "Onun nazım ve nesirdeki ibarelerinin hepsi çok ender olan veciz ifadelerdir.
O belagatli ifadeler, akılları avlar; o ibareler, yüce boyunlar için gerdanlıktır.
Ve yine o güzel ibareler, yüce bedenler için süstür."

2 Bu mısrada vezin aksamaktadır. Ayrıca şiirin genelinde de çok fazla aruz kusuru vardır.

de yine Ḳosṭanṭıniyye'ye vuṣūl ve şeyḫ-i mezbūruñ ḥalḳa-i ifādelerine duḫūl idüp iki sene 'ale't-tevālī derslerinden münfek olmayup *Tefsīr-i Ḳāḍī* ve *İḥyā-yı 'Ulūm* ve *Şerḥ-i Mevāḳıf* ve *Dürer* ve *Ṭarīḳat* **[131b]** nüsḫaların görmiş idi. Ḳırḳ üç tārīḫinde mesned-ārā-yı dīvān-ı vezāret olan Arnavud Meḥemmed Paşa 'alā-ḥasebi'l-emr istirdād-ı Baġdād mühimmātuñ tedārik ve i'dād içün Ḥaleb ḳışlasına ḫaṭṭ-ı raḥl ḳarār itdükde ṣāḥibü't-terceme ḥacc-ı şerīf ve ziyāret-i ravża-i münīf niyyetiyle çıḳup Ḥaleb'den Ḥicāz seferine 'azīmet idüp ba'de edāi'n-nüsük ordu-yı hümāyūn Diyārbekr'den ḳufūl itmezden muḳaddem 'asker-i İslām'a vuṣūl bulup ol sene Ḥalebü'ş-şehbā ḳışlasında ḳarār idüp ol şehr 'ulemāsıyla ṣoḥbet ve meclislerinden istifādeye meyl ü raġbet itmiş idi. Ḳırḳ dört tārīḫinde nigāşte-i ḳalem-i 'ācizānemüz olduġı vech üzere pādişāh-ı 'ālī-nijād ya'nī merḥūm Sulṭān Murād ile Revān tesḫīrine ḳıyām ve ḳırḳ beşde fetḥ ü ẓafer ile ḫıdmet-i mezbūreyi ḳarīn-i iltiyām itdükden ṣoñra taṣḥīḥ-i niyyet ve taṣfiye-i 'azīmet birle cihād-ı aṣġardan cihād-ı ekbere rücū' evlā görilüp ġayret-i erkān ve sebaḳ-i mu'aḫḫarān pāy-bend-i dil-i āzādesi olmamaġın:

**Naẓm** Gerekse ẕerreveş ḫāk ol gerekse mihr-i 'ālem-gīr
Yine a'dā gözine girmemek olmaz be-her taḳdīr

feḥvāsınca min-ba'd rāh-ı ṭalebde ta'abe-i nefs-i nefīse tavṭīn ve 'ilm-i şerīf taḥṣīline baḳıyye-i 'ömr-i 'azīzin ta'yīn idüp rızḳ-ı muḳadderi esbāb-ı 'ilme ṣarf olınmaḳ muḳarrer ḳılup üç sene ḥırṣ-ı 'azīm ile iştiġāle şürū' eylemişler idi. 'Azīmet-i sābıḳalarında müstebid olmalarıyla ḳırḳ sekizde Sulṭān Murād Ḫān ile Baġdād istiḫlāṣına revān olmayup zamānında fażl ü 'irfān ile meşhūr sābıḳu't-terceme A'rec Muṣṭafā Efendi'den ta'allüm ve *Tefsīr-i Beyżāvī* evvelinden derslerin istimā' ve tefehhüm itmişler idi. Ḳırḳ ṭoḳuzda Ayaṣofıyya ders-i' āmı Kürd 'Abdu'llāh Efendi ve Süleymāniyye ders-i 'āmı Kiçi Meḥemmed Efendi derslerine ḥāżır olurlardı. Ellide Aḥmed Ḥaydar telāmiẕesinden Sehrānī Velī Efendi ẓuhūr itmekle manṭıḳ ve me'ānī ve beyān fünūn-ı celīlesin anlardan īḳān, elli ikide şeyḫ-i merḳūmdan 'ulūm-ı ḥadīṯ-i şerīfi iẕ'ān idüp ber-muḳteżā-yı ṣıdḳ-ı himmet, on sene miḳdārı rāh-ı ṭaleb ve istifādede esātīẕeye ḫıdmet itdükden ṣoñra ol miḳdār zamān daḫı ṣadefce-i dil ü cān ve dürc-i dehān-ı pür-'irfānın meydān-ı ifādede güşāde ḳılmaġa irāde idüp evvelen muḳaddimāt-ı fünūn ta'līmine şürū' itmişler idi. Elli beşde vāḳi' Girid Seferi taḳrībiy-

le hey'et ü hendese ü ḥisāb taḥṣīline meyl-i ṭabī'i **[132[a]]** ziyāde olmaġın üstād-ı sābıḳı A'rec Muṣṭafā Efendi'den her birin istifāde eylemişler idi. Ol eṣnāda mizāc-ı leṭāfet-imtizācına inḥirāf ṭārī olmaġın ta'dīl-i mizāc ve müdāvāt u 'ilāc sebebiyle fenn-i ṭıbba ve teşebbüṣ-i esbāb-ı rūḥāniyye taḳrībiyle 'ilm-i ḥarf ü esmāya daḫı intisāb eyleyüp manẓūme-i aḥvālin ḳarīn-i iltiyām eyleyüp altmış sekiz tārīḫine gelince naḳd-i vaḳt-i 'ömr-i 'azīzin ṭalebe-i 'ulūm ile müdāreseye iştiġālle tebyīż-i evrāḳ-ı nehār ve tesvīd-i ṣafaḥāt-ı leyāl üzere iken altmış sekiz ḥudūdında 'ömri tamām ve devre-i āftāb-ı ḥayātı vāṣıl-ı noḳṭa-i encām oldı.

Merḥūm u mezbūr feżā'il-i celīle ile meşhūr, be-taḥṣīṣ 'ilm-i tevārīḫe şedīdü'l-intisāb, ṣāḥib-i ma'ārif-i bī-ḥisāb, tekellüfāt-ı benī nev'inden mu'riż, meşāġil-i 'ilmiyyeye mütemaḥḥıż, mede'l-'ömr ṭaleb-i cāh ile iżā'at-ı naḳd-i vaḳt-i 'azīz [itmeyüp] ve taḥrīk-i pāy-ı teşebbüṣ-i esbāb ile dāmen-i pāk-i ḳanā'ate ġubār-engīz olmayup dest-yārī-i 'azīmet-i ṣādıḳa ile ṭarīḳı rü'esāsına taḥṣīl-i merātib içün dest-i niyāzı dırāz ve cereb ü şīrīn-i ehl-i dünyāya kefçe-i kefini bāz itmemiş idi. el-Ḥāṣıl fużalā ve ehl-i ma'ārifden cem'-i keṣīr ile ṣoḥbet ve tekmīl-i nefs ve kesb-i ma'rifet itmekle lā'iḳ-ı menāṣıb-ı seniyye ve merātib-i 'aliyye-i nāy-ı ḫāmesi nevā-yı taṣnīf-i tāze ile bülend-āvāze ve suṭūr-ı nāmesi evtār-ı ḳānūn-ı sāz-ı nüvāz gibi şīrīn-āġāze idi.

Āṣār-ı 'ilmiyyesinden *Keşfü'ẓ-ẓünūn 'an-Esāmī'l-kütüb ve'l-fünūn* ismiyle mevsūm bir eṣeri vardur ki ibtidā-yı şuġulinden ḫātime-i aḥvāline gelince gerek bu şehrde gerek varduġı bilād-ı İslāmiyye'de ẓafer-yāb olduġı niçe biñ cild kitābı ve mevżū'āt-ı 'ulūm kitāblarında masṭūr olan üç yüzden mütecāviz fünūnı ḥurūf-ı teheccī tertībiyle cem' ü taḥrīr itdükden ṣoñra niçe mebāḥiṣ ve mesā'il-i ġarībe yazılmışdur. Ḥaḳḳā bir eṣer-i laṭīfdür ki cemī'-i 'ulūma ve kütübe 'ilm-i icmālī ḥāṣıl olur. 'İlm-i muḥāḍarātda *Tuḥfetü'l-aḫbār fi'l-ḥikmeti'l-emṣāl ve'l-eş'ār* nām ve fenn-i coġrafyāda *Cihān-nümā* ve *Aṭlas-ı Menṣūr*[1] tercemesi ki *Levāmi'u'n-nūr* ismiyle müsemmādur ve *"Revnaḳu's-salṭana"* 'unvānıyla mu'anven *Ḳosṭanṭıniyye Tārīḫi* ve biñ sālinden altmış beşde İbşīr vaḳ'asına gelince *Feẕleke* nām mufaṣṣal tārīḫi ve devletüñ niẓāmı ḥaḳḳında *Düstūrü'l-'amel* ve hübūṭ-ı Ādem'den ilā-āḫiri'l-eyyām fihris-i veḳāyi' olacaḳ eṣerleri -ki *Taḳvīm-i Tārīḫ*[2] 'alāmetiyle mu'allemdür- ve meşāyiḫü'l-İslām içün mesā'il-i ġarībe ve

1 Yazar sehven "Atlas-ı Mensûr" yazmıştır. Doğrusu "Atlas-ı Minor"dur.
2 Eserin özgün adı Takvimü't-tevarih'dir.

fetāvā-yı ʿacībe cemʿ ü tertīb **[132b]** ve tenḳīḥ ü tehẕīb idüp *Recmü'r-recīm bi's-sīn ve'l-cīm* ismiyle bir eṣer-i dil-firīb itmişdür ve *İlhāmü'l-muḳaddes mine'l-feyżi'l-aḳdes* ismiyle bir risāle daḫı taḥrīr itmişdür. Biri daḫı *Mīzānü'l-ḥaḳ fī-İḫtiyāri'l-eḥaḳ* ismiyle meşhūr risālesidür ki ḫātime-i te'līfātı vāḳiʿ olmışdur. Bundan māʿadā eyyām-ı taḥṣīlde ekṣer murādı taḥrīr ve taḥşiye ve taṣḥīḥle eṣer-i dil-peẕīr itmişdür.

## Ḳadrī-zāde es-Seyyid Meḥemmed Efendi

el-Mevlā Meḥemmed. ʿIrḳ-ı ʿarīḳ-ı neseb-i şerīfi Şeyḫü'l-İslām ʿAbdü'l-ḳādir Efendi'ye müntehī olmaġla "Ḳadrī-zāde" dimekle şehīr ve bu ʿunvānla zebān-zed-i ṣaġīr ü kebīrdür. Taḥṣīl-i maʿārif ü kemālātda dāmen-der-miyān idüp ekṣer-i eyyāmı aṣḥāb-ı maʿārif ve hünerverān-ı zamānla tekmīl-i levāzım-ı ʿirfān üzere güẕārende iken ʿulemā-yı ʿaṣruñ birinden mülāzım ve ṭarīḳ-ı saʿādet-refīḳe ʿāzim olduḳdan ṣoñra Burusa'da Emīr Sulṭān Medresesi iḥsān olındı. Otuz Recebi'nde Emīr ʿAlī Efendi Ḫançeriyye Medresesi'ne taḥrīk olınmış iken az zamānda maʿzūl ve medrese-i mezbūre bunlara mevṣūl olmış idi. Otuz yedi Şaʿbānı'nda Kebīrī Meḥemmed Efendi yirine Ḫādım Ḥasan Paşa Medresesi'ne iʿtilā, otuz toḳuz Şaʿbānı'nda Ḳaraḳaş Efendi yirine Ḳayṣeriyye ḳażāsına irtiḳā eylediler. Ḳırḳ Rebīʿü'l-evveli'nde munfaṣıl ve yirlerine Seyyid ʿAlī-zāde Efendi vāṣıl oldı. Ḳırḳ üç Ṣaferi'nde Aḥmed Efendi yirine Belġrad ḳażāsıyla ber-murād olmışlar idi. Elli üç Cumāde'l-ūlāsı'nda Maġnisa ḳażāsıyla kāmrevā oldılar. Elli dört Ṣaferi'nde maʿzūl ve yirlerine Ḥasan Paşa-zāde Efendi mevṣūl oldı. Elli beş Ṣaferi'nde Mūsā Efendi yirine Medīne-i Münevvere *dāmet bi'l-envāri müsevvere* ḥükūmeti müyesser oldı. Elli altı Rebīʿü'l-āḫiri'nde munfaṣıl ve ol manṣıb-ı celīlü'l-ḳadre Naḳīb-zāde Efendi vāṣıl oldı. Altmış bir ḥudūdında Monla Çelebi üzerinden Gemlik arpalıġı iḥsān olındı. Altmış iki Şaʿbānı'nda ʿAbdü'l-fettāḥ Efendi yirine maḥrūse-i Burusa ḳażāsıyla tekrīm olındı. Altmış üç Şevvāli'nde Fetvā-emīni Şeyḫ-zāde Meḥemmed Efendi yirine Edrine ḳażāsına naḳl ile taʿẓīm olındı. Altmış dört Şevvāli'nde İzniḳ arpalıġıyla müteḳāʿid ve yirlerine Şaʿrānī-zāde Ebu's-suʿūd Efendi ṣāʿid oldı. Altmış yedi Şaʿbānı'nda vāḳıʿa vaḳʿada pīrān-ı fī'e-i Bektaşiyye iḳdāmıyla ʿAbdü'r-raḥīm-zāde Efendi refʿinden manṣıb-ı maḥlūl-i Sitanbul ile nā'il-i me'mūl oldılar. Sene-i mezbūre Şevvāli'nde Güzelḥiṣār arpalıġıyla maʿzūl ve yirlerine Muḥarrem

**[133a]** -zāde Aḥmed Efendi mevṣūl oldı. Altmış sekiz ḫilālinde [1]﴿إِنَّ إِلَيْنَا إِيَابَهُمْ﴾ mażmūnı üzere naʿīm-ābād-ı dārü's-selāmda [2]﴿حُورٌ مَّقْصُورَاتٌ فِي الْخِيَامِ﴾ ile naʿīm-i cāvidānīye nā'il olup bu mażīḳ-ı miḥnet ü tebāhīden siʿat-i raḥmet-i nā-mütenāhīye vāṣıl oldı.

Mevlānā-yı merḳūm dā'ire-nişīn-i ʿulemā-yı rüsūm, şecere-i ser-sebz-i bāġ-ı siyādet, pīr-i muʿammer-i ṣāliḥ ve şeyḫ-i saʿādetmend-i müfliḥ, seyyid-i ṣaḥīḥü'n-neseb, muḳallid-i ʿilm ü edeb, ḥüsn-i kitābetde ḳalem gibi ʿalem, be-taḥṣīṣ semt-i nesḫīde mānend-i şeyḫü'l-fen müsellem idi.

## Ḥasan Paşa-zāde ʿAbdü'l-bāḳī Efendi

el-Mevlā ʿAbdü'l-bāḳī. İstanbulī'dür. Sancaḳbeglerinden iken reh-ber-i tevfīḳ-ı Ḫudā-dād ile ṣaḥrā-yı pehnā-yı saʿy ü ictihāda vażʿ-ı ḳadem murād ḳılup şevḳ-ı istiʿdād-ı māder-zād ile Şeyḫü'l-İslām fāżıl-ı meşhūrü'l-enām ʿAbdü'r-raḥīm Efendi ve İmām-ı Sulṭānī Şāmī Ḥüseyn Efendi āsitānelerine istinād ile her birinden cemʿ-i maʿārif ü ʿulūm ile mümtāz ve taḥṣīl-i feżā'il-i fehm ile ser-efrāz olmışlar idi. Şeyḫü'l-İslām Yaḥyā Efendi merḥūmdan şeref-i mülāzemete nā'il ve ṭarīḳ-ı pür-tevfīḳ-ı ʿilmde ṭayy-ı feyāfī ve ḳaṭʿ-ı menāzil iderek otuz ṭoḳuz Şevvāli'nde ʿAlī Efendi yirine ḫāric ile Mesīḥ Paşa Medresesi'ne vāṣıl olmış idi. Ḳırḳ Muḥarremi'nde Aḳçeli Bekr-zāde Muṣṭafā Efendi yirine ʿOsmān Paşa Medresesi ile be-kām, ḳırḳ dört Cumāde'l-āḫiresi'nde Ṣadrü'd-dīn-zāde maḫdūm-ı mihteri Feyżu'llāh Efendi yirine Ḳadırġa Limanı'nda Meḥemmed Paşa Medresesi ile nā'ilü'l-merām oldılar. Ḳırḳ sekizde Yaḥyā-zāde yirine Murād Paşa Medresesi ile kām-revā ve andan Fetḥiyye Medresesi'ne revnaḳ-baḫşā oldılar. Ḳırḳ ṭoḳuz Şevvāli'nde Taḳıyyü'd-dīn Efendi yirine Ṣaḥn'a geldiler. Elli bir Rebīʿü'l-evveli'nde Yaʿḳūb Efendi yirine Siyāvuş Paşa baʿdehu İsmiḫān Sulṭān dārü'l-ifādelerinde basṭ-ı seccāde-i taḥḳīḳ u itḳān itmişler idi. Elli dört Ṣaferi'nde Ḳadrī-zāde es-Seyyid Meḥemmed Efendi yirine Maġnisa ḳażāsı sezā görildi. Elli beş Recebi'nde maʿzūl ve yirine ʿOsmān-zāde Efendi mevṣūl oldı. Elli yedi Ẕi'l-ḥiccesi'nde Başmaḳcı-zāde Meḥemmed Efendi yirine Üsküdar ḳażāsı ḥükūmetine sezāvār oldı. Elli ṭoḳuz Ṣaferi'nde munfaṣıl ve yirine Ṣarı ʿAbdu'llāh Efendi vāṣıl oldı. Altmış iki Şaʿbānı'nda Hāşimī-zāde yirine İzmir ḳażāsı ʿināyet olındı. Sene-i kāmile

1 Kur'ân-ı Kerîm, Gâşiye Sûresi, 88/25 "Şüphesiz onların dönüşü sadece bizedir."
2 Kur'ân-ı Kerîm, Rahmân Sûresi, 55/72 "Otağlar içinde sahiplerine tahsis edilmiş hûriler vardır."

tamāmında ʻazl ve yirine Şāriḥ-i *Fuṣūṣ*-zāde Ḥasan Efendi vaṣl olındı. Altmış yedi Rebīʻü'l-evveli'nde **[133[b]]** Şirvānī Aḥmed Efendi yirine Edrine pāyesi żamīmesiyle ḳażā-yı Ḥalebü'ş-şehbā maḳarr-ı ḥükm ü imżāları oldı. Altmış sekiz Muḥarremi'nde maʻzūl ve yirlerine Sivasī Efendi dāmādı ʻÖmer Efendi nā'il-i me'mūl oldı. Altmış ṭoḳuz evāḫirinde dūş-ı pür-hūşına aʻlām-ı ekfānı açup taḥt-ı revān-ı tabutla taḥt-ı zemīne revān olmış idi.

Mīr-i mezbūr ʻilm ü faẓl ile meşhūr, nīk-nefs [ü] ʻālī-nijād, mü'min-i pāk-iʻtiḳād idi.

Āṯārından sadece naẓmı vardur. Ḥüsām-zāde ʻAbdu'r-raḥmān Efendi fetvāsına:

**Mıṣrāʻ** Müfti-i ekmel ü zerrīn-ḳalem[1]

mıṣrāʻın tārīḫ düşürmişdür.

### Ṣadrü'd-dīn-zāde Feyżu'llāh Efendi {Feyżī}

el-Mevlā Feyżu'llāh ibn Meḥemmed Emīn eş-Şirvānī. Devlet-i Murād Ḫān-ı Rābiʻ ʻulemāsından biñ otuz altı tārīḫinde rū-gerdān-ı ʻālem-i fānī ve dīde-dūz-ı naʻīm-i cāvidānī ve tercemesi zīver-i ṣaḥā'if-i ʻAṭāyī olup mā-sadaḳ-ı tesliye-i:

**Naẓm** شکرخدا کن ای دل غافل فغان چراست
گر شد علی ز دهر حسین و حسن بجاست [2]

olan mührdār-ı ṣanduḳa-i faẓl ü beyān ser-i süveydā-yı noḳṭa-i ʻilm ü ʻirfān ʻulemā-yı Aʻcām'uñ ʻallāme-i ercmendi Ṣadrü'd-dīn-zāde Meḥemmed Emīn Efendi'nüñ mā-ṣadaḳ-ı:

**Şiʻr** شبل ذلك الأسد أنصارى
من ضوء ذلك القمر السارى [3]

olan maḫdūm-ı muʻaẓẓam u mihteri ve ḫayrü'l-ḫalef-i feżā'il-güsteri Feyżu'llāh Efendi ḫıdmetleridür. Biñ sekiz senesi ḥudūdında ẕāt-ı mekārim-simātı maṭlaʻ-ı feyż-i ezelīden şāriḳ ü lāmiʻ ve vücūd-ı dürrī's-sıfāṭı ufḳ-ı saʻādet ü iḳbālden ṭāliʻ

1 مفتئ اکمل و زرین قلم
2 "Ey gafil gönül! Neden feryat ediyorsun, Allah'a şükret. Eğer Ali dünyadan göçtüyse Hüseyin ile Hasan yerindedir."
3 "Bu hareket eden ayın ışığından olan şu aslan oğlu aslan benim destekçimdir."

olmış idi. Vālid-i keşīrü'l-maḥāmidi ol diyāra revāfiż istilā idüp telāṭum-ı emvāc-ı āşūb [u] fiten sefīne-i sekīne-i İslāmiyānı ġarḳ-ı gird-āb-ı miḥen ḳılduḳda refiḳāsı olan ehl-i sünnet ve cemā'at ile ri'āyet-i sünnet-i hicret eyleyüp ḥattā kendü ḳalemleriyle muḥarrer tārīḫ-i hicretlerine muẓaffer olduġımuz eclden taṭvīl-i kelām ve taḥḳīḳ-i maḳām żımnında ṣāḥibü'z-zeylüñ terceme-i mollā-yı mezbūrda īrād itdügi icmālinden ziyāde fā'ide mülāḥaẓa olındı.

Menḳabe

Tafṣīl-i muḥarrer oldur ki biñ on dört Cumāde'l-āḫiresi'nüñ on altıncı yevm-i Sebt terk-i evlād u 'iyāl ve ba'de edāi'l-ḥac semt-i Rūm'a rūy-māl idüp medāyin-i Şirvān'dan Şemāḫ nām beldeden Vezīr Maḥmūd Paşa refāḳatiyle ḫurūc itmişler idi. Ḳaṭ'-ı merāḥil ve ṭayy-ı menāzil iderek sene-i mezbūre Ṣa'bānı'nuñ altıncı yevm-i Sebt-i mübārekde şehr-i Āmid'e vuṣūl bulup vezīr-i mezbūr vālidi Sinān Paşa ile ol beldede mülāḳī olduḳda bunlar ṭarafından **[134a]** maẓhar-ı iltifāt olup iki günde meclislerine da'vet ve mesā'il-i 'ilmiyye ve ḥaḳā'iḳ-ı ḥikemiyye ta'līmiyle germiyyet-i ṣoḥbet ile rütbe-i kemāl-i fażīletlerin iẓ'ān itdüklerinde ol diyār 'ulemāsın cem' idüp meclis mübāḥeşe ve imtiḥān itdükde ol mollā-yı müşārün bi'l-benān her mes'elede tefevvuḳ-ı aḳrān itmekle mümtāz ve maṣdūḳ-ı ḥālī [2] ﴿فَظَلَّتْ أَعْنَاقُهُمْ لَهَا خَاضِعِينَ﴾ [1] ﴿فَأَرَاهُ الْآيَةَ الْكُبْرَى﴾ [3] ﴿مَا سَمِعْنَا بِهَذَا فِي آبَائِنَا الْأَوَّلِينَ﴾ فقالوا me'āliyle ser-efrāz olduḳda ol beldede vāḳı'a 'Alī Paşa Medresesi tevcīhiyle tekrīm olınup ba'dehu istiḥḳāḳ-ı ẕātīlerin ṭaraf-ı salṭanaṭa 'arż u i'lām idüp sene-i mezbūre Şevvāli'nde Zencīriyye Medresesi 'ilāvesiyle ta'ẓīm olındılar. Sene-i kāmile neşr-i ma'ārif ü leṭā'if üzere evḳāt-güẕār olmışlar idi. On beş Ṣa'bānı' ġurresinde ḥacc-ı Beytu'llāhi'l-Ḥarām ve ziyāret-i Ravża-i seyyidü'l-enāma niyyet ile Ḥaleb ve Şām'a mesrūr ve her birinde envā'-ı teveccüh ve iḳbāl birle taḥṣīl-i sürūr eyledükden ṣoñra andan daḫı irtiḥāl ve kesb-i füyūżāt-ı ilāhiyyeye isti'cāl eyleyüp bi-emri'llāh ol sene-i mübārekede ḥacc-ı ekber vāḳi' olmaġla nā'il-i icrā vü fer olmışlar idi. Ba'de'l-ḳufūl Şām-ı dārü's-selāma duḫūl itdükde eyālet-i Şām vezīr-i mezbūr Maḥmūd Paşa'ya in'ām olınup mütesellimi żabṭ u taṣarrufında bulıcaḳ paşa ḳudūmine dek anda mekş itdiler. Paşa-yı müşārün ileyh ile mülāḳāt itdüklerinde ke'l-ev-

1 Kur'ân-ı Kerîm,Nâziât Sûresi, 79/20, "Ve ona en büyük mucizeyi gösterdi."
2 Kur'ân-ı Kerîm, Şuarâ Sûresi, 26/4, "Ona boyunları eğilip kalır."
3 Kur'ân-ı Kerîm, Kasâs Sûresi, 28/36, "Biz önceki atalarımızdan böylesini işitmemiştik, dediler."

vel maẓhar-ı iltifāt-ı bī-endāzesi olup ḥareminde bir cāriye-i bākire tezvīciyle terfīh ve ol şehrüñ ḳısmet-i ʿaskeriyyesin tevcīh itdürmiş idi. İki ay mürūrında celālīler istīṣāli ḳaṣdıyla Murād Paşa ẓuhūr idüp bi-ʿavni'llāhi teʿālā manṣūren medīne-i Şehbā'ya ʿubūr itdükde paşa-yı mezbūrı Baġdād muḥāfaẓasına taʿyīn itmiş idi. Baʿdehu bunlar hengām-ı sermāyı Şām'da geçürmege ʿazīmet itmiş iken üzerlerinde olan medrese-i Selīmiyye bir cāhla tevcīh olınduḳda ber-muḳteżā-yı ġayret ve kemāl-i ḥamiyyet istirdād-ı medrese-i ümniyyesiyle vezīr-i merḳūm ismine sūre-i kerīme-i *Feṭḥ* tefsīrin te'līf idüp Ḥaleb'e revān olup baʿde'l-vuṣūl ʿarż olınduḳda ḫilāf-ı me'mūl ẓuhūr itmekle medīne-i Şām'a ʿavdet ṭabʿ-ı ʿālīlerine sebeb-i ʿurūż-ı ḥacālet olmaġın ol ʿaṣrda yeñiçeri aġası olan Ḫalīl Aġa ziyāretine varmışlar idi. Ziyāde taʿẓīm ve kemāl-i tekrīm idüp **[134[b]]** kendüye muṣāḥib ve münādim ittiḫāẕ itmiş idi. Biñ on yedi senesi Rebīʿü'l-evveli'nde serdār-ı ẓafer-kirdār Ḳalenderoġlı ve Ḳara Saʿīd ve emṯāli ṣanādīd-i eşḳıyā ārzūsıyla Ḥaleb'den ḍarb-ı kūs-ı raḥīl itdükde anlar daḫı aġa-yı mezbūr refāḳatiyle taḥrīk-i riḳāb-ı ʿazīmet itmişler idi. Rebīʿü'l-āḫir'de Gögüs Yaylaġı nām maḥalde mülāḳī-i farīḳeyn vāḳiʿ ve mihr-i şemşīr-i ṣāʿiḳa te'ṯīr-i meydān-ı dār u gīrde lāmiʿ ġubār-ı semm-i sütūrān-ı ṣarṣar-ḫırām rūz-ı rūşeni tīre ve ṣaʿṣaʿa-i āftāb tāb-ı māhçe-i aʿlām-ı İslām dīde-i aʿdāyı ḫīre idüp lemḥatü'l-baṣarda yigirmi biñden ziyāde üserā-yı bed-güher kelleleri ṭuʿme-i şīr-i şemşīr ve cüṯṯelerinden sibāʿ-ı deşt ü ṣaḥrā sīr olduḳdan ṣoñra rü'esā-yı erbāb-ı şeḳā ile tīġ-ı ser-tīzden ser-dāde-i vādī-i gürīz olanlar bile istīṣāline taʿyīn olınan paşalar öñince gürīzān olaraḳ ancaḳ nıṣfı ser-ḥadd-i ʿAcem'e vażʿ-ı ḳadem itmiş idi. Ammā ṭavīl-i reẕīl birāderi Ḳalenderoġlı imdādı ḳaṣdıyla Ḳırşehr'i ḥavālīsinde altı biñ ḳadar şaḳī-i bed-güher iʿdād idüp ol nā-bekāruñ münhezimen firārı ḫaberi mesmūʿı olıcaḳ aña vuṣūl ve iltiḥāḳ recāsına cūyā-yı rāh-ı ḫalāṣ olduġı vāṣıl-ı semʿ-i vezīr olmaġın ḫilāf-ı semtden öñlerin almaḳ içün sebük-bār semend-i rāhvāre süvār ve beş gice bī-ārām u ḳarār, Ḳaraḥiṣār-ı Şarḳī ḳurbinde düşvār-güẕār Sepdeli Boġazı nām der-bendde firārīlere meşrefī-i pūlād-nijād ile sedd-i rāh-ı gürīz idüp pehn-i deşt-i ʿālem-i vücūdı ser-i hevā-perestlerine teng ü tār ve beş biñden ziyāde meḫāẕīlüñ kellelerin rübūde-i çevgān-ı şemşīr-i ḫūnbār eyledügine dek ḥāżır buluñduḳları ḳalem-i ʿanberīn-raḳamlarıyla mecmūʿalarında muḳayyeddür baʿdehu ẓāhir-i ḥāl Nevʿī-zāde merḥūmuñ ẕeylinde taḥrīr ü beyān itdügidür. Āmedīm bi-mā naḫnu fīh biñ yigirmi iki tārīḫinde

ḫuddām-ı dīvāndan İncili Muṣṭafā Çāvuş şāh-ı ʿAcem'e īṣāl-i nāme-i hümāyūn içün ilçisi ile hem-ʿinān irsāl olınduḳda üç nefer maḫdūmları Şemāḫ'dan aḫẕ ve Dārü's-salṭana'ya īṣāl sipāriş olınmaġın ḥasebe'l-emr baʿde ḳażāi'l-vaṭar İncili Çāvuş iḳdāmıyla Ḳosṭanṭıniyye'ye duḫūl idüp vālid-i keṣīrü'l-maḥāmidleri mülāḳātıyla nā'il-i me'mūl olduḳdan ṣoñra sābıḳu't-terceme Dāvūd-zāde ve Ḥācī Yūsuf-zāde müşāreketleriyle vālid-i mācidinden feżā'il ü ʿirfānı taḥṣīl ve ṣaḥā'if-i dil ü cānın ʿunvān-ı maʿārif-i bī-kerān ile tekmīl idüp nesīm-i feyż-i **[135[a]]** Rabbānī ve reh-ber-i tevfīḳ-ı Ṣamedānī birle ʿulemā-yı ʿaṣruñ birinden mülāzemetle kām-yāb olup otuz sekiz Şevvāli'nde Çeşmī-zāde yirine Yūsuf Paşa Medresesi ḫāricine ʿāric, ḳırḳ iki Rebīʿü'l-evveli'nde Yaḥyā Paşa-zāde yirine İbrāhīm Paşa-yı ʿAtīḳ Medresesi'ne ḥaḳīḳ olmaġla mübtehic oldılar. Ḳırḳ üç Ramażānı'nda Muẓaffer-zāde Efendi yirine Ḳadırġa Limanı Meḥemmed Paşa'sında gūşe-nişīn-i ders ü taḥḳīḳ oldılar. Ḳırḳ dört Cumāde'l-āḫiresi'nde Dāvūd-zāde yirine Edrineḳapusı Mihrümāhı'na pāy-ı himmet ḳodılar. Ḳırḳ beş Şaʿbānı'nda Ṣaḥn'a geldiler. Ḳırḳ sekiz ḥudūdında ʿAbdü'r-raḥīm Efendi maḥlūlinden Üsküdar'da Meḥemmed Paşa dārü'l-ifādesinde muḳīm olup ḳırḳ ṭoḳuz Şevvāli'nde Maḥmūd Paşa Medresesi'nde tekye-zen-i miḥrāb-ı ifāde oldılar. Elli Recebi'nde Şaʿrānī-zāde Ebu's-suʿūd Efendi yirine Zāl Paşa Medresesi'ne ḳadem-nihāde oldılar. Elli üç ḫilālinde Ḳara Muṣṭafā Paşa Medresesi'ne ʿunvān virüp andan Süleymāniyye'ye geldükden ṣoñra ṣaḥīfe-i ḫāṭırdan maḥv-i rüsūm-ı bī-ṣebāt-ı dünyā ve ḳabūl-i naḳş-ı zühd ü taḳvā idüp:

**Naẓm** Degmez bu ḳadar raġbete bu ʿālem-i fānī

mażmūnın ʿunvān-ı cerīde-i emānī ḳılup elli yedi Ṣaferi'nde Bālī-zāde Efendi üzerinden Ḥaleb pāyesi żamīmesiyle Mudurnı arpalıġıyla ḳanāʿat ve ṭarīḳden bi'l-külliyye ferāġat, taḥṣīl-i rāḥat ile gūşe-gīr-i ʿuzlet olup yirine Şāh-zāde Medresesi'nden maʿzūl Ṣarı ʿAbdu'llāh Efendi mevṣūl oldı. Altmış yedi ḥudūdında intiḳāl ve dārü'l-üns-i ḳudse isticāl itdi.

Mevlānā-yı merḳūm maḫdūm-ı maʿālī-rüsūm, ḥuṭām-ı dünyādan muʿriż, feyż-i Ḥaḳḳ'a mütemaḥḥıż, ḫāliṣü'l-cenān, ṭāhirü'l-lisān, vaḳūr u edīb, sākin ü erīb idi.

Feyżī maḫlaṣı ile eşʿārı vardur.

## Ḳara Çelebi-zāde ʻAbdü'l-ʻazīz Efendi {ʻAzīz}

el-Mevlā el-kāmil ʻAbdü'l-ʻazīz ibnü'l-mevlā Ḥüsāmü'd-dīn. Devlet-i Murād Ḫāniyye'nüñ ḳāḍī-ʻasker-i ʻālī-şānı ve zümre-i ʻulemā-yı ʻiẓāmuñ muḳaddem-i ehl-i dīvānı ṣadrü'l-efāżıl bedr-i semāü'l-fevāżıl Ḳara Çelebi-zāde Ḥüsām Efendi ḥażretlerinüñ gevher-i baḥrü'l-ensābı ve maḫdūm-ı kihter-i ʻālī-cenābıdur. Elf-i kāmil ḥudūdında ser-nihāde-i pīşgāh-ı ʻālem-penāh-ı şühūd ve sec-de-güẕār-ı şükr-i niʻmet-i bī-minnet-i vücūd olmışlar idi. Ẓāhir-i ḥāl tercemesi *Ẕeyl-i ʻAṭāyī*'de mār ẕevi'l-mekārim ve'l-efḍāl birāder-i mihterleri Meḥemmed Efendi ḥacr u terbiyelerinde naḳd-i vaḳt-i ʻömr-i ʻazīzlerin **[135[b]]** ṣarf-ı biżāʻa-i ʻilm ü edeb ve feżā'il-i vehbī vü müktesebīyi ser-bāz-ı ḫaṣā'il-i ḥaseb ü neseb ḳılduḳdan ṣoñra şeyḫü'l-İslām ve müşkil-güşā-yı enām Ṣunʻu'llāh Efendi ḥażretlerinden iḥrāz-ı şeref-i mülāzemet ve ṭarīḳ-ı saʻādet-refīḳ-ı ʻilme sevḳ-ı rāḥile-i ʻazīmet ḳılup āftāb-ı ʻālem-tāb gibi müteṣaddī-i ḳaṭʻ-ı menāzil ve mevḳıf-ı istifādeden mesned-i ifādeye müteḥavvil olduḳda biñ yigirmi Recebi'nde Ṣıdḳī Efendi yirine Ḫayrü'd-dīn Paşa Medresesi'ne şeref-baḫşā oldılar. Yigirmi dört Rebīʻü'l-evveli'nde Tevfīḳī-zāde Efendi yirine ʻAlī Paşa-yı Cedīd Medresesi'ne taḥrīk olındılar. Yigirmi beş Rebīʻü'l-evveli'nde Fenārī-zāde Şeyḫī Efendi yirine Pīrī Paşa Medresesi'ne revnaḳ-baḫşā olup yigirmi altı Rebīʻü'l-evveli'nde ʻAbdü'l-ġanī Efendi yirine Ḳalender-ḫāne Medresesi'ne taḥrīk olındılar. Yigirmi ṭoḳuz Muḥarremi'nde ʻArab-zāde yirine Ṣaḥn-ı Ṣemāniyye'nüñ biriyle taʻẓīm olınup otuz Rebīʻü'l-evveli'nde Aḥmed Efendi yirine Ḫānḳāh Medresesi'n cāygāh itdiler. Otuz bir Recebi'nde Seyfī-zāde yirine Eyyūb Medresesi ile tekrīm olındılar. Otuz üç Rebīʻü'l-evveli'nde Bāḳī-zāde Efendi yirine Süleymāniyye Medresesi'ne terfīʻ olındı. Sene-i mezbūre Cumāde'l-āḫiresi'nde selef-i sālifi Seyfī-zāde yirine Yeñişehr ḳażāsında müteṣaddī-i aḥkām oldılar. Otuz dört Rebīʻü'l-evveli'nde maʻzūl ve yirlerine Mütevellī-zāde Efendi mevṣūl oldı. Otuz altı Cumāde'l-āḫiresi'nde ʻAllāme Şeyḫī Efendi yirine Mekke-i Mükerreme ḳażāsıyla tekrīm olınup otuz yedi Rebīʻü'l-āḫiri'nde ol manṣıb-ı celīl ile Ḥamīdī Dervīş Efendi nā'il-i me'mūl olup bunlar semt-i dārü'l-mülke mevṣūl oldılar. Ḳırḳ Cumāde'l-āḫiresi'nde Edrine pāyesi iḥsān olındı. Ḳırḳ üç Recebi'nde Aḫī-zāde Seyyid Meḥemmed Efendi yirine bār-ı girān-ı ḥükūmet-i Ḳosṭanṭıniyye ʻuhde-i ihtimāmlarına taḥmīl ve lākin bu neş'e-i cām-ı sürūruñ ẓuhūr-ı ṣudāʻ-ı ḫumār-ı ġamı yedi ay tamāmına te'cīl olınup ḳırḳ dört Ṣafer'i evā'ilinde

bī-ṣudūr-ı cürm ü taḳṣīr maẓhar-ı ḳahr-ı ḳahrāmānī olup ʻazl-i bī-hengām ile taḥḳīrden fażla Ḳıbrıs'a nefy ü iclā ile tekdīr olınup manṣıb-ı maḥlūl birāder-zādeleri Maḥmūd Efendi'ye maḥal görildi. Ḳırḳ beş Ramażānı'nda imdād-ı fażl-ı Sübḥānī birle bend-i miḥnetden āzād olmaları bābında fermān-ı lāzımü'l-iẕʻān-ı sulṭānī şeref-i ṣudūr bulup müddet-i ġurbetleri **[136[a]]** yigirminci ayı tekmīl itdügi rūz-ı fīrūz-ı şehr-i Şevvāl'de vaṭan-ı aṣlīlerine vuṣūl-i ḥuṣūl buldı. Elli sekiz Recebi'nde Mülaḳḳab Muṣṭafā Efendi yirine menṣūr-ı ṣadāret-i Rūm nām-ı nāmīlerine mersūm ḳılındı. Ol eṡnāda şuʻarā-yı Rūm'dan Ḫaylī Ḥāfıẓı bu tārīḫ-i laṭīfi keşīde-i silk-i ḳalem itmişdür:

**Naẓm** Bir ḥaḳ-şināś söyledi tārīḫ-i naṣbını
Lā'iḳ ʻAzīz Efendi'ye ʻizz ile ṣadr-ı Rūm[1]

Elli ṭoḳuz Ramażānı'nuñ yedinci güni fenn-i fıḳh-ı şerīfde şīrāze-bend-i te'līf olduḳları metn-i laṭīfi ʻarż oṭasında bi'ẕ-ẕāt yed-i mü'eyyed-i sulṭānīye teslīm eyledüklerinde tuḥfeleri ḥüsn-i ḳabūl-i pādişāhāne ile muʻazzez ve ḫilʻat-i ṣadāret-i Rūmili ṭırāz-ı iʻzāz-ı pāye-i fetvā ile muṭarraz olmaḳ ḫaṣā'iṣ-i ẕāt-ı ḫuceste-ṣıfātlarıdur. Zamāneleri şuʻarāsınuñ ser-efrāzı Cevrī Çelebi keşīde-i rişte-i naẓm-ı dürriyyü'n-niẓām itdügi tārīḫ-i müsellem ü mümtāzdur:

**Naẓm** Bi-ḥamdi'llāh yine bir ṣadr-ı ʻālī ḳadr-i ẕī-şānuñ
Teraḳkī buldı ʻizz ü cāhı oldı pāyesi aʻlā

ʻAzīz-i muḥterem ol fāżıl-ı ʻallāme-i ʻālem
Ki olmışdur cenābı ṣadr-ı Rūm'a enseb ü evlā

Şehenşāh-ı cihān maʻlūm idince rütbesin anuñ
Maḳām-ı pāye-i fetvāyı gördi elyaḳ u aḥrā

Bula tā kim şerīʻat rifʻat ü devlet ola mümted
Maḳāmın ṣadr-ı ʻālī ʻömrin efzūn eyleye Mevlā

Didi bu irtifāʻ-ı rütbenüñ tārīḫini Cevrī
ʻAzīz-i ʻāleme ola mübārek pāye-i fetvā[2]

Ḫaylī Ḥāfıẓı Muṣṭafā Çelebi daḫı tehniye-i ʻīd taḳrībi ile pāye tehniyesini derc idüp ḫāk-pāylarına ihdā itdügi tārīḫ-i zībādur:

1 لايق عزيز افندى يه عز ايله صدر روم
2 عزيز علمه اوله مبارك پايهٔ فتوى

**Naẓm** Merḥabā rūz-ı ḫuceste n'ola 'īd itse cihān
Menzil-i fetvāyı teşrīf itdi bir 'ālī-himem

Tehniyeyle Ḥāfıẓā hātif bu dem tārīḫini
Didi olsun pāye-i fetvā mübārek 'īd hem[1]

Sene-i mezbūre Şevvāli'nüñ sekizinci gün bi'ṭ-ṭav'i'ṣ-ṣāf rikāb-ı hümāyūna manṣıb-ı ṣadāretden 'arż-ı ferāġ ve ol derd-i serden Miḫalıc arpalıġıyla tefrīġ-i dimāġ itdüklerinde yirlerine Anaṭolı'dan ma'zūl Memek-zāde Muṣṭafā Efendi i'tilā itdi. Altmış bir Cumāde'l-ūlāsı'nuñ onıncı gün Balyos vaḳ'asında Bahāyī Efendi yirine emr-i 'aẓīm-i fetvāya ḳıyām ve ol rütbe-i vālā iḥrāzıyla itmām-ı merām itdiler. Mü'eẕẕin-zāde muvaffaḳ olduġı tārīḫ-i laṭīfdür:

**Mıṣrā'** 'Azīz-i ḳavm oldı ḥamdü li'llāh 'izz ile müftī[2]

Cevrī Çelebi'nüñ daḫı mīve-i ābdār-ı nihāl-i kilk-i güher-bārı olan tārīḫ-i zībādur:

**Mıṣrā' [136b]** Eyledi Ḥaḳ 'izz ile müftī 'Azīz-i 'ālemi[3]

Ol eṣnāda ferāġlarından arpalıḳları olan Miḫalıc ḳażāsı İmām-ı Sulṭānī Ḥüseyn Efendi'ye virildi. Birḳaç eyyām müsā'ade-i rūzgār ile keştī-i āmāli ber-vefḳ-ı dil-ḫāh cārī ve gülzār-ı iḳbāli ḫār-ı ekdārdan ḫālī olmadın sene-i mezbūre Ramażān-ı şerīfinüñ 'aşr-i evvelinde icmāli tercemesinde muḥarrer, tafṣīli kendü tārīḫlerinde müṣebbet ü muḳarrer vaḳ'ada emānet-i kübrā-yı ḫıdmet-i fetvā ṣāniyen Ebū Sa'īd Efendi yed-i kerīmelerine teslīm ve menşūr-ı meşīḫat-ı İslāmiyye anlaruñ nām-ı nāmīlerine terḳīm olınduḳdan ṣoñra leyle-i mübāreke-i Ḳadr'de 'azlden başḳa Saḳız'a nefy ü taġrīb ve vaṭan-ı aṣlīlerinden dūr itmekle ta'ẕīb olındı. Maṣḥūbü'l-'āfiye Saḳız'a vāṣıl ve sefer-i deryāda çekilen ālām-ı güẕeşteye vuḳūf ḥāṣıl olduġı eyyāmda 'avn-i Ṣamedānī ḳarīn-i ḥāl ve fażl-ı Sübḥānī rehīn-i āmāl olmaġın anda ḳarār itmek üzere ber-vech-i arpalıḳ ḳażā-yı mezbūr iḥsānını mutażammın ḥükm-i hümāyūn vāṣıl ve ġavā'il-i vehmiyyeleri zā'il olup beyne'l-ḫavf ve'r-recā muntaẓır-ı ẓuhūr-ı fażl-ı Ḫudā iken altmış iki Cumāde'l-ūlāsı'nda nā-gāh bi-'avni'llāh müjde-i merḥamet irişüp Saḳız'da nā'ib ibḳāsından ṣoñra kendüler Burusa'ya 'avd itmege iẕni mutażammın ṣūret-i emr-i

1 دیدی اولسون پایهٔ فتوی مبارك عید هم
2 عزیز قوم اولدی حمدلله عز ایله مفتی
3 ایلدی حق عز ایله مفتی عزیز عالمی

şerīf vāṣıl ve envā'-ı meserret ü şādmānī ḥāṣıl olup cenāb-ı vāhibü'l-āmāle şükr ü sipās ve ḥamd ü ṣenā-yı bī-ḳıyās iderek ḫıdmetlerine ta'yīn olınan beg gemilerine süvār olup müsā'ade-i bād-ı murād ile eyyām-ı ḳalīlede sālimen Mudanya İskelesi'ne vuṣūl ve andan yine şehr-i mezbūrda āşiyān-ı ḳadīmleri olan maḥrūse-i Burusa'da menzillerine nüzūl itdiler. Altmış altı Şa'bānı'nda Ḫˇāce-zāde Mes'ūd Efendi tercemesinde mersūm-ı yerā'a-i taḥrīr olan sipāhī vaḳ'a-i hevl-engīz-i rūz-ı rüstaḫīzinde vālid-i māder-i cāmi'ü'l-ḥurūf Zeyreḳ-zāde Efendi merḥūm neḳābetden ma'zūl ve ṣāniyen Medīne-i Münevvere *ṣalla'llāhu 'alā-münevvirihā* ḳażāsına mevṣūl olduḳlarında arpalıḳları merḥūmuñ arpalıġı olan Mudanya ḳażāsına tebdīl ve Saḳız ḳażāsıyla Şeyḫ-zāde Efendi tebcīl ḳılınup zamān-ı ḳalīlde yine Saḳız ḳażāsı virilmiş idi. Altmış yedi Rebī'ü'l-āḫiri'nde istilā-yı küffār ḫavfından Saḳız ehālīsi bī-ārām u ḳarār olmaġın **[137[a]]** maḥṣūl-i 'ādīsi nıṣf mertebesine tenzīl olınmaġın ṭaleb ü raġbetleriyle 'Abdü's-settār Efendi üzerinden Gelibolı'ya tebdīl ve dil-ḫˇāhlarına müsā'ade ile ikrām u tebcīl olınup Saḳız ḳażāsı Sa'dī-zāde Çelebi'ye taḥmīl olındı. Altmış sekiz Rebī'ü'l-āḫiri'nüñ altıncı gicesi ġumūm-ı semūm-ı fenā sebzezār-ı zindegānīsini ifnā eyledükde maḥlūli olan ḳażā-yı Gelibolı, Bosnevī Şa'bān Efendi'ye tevcīh olındı. Ḳabīl-i intiḳāllerinde vaṣiyyetleri üzere maḥrūse-i mezbūrede Deveciler mezāristānı ḳurbinde Timurtaş Mu'allim-ḫānesi civārında defīn-i zīr-i zemīn oldı.

Mevlānā-yı mezbūr mecmū'a-i faẓl-ı mevfūr, emāṣil miyānında imtiyāzı meşhūd, āḫād-i 'ulemā-yı 'aṣrdan ma'dūd, vaḳūr u edīb, muḥteşem ü mehīb, 'ālī-ṭab' u bülend-himmet, ẕī-mürüvvet ü ṣāḥib-i 'aẓamet idi.

Āṯār-ı 'ilmiyyelerinden ẕikri sebḳ iden şīrāze-bend-i te'līf olduḳları metn-i laṭīfden mā'adā icmāli āferinīş-i maṭla'-ı dīvān-ı nübüvvet-i Ḥażret-i Ādem'den biñ altmış sekiz Ṣafer'ine gelince ẓuhūr iden umūrı muḥtevī ve niçe ġarā'ib-i aḥvāli ḥāvī tārīḫ-i laṭīfleri vardur. Cülūs-ı Meḥemmed Ḫānī'den itḥāf-ı dergāh-ı eşref-i sulṭānī eyleyüp tuḥfeleri ta'līḳ-i naẓar-ı ḳabūl-i şāhāne ile teşrīf ve ilbās-ı ḫil'at-i pūstīn-semmūr ile talṭīf olınmış idi.

Āṯār-ı ḫayriyyelerinden maḥrūse-i Burusa'da yüzden mütecāviz çeşme binā ve 'aṭṭāş-ı 'ibādu'llāhı irvā itmişdür:

**Mıṣrā'** وسیله باد بمحشر بسلسبیل جنان [1]

1 "Mahşer günü cennet ırmağına vesile olsun."

**Fetvā-emīnī Şeyḫ-zāde Meḥemmed Efendi**

el-Mevlā Meḥemmed ibnü'ş-Şeyḫ Sinānü'd-dīn Yūsuf. Nūk-i zebān-ı gevher-feşānı ḥilye-i cevher-i 'ilm ü kemālle muḥallā ve ṣafḥa-i sīne-i āyīne miṣāli mıṣḳale-i sa'y ü ictihād ile mücellā olup Gegivize'de vāḳi' Vezīr Muṣṭafā Paşa Zāviyesi'nde seccāde-nişīn-i meşīḫat ba'dehu Bezci-zāde intiḳālinde Meḥemmed Aġa Zāviyesi'nde muḥaḳḳıḳ-ı levāzım-ı ṭarīḳat u ḥaḳīḳat olup müddet-i 'ömrini encāma ve ṣubḥ-ı zindegānīsin maġrib-i şāma yetüren Şeyḫ Sinān Efendi'nüñ dürr-i ṣadef-i vücūdı ve gevher-i kān-ı nesl-i mes'ūdıdur. Vālid-i mācidlerinden iktisāb-ı re'sü'l-māl-i 'ilm ü 'irfān ve fünūn-ı nāfi'a-ı ḥaḳā'iḳ-iştimāli iẕ'ān idüp tercemesi *Ẕeyl-i 'Aṭāyī*'de muḥarrer Ebu'l-meyāmin Muṣṭafā Efendi ḫıdmetlerine intisāb ve iḥrāz-ı şeref-i **[137[b]]** mülāzemetle iktisāb-ı 'izz ü rif'at-i bī-ḥisāb idüp ṭarīḳ-ı sa'ādet-refīḳ-ı 'ilme sevḳ-ı rāḥile-i 'azīmet ve taḥrīk-i ḳāfile-i himmet ḳılmış idi. Otuz iki Şa'bānı'nda Noḳṭa-zāde yirine Topḳapusı Aḥmed Paşası ḫāricine 'āric, otuz yedi Rebī'ü'l-evveli'nde Şeyḫü'l-İslām bin Şeyḫü'l-İslām Zekeriyyā Efendi-zāde Yaḥyā Efendi binā itdükleri medreseye اول مدرس درس بها [1] olmaḳ ile mübtehic oldı. Otuz ṭoḳuz Ẕi'l-ḳa'desi'nde Ḳıyāmī-zāde yirine Ġażanfer Aġa Medresesi ile kām-revā ve ḳırḳ iki Rebī'ü'l-evveli'nde Ṣaḥn-ı Ṣemāniyye'nüñ biriyle merām-baḫşā olup ḳırḳ üç Ramażānı'nda Şāh-zāde Medresesi iḥsān olındı. Ḳırḳ ṭoḳuz Şevvāli'nde Muṣliḥü'd-dīn-zāde yirine Süleymāniyye medārisinüñ biriyle terfī' olınup elli Cumāde'l-ūlāsı'nda Dārü'l-ḥadīṯ-i Süleymāniyye i'tibārıyla Ayaṣofıyya müderrisi Ṣun'ī-zāde Efendi ile mübādele-i medrese itdiler. Elli bir Ṣa'bānı'nda Ḥüsām-zāde 'Abdu'r-raḥmān Efendi yirine ḳażā-yı Ḥalebü'ş-şehbā mecrā-yı zülāl-i ḥükm ü imżāları ḳılındı. Elli üç Ṣaferi'nde ma'zūl ve yirine Çeşmī-zāde Muṣṭafā Efendi mevṣūl oldı. Elli yedi Rebī'ü'l-āḫiri'nde Mülaḳḳab Muṣṭafā Efendi ref'inden Şām-ı cennet-meşām ḳażāsı iḥsān olındı. Elli sekiz Muḥarremi'nde ma'zūl ve yirlerine Mıṣr ḳāḍīsi Raḥmetu'llāh Efendi menḳūl oldı. Altmış Ṣa'bānı'nda 'İṣmetī Efendi yirine Edrine pāyesi żamīmesiyle Ġalaṭa ḳażāsı tevcīh olındı. Altmış bir Muḥarremi'nde Edrine ḳāḍīsi Sa'dī-zāde Efendi ile mübādele-i manṣıb itdiler. Sene-i mezbūre Recebi'nde munfaṣıl ve yirlerine İsmā'īl-zāde Efendi vāṣıl oldı. Altmış üç Şevvāli'nde selef-i sālifi Raḥmetu'llāh Efendi yirine Ḳosṭanṭıniyye ḥükūmetiyle tebcīl ve ḫıdmet-i niyābet Muḳābe-

1 "Burada ders okutan ilk müderris"

leci Ṣarı ʿAbdu'llāh Efendi'ye taḥmīl olınmış iken üç günden ṣoñra maʿzūl ve yirlerine Anaṭolı pāyesiyle Bolevī Muṣṭafā Efendi ṣāniyen mevṣūl oldı. Ḥattā Ṣāriḥü'l-*Menār*-zāde tārīḫinde naḳl ider ki ṣāḥibü't-terceme üç gün maḥkemede taʿyin-i küttāb u nevvāb ve mübāşeret-i teʿāṭī-i ḫıdmet-i iḥtisāb itdükden ṣoñra yevm-i Ḫamīs bi'r-resmi't-tām yaʿnī ʿale'l-iḥtişām ḳola binüp Ḫˇāce-zāde Mesʿūd Efendi'ye varup tekmīl-i merāsim-i ṭarīḳ eṣnāsında ṭaşradan bir ādem gelüp "İstanbul'dan maʿzūl Bolevī **[138ᵃ]** Muṣṭafā Efendi ḳāḍī oldı." diyü aşaġıda olan mücevvezelü muḥżırlara ḫaber virdükde cümlesi ḳāḍī-i cedīd ḳapusına müsāraʿat idüp:

**Mıṣrāʿ** Yıldızı düşkün olur pādişehüm maʿzūlüñ

feḥvāsınca ṭumṭurāḳ ve ʿunvān ile duḫūl itdügi yirden vefret-i ḫacālet ve keṯret-i aḥzān ile ḫānelerine vuṣūl buldı. Altmış altı Şaʿbānı'nda ʿAbdü'l-fettāḥ Efendi yirine Edrine ḳażāsı tevcīh olınmış idi. Sene-i mezbūre Şevvāli'nde maʿzūl ve yirlerine Ḳadrī Efendi mevṣūl oldı. Sene-i mezbūre Ẕi'l-ḳaʿdesi'nde Esʿad Efendi üzerinden Daġardı ḳaṣabası ilḥāḳıyla Dimetoḳa arpalıġı iḥsān olındı. Altmış yedi Cumāde'l-āḫiresi'nde Ḥanefī Efendi üzerinden Anaṭolı pāyesi żamīmesiyle Anḳara ḳażāsı arpalıġıyla taʿẓīm olındılar. Altmış sekiz evāḫirinde eyyām-ı ʿömri āḫir ve naʿīm-i dārü'l-üns ile mütefāḫir oldı. Saʿādet-ḫāneleri muḳābilinde Miʿmār Sinān Mescid-i Şerīfi sāḥasında medfūndur:

**Tārīḫ** Rıḥleti tārīḫini Bezmī anuñ
Didi geçdi[1] Şeyḫ-zāde ḥayf āh[2]

naẓmı naḳş-ı mezār-ı fā'iżü'l-envārı olan tārīḫdür. Vālid-i mācidimüz merḥūmuñ didügi mıṣrāʿ daḫı tārīḫdür:

**Mıṣrāʿ** Kereminden İlāh ide raḥmet[3]

Maḥlūl olan arpalıḳ Ṣāliḥ-zāde Efendi'ye lā'iḳ görildi.

Mevlānā-yı merḥūm gül-deste-bend-i maʿārif u ʿulūm, muʿāmele-i nāsda daḳīḳa-şināس-ı merātib ve ehl-i ḥibre-i maḳādīr-i menāṣıb, niçe eyyām meşāyiḫ-ı İslām ḫıdmetinde teʿāṭī-i umūr-ı şerīʿat üzere güẕārende-i evḳāt olup dāmen-i ʿişmeti ġubār-ı töhmetden pāk ve emr-i emānetde müsellem ü bī-bāk, ʿaṣrında mükerrem, vādīsinde bir ādem idi.

1 Metinde "göçdi" şeklinde yazılan bu kelime tarihin tam çıkması için "geçdi" şeklinde okundu.
2 دیدی کچدی شیخ زاده حیف آه
3 کرمندن اله ایده رحمت

## Nev'ī-zāde Meḥemmed Efendi

el-Mevlā Meḥemmed ibn Aṭā'u'llāh. Ḥadīḳa-i fażl ü kemālüñ naḫl-bendi ve riyāż-ı 'ilm ü irfānuñ ser-bülendi, ḥā'iz-i kemālāt-ı ḥasbī ve fā'iz-i sa'ādet-i vehbī vü müktesebī olan Nev'ī-zāde Aṭā'u'llāh. Efendi'nüñ:

**Naẓm** آن خواجهء على همم ديباجهء جود وكرم
سرنامهء فضل و حكم سرتاج اصحاب كمال [1]

Nihāl-i devha-i fażl-ı nā-maḥṣūrı ve nūr-ı dīde-i sürūr u ḥübūrıdur:

**Naẓm** هر بوى كه از مشک و قرنفل شنوى
بوييست كز آن زلف چو سنبل شنوى [2]

vefḳınca āb-ḫūrde-i cūybār-ı fażl-ı bī-şümār ve ḫurşīd-i 'ilm ü 'irfāndan müstefīż-i ażvā u envār olmaġın nihāl-i vücūd-ı pür-iclāli gülistān-ı ma'ārif ü kemālātdan keşīde-bālā ve hilāl-i ẕāt-ı pür-efḍāli yevmen fe-yevmen bedr-i tābānāsā olduḳda Şeyḫü'l-İslām muḳtedā-yı enām **[138b]** Zekeriyyā-zāde Yaḥyā Efendi merḥūmdan mülāzım ve ṭarīḳ-ı tedrīse 'āzim olup ḳırḳ aḳçe medreseden ma'zūl iken biñ elli Cumāde'l-ūlāsı'nda Nişāncı Paşa-yı 'Atīḳ ḫāricine ḥaḳīḳ oldılar. Elli dört Ṣaferi'nde 'Avnu'llāh Efendi yirine Ṭopḳapusı Aḥmed Paşası'na taḥrīk olındı. Elli beş Rebī'ü'l-evveli'nde Ḫayrü'd-dīn Paşa Medresesi ile kām-revā, sene-i mezbūre Rebī'ü'l-āḫiri'nde Ġażanfer Aġa Medresesi'ne revnaḳ-baḫşā oldılar. Elli sekiz Muḥarremi'nde Ṣaḥn'a gelüp sene-i mezbūre Ẕi'l-ḥiccesi'nde Baḥsī-zāde yirine Edrine Bāyezīdiyyesi'ne naḳl olındı. Altmış bir Şa'bānı'nda Ebu'l-ḫayr Efendi yirine Üsküdar Vālidesi ile tekrīm, altmış üç Ramażānı'nda Ḥamdī-zāde Efendi yirine Süleymāniyye'nüñ biriyle ta'ẓīm olındı. Altmış beş Ramażānı'nda 'Abdü'l-ḥalīm Efendi yirine Yeñişehr ḳażāsı 'ināyet olınmış idi. Altmış altı Şevvāli'nde ma'zūl ve yirlerine Āvāre-zāde Efendi mevṣūl oldı. Altmış ṭoḳuz ḥudūdında Şeyḫü'l-İslām-ı vaḳt Esīrī Meḥemmed Efendi zamānında iṭāle-i lisānı semt-i ḫiẕlānı olması vehmiyle edā-yı ḥiccetü'l-İslām ve ziyāret-i ravża-i Seyyidü'l-enāma iẕn alup Ḳonya'ya vuṣūl bulduḳda bu mażīḳ-i miḥnet ü tebāhīden semt-i raḥmet-i nā-mütenāhīye vāṣıl oldı.

1 "O yüce himmetli hoca cömertliğin, bolluğun dibacesi, faziletin ve hikmetin önsözü, kemal sahiplerinin başının tacı(dır.)"

2 "Misk ve karanfilden aldığın her koku, (sevgilinin) o sünbüle benzeyen saçlarından aldığın kokudur."

Maḫdūm-ı merḳūm envā'-ı ma'ārif ve kemāl-i feżā'il ile ma'rūf u mevsūm, 'ulūm-ı 'Arabiyye'de māhir, fünūn-ı edebiyyede ḥuliy-bend-i 'ukūdü'l-cevāhir, şi'r ü inşāda yegāne, efrād-ı ma'ārifde müfred-i zamāne, serī'ü'l-intiḳāl, bedī'ü'l-irticāl, ẕī-ṣervet, ṣāḥib-i 'aẓamet, emṯāl ü aḳrānı miyānında serv gibi ser-efrāz, zümre-i maḫādīmde mānend-i şehbāz cümleden mümtāz ve bülend-pervāz olup hezl ü hicv ile ekābir ü a'yān-ı zamāne zebān-ı ṭa'n u teşnī'i dırāz itdüginden her birinüñ a'lām-ı intiḳāmı ḥareket ve ihtizāz üzere olmaġla ḫāṭır-ı ṣiġār u kibār müte'ellim ü mużṭarib ve kānūn-ı derūnlarında āteş-i kīne vü intiḳām mużṭarım u mültehib olup şeb ü rūz müteraṣṣıd-ı nekbet ve müteraḳḳıb-ı zellet ü ẕilleti olurlardı.

Āṯārından kendülere mīrāṯ olan kemālat-ı bisyārdan elsine-i ṣelāṯede naẓm-ı eş'ār-ı ābdārları vardur. Bu beyt Şeyḫü'l-İslām Bahāyī Efendi ġazel-i bī-bedellerine didügi naẓīrenüñ nuḫbe-i ebyātı olmaġın īrād olındı.

**Naẓm** Yazarsın peykerüm ressām-ı kilk-i mū-şikāfuñla
Ya dūd-ı āh u seyl-i eşki Behzād n'eylersin

Eş'ār-ı 'Arabiyye'lerinden bu iki beyt nümūne īrād olınmışdur: [**Der-kenār:**

يأوى الى الحمام فى أوطار هم
أهل المعالى عند عواز المقدم

حتى اذاما حملو افوق الرصى
حكم القضا فى بيته يو فى الحكم [1]

**Monlā Aḥmed-zāde Enes Efendi**

el-Mevlā es-Seyyid Enes ibnü's-Seyyid Meḥemmed ibnü'l-mevlā eş-şehīr bi-Monlā Aḥmed. Vālid-i mācidi sābıḳu't-terceme **[139ª]** Monlā Aḥmed-zāde es-Seyyid Meḥemmed Efendi'nüñ çemen-i terbiyetinde neşv ü nemā ve meşā'il-i ma'ārifinden iḳtibās-ı ceẕve vü żiyā itmek üzere iken ārzū-yı cāh ü celāl ve hevā-yı menāṣıb u ma'āl, tekmīl-i ma'ārifden ferāġata dā'ī ve zümre-i 'aliyye-i 'ulemāya iltiḥāḳa sā'ī olmış idi. Ḳıdve-i erbāb-ı dāniş ü dīd Şeyḫü'l-İslām Ebū Sa'īd Efendi'den mülāzım ve ṭarīḳ-ı tedrīse 'āzim olup ḳırḳ aḳçe

1 "İhtiyaçları olduğu zaman büyük kişiler de o şerefli zata sığınır.
Hatta onu, ellerinin üzerinde taşırlar.
O zatın evinde verilen hüküm hakeme ihtiyaç bırakmaz."

medreseden ma'zūl ve muntaẓır-ı neyl-i me'mūl iken biñ elli beş Recebi'nde Cerrāḥ-zāde Efendi yirine Defterdār Yaḥyā Medresesi ḫāricine 'āric, elli yedi Rebī'ü'l-āḫiri'nde Fetḥiyye Sinān Paşası'yla mübtehic oldılar. Elli sekiz Muḥarremi'nde Ḳapudan 'Alī Paşa Medresesi ile kām-revā olup elli ṭoḳuz Recebi'nde yirinde mūṣıla-i Ṣaḥn i'tibār olınmış idi. Altmış iki Muḥarremi'nde Aṣam Teẕkireci yirine Ṣaḥn'a geldiler. Altmış üç Ramażānı'nda 'Āṣıḳ Paşa şeyḫi oġlı yirine Mu'īd Aḥmed Efendi müderrisi oldılar. Altmış dört Rebī'ü'l-evveli'nde Üsküdarī Muṣṭafā Efendi yirine Üsküdar Mihrümāh Sulṭānı Medresesi'ne sāye ṣaldılar. Sene-i mezbūre Ramażānı'nda mūṣıla-i Süleymāniyye i'tibār olınmış idi. Altmış yedi Ramażānı'nda 'İvaż Efendi yirine Sulṭān Selīm-i Ḳadīm Medresesi'ne taḥrīk olındı. Altmış sekiz Recebi'nde Kürd İsḥāḳ Efendi yirine Süleymāniyye medārisinüñ birine terfī' olındı. Altmış ṭoḳuz Ṣa'bānı'nda Bahāyī Efendi birāderi Yaḥyā Efendi yirine Yeñişehr ḳażāsıyla be-kām oldılar. Yetmiş Ṣaferi'nde ma'zūl ve yirlerine 'Oṯmān-zāde Efendi mevṣūl olduḳdan ṣoñra manṣıb-ı ḥayātdan daḫı munfaṣıl ve ol sene dārü'n-na'īme vāṣıl olup:

**Mıṣrā'** بجوار کرم رحمت یزدان پیوست [1]

Mevlānā-yı mezbūr dāḫil-i 'idād-ı maḫādīm-i Rūm, tevāżu'-pīşe, ḫayr-endīşe ādem idi.

### Ḳāsım-zāde Meḥemmed Efendi {Ṣulḥī}

el-Mevlā Meḥemmed ibnü'l-mevlā el-fāżıl Ḳāsım. Fużalā-yı devlet-i İbrāhīmiyye'de tercemesi bu mecellede sebḳ iden envā'-ı kemāl ve enḥā-yı zühd ü ṣalāh-ı ḥāl ile muḥallā olan Kürd Ḳāsım Efendi'nüñ dürr-i yekdāne-i ṣadef-i vücūdı ve gevher-i girān-māye-i ẕāt-ı bihbūdıdur. Taḥṣīl-i 'ulūm-ı 'ālī-miḳdār ve tekmīl-i ma'ārif ü leṭā'if-i bī-şümāra ṣarf-ı ḳavī ve enẓār itdükde Şeyḫü'l-İslām ve müftī'l-enām merḥūm Yaḥyā Efendi'den mülāzemetle be-kām ve vāṣıl-ı evvelīn-i merām olup ḳırḳ aḳçe medreseden ma'zūl ve ḫāric elli medresesine muntaẓır-ı vuṣūl iken biñ ḳırḳ ṭoḳuz Recebi'nde Ḥaydar Paşa Medresesi ile kām-revā, elli iki Ṣa'bānı'nda Sekbān 'Alī Medresesi'ne zīnet-baḫşā oldı. Elli üç Cumāde'l-ūlāsı'nda Etmekci-zāde Aḥmed Paşa **[139[b]]** Medresesi iḥsān olındı. Elli altı Cumāde'l-ūlāsı'nda Sinān Paşa Medresesi'ne naḳl olındı. Elli yedi

1 "Yaratanın rahmetinin cömertliği semtine ulaştı."

Şa'bānı'nda Ṣaḥn'a gelüp elli sekiz Cumāde'l-ūlāsı'nda Ẕekāyī Aḥmed Efendi yirine Murād Paşa-yı Cedīd Medresesi'nde müfīd oldılar. Sene-i mezbūre Recebi'nde 'Ā'işe Sulṭān Medresesi iḥsān olındı. Altmış bir Ramażānı'nda Nev'ī-zāde maḫdūmı yirine Süleymāniyye medārisinüñ biriyle tekmīl-i medāris itdiler. Altmış yedi Şevvāli'nde Āvāre-zāde Mes'ūd Efendi yirine Yeñişehr ḳażāsı iḥsān olınup altmış sekiz Ramażānı'nda munfaṣıl ve yirlerine Bahāyī Efendi birāderi Yaḥyā Efendi vāṣıl oldı. Yetmiş bir ḥudūdında 'ālem-i fenāyı tārik ve ṭarīḳ-ı 'ālem-i bāḳīye sālik oldı.

Merḥūm-ı merḳūm maḫdūm-ı ma'ālī-rüsūm, nīk-nefs ü mü'eddeb, nüsḫa-i vücūd-ı mes'ūdı teẕhīb-i tehẕīb-i aḫlāḳ ile müẕehheb, envār-ı rüşd ü necābet nāṣıye-i 'āliyesinde lāmi' ve āṯār-ı felāḥ cebīn-i mübīninde nūr-ı ḫurşīd-i raḫşān gibi ẓāhir ü sāṭi' idi.

Āṯārından ismi Ṣāliḥ Meḥemmed olmaġla Ṣulḥī maḫlaṣı ile Türkī sādece eş'ārı vardur. Bu maṭla' andandur:

**Naẓm** Gitmez dili ġarīb ḳoyup dil-rubā-yı 'ışḳ
Bir dil-berüñ vefāsına uymaz vefā-yı 'ışḳ

## Çāvuş-zāde Muṣṭafā Efendi

el-Mevlā Muṣṭafā. Maḥrūse-i Burusa'dan ẓuhūr ve "Çāvuş-zāde" dimekle zebān-zed-i cumhūrdur. Evā'il-i ḥālinde taḥṣīl-i 'ilme iştiġāl ile dāḫil-i 'idād-ı erbāb-ı isti'dād ve sālik-i meslek-i rüşd ü sedād olup ba'ż-ı 'ulemādan mülāzım ve ṭarīḳ-ı pür-tevfīḳ-ı tedrīse 'āzim olmış idi. Medāris-i 'ilmiyyede seccāde-nişīn ve çille-keş-i erba'īn olup biñ elli altı Recebi'nde Muṣlī Efendi yirine Cānbāziyye Medresesi ḫāricine i'tilā eyledi. Elli sekiz Ẕi'l-ḥiccesi'nde Ḫalīl Efendi yirine Sekbān 'Alī Medresesi'ne taḥrīk olındı. Elli ṭoḳuz Recebi'nde yirinde dāḫil 'itibār olınduḳdan ṣoñra altmış bir Cumāde'l-āḫiresi'nde yine yirinde mūṣıla i'tibār olınmış idi. Sene-i mezbūre Recebi'nde Ḳavṣara Ḥüseyn Efendi yirine Murād Paşa-yı 'Atīḳ Medresesi'ne naḳl olındı. Altmış dört Cumāde'l-ūlāsı'nda Ṣaḥn'a gelüp altmış beş Ramażānı'nda 'Oṯmān Efendi yirine Şāh Sulṭān Medresesi iḥsān olındı. Altmış yedi Recebi'nde İsḥāḳ Efendi yirine Ayaṣofıyya-i Kebīr Cāmi'i'nde cāy-gīr olduḳdan ṣoñra altmış ṭoḳuz Muḥarremi'nde Ḥüseyn Efendi yirine Ḳuds-i Şerīf ḳażāsıyla teşrīf ve ol şehr-i laṭīf ḥükūmetiyle talṭīf

olındı. Yetmiş Cumāde'l-āḫiresi'nde maʿzūl ve yirlerine Altı Parmaḳ İbrāhīm Efendi mevṣūl oldı. Sene-i **[140ᵃ]** mezbūre evāḫirinde intiḳāl eyledi.

Mevlānā-yı merḥūm tefāṣīl-i aḥvāli nā-maʿlūm, ḳayınatası Esʿad Efendi merḥūmuñ ṣadāretinde teẕkirecisi olmışdur.

**Bustān-zāde ʿAbdü'l-kerīm Efendi**

el-Mevlā ʿAbdü'l-kerīm ibnü'l-mevlā el-fāżıl Meḥemmed bin Meḥemmed eş-şehīr bi-Bustān-zāde. Devlet-i Murād Ḫān-ı Rābiʿ ʿulemāsından iki defʿa ṣadr-ı Rūm ve vāṣıl-ı ġāyetü'l-ġāyāt-ı merūm olan Bustān-zāde Meḥemmed Efendi merḥūmuñ nev-bāve-i nihāl-i güsteri yaʿnī maḫdūm-ı mekārim-perveridür. Terbiyet-i peder-i vālā-güherleriyle neşv ü nemā ve ṣayḳal-ı üstād ile āyīne-i ṭabʿ-ı ṣafā-ṣıfātı cilā-yı cām-ı ʿālem-nümā bulmış idi. el-Ḥāletü hāẕihī ṭarīḳ-ı saʿādet-refīḳe sevḳ-ı rāḥile-i ʿazīmet ve mürāʿāt-ı merāsim-i muʿtādeye kemā-yenbaġī himmet idüp Şeyḫü'l-İslām Çelebi Müftī ḫıdmetlerine vāṣıl ve şeref-i mülāzemetlerine nā'il olup ḳırḳ aḳçe medreseden maʿzūl iken biñ yigirmi dört Muḥarremi'nde ʿAlī Efendi yirine ibtidā Nişāncı Paşa-yı Cedīd Medresesi'ne iʿtilā itdiler. Sene-i mezbūre Ẕi'l-ḳaʿdesi'nde Aḫī-zāde Ḥüseyn Efendi ḥażretlerinüñ maḫdūm-ı mihteri es-Seyyid Meḥemmed Efendi yirine Ḥāfıẓ Paşa Medresesi ile be-kām, yigirmi yedi Recebi'nde Şeyḫü'l-İslām Ebū Saʿīd Efendi yirine Rüstem Paşa Medresesi ile nā'ilü'l-merām oldılar. Yigirmi ṭoḳuz Muḥarremi'nde selef-i sālifi Aḫī-zāde maḫdūmı yirine Üsküdar Mihrümāhı'na sāye ṣaldılar. Otuz bir Şaʿbānı'nda Sefer Efendi yirine Ṣaḥn'a geldiler. Otuz iki ḥudūdında Ḫānḳāh Medresesi'n cāy-ı ifāde itdiler. Sene-i mezbūre Ẕi'l-ḥiccesi'nde Tevfīḳ-zāde Efendi yirine Şāh-zāde Medresesi virildi. Otuz sekiz Şevvāli'nde Āvāre-zāde Muṣṭafā Efendi yirine Süleymāniyye Medresesi'ne terfīʿ olındı. Otuz ṭoḳuz Ẕi'l-ḳaʿdesi'nde selefi yirine Ḥalebü'ş-şehbā ḳażāsıyla kāmrevā oldılar. Ḳırḳ Ẕi'l-ḳaʿdesi'nde maʿzūl ve yirlerine ʿUşşāḳī-zāde ʿAbdü'l-ʿazīz Efendi mevṣūl oldı. Andan Yeñişehr ḳażāsı ḥükūmeti tefvīż olınmış idi. Baʿde ḳażāi'l-vaṭar yirleri Ḥalıcı-zāde ʿAbdu'r-raḥmān Efendi'ye maḥal görildi. Elli iki Şaʿbānı'nda Ḫˇāce-zāde Mesʿūd Efendi yirine maḥrūse-i Burusa'da ḥākim oldılar. Elli dört Rebīʿü'l-evveli'nde munfaṣıl ve yirlerine Ḳudsī-zāde Efendi vāṣıl oldı. Elli sekiz Recebi'nde Muṣṭaliḥ-zāde Efendi yirine Edrine ḳażāsı ʿināyet olındı. Elli ṭoḳuz Cumāde'l-āḫiresi'nde maʿzūl ve yirlerine Necātī-zāde Efendi

nā'il-i me'mūl oldı. Altmış bir Recebi'nde Es'ad Efendi yirine İstanbul ḳażāsında ḥākim ve revnaḳ-efrūz-ı maḥākim olmış iken sene-i mezbūre Ramażānı'nda **[140[b]]** ma'zūl ve yirlerine Beyażī Ḥasan Efendi mevṣūl olup Şevvāl'de Aḥmed Efendi üzerinden Üsküdar arpalıġı sezāvār görildi. Altmış iki Ramażānı'nda Beyānī Aḥmed Efendi'ye 'ināyet olınduḳda bunlara Tatarbāzārcıġı bedel virildi. Altmış yedi Recebi'nde Anaṭolı pāyesi żamīmesiyle 'İṣmetī Efendi üzerinden Ṭırnova arpalıġı iḥsān olınmış idi. Altmış sekiz Recebi'nde Ṣun'ī-zāde Efendi yirine vāṣıl-ı ṣadāret-i Rūm ve nā'il-i ġāyetü'l-ġāyāt-ı merūm oldılar. Altmış ṭoḳuz Rebī'ü'l-āḫiri'nde 'azl ve Edrinevī Müderris-zāde Efendi üzerinden Eyyūb arpalığına vaṣl olınduḳda yirleri 'İṣmetī Efendi'ye virildi.Yetmiş Ṣaferi'nde Gümülcine ve Bolı ḳażālarına tebdīl ve yirleriyle Maḥmūd-zāde Efendi tebcīl olındı. 'Āmm-ı ḳābil ḥudūdında ḳażā-yı Rabbānī ve ḥükm-i nāfiẕ-i Yezdānī ile dest-i sākī-i ecelden ﴿كُلُّ نَفْسٍ ذَائِقَةُ الْمَوْتِ﴾[1] şerbetin çesbān olup şehbāz-ı bülend-pervāz-ı rūḥ-ı revānı bu ḫākdān-ı cihāndan gülistān-ı cināna ṭayerān itdi.

Mevlānā-yı merḳūm maḫdūm-ı ma'ālī-rüsūm, ḥalīm ü selīm, mütevāżi' ü kerīm idi.

## Ṣarı 'Abdu'llāh Efendi

el-Mevlā 'Abdu'llāh. İbrīz-i ḫāliṣü'l-a'yār-ı vücūdı Şumnı nām ḫāk-i pākden bedīdār ve Ṣarı 'Abdu'llāh nāmıyla mevsūm-ı 'alem ü iştihār olup:

**Naẓm** Zer-i sürḫ oldı ol sīmīn tenüñ her dāġ-ı gül-gūnı
Meger ifrāz olındı nār ile ol sīmüñ altunı

mażmūnından nümūdār olmış idi. 'Unfuvān-ı şebābında ṣadr-ı kārgāh-ı mekārim olan sābıḳu't-terceme Ḫˇāce-zāde 'Abdu'llāh Efendi'nüñ dārü'ḍ-ḍarb-ı terbiyelerine dāḫil ve lisān-ı ḥālī beyt-i meşhūrı kā'il olmış idi:

**Naẓm** Meclisüñde ḳalbini altun gibi ṣāf itmeyen
Ḳāl ocaġında ḫalāṣ olmaz iderseñ imtiḥān

Bi'l-āḫire āteş-i sa'y ü mücāhede ile pūte-i ḫıdmet-i Mevlānā'da ḳāl ve levḥ-i żamīrin ḳābil-i sikke-i ḳabūl idince iş'āl-i nā'ire-i ḳīl ü ḳāl idüp şehādet-i meḥekk-i ḳabūl ile Cenāb-ı Mevlevī ḫıdmetlerinden mülāzemet rütbesine vuṣūl bulup bāzār-ı i'tibārda ḳarīn-i revāc [ve] sikke-i ma'hūde ile maẓhar-ı if-

1 Kur'ân-ı Kerîm, Ankebût Sûresi, 29/57 "Her can ölümü tadacaktır."

tiḫār u ibtihāc olmış idi. Ḳırḳ aḳçe medreseden ma'zūl olup semt-i ḳażāya sālik ve silk-i vülāt-ı ferḫunde-simātında münselik olmış iken ba'ż-ı kibār-ı devlet sevḳıyle ṭarīḳ-ı tedrīse duḫūl ve müntehā-yı āmāle vuṣūl irādesiyle biñ altmış Ẕi'l-ḳa'desi'nde Süheyl Beg Medresesi ile kevkeb-i baḫt-ı vālāsı żiyā-dāde oldı. Altmış bir Ṣa'bānı'nda Memek-zāde teẕkirecisi Meḥemmed Efendi yirine **[141[a]]** Cezerī Ḳāsım Paşa Medresesi'ne taḥrīk olındı. Altmış iki Ṣa'bānı'nda 'Abdu'l-muṭṭalib Efendi yirine Sekbān 'Alī Medresesi iḥsān olınup altmış üç Şevvāli'nde Şeyḫ-zāde Meḥemmed Efendi yirine fetvā emāneti ile maẓhar-ı tekrīm, altmış dört Ramażānı'nda Ḳoca Muṣṭafā Paşa Medresesi ile ta'ẓīm olındı. Altmış altı Şevvāli'nde Ṣaḥn'a geldi. Altmış sekiz Cumāde'l-ūlāsı'nda 'Āşıḳ Paşa şeyḫi maḫdūmı Seyyid Muṣṭafā Efendi yirine Ḳalender-ḫāne ders-ḫānesinde ifāde, yetmiş Ṣaferi'nde Şeyḫü'l-İslām Esīrī Meḥemmed Efendi'den Vefā dārü'l-ifādesinde taḥḳīḳ u icāde itmişdi lākin:

Vaḳ'a-i Ṣāḥibü't-terceme

**Naẓm**

گمان مبر که جهان اعتماد را شاید
که لازم عدمست آنچه در وجود آید [1]

**Dīger**

الا أن حکم الله فی الناس واقع
ولیس لما یقتضیه ذو العرش واقع [2]

muḳteżāsınca ẓuhūr-ı ḳażā-yı nāgehānī bā'iṣ-i ḫaybet ü ḫusrevānī olmışdur. Bu gūne naḳl olınur ki yetmiş Muḥarremi'nde pādişāh-ı 'ālem-penāh şevket-i ḫāḳānī ve kevkebe-i ḫusrevānī birle Burusa'dan ḳufūl ve Ṣaferü'l-ḫayr'uñ yigirminci güni şehr-i Edrine'ye vuṣūl buyurmışlar idi. Sene-i mezbūre Ẕi'l-ḥiccesi'nde Yanova tesḫīri ma'rūż-ı dergāh-ı devlet olup manṣūren Edrine'den İstanbul'a naḳl ü 'avdet muḳarrer olduḳda herkes ḳadr-i ḥācetden ziyāde bulınan eşyāsın İstanbul'a īṣāl murād eyledüklerinde bunlar daḫı fażlayı bir 'arabaya taḥmīl ve bir mu'temed ādem ile irsāl ḳaṣd itmiş idi. Ammā ol eṣnāda Şeyḫü'l-İslām-ı vaḳt olan Esīrī Meḥemmed Efendi'nüñ ḫıdmetkārlarından mānend-i māh-ı tābān-ı hilālāsā müşārün ileyh bi'l-benān bir dil-ber-i ṣāḥib-iẕ'ān kendülerden iftirāḳ itmiş idi. Ṣāḥibü't-tercemenüñ eşyāsıyla ādemi İstanbul'a

1 "Dünyanın itimada şayan olacağını zannetme, çünkü var olan her şeyin yok olması lazımdır."
2 "Şüphesiz ki Allah'ın insanlar için verdiği hüküm olacaktır ama taht sahibi böyle istedi diye değil."

'azīmetinden ḫaberdār olduḳda derḥāl eşyā üzerine ta'yīn olınan ādeme varup ser-güẕeştin ḥikāyet ve netīcesinde İstanbul'a dek murāfaḳat recā ider. Ḥarīf-i ẓarīf ol cüvānuñ recāsın cānına minnet bilüp bu güne tedbīr ider ki "Sen bizden muḳaddem Ḥavṣa'ya varup bize muntaẓır ol. Senüñle anda mülāḳī olup ve seni 'arabaya alur ve ma'an revān oluruz." dir. Fi'l-vāḳi' bu minvāl üzere İstanbul'a revān olduḳlarında ba'ż-ı aṣḥāb-ı ḥased ġulām-ı merdūda bende ve muḳayyeddür. "İṣḳāl irsāli bahānesiyle ḫānesine irsāl eylemişdür." diyü āteş-i ġāżab-ı Şeyḫü'l-İslām'a ol deñlü işti'āl virmişler idi ki Ḳuṭrāt-ı **[141[b]]** neṣā'iḥ ü mevā'iẓ ile teskīn olınmaḳ emr-i muḥāl ve maḥż-ı ḫayāl olup ol ān Diyārbekr ḳażāsın tevcīh ve altı nefer gedikli dīvān çāvuşı ile ḳażā-yı meẕkūra īṣāl olınmaḳ cezāsı ile daḫı tesliye-yāb-ı murād olınmayup belki ḳatl ü izālesi daḫı murād olınmış idi. Bī-çāreyi baġteten bir maḥmile taḥmīl ve ḳażā-yı mezbūra īṣāle ta'cīl eylediler. Fe-emmā mezbūr ḳażā-yı dīgerden ġāfil, ancaḳ ẓuhūr-ı ḳażā-yı Diyārbekr'den münfa'il gām-ber-gām rāḥile-peymā-yı ihtimām olaraḳ belde-i Sitanbul'a vāṣıl ve ḳażā-yı mezbūrda bir ān ārām eylemeyüp mihmān-serāyān-ı Üsküdar'dan birīne dāḫil oldılar. Bu ḳażiyye-i ġarībü'ẕ-ẓuhūr beyne'n-nās meşhūr olduḳda aḥbāb[ın]dan Ḳarabacaḳ Meḥemmed Efendi nām bir muḥibb-i ṣıddīḳ tesellī-i dil-i ġamın içün semt-i Üsküdar'a güẕār idüp mezbūruñ aḥvāl-i perīşān-me'ālinden istifsār ve medīne-i mezbūrede birḳaç gün mekṣ ü ārām mülāḥaẓasıyla mübāşirān-ı mezbūrāndan ser-germ-i ṭaleb ve ruḫṣat olduḳda mübāşirān-ı mezbūrān bir vechle ruḫṣat-nümā-yı mekṣ ü ārām olmayup müşārün ileyhüñ ḥabsi içün te'kīd ü tenbīhi işʿār u ḳażiyyenüñ neticesinden Meḥemmed Efendi'yi ḫaberdār eyledüklerinde "Derḥāl ol refīḳ-ı şefīḳ-ı mezbūrı bu varṭadan āgāh ve bu ḳażiyyenüñ netīcesini def'e muḳaddimāt-ı tedbīri lāzımdur." diyü güft ü gūy-ı istişāreye bu güne ṣūret-i nigār ḳarār eylediler ki "Şāyed evlād ü 'ıyāl ile bir daḫı mülāḳāt naṣīb olmaya, bu şeb bu maḥalde mekṣ ile evlād u 'ıyāle mülāḳāt olınup bu muḳābelede sizlere bir miḳdār şey' baḫş olınsun." diyü ḥarīfleri iġfāl ve ehl ü 'ıyāl ile bir ḫālī kāşānede mülāḳāt olduḳda kendüye cevārīden birinüñ kefş ü ferācesin ilbās idüp gūyā İstanbul'a bir emr-i mühim içün revān olur gibi ol maḥall-i varṭadan 'ubūr ve bu ṭarīḳ ile bir adım bend-i ḳażādan mürūr eyle ve illā "Eger bu vādīden bir merḥale daḫı pūye-çīn-i müfāraḳat olursañ lā-cerem reh-yāb-ı vādī-i felāḥ olınmazsuñ ve ba'd-ez-īn bunlaruñ ser-pençe-i sitemlerinden gürīzān girīve-i 'ilāc olmaġa

bir ṭarīḳ ile yol bulımazsuñ." diyü netīce-i kelām bu gūne vābeste-i muḳaddimāt-ı ihtimām eylediler. Ve'l-ḥāṣıl mezbūr Meḥemmed Efendi mübāşirānı bir tenhā maḥalle da'vet idüp bu ḳażiyyenüñ netīce-baḫş olmadın niyāz ve kendülere bir miḳdār 'arż-ı su'āl-i dil-nüvāz olup **[142a]** ḥarīfleri iġfāl ve derḥāl 'Abdu'llāh Efendi'nüñ ḫānesine ḫaber irsāl idüp ehl ü 'ıyālini da'vet eyledi. Pes-ez-īn bir kāşāne-i ḫālīde mülāḳāt olup bu varṭadan anları daḫı āgāh eyledükde her birinüñ feryād u fiġānı sipihr-i berīne peyveste olup bu nevḥa vü girye eṣnāsında hemāndem bī-çāre 'Abdu'llāh Efendi cevārīden birinüñ libāsını zīb-i dūş idüp bir iki cāriye ile ma'an kendüyi endaḫte-i ṭaraf-ı Sitanbul itmege cān atarak hezār bīm ü hirās ile mübāşirān-ı mezbūrānuñ miyānlarından güẕār ve Üsküdar İskelesi'nden bir keştī-i bād-pā iḫtiyār idüp cānib-i Ṭop-ḫāne'ye 'ubūr ve ol maḥalden daḫı bir piyādeye süvār olup püşt-i pā-zen-i çār-bāliş-i ṣadr-ı fetvā olan Ebū Sa'īd Efendi ḥażretlerinüñ Ḥażret-i Ebā Eyyūb-i Enṣārī'de olan yalılarına mürūr eyledi. el-Ḥāṣıl Ebū Sa'īd Efendi'nüñ derīçe-i ḥarem-sarāylarına ḳarīb bir maḥalde ārām idüp ketḫudā begi ol maḥalle da'vet ve ser-güẕeşt-i meẕkūrı yegān yegān naḳl ü beyān-ı 'illet idüp efendiden sarāy-ı mezbūruñ bir tenhā maḥallinde bir iki gün mekṣ ü iḫtifā içün iẕn niyāz eyledükde egerçi Ebū Sa'īd Efendi bu vaḳ'adan 'aẓīm mütekeddir oldı. Fe-emmā 'Abdu'llāh Efendi muḳaddemā kendü etbā'ından olmaġla dest-i red ile mu'āmele meşreb-i mürüvvet-pīşelerine münāsib görilmeyüp bi'ż-żarūrī yalınuñ bir köşesinde ārām u iḫfāya ruḫṣat-nümā-yı icāzet oldılar. Bu ṭarafdan mübāşirān-ı mezbūrān Ṣarı 'Abdu'llāh Efendi'nüñ ġaybetinden ḫaberdār olduḳlarında şikeste-bāl ü perīşān-ḥāl ṭaraf-be-ṭaraf cüst ü cūya āġāz idüp bir ṭarīḳ ile reh-yāb-ı ser-rişte-i merām olmaduḳlarında nā-çār ḫā'ib ü ḫāsir me'yūs-neverd-i 'avdet oldılar. Bu vaḳ'a Şeyḫü'l-İslām Efendi'nüñ sāmi'a-i zīb-i taḥḳīḳleri olduḳda mübāşirān-ı mezbūrān-ı bī-günāh efrūḫte-i āteş-i ḥırmān olup tekrār ḳā'im-maḳām-ı İstanbul'a ḫiṭāben mektūblar taḥrīr olınup bī-çāre 'Abdu'llāh Efendi'nüñ bi-eyyi-vech-i kān aḫẕ olınması ṭaleb olınduḳda paşa-yı meẕkūr vādī-be-vādī cāsūslar ta'yīn idüp Ebū Sa'īd Efendi'nüñ mihmān-sarāylarında muḫtefī olduġından ḫaberdār oldılar. el-Ḥāṣıl sarāy-ı meẕkūruñ zīr ü bālāsını tecessüs eylemek eṣnāsında aḥbābdan biri bu vaḳ'adan ḫaberdār olup Ebū Sa'īd Efendi'yi āgāh eyledüklerinde derḥāl 'Abdu'llāh Efendi'yi ġayrı maḥalle naḳl eylediler. Der-'aḳab ḳā'im-maḳām-ı **[142b]** müşārün ileyh sarāy-ı mezbūrı muḥāṣara idüp zīr ü bālāsını tecessüs eyledükde:

**Mıṣrā'** Gül açılmış yirinde yeller eser

mıṣdāḳınca ḫāne-i mezbūrda Ṣarı 'Abdu'llāh Efendi'ye müte'alliḳ bir eṣer bedīdār olmayup bi'ż-żarūrī me'yūs-neverd-i ferāġat oldılar. Fe-emmā bī-çāre 'Abdu'llāh Efendi'yi bu ġulüvvi-ḥırāş-ı ālāmdan mübtelā-yı maraż ẓahīr olup az zamānda ḫil'at-i ṣıḥḥat mütebeddil-i ṣūret-i 'illet olup püşt-i pā-zen-i vücūd olacaġı 'inde'l-eṭibbā müteḥaḳḳıḳ olduḳda bir gün 'ale's-seḥer bir 'arabaya taḥmīl ve kendü ḫānesine irsāl eylediler. Mihmān-sarāy-ı dīrīnesine dāḫil olduġı günüñ ba'de'ẓ-ẓuhrında cān-ı şīrīni teslīm-i 'alā vü 'arş-ı berīn itdi.

**Şeyḫü'l-İslām Ebū Sa'īd Efendi [Meḥemmed] {Sa'īd}**

el-Mevlā Meḥemmed Ebū Sa'īd bin Meḥemmed Es'ad. Şeyḫü'l-İslām rükknü'l-'ulemā'il-a'lām Es'ad Efendi ḥażretlerinüñ maḫdūm-ı mihter-i feżā'il-perveri ve nev-bāve-i ḥadīḳa-i ḥaḳā'iḳ-güsteri Ebū Sa'īd Meḥemmed Efendi ḫıdmetleridür. Biñ üç ḥudūdında pertev-endāz-ı evc-i vücūd ve fürūzende-i meclis-i şühūd olmışlar idi. Vālid-i 'ālī-şānları ihtimāmıyla elvān-ı fażl ü kemāl ile ārāste ve envā'-ı ma'ārif ü 'ulūm ile pīrāste olduḳda ṭarīḳ-ı sa'ādet-refīḳe sevḳ-ı rāḥile-i 'azīmet ve 'amm-ı mükerremleri Şeyḫü'l-İslām Meḥemmed Efendi merḥūmdan iḥrāz-ı şeref-i mülāzemet idüp biñ yigirmi Rebī'ü'l-evveli'nde Beñli 'Abdü'l-ġanī Efendi yirine Rüstem Paşa Medresesi'nde mānend-i çeşm-i cihānbīn miḥrāb-nişīn oldılar. Biñ yigirmi dört Ẕi'l-ḳa'desi'nde Nā'ib Meḥemmed Efendi yirine Üsküdar Mihrümāhı'na pīrāye ṣaldılar. Yigirmi yedi Recebi'nde Hidāyet Efendi yirine Ṣaḥn-ı Ṣemāniyye'yi cilvegāh ve ḳıbāb-ı felek-i cinān envār-ı 'ilm ü 'irfānla reşkīn-sāz-ı günbed-i mihr ü māh itdiler. Yigirmi sekiz Ṣa'bānı'nda Maḥmūd-zāde Efendi yirine Şāh-zāde Medresesi'nde neşr-i nefeḥāt-i ifāde itdiler. Otuz Ṣaferi'nde Ḥasan Beg-zāde yirine Süleymāniyye Medresesi ile ferş-i seccāde-i ifāde ve tekmīl-i devre-i taḥḳīḳ u icāde itdiler. Sene-i mezbūre Ramażānı'nda selefleri yirine Şām-ı dārü's-selām teşrīf-i maḳdem-i sa'ādet-tev'emleriyle cennet-meşām oldılar. Otuz iki Ṣa'bānı'nda munfaṣıl ve yirlerine Çāvuş-zāde vāṣıl oldı. Sene-i mezbūre Ẕi'l-ḥiccesi'nde 'Abdü'l-kerīm Efendi yirine maḥrūse-i Burusa'da ḥākim ve revnaḳ-efrūz-ı maḥāfil ü maḥākim oldılar. Otuz üç Muḥarremi'nde Ġalaṭa ḳāḍīsi Çivi-zāde Efendi ile mübādele-i manṣıb itdiler. Otuz dört Muḥarremi'nde vālid-i merḥūmuñ 'amm-ı **[143ª]**

feżā'il-peyvendi 'Uşşāḳī-zāde Muṣṭafā Efendi yirine İstanbul ḳażāsına tebdīl ve yirlerine Muṭahhar Efendi zīnet-baḫşā oldılar. Otuz beş Ṣaferi'nde müteḳā'id ve yirlerine Ṭulumcı Ḥüsām Efendi ṣā'id oldı. Otuz altı Cumāde'l-ūlāsı'nda Ebu's-su'ūd-zāde Efendi yirine ṣāniyen ḥākim-i Dārü's-salṭana oldılar. Otuz sekiz Ramażānı'nda 'Alī Çelebi-zāde 'Abdu'llāh Efendi'nüñ def'a-i ṣāniyeleri yirine Anaṭolı ṣadrına naḳl ü taḥvīl ve yirleriyle Monlā Aḥmed-zāde Nūḥ Efendi tebcīl olındı. Otuz ṭoḳuz Ẕi'l-ḳa'desi'nde Bustān-zāde Yaḥyā Efendi yirine ṣadr-ı Rūm'a naḳl olınup maḳāmlarına Ebu's-su'ūd-zāde Meḥemmed Efendi vaṣl olındı. Ḳırḳ bir Ṣaferi'nde Gümülcine arpalığıyla daġdaġa-i ṣadaretden dāmen-keşān ve Aḫī-zāde Ḥüseyn Efendi ṣāliṣen ṣadr-ı 'ālī-şān oldı. Ḳırḳ ṭoḳuz Ẕi'l-ḳa'desi'nde 'Īsā Efendi yirine mükerrer[en] ṣadr-ı 'ālī-ḳadr oldılar. Elli bir Cumāde'l-ūlāsı'nda güşe-güzīn-i 'uzlet ve Mu'īd Aḥmed Efendi mesned-nişīn-i 'izzet olmış idi. Sābıḳu't-terceme Şeyḫü'l-İslām Yaḥyā Efendi elli üç Ẕi'l-ḥiccesi'nde 'āzim-i dārü's-selām olup manṣıb-ı celīl-i fetvā ẕāt-ı mes'ūd-ı melek-simātlarına elyaḳ u aḥrā görilmiş idi. Cem'ī Çelebi bu mıṣrā'ı tārīḫ dimişdür:

Bū Sa'īd-i cāh-pīrā oldı müftī-i zamān[1]

Fehmī Çelebi daḫı dimişdür:

'Allāme Ebū Sa'īd Ebu'l-ḫayr'dur bu[2]

Elli beş Ẕi'l-ḥiccesi'nde müteḳā'id ve maḳām-ı refī'-i fetvāya Mu'īd Aḥmed Efendi ṣā'id oldı. Altmış Ramażānı'nda Ḳara Çelebi-zāde 'Abdü'l-'azīz Efendi yirine ṣāniyen dest-pīrā-yı mesned-i fetvā olmışlar idi. Altmış iki Ramażānı'nda munfaṣıl ve yirlerine ṣāniyen Bahāyī Efendi vāṣıl oldı. Altmış dört Ṣaferi'nde الشىء لايثنى الا وقد يثلث[3] mażmūnı āşkār olup ḫalefleri fevtinden ṣāliṣen maḳām-ı 'ālīlerine i'āde olındı. Sene-i mezbūre Ẕi'l-ḥiccesi'nde ṣāḥibü't-terceme tedbīriyle mühr-i şerīf-i sulṭānī mīr-āḫūr-ı kebīr ile Ḥaleb muḥāfıẓı İbşīr Muṣṭafā Paşa'ya erzānī buyurulup altmış beş Rebī'ü'l-evveli'nde ya'nī yevm-i tevcīh-i vezāretden yüz yigirmi üçinci günde ṣaḥrā-yı Üsküdar'a ḍarb-ı maẕalle

1 بو سعيد جاه پيرا اولدى مفتئ زمان

2 علامه ابو سعيد ابوالخيردر بو
Mısraın sayı değeri 1053'te fazladır. Muhtemelen tamiyeli olan bu tarihin ilk mısrası bilinmediğinden şairin belirttiği 1053 sonucuna ulaşılamaz.

3 "Tesniye olan şey aynı zamanda teslis olmaya da müsaittir."

ḳarār eyleyüp ḥarekāt-ı seferiyye ḫafaḳānına henüz sükūn ḥāṣıl olmadın rūz-ı dīger berren ve baḥren āyīn-i ʻOs̱mānī üzere tertīb-i ʻazīb ve zīnet ü zīb ile Edrineḳapusı'ndan dāḫil-i şehr ve maẓhar-ı ṣunūf-ı nüvāziş-i sulṭān-ı dehr olmış idi. Ammā memālik ü maḥrūseyi pā-zede-i eşḳıyā iderek İstanbul'a vāṣıl ve niçe **[143[b]]** bī-günāh māl u bedeni żarar işābetiyle pā-der-gil olup her eyāleti etbāʻından birer ẓālim-i bī-raḥm taslīṭi ile taḫrīb ve āsitān-ı devlet-āşiyāna dād-ḫ̆āhāne taẓallüme gelen sitem-dīdeleri ḍarb ve ḥabs ile taʻẕīb itdüginden māʻadā mest-i cām-ı ġurūr-ı iltifāt-ı şehriyārī olmış idi. Lā-cerem s̱āliş̱-i şehr-i Receb'de [1]فی رجب تری العجب mażmūnı nümāyān ve nāgāh nā'ire-i sāmān-sūz-ı fitne vü āşūb şerāre-feşān olup Atmeydānı ve Etmeydānı sipāh ve yeñiçeri ile nümūne-nümā-yı maḥşer ve cebeci ve ṭopcı ve sā'ir ecnās-ı ʻaskerden māʻadā erāzil ü eşḳıyā belki Yehūd ve Naṣārā inżimāmı bāʻis̱-i teks̱īr-i sevād-ı ʻasker olmış idi. Bu peyām-ı bārid semʻ-i vezīre vārid olıcaḳ Şeyḫ̆ü'l-İslām ve manṣūb u maʻzūl ʻulemā-yı aʻlām ve vüzerā-yı zevī'l-iḥtirāmı daʻvet ve sarāyında ʻaḳd-i cemʻiyyet idüp evc-gīr olan āteş-i fitneyi teskīne tedbīr olınsa diyü idāre-i aḳdāḥ-ı güft u şinīd olınurken ṭalīʻatü'l-ḫayl-i ʻasker ṣaḥn-ı sarāyda cilveger olup erbāb-ı meclis nā-çār hücūm iden eşḫāṣ-ı muḫ̆telife elinden mānend-i rücūm atılan ṭaşlar der-ḳafā olaraḳ sarāy-ı sulṭānīye firār idüp dār-ı deyyārdan ḫ̆ālī olıcaḳ erāzil-i nās-ı bī-bīm ü hirās mevcūd olan ecnās-ı bī-ḳıyās ve nuḳūd-ı nā-maʻdūde dest-dırāz ve her gūşesinde dil-ḫ̆āhları üzere türktāz idüp perniyān-ı ḥarīrden köhne ḥaṣīre dek żabṭ ve esbān-ı ṣabā-reftār ile ṭavīle-i temellük-i yaġmagerāna rabṭ olınduḳdan ṣoñra cemʻiyyetleri perīşān olmayup sarāy-ı sulṭānīde olan vüzerā vü ʻulemā bīm-i cān ile "Āyā ne ṣūret cilveger ola?" diyü ol gice [2]باللیل طل zemzemesi vird-i zebān olmış idi. Ṣubḥ-dem erbāb-ı cemʻiyyet yek-dest ve hemvār saʻā[d]et-me'āb-ı Şeyḫ̆ü'l-İslām'a ṭoġrılup kendülerden başḳa maḫ̆dūm-ı feżā'il-mevsūm Feyżu'llāh Efendi merḥūmuñ daḫı ḫ̆ānesi derūn u bīrūnında mevrūs̱ u mükteseb ne var ise bir demde teferruḳ-ı eydī-i sipāh olduġından māʻadā perestārların ve firāra ḳarār olmayan ḫ̆ıdmetkārların daḫı yaġma eyleyüp ṣoñra gelenler bilā-mübālaġa pencere demürleri ve ḥammām ḳurşunların ḳalʻ ve esvāḳda ẕī-ḳıymet kütüb-i nefīse ve sā'ir emtiʻa

1 "Recep ayında acebi görürsün." (inatçı biri için, her şeye muhalefet eden biri için kullanılır.)
2 "Geceyle uzat."

ve aḳmişe ve raḫt u ālātı ile küḥeylān atların ṣemen-i müneccese bey‘ itdiler. Ḥattā ser-tā-pā vālid-i keṣīrü'l-maḥāmidi merḥūm Es‘ad Efendi kendü ve peder ve birāderleri ḥücec ve vaḳfiyyelere **[144ᵃ]** naẓmen ve neṣren ḳalem-zen-i taḥrīr olduḳları bī-naẓīr imżāları kendüler ḳalem-i ‘anber-raḳamlarıyla taḥrīr itdükleri *Mecmū‘a-i Leṭā'ife* üç aḳçeye alındugı ‘Azīz Efendi merḥūmuñ tārīḫinde masṭūrdur. Ol gürūh-ı enbūh Şeyḫü'l-İslām ve zādesi ḫānelerin dār-ı Ebu'd-Derdā'ya döndürdükden ṣoñra sarāy-ı ‘alī-şān-ı sulṭān-ı gītī-sitāna ‘āzim ve "Vezīr-i bed-tedbīr muḫarrib-i dünyā vü dīn ve müftī aña mu‘īndür." diyü ikisinüñ vücūdların nā-būd itdürmege cāzim olup hem-zebān-ı ittifāḳ sulṭān-ı āfāḳ pāye-i serīr-i devlet-maṣīrine ref‘-i ruḳ‘a niyāz itdüklerinde ṭarīḳ-ı āḫar ile ṣelme-i dehānları ḥadd-i imkāndan güẕerān olmaġın def‘-i fitne-i ġulüvv-i ‘ām içün bi'ż-żarūre kelle-i vezīr ṭop-ı çevgān-ı tīġ-ı ḫūn-āşām ve ba‘de'l-lüteyyā ve'lletī ṣāḥibü't-terceme cānib-i baḥrden arpalıḳları olan Gelibolı'ya iclā olınmaḳ ile maẓhar-ı cevr-i çarḫ-ı sitīze-kār-ı nā-fercām olduḳda teşrīf-i rütbe-i iftā ṣadāret-i Rūm'dan ma‘zūl Ḥüsām-zāde ‘Abdu'r-raḥmān Efendi'ye muḳarrer oldı. Şa‘bān'da ba‘ż-ı maḥremān-ı ḥarem-i ḫāṣṣ-ı sulṭānī vesāṭetiyle ruḫṣat-ı ‘avdlerin mutażammın ḫaṭṭ-ı hümāyūn vāṣıl olup Ṭop-ḫāne ṭarafından Fındıḳlı nām maḥalle müşrif olan baġçelerine nāzil olduġı ḫaber vāṣıl-ı sem‘-i şu‘ūr-ı Bektaşiyān olıcaḳ iḳdām-ı ḥıṣām üzere ḳıyām idüp muḳarribān ḥażret daḫı ‘avde iẕn virildügine ṣāḥib çıḳmamaġın hemān irtesi bī-emān çāvuşlar taslīṭi ile Rodoscuġ'a gönderildi. Altmış altı Cumāde'l-āḫiresi'nde Üsküdarlı Muṣṭafā Efendi yirine ḳażā-yı ümmü'l-ḳurā *şerrefehu'llāhu te‘ālā* ḥükūmetiyle teşrīf olınup Ḳurdḳulaġı nām maḥalle vāṣıl ve anda vezīr-i cedīd Şām vālīsi Boynıegri Meḥemmed Paşa'ya telāḳī ḥāṣıl olduḳda mālen ve bedenen ‘adem-i istiṭā‘atlerin beyān ile ‘avde iẕn ṭaleb itmegin vezīr-i a‘ẓam daḫı vekālet-i muṭlaḳa ḥasebiyle anda tevḳīf ve İstanbul'a vuṣūl bulduḳda sene-i mezbūre Ramażānı'nda ḳażā-yı Beytü'l-Muḳaddes ile teşrīf ve bir haftadan ṣoñra Dımışḳ-ı Şām ḥükūmetiyle talṭīf olınmış iken yine maḥall-i vuḳūfları olan menzilden bir ḫaṭve öte ḥareket muḫtār-ı ṭab‘-ı ‘ālīleri olmamaḳ sebebiyle ṭaraf-ı devlet-i ‘aliyyeden başḳa ma‘nālara ḥaml olınduḳda kendüler bi'ẕ-ẕāt ḥükūmet itmek üzere ḳażā-yı Ḳonya menşūrı irsāl ve manṣıb-ı maḥlūle ‘Ömer Efen-

di-zāde Seyyid Aḥmed Efendi īṣāl olınmış idi. **[144[b]]**[1] Lākin iḥsān-dīdeleri etbā'-ı kirāmları bi-eyyi-ṭarīḳ-ı kān iẕn-i 'avdi mutażammın emr-i celīl taḥṣīl idüp şādī-künān cānib-i İstanbul'a 'aṭf-ı 'inān buyurup maḳarr-ı sa'ādetlerinde pinhān oldılar. Yetmiş iki Recebi'nde Müvezzi' Aḥmed Efendi yirine Anḳara ḳażāsı arpalığıyla tebcīl olındılar ba'dehu ol eṣnāda bi-emri'llāhi te'ālā mübtelā olduḳları 'araż-ı maraż-ı istisḳā ġayr-ı zā'il ve mizāc-ı rebīḳī'l(?)-imtizācları i'tidāl-i ḳadīmine ġayr-ı nā'il olmış idi.

---

1 و كتب فرايض العلا الطرابلسى الامام بجامع دمشق

كتاب نفيس الفوايد جامع
مفيد الطلاب المسائل نافع

على حسن ترتيب تجلى مجمللى
فقرت عيون للورى و مجامع

يا معجيبا اذ لم تر العين مثله
به نور آثارالفضايل لامع

لجامعه فخر الايمه سؤدد
لرايات انواع المكارم رافع

افاض عليه الرب من سحب جوده
فجر عطا الجم للحق واسع

فسدد من جمعه و احسن و امعن قيما جمع و اتقن حيث اتى بمختص حسن فى تلخيص مطولات هذا الفن و لما احلت نظرى فى ربوة حسنه و بهجته و شممت من جانب و اديه عرف شمته و نفحته و جدت حديقته انيقه مزينة بازهار المعانى الدقيقة والفته جامعا من المسائل ما لا يوجد فى المنقول و محتويا من الا بحاث ماتعجز عن فهمه العقول ابرالله عمله و حرسه من صوارف و يسراملہ

(Dımışk Camii'nde İmam Ulâ Trablusî'nin ferâizi üzerine bir kitap yazıldı:

İçinde çokça faydalı bilgi olan güzel bir kitap
Öğrencilerin zorlandıkları konularda yardımcı bir kitap
Cümleleri güzel bir tarzda tertip edilmiş
Tüm insanların gözü aydın olsun bu kitaptan dolayı
Eğer biri bunu veya benzerini görmese ona şaşılır
Onda bir nur var ki tüm faziletleri harekete geçirir
Bu kitabı toplayan büyük alimlerin önderidir
Cömertlik adına olan tüm bayrakları o kaldırır
Allah onun üzerine cömertlik bulutundan nimetler akıtsın
Ve insanlara da geniş 'atâsından versin

Bunu toplayan doğru yapmıştır topladığını güzel ve çok dikkatli yapmıştır. Bu fennin mutavvelâtını bir telhiste toplamayı mükemmel bir şekilde yapmıştır. Ben gözümü onun güzellik ve mutluluk zirvesine çevirdiğimde ve onun vadisi tarafından çok ince, belagatlı mânâ çiçekleriyle süslenmiş olan onun o şık bahçesinden onun kokusunu koklayınca menkûl eserlerde bulunmayan mes'eleleri câmi', akılların anlamaktan aciz olduğu bahisleri hâvî kitabı te'lif ettim. Allah onun bu amelinin kat kat karşılığını versin. Onu kötülüklerden korusun. Emeline ulaşmada yardımcı olsun.")

**Naẓm** Āḫir didügin idüp zamāne
Ḳaṣd itdi o tāc-ı ʿārifāne

Yetmiş üç Rebīʿü'l-evveli'nde terk-i cihān-ı fānī ve ʿazm-i dārü'n-naʿīm-i cāvidānī eyledi. Ḥażret-i Eyyūb'da vāḳiʿ vālid-i mācid ve ʿamm-ı keṣīrü'l-maḥāmidleri cenbinde medfūndur ve reh-güẕāra nāẓır manẓara dāḫilinde muntaẓır-ı duʿā-yı ehl-i derūndur:

**Naẓm** Der-i Mevlāda yetmiş yıl ʿömür sürmek saʿādetdür
Yılı yetmiş ḳulın āzād ider Mevlāsı ʿādetdür

Merḥūm-ı merḳūm mecmūʿa-i feżāʾil ü ʿulūm, ṭabʿ-ı ṣafā-āyīni maṭlaʿü'l-envār-ı fażīlet, levḥ-i cebīni maṭraḥ-ı şuʿāʿ-ı saʿādet, vecīh ü edīb, nebīh ü mehīb, ẕāt-ı ḫuceste-simātı nām-ı nāmīlerine ġālib, vecāhet ü vaḳārı fāʾiz-i ġāyetü'l-ġāyāt-ı merātib, elsine-i ṣelaṣede eşʿār-ı dil-güşāsı mecmūʿalarda masṭūr, ṭanṭana-i cāh ü celāli ṭanīn-endāz-ı mesāmiʿ-i aḳṭār idi. Şeyḫü'l-İslām Zekeriyyā-zāde Yaḥyā Efendi merḥūmuñ maṭlaʿı:

**Naẓm** Ṣoḥbet-i gül ḫurrem eyler bir iki gün bülbüli
Meclis-ārālıḳlar eyler eglenür egler güli

Ġazel-i bī-bedeline naẓīreleridür:

**Naẓīre** Āteş-efzūn eyle sāḳī gül gibi cām-ı müli
Şuʿle-i şevḳ ile germ olsun bu bezmüñ bülbüli

Bülbülüñ āh-ı derūnı lā-cerem teʾṣīr ider
ʿĀḳıbet berbād ider bād-ı fenā berg-i güli

Ḳayd-ı ġamdan ʿāşıḳ-ı bī-çāreye yoḳdur necāt
Başına düşdi yine yārüñ sevādı kāküli

Tāze gülden sünbülüñ ḳadrī bülend olsa revā
Başına taḳmış yine ol verd-i ter bir sünbüli

Germ olup söyleşmek olmadı Saʿīdā yār ile
Meclis-i ʿişretde olmasa ṣurāḫī ḳulḳuli

Sulṭān Selīm vāʿiẓi Yaʿḳūb Efendi'nüñ cemʿ itdügi mecālis-i vaʿẓ u teẕkīre buyurduḳları taḳrīzdür:

الله سبحانه بقوله الحق وهو يهدى السبيل وحسبنا الله ونعم الوكيل لما تشرف نظرى بمطالعة هذا الكتاب المشتمل على التذكرة لمن يخشى والموعظة الحسنة لمن ألقى من اولى الالباب وجدته حريا بالاقبال والقبول لصحة ما اجتمع فيه من الروايات والنقول فطوبى لمن ألفه وأحسن وأمعن فيما جمع وأتقن سيما وهو فرع من شجرة طاهرة دانية [a145] قطو فها بالغة ناظرة شكر الله سعيه الجميل وأنعم عليه بأجر جزيل و عليه سبحانه الاعتماد فى بلوغ كل مطلوب و مراد [1]

**'Işḳī Ḥasan Efendi {'Işḳī}**

el-Mevlā Ḥasan. Mānend-i āftāb ser-germ-i 'ışḳ-ı Ḥaḳ ve miṡāl-i cām-ı bedr-i tamām leb-rīz-i feyż-i muṭlaḳ olmaġla "'Işḳī Ḥasan Efendi" dimekle meşhūr ve bu 'unvānla zebān-zed-i cumhūr olmış idi. Taḥṣīl-i 'ilm ü kemāle beẕl-i mechūd ve tekmīl-i ādāb-ı nefse sa'y-i nā-maḥdūd itmekle niṣāb-ı feżā'ile mālik ve ṭarīḳ-ı 'ilme sālik olup 'ulemā-yı 'aṣruñ birinden mülāzım ve ḳaṭ'-ı medāris-i resmiyyeye 'āzim olup ḳırḳ aḳçe medreseden ma'zūl iken elli Ṣa'bānı'nda Malġara'da vāḳi' Ḳaṣṣāb Maḥmūd Medresesi'ne vāṣıl, elli ṭoḳuz Ṣa'bānı'nda Ḥalebī Muṣṭafā Efendi yirine Merdümiyye Medresesi'ne nā'il oldı. Altmış Ramażānı'nda Kefevī Ḥüseyn Efendi yirine Silivri'de Pīrī Paşa Medresesi'ne revnaḳ-baḫşā oldı. Altmış bir Ṣa'bānı'nda Muṣṭafā Efendi yirine Kepenekci Sinān Medresesi'ne mevsūl oldı. Altmış dört Ṣa'bānı'nda Edībī-zāde yirine Beşikṭaş Sinān Paşası iḥsān olındı. Altmış beş Rebī'ü'l-evveli'nde Ḳapudan 'Alī Paşa Medresesi ile kām-revā, altmış yedi Recebi'nde Beşerī Meḥemmed Efendi yirine Ṣaḥn'uñ birine i'tilā itdi. Altmış sekiz Cumāde'l-ūlāsı'nda Mūsā-zāde 'Abdü'l-ḥalīm Çelebi yirine Mihrümāh Sulṭānī Medresesi ile bekām, andan Edrine Bāyezīdiyyesi ile nā'ilü'l-merām oldı. Yetmiş Recebi'nde 'Ā'işe Sulṭān Medresesi iḥsān olındı. Yetmiş bir ḫilālinde Ḫāṣekī Medresesi'ne vāṣıl olduḳdan ṣoñra yetmiş iki Ṣafer'i ġurresinde Vānī 'Alī Efendi yirine Eyyūb ḳażāsı ḥükūmeti tefvīż olınmış iken dā'in-i ecel müteḳāżī ve ḳażā-yı deyn-i vācibü'l-edā-yı cāna rāżī olup şehr-i mezbūr evāḫirinde dārü'n-na'īm-i ünse irtiḥāl eyledi. Manṣıb-ı maḥlūl Muṣlī Efendi ḫıdmetlerine erzānī görildi.

1 "Allah'ı hak sözüyle tesbih ederiz. Bizi doğru yola sen iletirsin. Sen bize yetersin, sen ne güzel vekilsin. Ben, Rabbinden huşû duyanlar için bir tezkireye,öğüt alanlar için de güzel bir mev'izaya hâvî olan bu kitabı mütalaa edince içerisinde sahih nakil ve rivayetler sebebiyle onu hemen kabul edilmeye layık bir kitap buldum. Bu kitabı güzel, muhkem bir şekilde te'lif eden ne güzel yapmıştır! O temiz ağacın bir dalıdır. O ağacın dalları göz kamaştırır. Allah onun sa'y-i cemîlininin karşılığını versin, mükâfatını versin. Her istek ve talepte dayanak Allah'tır."

Mevlānā-yı mezbūr ʻilm ü fażl ile meşhūr, evżāʻ u eṭvārı müsellem, melek-ḫaṣlet ādem idi.

Āṣārından mecmūʻalarda Türkī ve Fārisī eşʻār-ı dil-güşāsı vardur. Eşʻār-ı Türkiyyelerinden bu beyt-i laṭīf zāde-i ṭabʻ-ı naẓīfleridür:

**Naẓm** Ḥüsn-i Yūsuf mübtelā-yı şemʻ-i sūzānuñ senüñ
Nūr-ı cism-i ṣad Züleyḫā gerd-i dāmānuñ senüñ

**Müyesser-zāde Efendi [Meḥemmed]**

el-Mevlā Meḥemmed bin Müyesser. Belde-i Ḳasṭamonı'dan bedīdār ve "Müyesser-zāde" dimekle şöhret-şiʻār olup ser-māye-i istiʻdāda mālik ve ṭarīḳ-ı ʻilme sālik olduḳda tercemesi *Ẕeyl-i ʻAṭāyī*'de sebḳ **[145b]** iden Şeyḫü'l-İslām ve Müftī'l-enām Esʻad Efendi maḫdūmı kihteri ʻĀrif Meḥemmed Efendi ḫıdmetlerine intisāb ve istifāża-i fażl-ı bī-ḥisāb eyleyüp şeref-i mülāzemetlerini ḥā'iz ve baʻż-ı medāris-i ʻilmiyyeye fā'iż olup ḳırḳ aḳçe medreseden maʻzūl iken biñ elli sekiz Recebi'nde Ṭop-ḫāneli ʻAlī Efendi yirine Tevḳīʻī Caʻfer Çelebi Medresesi'ne ḫāric ile ʻāric oldı. Altmış iki Şaʻbānı'nda Bedrī Efendi yirine Ḥāfiẓ Aḥmed Paşa Medresesi ile kām-revā olup altmış beş Ramażānı'nda Ḳaba Receb Efendi-zāde yirine Meḥemmed Aġa Medresesi'ne iʻtilā itdi. Altmış sekiz Rebīʻü'l-evveli'nde Ḳabaḳulaḳ Şeyḫ-zāde Efendi yirine Ṣaḥn'a geldi. Altmış ṭoḳuz Muḥarremi'nde Ebu'l-hüdā Efendi yirine Siyāvuş Paşa, yetmiş Recebi'nde Ḳara Süleymān Efendi yirine Maḥmūd Paşa müderrisi oldılar. Yetmiş bir Şaʻbānı'nda Ḥˇāce-zāde Muṣṭafā Efendi yirine İstanbul'da vāḳiʻ Vālide Sulṭān Medresesi iḥsān olınmış idi. Yetmiş üç Recebi'nde intiḳāl ve dārü'n-naʻīme irtiḥāl eyledi.

Mevlānā-yı merḳūm dāḫil-i erbāb-ı rüsūm, merd-i ṣāfī-fu'ād, müslim-i pāk-iʻtiḳād idi.

**Ṣadrü'd-dīn-zāde Rūḥu'llāh Efendi {Rūḥī}**

el-Mevlā Rūḥu'llāh ibnü'l-mevlā el-fāżıl ve'l-ferdü'ş-şāmil Meḥemmed Emīn. Tercemesi zīver-i ṣaḥā'if-i *Ẕeyl* olan devlet-i Murād Ḫān-ı Rābiʻ silkinde manẓūm ṣāḥibü'l-fünūn ve'l-ʻulūm fużalā-yı Aʻcām'uñ ercmendi Ṣadrü'd-dīn-zāde Meḥemmed Emīn Efendi'nüñ maḫdūm-ı ṣānīsi ve ferzend-i ʻadīmü'l-müdānīsidür. Biñ on bir senesinde büldān-ı Şirvān'dan Şemāḫ ḳaṣa-

basında sāḥil-i vücūda vürūd ve iktisāb-ı naẓar-ı ṣayrāfiyān-ı fażl ü cūd itmiş idi. Sābıḳā nüvişte-i yerā'a-i taḥrīr olan birāder-i mihterleri Feyżu'llāh Efendi ile biñ yigirmi iki tārīḫinde istīlā-yı revāfiż mündefi' olduḳda bu ṭarafdan irsāl olınan ḫuddām-ı dīvāndan İncili Muṣṭafā Çāvuş vesāṭetiyle vaṭan-ı aṣlīlerinden intiḳāl ve dārü'l-mülk-i Rūm'a irtiḥāl idüp vālid-i mācid-i keşīrü'l-maḥāmidlerinden istifāża-i envā'-ı ma'ārif ü 'ulūm ve istifāde-i envār-ı manṭūḳ u mefhūm ḳılup 'ulemā-yı 'aṣruñ birinden iktisāb-ı şeref-i mülāzemet ve medāris-i 'ilmiyyede ifādeye himmet eylemiş idi. Otuz sekiz Şevvāli'nde Ḳara Süleymān Efendi yirine Zeynī Çelebi Medresesi'ne zīnet-baḫşā, ḳırḳ iki Rebī'ü'l-evveli'nde Beyānī Efendi yirine Beşikṭaş Sinān Paşası'yla kām-revā oldılar. Ḳırḳ üç **[146a]** Ramażānı'nda Dāvūd-zāde Efendi yirine Burusa'da Manastır Medresesi'ne taḥrīk olındılar. Ḳırḳ dört Recebi'nde Muṣṭafā Aġa Medresesi sezā görilüp ba'dehu Ṣaḥn-ı Ṣemāniyye'ye i'tilā itdiler. Ḳırḳ ṭoḳuz Şevvāli'nde birāder-i mihterleri Feyżu'llāh Efendi yirine Üsküdar'da Meḥemmed Paşa Medresesi'ne īṣāl olındı. Elli Cumāde'l-ūlāsı'nda Ḫˇāce Meḥemmed Efendi yirine Çorlı Medresesi'nde basṭ-ı bisāṭ-ı ifāde itdiler. Elli beş Ṣaferi'nde Ca'fer-zāde Efendi yirine Üsküdar Mihrümāhı'na pertev-endāz olduḳdan ṣoñra Süleymāniyye medārisinüñ biriyle tekmīl-i devre-i medāris itmişler idi. Elli yedi Rebī'ü'l-āḫiri'nde Ṣa'rānī-zāde Ebu's-su'ūd Efendi yirine Ḳuds-i Şerīf ḳażāsıyla teşrīf olınmış iken sene-i mezbūre Ramażānı'nda munfaṣıl ve maḳām-ı ḥükūmetlerine Martolos-zāde Efendi vāṣıl oldı. Elli sekiz Recebi'nde cedd-i cāmi'ü'l-ḥurūf 'Uşşāḳī-zāde 'Abdü'r-raḥīm Efendi yirine ḳażā-yı Ḥalebü'ş-şehbāda basṭ-ı şehbāl-i himmet ve icrā-yı şerī'at u ḥükūmet itdiler. Elli ṭoḳuz Ṣa'bānı'nda ref' olınup yirleri Uzun Ḥasan Efendi'ye def' olındı. Altmış bir Cumāde'l-ūlāsı'nda Biber birāderi Ḥasan Efendi-zāde Şeyḫ Meḥemmed Efendi'nüñ def'a-i ṣāniyesi yirine Mıṣr-ı ẕātü'l-ehrām ḳażāsıyla ikrām olındı. Altmış iki Ṣa'bānı'nda Şeyḫü'l-İslām üstādü'l-'ulemā'i'l-a'lām Minḳārī-zāde Yaḥyā Efendi ile mübādele-i came-i 'azl ü naṣb itdiler. Altmış altı Cumāde'l-āḫiresi'nde 'Acem Meḥemmed Efendi yirine maḥrūse-i Burusa mecrā-yı ḥükm ü imżāları ḳılındı. Sene-i mezbūre Ẕi'l-ḳa'desi'nde 'Abdü'l-ḳādir Efendi yirine Edrine ḳażāsına menḳūl ve manṣıb-ı maḥlūle Ya'ḳūb

Efendi mevṣūl oldı. Altmış ṭoḳuz Ẕi'l-ḥiccesi'nde selef-i sālifi Minḳārī-zāde Efendi merḥūm yirine Ḳosṭanṭıniyye ḳażāsıyla sāḥa-i ḳadr ü menziletleri pür-ṭanṭana oldı. Yetmiş Ẕi'l-ḳa'desi'nde müteḳā'id ve yirlerine Ḍıḥkī Efendi müteṣā'id olmış idi.

Vaḳ'a

Ammā ḳażā-yı nāgehānī ẓuhūr idüp ṣāḥibü't-tercemenüñ 'ilm-i nücūma intisābı olup Beglikci Vecdī Çelebi ve dergāh-ı 'ālī çāvuşlarından Ḳonya ābāzası Meḥemmed Aġa ile ṣoḥbet ve beynlerinde vāḳı'a mürāselāt ve mükātebāt ile ülfeti ba'ż-ı ḥussād-ı bed-nihād ġamzıyla devlet-i 'aliyyeye ḫıyānet ḳaṣdına ḥaml olınup 'ilm-i nücūmla ba'ż-ı muġāyyebātdan ḫaber ve erkān-ı devlet ve vükelā-yı salṭanatuñ 'azl ü naṣblarına **[146b]**[1] müte'alliḳ ekāẕīb şüyū'ı niẓām-ı 'āleme żarar virdüginden mā'adā niçesinde fesād-ı 'aẓīme sā'ī olmaḳ sebebiyle mūcib-i şer'īsi istiftā ve Şeyḫü'l-İslām Esīrī Meḥemmed Efendi ḳatl ile iftā itmegin pādişāh-ı 'ālem-penāh bu cümle 'arż olınduḳda ber-muḳteżā-yı şer'-i şerīf yetmiş bir Ramażānı'nuñ dördinci güni sa'ādetle Alayköşki'ni teşrīf buyurup ḥużūrlarında şehīden izāle olındı. Cenāzeleri Ṭopḫāne ḳurbinde olan yalılarına īṣāl olınup ḫıdmetleri tamām olınduḳdan ṣoñra Üsküdar'da vālid-i mācidi ve birāder-i keẕīrü'l-maḥāmidleri civārında defn olınduḳda Şeyḫ Naẓmī bu mıṣrā'ı tārīḫ dimişdür:

**Mıṣrā'** Rūḥ-ı Rūḥu'llāh oldı 'āric-i ṣaḥn-ı cinān[2]

Merḥūm-ı merḳūm maḫdūm-ı feżā'il-mevsūm, ehl-i 'ilm ve şā'ir, mecmū'a-i ma'ālī vü mefāḫir, ẕikr-i bi'l-ḫayra ṣāliḥ, sa'ādetmend-i müfliḥ idi.

Āṯārından Rūḥī maḫlaṣı ile Türkī *Dīvān*-ı belāġat-'unvānları vardur.

**Mıṣrā'** يك بيت عاشقانه به از صد قصيده است[3]

mıṣdāḳınca nümūne içün bu maṭlā' īrād olındı.

1 Hafîd Efendi 242 numaradaki müsvedde nüshada 146b-147b arasındaki varak kopmuştur. Bu nüshadan çoğaltıldıkları kesin olan Kayseri Râşit Efendi Yazma Eser Ktp. nu. 949 ve Avusturya Viyana Millî Kütüphanesi H. O. nu. 125 numarada kayıtlı nüshalardan istifade edilerek kopan kısım tamamlanmıştır. bkz. Kayseri Râşit Efendi Yazma Eser Ktp. nu. 949 122b-123a; Avusturya Viyana Millî Kütüphanesi H. O. nu. 125 vr. 135a-135b.

2 روح روحالله اولدی عارج صحن جنان

3 "Âşıkâne bir beyit, yüz kasideden evladır."

**Naẓm** Nice tercīh olınur ol ruḫ-ı āl üstine gül
Rengden renge girer ḳalmaz o ḥāl üstine gül

**Mü'eẕẕin-zāde Şeyḫ Meḥemmed Efendi**

el-Mevlā Şeyḫ Meḥemmed bin 'Abdü'l-ḳādir. Tercemesi ānifen sebḳ iden Mü'eẕẕin-zāde 'Abdü'l-ḳādir Efendi'nüñ maḫdūm-ı feżā'ilmendi ve ferzend-i sa'ādet-peyvendidür. Esātiẕe-i 'aṣruñ ser-bülendi ṣāḥibü't-taḥḳīḳ ve'l-ifāde Şeyḫü'l-İslām Minḳārī-zāde ve sābıḳu't-terceme A'rec Muṣṭafā Efendi'lerden aḥkām-ı mebānī-i 'ilm ü edeb ve 'azm-i rāh-ı erbāb-ı ṭaleb ḳılup Şeyḫü'l-İslām Yaḥyā Efendi'den mülāzım ve ṭarīḳ-ı mevrūṣeye 'āzim olup ḳırḳ aḳçe medreseden ma'zūl ve muntaẓır-ı neyl-i me'mūl iken altmış Ẕi'l-ḳa'desi'nde Vānī 'Alī Efendi yirine İbrāhīm Paşa-yı 'Atīḳ Medresesi ḫāricine ḫaḳīḳ oldı. Altmış üç Şa'bānı'nda Nūḥ Efendi yirine Temürḳapu Aḥmed Paşası'na taḥrīk olındı. Altmış dört Şa'bānı'nda 'Işḳī Ḥasan Efendi yirine Kepenekci Sinān Medresesi iḥsān olındı. Altmış beş Şevvāli'nde Ḥikmetī-zāde yirine Beşiktaş Sinān Paşası müderrisi olup altmış yedi Recebi'nde mūṣıla-i Ṣaḥn i'tibār olındı. Sene-i mezbūre Ẕi'l-ḳa'desi'nde 'Alī-zāde Çelebi yirine Ġażanfer Aġa'ya taḥrīk olınup altmış ṭoḳuz Ṣaferi'nde Ṣaḥn'a geldiler. Yetmiş Recebi'nde Berber-zāde yirine Sinān Paşa Dārü'l-ḥadīṣi müderrisi oldı. Yetmiş iki Ṣaferi'nde Ser-bendī-zāde yirine 'Alī Paşa-yı 'Atīḳ Medresesi'ne basṭ-ı seccāde-i taḥḳīḳ itdiler. Yetmiş üç Recebi'nde 'Oṣmān-zāde Feyżu'llāh Efendi yirine Sulṭān Selīm Medresesi ile tekrīm, yetmiş dört Cumāde'l-ūlāsı'nda 'Alī Çelebi-zāde yirine Mekke-i Mükerreme ḳażāsıyla ta'ẓīm olınmış idi. Eṣnā-yı ṭarīḳda marīż olup meslūlen Mıṣr'a vāṣıl olduḳda reh-zen-i ecelden ḫalāṣ bulmayup bi'l-āḫire cān-ı 'azīzin fedā idüp İmām Şāfı'ī ḥażretleri civārında gūşe-nişīn-i iḫtifā oldı. Sinīn-i 'ömri 'ıḳd-ı rābi'i mütecāviz ve ḫāmise mütenāhiz idi.

Mevlānā-yı mezbūr fażīlet-i 'ilmiyye ile meşhūr, zekāvet ü feṭānetde müsellem, kāmil-vücūd ādem idi.

**Şeyḫü'l-İslām Bālī-zāde Efendi [Muṣṭafā]**

el-Mevlā el-fāżıl ve'l-ḥibrü'l-kāmil Muṣṭafā bin Bālī. Mecma'-ı 'ulemā-yı a'lām ve menba'-ı fużalā-yı enām olup ḳubbetü'l-İslām ve maḍrab-ı ḫıyām-ı selāṭīn-i fiḫām olan Ḳosṭanṭıniyye-i maḥmiyyedendür. Vālid-i mācidi zümre-i

ḫuṭebādan iken tevfīḳ-ı Ḫudā taḥṣīl-i ʿilm ü kemāle reh-nümā olup ḳadeḥ-i zinād-ı ictihād ile çerāġ-ı dil ü cānını īḳād ve bāl-i himmetin ʿurūc-ı kemāl içün güşād eyleyüp taḥṣīl-i ser-māye-i istiʿdād ve iʿdād-ı feżāʾil ü maʿārifi bāliġān-mā-belaġ iʿdād idüp Şeyḫü'l-İslām ve müşkil-güşā-yı enām Çelebi Müftī ḥażretleri āsitānesine ittiṣāl idüp iḥrāz-ı şeref-i mülāzemetleriyle nāʾil-i evvelīn-i āmāl olmışlar idi. Yigirmi beş Cumāde'l-āḫiresi'nde Şücāʿ Efendi yirine Sittī Ḫātūn ḫāricine ʿāric, yigirmi ṭoḳuz Muḥarremi'nde Ṣānī Efendi yirine Mesīḥ Paşa Medresesi ile mübtehic oldılar. Otuz Ṣaferi'nde Öreke-zāde Efendi yirine İbrāhīm Paşa-yı ʿAtīḳ Medresesi'nde basṭ-ı bisāṭ-ı ders ü taḥḳīḳ idüp otuz bir Ramażānı'nda Ḫˇāce Meḥemmed Efendi yirine ʿOṯmān Paşa Medresesi ile kām-revā oldılar. Otuz iki Şaʿbānı'nda Ḥamza Efendi yirine ʿĀʾişe Sulṭān Medresesi iḥsān olındı. Otuz üç Cumāde'l-ūlāʾsında İbrāhīm Efendi yirine Ṣaḥn'a geldiler. Otuz beş Cumāde'l-āḫiresi'nde Müzellef Aḥmed Efendi yirine Edrine Bāyezīdiyyesi ʿināyet olınmış iken otuz yedi Rebīʿü'l-evveli'nde ʿazl ve yirlerine Kürd Fażlī Efendi naṣb olındı. Ḳırḳ Ẕi'l-ḳaʿdesi'nde Ser-maḥfil-zāde Efendi yirine Ḫāḳāniyye-i Vefā dārü'l-ifādesinde basṭ-ḫˇān-ı ifāde vü istifāde itdiler. Ḳırḳ iki Rebīʿü'l-evveli'nde **[147[b]]** Şükru'llāh Efendi yirine Medīne-i Münevvere *lā-zālet bi'l-envāri müsevvere* ḳażāsı iḥsān olındı. Ḳırḳ üç Ṣaferi'nde maʿzūl ve yirlerine Ḥanefī Efendi mevṣūl olup birḳaç sene zamān ʿazl-i taḫallülden ṣoṅra Üsküdar ḳażāsı ḥükūmeti tefvīż olındı. Elli bir Rebīʿü'l-evveli'nde munfaṣıl ve yirlerine Kebīrī Meḥemmed Efendi vāṣıl oldı. Elli yedi Rebīʿü'l-evveli'nde Memek-zāde Efendi yirine Burusa pāyesi żamīmesiyle Ġalaṭa ḳażāsı ʿināyet olındı. Sene-i mezbūre Şevvāli'nde merfūʿ ve yirlerine Yaʿḳūb Efendi manṣūb oldı. Elli sekiz Rebīʿü'l-evveli'nde Çivi-zāde Efendi yirine yeden-biyed taḥṣīl-i ṣadāret-i Rūm ile vāṣıl-ı müntehī'l-merūm oldı. Sene-i mezbūre Cumāde'l-āḫiresi'nde müteḳāʿid ve yirlerine Mülaḳḳab Muṣṭafā Efendi ṣāʿid oldı. Altmış Ẕi'l-ḳaʿdesi'nde ʿAyntāb arpalıġıyla kām-yāb olmışlar iken altmış bir Şevvāli'nde Memek-zāde Efendi'ye virilüp bunlara Ḳabaḳulaḳ-zāde Efendi üzerinden Ṣire ḳażāsı arpalıḳ virildi. Altmış iki Ramażānı'nda Ḫˇāce-zāde Mesʿūd Efendi yirine Anaṭolı ṣadāreti rıżā-dādeleri oldı. Altmış üç Ṣaferi'nde çāh-ı ʿazle fütāde ve yirlerine İstanbul'dan maʿzūl Kemāl Efendi-zāde pā-nihāde oldı. Altmış altı Ramażānı'nda Ḥamīdī ʿAbdü'r-raḥīm Efendi üzerinden ṣāniyen Üsküdar ḳażāsı arpalıġı ʿināyet olındı. Altmış yedi Ṣaferi'nde Ḥanefī Efen-

di yirine emr-i ʿaẓīm-i fetvāya ḳıyām itdükde arpalıḳların Ṭırnova, Şuʿayb-zāde Efendi'ye inʿām eyleyüp Ḳudsī-zāde mutaṣarrıf olduġı Pravadi ḳażāsın kendülere arpalıḳ tevcīh itmişler idi. Sene-i mezbūre Şaʿbānı'nda maʿzūl ve yirlerine Bolevī Muṣṭafā Efendi nā'il-i me'mūl olduḳda mutaṣarrıf olduḳları Pravadi ḳażāsın Filibe ḳāḍīsi olan Ḳudsī-zāde Efendi'ye ve anlaruñ yirleri ṣāḥibü't-tercemeye virilüp ol beldeye irsāl olındı. Sene-i mezbūre Ẕi'l-ḥiccesi'nde Şaʿrāvī-zāde üzerinden Yanbolı maʿa'n-nevāḥī arpalıḳ virilüp Filibe, Menteş-zāde Efendi'ye virildi. Altmış ṭoḳuz Muḥarremi'nde Saʿdī-zāde üzerinden Vize, andan Gümülcine, yetmiş iki Recebi'nde Anḳaravī Emīr Efendi yirine ṯāniyen ʿAyntāb ḳażāları teslīm-i nevvāb-ı feżā'il-me'ābları ḳılındı. Yetmiş üç ḥudūdında bu kārgāh-ı kevn-i fesāddan ḳaṭʿ-ı rişte-i taʿalluḳ idüp dārü'l-emān-ı cināna irtiḥāl ve daʿvet-i Rabb'e istiʿcāl itdi.

Mevlānā-yı sabıḳü'l-beyān **[148ᵃ]** [1] صبت عليه سجال المغفرة و الغفران ḫurşīd-i cihān-gerd-i ʿālem-i ʿilm ü ʿirfān, māh-ı serīʿü's-seyr-i fażl ü beyān, ṭarḥ-endāz-ı nesīc-i maʿḳūl u menḳūl, ḥadīḳa-ṭırāz-ı ḫıyābān-ı fürūʿ u uṣūl, müşkilāt-ı ʿulūmuñ ʿale'l-ḫuṣūṣ ʿilm-i fıḳh-ı şerīfüñ müşkil-güşā ve kāşifi, meydān-ı maʿārif ü kemālātuñ merd-i ʿārifi, mülāyemet-i ṭabʿ ile maʿrūf, beẕl ü seḫāya mā'il ü meşġūf, leyyinü'l-cānib, zerḳ u riyādan mütecānib, ʿışḳ u şevḳ erbābına muṣāḥib, şūḫ-ṭabʿ ve güşāde-dil, ṣafā-yı mey ü maḥbūba mā'il idi. Sinīn-i ʿömrleri ṣad sāle bāliġ olduġı ṣiḳātdan mervīdür.

Āṯār-ı ʿilmiyyelerinden *Kenz*'e şerḥleri ve *Şerḥ-i Miftāḥ*'a ḥāşiyeleri ve yine fıḳhda bir metin ve şerḥ kitābı ve *Ḳaṣīde-i Bürde*'yi şerḥ ü beyānda āṯār-ı müşkīn-niḳābı vardur. Bunlardan māʿadā faḫr-i kā'ināt *ʿaleyhi efḍalü'ṣ-ṣalavāt ve ekmelü't-taḥiyyāt* ḥażretlerinüñ ʿalemdārı Ebā Eyyūb-i Enṣārī *raḍīya'llāhu ʿanhu'l-Bārī* rivāyetleriyle olan eḥādīṯ-i ṣaḥīḥayı tertīb-i dil-firīb ile cemʿ ü terceme ve ġamām-ı aḳlāmın vādī-i ḥüsnde münsecime idüp türbe-i şerīfe ve ravża-i laṭīfelerine vaḳf eylemişlerdür. Zamānlarında olan te'līfāta taʿbīrāt-ı belīġa ve ʿibārāt-ı naṣīḥa ile taḳrīẓātı vardur. Ez-ān-cümle Sulṭān Selīm vāʿiẓi Yaʿḳūb Efendi cemʿ ü te'līf itdükleri eṣer ẓahrına ḳalem-i ʿanberīn-raḳamlarıyla taḥrīr buyurduḳları taḳrīẓdür:

1 "Rahmet ve bağışlanma kovaları onun üzerine dökülsün."

شهادة كمل السادات
اصدق لهزا الشيخ حاوى الكرامات

ولكن ليس ماذكر و ابجامع
بل المذكور من بعض الصفات [1]

**Celeb Mūsā Efendi[2]**

el-Mevlā Mūsā. Ḥarem-i hümāyūnda iḳtibās-ı envār-ı envā'-ı ma'ārif ü 'ulūmla şöhret-şi'ār ve "Celeb Mūsā Efendi" dimekle ḳarīn-i iştihār olup Şeyḫü'l-İslām Ṣun'u'llāh Efendi merḥūmdan mülāzım ve ṭarīḳ-ı hidāyet-refīḳ-ı 'ulemāya duḫūle 'āzim olup ḳırḳ aḳçe medreseden ma'zūl ve muntaẓır-ı neyl-i me'mūl iken biñ yigirmi sekiz Muḥarremi'nüñ on altıncı Ḫamīs güni ṣadreyn-i fāżıleyn Şeyḫü'l-İslām Zekeriyyā-zāde Yaḥyā Efendi ve 'Anī-zāde Efendi ḥużūrlarında ḫārice ṭāliblere imtiḥān ta'yīn olınup Fażlu'llāh Efendi ve İsmā'īl-zāde ve Baḥṣī Efendi dāmādı İbrāhīm Efendi ile Sinān Aġa Cāmi'i'nde oḳınup rehīne-i imtiyāz olan Raḥīḳī Medresesi ile Fażlu'llāh Efendi, Kürkcibaşı Medresesi ile İsmā'īl-zāde, Pervīz Efendi Medresesi ile Baḥṣī Efendi dāmādı İbrāhīm Efendi, Silivri'de Pīrī Paşa Medresesi ile bunlar ser-efrāz olmışlar idi. Otuz bir Recebi'nde Ser-maḥfil-zāde **[148[b]]** yirine Meḥemmed Aġa Medresesi'ne taḥrīk olındı. Otuz iki Recebi'nde 'Abdu'r-raḥmān Efendi yirine Burusa'da Ḳapluca Medresesi'ne gönderildi. Otuz üç Cumāde'l-āḫiresi'nde İbrāhīm Efendi yirine Maġnisa fetvāsıyla belde-i mezbūrede Sulṭān Süleymān Vālidesi Medresesi tevcīh olındı. Otuz altı Recebi'nde Şems Efendi yirine Edrine'de Üçşerefeli müderrisi olup otuz yedi Rebī'ü'l-evveli'nde Fażlī Efendi yirine Medīne-i Münevvere'de Dārü'l-ḥadīṯ Medresesi ile tekrīm olınmış idi. Sene-i mezbūre Ramażānı'nda Naṣru'llāh Efendi yirine Maġnisa ḳażāsıyla kām-revā oldılar. Otuz sekiz Ẕi'l-ḥiccesi'nde ma'zūl ve yirlerine Rā'ī-zāde Ḳāsım Efendi mevṣūl oldı. Ḳırḳ Muḥarremi'nde Ḥammāl-zāde yirine İzmir ḳażāsı ḥükūmeti taḥmīl olın-

1 "Kâmil efendilerin şehâdetiyle tasdik ediyorum ki
Bu zat birçok keramete sahiptir.
Velâkin zikredilenler tamamı değildir
Bilakis söylenenler sadece onun bazı özellikleridir."

2 Der-kenār: Nebīreleri fetvā teşrīfinden olmaḳ üzere naḳl itdi.

dı. Ḳırḳ iki Muḥarremi'nde munfaṣıl ve yirlerine Atlu Dāvūd Efendi vāṣıl oldı. Ḳırḳ dört Ẕi'l-ḳa'desi'nde Merḥabā-zāde yirine ṣāniyen manṣıb-ı evvellerine 'avd itdiler. Elli dört Muḥarremi'nde Medīne-i Münevvere *dāmet bi'l-envāri müsevvere*[1] ḳażāsıyla be-kām olup elli beş Cumāde'l-ūlāsı'nda ma'zūl ve yirlerine Ḳadrī-zāde Efendi mevṣūl oldı. Elli ṭoḳuz Recebi'nde Uzun Sa'dī Efendi yirine Ḳuds-i şerīf ḳażāsıyla teşrīf olındı. Altmış Muḥarremi'nde munfaṣıl ve yirlerine Şeyḫü'l-İslām 'Abdü'r-raḥīm Efendi vāṣıl oldı ba'dehu Edrine pāyesiyle Uzunköprü arpalıḳ iḥsān olınup āsūde-ḥāl, müreffehü'l-bāl güẕārende-i eyyām ü leyāl iken yetmiş üç ḥudūdında irtiḥāl ve dārü'l-ünse isti'cāl itdükde zamānesi şu'arāsından biri bu mıṣrā'ı tārīḫ dimişdür:

Maḳāmuñ ola ey Mūsā Efendi cennet-i a'lā[2]

Mevlānā-yı merḳūm 'ilm ü fażlla meşhūr, pīr-i ṣāliḥ-i müteverri', dervīş-nihād u mütevāżi' idi. Mükerreren İzmir ḳāḍīsi olmaġla anda vāfir 'aḳārāt idinmişdür. İle'l-ān a'ḳābı müntefi'lerdür.

### Şeyḫü'l-İslām Bālī-zāde Efendi Maḫdūmı Meḥemmed Efendi[3]

el-Mevlā Meḥemmed bin Muṣṭafā eş-şehīr bi-Bālī-zāde. Tercemesi ānifen mürūr iden Şeyḫü'l-İslām Bālī-zāde Muṣṭafā Efendi'nüñ aḫter-i burc-i vücūdı ve gevher-i dürc-i nesl-i mes'ūdıdur. Maṭla'-ı girībān-ı şühūddan 'ayān ve istifāża-i envār-ı ma'rifet ü şān idüp ḳırḳ aḳçe medreseden ma'zūl iken semt-i ḳażāya rıżā virüp Yanbolı ḳażāsında icrā-yı ḥükm ü imżā itmişler idi. Altmış bir Ša'bānı'nda ḫāric elli ile Ṣadrü'd-dīn-zāde Fetḥu'llāh Efendi yirine Çāvuş **[149[a]]** başı Medresesi'ne mevṣūl oldı. Altmış dört Ša'bānı'nda Papasoġlı

---

1 "Nurlarla çevrelenmesi daim olsun."

2 مقا مك اوله اى موسى افندى جنت اعلى
Mısraın ebced hesabına göre değeri bildirine 1073 tarihinden farklıdır. Tarih tamiyeli olabilir.

3 'Azīz Efendi tārīḫinde ba'ż-ı ẓurefā-yı şu'arā didügi hezl-āmīz tārīḫ-i ḳabīḥ naḳli metn ü musaṭṭara münāsib görilmeyüp der-kenār olındı.
**Naẓm**
Deyyūs̱ Bāli-zāde fetvāyı çaldı dirler
يا ليستني رأيت في الحر كيف يفتى ("Keşke hür hakkında nasıl fetva verilir görseydim")
*Hel min-mezīd* devri erbābına ṣalādur
Narḫın bulur manāṣıb bilmez o müftī-i ziftī
Şürbü'l-yehūd devri sāġarları yürisün
Alsun eline cāmı ḳabrinde ḳoca Güftī
Şād oldı Tutḳa (?) (تتقه) oġlı rūḥ-ı cünbişi güldi
Naṣbına didi tārīḫ Deyyūs̱-zāde müftī

Medresesi'ne taḥrīk olındı. Altmış yedi Rebī'ü'l-evveli'nde Köprüli-zāde Fāżıl Aḥmed Paşa yirine Ḳāsım Paşa Medresesi ile kām-revā olup sene-i mezbūre Cumāde'l-ūlāsı'nda Ṣaḥn'a geldiler ve yine sene-i mezbūre Recebi'nde Süleymāniyye taḥillesi ve Mekke-i Mükerreme pāyesiyle 'Abdu'llāh Efendi yirine Ġalaṭa ḳażāsı tevcīh olındı. Ṣa'bān'da ma'zūl ve yirine Ḳadrī Efendi mevṣūl oldı. Yetmiş üç Muḥarremi'nde Ḳoçbaş Maḥmūd Efendi yirine Maġnisa ḳażāsına rıżā gösterdi. Sene-i mezbūre Şevvāli'nde ḳāḍī iken intiḳāl idüp yirine Hevāyī-zāde īṣāl olındı.

Maḫdūm-ı merḳūm hem-reng-i erbāb-ı rüsūm, ṭarḥ-endāz-ı üns ü ülfet, Naḳş-bend-i germiyyet ü 'işret idi.

### Üsküdarī Şeyḫ Maḥmūd Efendi'nün Kerīme-zādesi Seyyid Maḥmūd Efendi

el-Mevlā es-Seyyid Maḥmūd sıbṭü'ş-şeyḫ es-Seyyid Maḥmūd el-Üsküdarī. 'Umde-i meşāyiḫ-ı Rūm Üsküdarī Maḥmūd Efendi merḥūmuñ dāmādı Meḥemmed Aġa nām merdüñ maḫdūm-ı kihter ve ferzend-i ṣāfī-güheridür. Āftāb-ı nā-mütenāhī-i ilāhīden istifāża-i nūr-ı şu'ūr ve cins-i nefīs-i fażl ü kemāle beẕl-i maḳdūr idüp 'ulemānuñ birinden mülāzım ve ṭarīḳ-ı tedrīs-i resmīye 'āzim olduḳda biñ altmış beş Ramażānı'nda Sittī Ḫātūn ḫāricine 'āric, altmış yedi Recebi'nde A'mā Ḳāsım-zāde yirine Üsküdar'da Rūm Meḥemmed Paşa Medresesi ile mübtehic olmış iken taḳallüb-i 'aṣr sebebiyle medrese-i mezbūreden ma'zūl ve yirine Muḥarrem-zāde mihteri 'Abdu'llāh Efendi mevṣūl olup bunlara sene-i mezbūre Ramażānı'nda Receb-zāde yirine Tevḳī'ī Ca'fer Çelebi Medresesi virildi. Altmış ṭoḳuz Muḥarremi'nde ḫalefi yirine medrese-i sābıḳasına 'avdet idüp yetmiş iki Rebī'ü'l-evveli'nde yirinde dāḫil i'tibār olınmış idi. Yetmiş üç Muḥarremi'nde intiḳāl eyledi.

Mevlānā-yı mezbūr "Maḥmūd Efendi Kerīme-zādesi" dimekle meşhūr, 'ilmi miyāne, ṭarz u ṭavrı ādemiyāne idi.

### Ḥüseyn Paşa-zāde-i Büzürg [Aḥmed]

el-Mevlā Aḥmed bin Ḥüseyn Paşa. Sābıḳā Rūmili beglerbegisi olup Ṣofya'ya dāḫil olıcaġı gün ḳażā-yı nāgehānī birle 'arabası yıḳılup kendü āzürde ol-

maḳ sebebiyle ʿavdet ve eṣnā-yı ṭarīḳde ʿālem-i āḫirete rıḥlet eyledükde naʿşı İstanbul'da Ḳoca Muṣṭafā Paşa Cāmiʿi mezāristānında defn olınan Ḍarb-ḫāneci Ḥüseyn Paşa'nuñ mīr-i mihteri ve ferzend-i feżā'il-güsteri ve tercemesi *Ẕeyl*'de mār Mütevellī-zāde Muṣṭafā Efendi'nüñ kerīme-zādeleridür. ʿUlemā-yı ʿaṣrdan Fāżıl Muṣlī ve sābıḳu't-terceme **[149[b]]** Şirvānī Aḥmed Efendi'den aḫẕ-ı fünūn ve ḫilʿat-ı istiʿdādın elvān-ı maʿārif-i gūn-ā-gūn ile būḳalemūn itdükden ṣoñra ṭarīḳ-ı ʿilme sevḳ-ı rāḥile-i himmet ve medāris-i ʿaliyye-i ʿilmiyyeyi ḳable'l-iḳbāl ʿazīmet eyleyüp sābıḳu't-terceme Ḫˇāce-zāde ʿAbdu'llāh Efendi mülāzemeti ile nā'il-i evvelīn-i emānī olduḳda ḥasebe'l-ʿāde devr-i mecālis-i ifāde iderek elli beş Recebi'nde Ḥasan Efendi yirine Ḥācī Ḥasan-zāde Medresesi'ne taḥrīk olındı. Elli yedi Rebīʿü'l-evveli'nde Ḥasan Efendi Medresesi'ne ḳadem-nihāde oldılar. Sene-i mezbūre Şaʿbānı'nda Mollā Gürānī Medresesi erzānī görildi. Elli sekiz Ẕi'l-ḥiccesi'nde Kürd ʿAbdu'llāh Efendi yirine Muʿīd Aḥmed Efendi Medresesi'ne müfīd olup altmış Ramażānı'nda ʿAlī Paşa-yı ʿAtīḳ Medresesi'ne ḥaḳīḳ olup altmış bir Ramażānı'nda Fāżıl Muṣlī Efendi yirine Ṣaḥn-ı Ṣemāniyye'nüñ birinde basṭ-ı seccāde-i taḥḳīḳ u tedḳīḳ itdiler. Altmış iki Muḥarremi'nde yirinde altmışlı iʿtibār olındı. Sene-i mezbūre Ẕi'l-ḳaʿdesi'nde Baḥṣī-zāde dāmādı ʿÖmer Efendi yirine ʿĀ'işe Sulṭān Medresesi iḥsān olındı. Altmış dört Şaʿbānı'nda selef-i sālifi Kürd ʿAbdu'llāh Efendi yirine Şeh-zāde dārü'l-ifādesine pā-nihāde oldılar. Altmış yedi Recebi'nde selef-i sālifi ʿÖmer Efendi yirine Süleymāniyye medārisinüñ biriyle tekmīl-i merātib-i resmiyye itdiler. Altmış sekiz Cumāde'l-āḫiresi'nde Altı Parmaḳ İbrāhīm Efendi yirine İzmir ḳażāsı maḳarr-ı ḥükm ü imżāları ḳılındı. Altmış ṭoḳuz Cumāde'l-āḫiresi'nde maʿzūl ve yirlerine ʿAbdü'r-raḥīm Efendi mevṣūl oldı. Yetmiş dört ḥudūdında müddet-i ḥayātı encām ve defter-i ʿömri feẕlek-i ḫitām buldı. Ḳoca Muṣṭafā Paşa'da vālidi cenbinde medfūndur.

Merḥūm-ı mersūm ʿilm ü fażl ile maʿlūm, merd-i fāżıl, ferd-i kāmil idi. ʿAmm-ı zī-şānı Ḳonaḳcı ʿOṯmān Paşa'ya ʿaḳd-i peyvend-i muṣāheret idüp dāmād olmışlar idi.

## Ḥalebī Muṣṭafā Efendi

el-Mevlā Muṣṭafā. Medīne-i Ḥalebü'ş-şehbāda ser-nihāde-i āşiyān-ı sulṭān-ı vücūd ve maẓhar-ı teşrīf-i ḫilʿat-i şühūd olmış idi. Evā'il-i ḥālinden taḥṣīl-i ʿilm

ü kemāle mecd ü sā'ī ve ādāb-ı tekmīl-i nefsi kemā-yenbaġī murā'ī olup vāṣıl-ı derece-i istidād ve mālik-i meleke-i 'aḳl-ı müstefād olduḳda Şeyḫü'l-İslām fāżıl-ı meşhūdü'l-enām 'Abdü'r-raḥīm Efendi'nüñ meclis-i ifādelerinde müteṣaddī-i istifāde olup 'ulemā-yı 'aṣruñ birinden mülāzım ve ṭarīḳ-ı tedrīse 'āzim iken elli Rebī'ü'l-āḫiri'nde Edrine'de **[150[a]]** Beglerbegi müdāresesinde 'alem-efrāz-ı ders ü taḥḳīḳ idüp elli yedi Ṣa'bānı'nda Beşerī Meḥemmed Efendi yirine Merdümiyye Medresesi'ne ḥareket itdiler. Sene-i mezbūre Ẕi'l-ḥiccesi'nde Ḥasan Efendi Medresesi virildi. Elli sekiz Cumāde'l-ūlāsı'nda Tatar 'Abdu'llāh Efendi yirine Şāh-ı Ḫūbān Medresesi iḥsān olındı. Altmış Ramażānı'nda Eyyūbī Maḥmūd-zāde Çelebi yirine Zāl Paşa Medresesi revā görildi. Altmış iki Ẕi'l-ḳa'desi'nde Ḥüseyn Paşa-zāde Aḥmed Efendi yirine Ṣaḥn'a geldiler. Altmış dört Cumāde'l-ūlāsı'nda Rüstem Paşa müderrisi Ḍıḥkī Muṣṭafā Efendi ile mübādele-i medrese itdiler. Altmış beş Rebī'ü'l-evveli'nde Aṣam teẕkireci yirine Gevher Ḫān Sulṭān Medresesi ile kesb-i ziyāde-i 'izz ü şān eylediler. Altmış altı Şevvāli'nde Baḥṣī-zāde dāmādı 'Ömer Efendi yirine Ḫāṣekī müderrisi oldılar. Altmış sekiz Ṣaferi'nde selef-i sālifi Ḍıḥkī Efendi yirine Şāh-zāde dārü'l-ifādesine ḳadem-nihāde olup altmış ṭoḳuz Ṣa'bānı'nda Mollā-zāde Enes Efendi yirine Süleymāniyye medārisinüñ biriyle tekmīl-i merātib itdiler. Yetmiş Recebi'nde Velī-zāde Efendi yirine Ḥaleb ḳażāsı ḥükūmeti erzānī görildi. Yetmiş bir Ṣa'bānı'nda ma'zūl ve yirlerine Uzun 'Abdu'llāh Efendi mevṣūl oldı. Yetmiş dört Recebi'nde Bahāyī Efendi birāderi Yaḥyā Efendi yirine Ġalaṭa ḳażāsı rıżā-dādeleri olup icrā-yı aḥkām-ı şer'iyye üzere iken yetmiş beş evā'ilinde merāret-i 'azlle telḫ-kām olmadın murġ-ı cānı nüzhetgāh-ı ḫuld-i berīne revān ve dārü'n-na'īme ṭayerān eyledükde manṣıb-ı münḥal Seyyid Muḥteşem Efendi'ye maḥal görildi.

Mevlānā-yı mezbūr vāṣıl-ı mertebe-i fażl-ı mevfūr, ṣıfāt-ı ḥamīde ve simāt-ı pesendīde ile ārāste ve gencīne-i sīnesi cevāhir-i zevāhir-i ma'ārifle pīrāste olup ẕihn-i derrāk ve ṭab'-ı çālāk ṣāḥibi olduġından mā'adā ḫoş-ṣoḥbet ve tārik-i külfet ādem idi.

Āṯārından muṣanna' ḳalemiyyeleri vardur.

### Mūsā-zāde 'Abdü'l-ḥalīm Efendi

el-Mevlā 'Abdü'l-ḥalīm bin Mūsā. Ānifen tercemesi nigāşte-i ḳalem-i 'ācizānemüz olan Celeb Mūsā Efendi'nüñ maḫdūm-ı dil-bendi ve ferzend-i ḫured-

mendidür. Ṭaleb-i ʿilm ü ʿirfān ile kesb-i vecāhet ü şān idüp ʿulemā-yı zamānenüñ birinden iḥrāz-ı şeref-i mülāzemet ve semt-i tedrīse ʿazīmet itdükde ḳırḳ aḳçe medreseden maʿzūl ve muntaẓır-ı neyl-i meʾmūl iken elli üç Rebīʿü'l-evveli'nde Burusa'da ʿİlmü'd-dīn Medresesi'ne mevṣūl ve çoḳ geçmedin daḫı **[150[b]]** maʿzūl olmışlar idi. Altmış üç Cumāde'l-āḫiresi'nde İlyās Dede-zāde yirine Ḳoġacı Dede Medresesi'ne īṣāl olındı. Altmış dört Şaʿbānı'nda yirinde dāḫil iʿtibārı ile be-kām, altmış beş Ramażānı'nda Ḳonevī Meḥemmed Efendi yirine Demürḳapu'da Aḥmed Paşa Medresesi ile nā'ilü'l-merām oldı. Altmış altı Şaʿbānı'nda Kirli Maḥmūd-zāde Efendi yirine Fāṭıma Sulṭān müderrisi olup altmış yedi Recebi'nde Kefevī Ḥüseyn Efendi yirine Edrineḳapusı Mihrümāhı'na ḳadem-nihāde oldı. Altmış sekiz Cumāde'l-ūlāsı'nda Berber-zāde ʿAbdü'r-raḥīm Efendi yirine Sinān Paşa Medresesi ile kām-revā olup yetmiş Ṣaferi'nde Me'ālī-zāde yirine Ṣaḥn'a geldiler. Yetmiş bir Şaʿbānı'nda Öreke-zāde Efendi yirine Ḫadīce Sulṭān Medresesi iḥsān olınup yetmiş dört Cumāde'l-āḫiresi'nde Ḥācī-zāde yirine Ḳalender-ḫāne müderrisi oldılar. Sene-i mezbūre evāḫirinde Mīrzā Meḥemmed Efendi yirine Murād Paşa-yı Cedīd Medresesi tevcīh olındı. Yetmiş beş Muḥarremi'nde Hevāyī-zāde Efendi yirine Maġnisa ḳażāsı ʿināyet olınmış idi. Sene-i mezbūre evāḫirinde ʿālem-i āḫirete rıḥlet eyleyüp yiri Zeyrek-zāde Efendi merḥūm mülāzımı Ḥāfıẓ Efendi'ye virildi.

Mevlānā-yı mezbūr ʿīş u nūş ile meşhūr, ṣāfī-derūn, maḫdūm-ı mekārim-nümūn idi.

### Behrām Aġa Ḫˇācesi Üsküdarī Muṣṭafā Efendi

el-Mevlā Muṣṭafā. "Üsküdarī Muṣṭafā Efendi" dimekle ḳarīn-i iştihār ve Behrām Aġa ḫˇācelıġıyla pīrāye-bend-i iʿtibār olup baʿż-ı ʿulemā ḫıdmetlerinden nā'il-i şeref-i mülāzemet ve baʿż-ı medāris-i resmiyyede müteṣaddī-i ḫıdmet olmış idi. Ḳırḳ aḳçe medreseden maʿzūl iken ḳırḳ ṭoḳuz Muḥarremi'nde elli aḳçe ile Ferhād Paşa müderrisi olup baʿdehu Üsküdar'da Vālide Sulṭān Dārü'l-ḥadīṯi'ne naḳl olındı. Elli yedi Şaʿbānı'nda Nişāncı Paşa-yı Cedīd Medresesi iḥsān olınup elli sekiz Şevvāli'nde Tatar ʿAbdu'llāh Efendi yirine Zekeriyyā Efendi müderrisi oldı. Altmış Cumāde'l-āḫiresi'nde Seyyid ʿAbdu'r-raḥmān Efendi yirine Ṣaḥn'a gelüp sene-i mezbūre Şaʿbānı'nda Ḥamīdī ʿAbdü'r-raḥīm Efendi yirine Ḫadīce Sulṭān Medresesi ʿināyet olındı. Altmış dört Şevvāli'nde

Muṣlī Efendi yirine Üsküdar Mihrümāhı'na terfī' ve altmış beş Rebī'ü'l-evveli'nde Çuḳacı-zāde yirine Vālide Sulṭān Medresesi ile tevḳī' olındı. Sene-i mezbūre Ẕi'l-ḥiccesi'nde Ebu's-su'ūd-zāde Efendi yirine Mekke-i Mükerreme **[151[a]]** ḳażāsıyla tekrīm olındı. Altmış altı Cumāde'l-āḫiresi'nde ma'zūl ve yirlerine meşīḫat-ı İslāmiyye'den munfaṣıl Ebū Sa'īd Efendi mevṣūl olmışlar idi. Tercemelerinde ẕikr olınduġı vech üzere sene-i mezbūre Ramażānı'nda cānib-i salṭanata rücū'a me'ẕūn olup yirleri Ḥalebü'ş-şehbāda ārāma me'mūr olan Şeyḫü'l-İslām Memek-zāde Efendi'ye erzānī görilmiş iken der-'aḳab ḫaber-i vefātı gelicek yine bunlara ibḳā ve muḳarrer ḳılındı. Altmış yedi Rebī'ü'l-evveli'nde munfaṣıl ve yirine Şirvānī Aḥmed Efendi vāṣıl oldı. Yetmiş bir Ṣaferi'nde Ebū Sa'īd-zāde Aḥmed Efendi yirine Şām-ı cennet-meşām ḳażāsıyla ikrām olındı. Yetmiş iki Muḥarremi'nde ma'zūl olup yirleriyle Ünsī 'Abdü'l-laṭīf Efendi talṭif olındı. Yetmiş beş ḥudūdında intiḳāl eyledi.

Mevlānā-yı mezbūr 'ilm ü fażlla meşhūr, nīk-nefs ü ṣāfī-fu'ād, mü'min-i pāk-i'tiḳād idi.

### Ser-bendī-zāde Büzürg İsmā'īl Efendi

el-Mevlā İsmā'īl bin Aḥmed. Ṭabaḳa-i Murād Ḫānī'de tercemesi bu mecellede sebḳ iden Ser-bendī Ḳāḍī-zāde Şeyḫī Aḥmed Efendi'nüñ maḫdūm-ı kebīr-i ercmendi ve ferzend-i dil-bendidür. Temyīz-i siyāh u sefīd ve tenḳīd-i cevāhir-i dāniş ü dīd eyledükde i'dād-ı levāzım-ı isti'dād ve imdād-ı feyż-i ilāhīden istimdād eyleyüp Şeyḫü'l-İslām Ebū Sa'īd Efendi'den mülāzım ve ṭarīḳ-ı tedrīse 'āzim olup ḳırḳ aḳçe medreseden ma'zūl iken elli sekiz Ṣaferi'nde Mi'mār Sinān Medresesi'ne mevṣūl oldı. Altmış iki Muḥarremi'nde 'Abdu'llāh Efendi yirine Raḥīḳī Medresesi'ne ḥareket idüp altmış üç Rebī'ü'l-āḫiri'nde Ebe-zāde yirine Nişāncı Paşa-yı 'Atīḳ Medresesi ile kām-revā olmışlardur. Altmış altı Ṣa'bānı'nda Naḳīb-zāde yirine Maḥmūd Efendi Medresesi iḥsān olındı. Sene-i mezbūre Şevvāli'nde yirinde mūṣıla-i Ṣaḥn i'tibār olındı. Altmış sekiz Cumāde'l-āḫiresi'nde Ḥüsām-zāde maḫdūmı Es'ad Efendi yirine Ḳadırġa Limanı Meḥemmed Paşası'na ḥareket itdiler. Sene-i mezbūre Ẕi'l-ḳa'desi'nde Edībī-zāde yirine Ṣaḥn'a geldiler. Altmış ṭoḳuz Muḥarremi'nde 'Alī Paşa-yı 'Atīḳ Medresesi virildi. Yetmiş Ẕi'l-ḳa'desi'nde selef-i sālifi Edībī-zāde yirine Eyyūb'de İsmiḫān Sulṭān Medresesi ile

be-kām, yetmiş iki Şevvāli'nde Re'īs Ḫˇācesi yirine Ayaṣofıyya Medresesi ile nā'ilü'l-merām oldılar. Yetmiş üç Recebi ġurresinde 'Alī Çelebi-zāde yirine Süleymāniyye medārisinüñ biriyle ta'ẓīm, yetmiş beş Muḥarremi'nde **[151[b]]** Neffātī Efendi yirine Ḳuds-i Şerīf ḳażāsıyla tekrīm olınup ḳaṭ'-ı menāzil iderek şehre ḳarīb Nāblūs nām maḥalle vāṣıl olduḳda merāḥil-i 'ömri tamām ve ol menzilde manṣıb-ı ḥayāṭdan 'azlle telḫ-kām olduḳda yirleri Ḳāsım-zāde 'Abdu'llāh Efendi'ye virildi.

Mevlānā-yı merḳūm maḫdūm-ı ma'ārif-mevsūm, ḥalīm ü selīm, müşfiḳ ü kerīm idi.

### Teẕkireci Ḥamīdī 'Abdü'r-raḥīm Efendi

el-Mevlā 'Abdü'r-raḥīm. Vilāyet-i Ḥamīd dāḫilinde Barla nām ḳaṣabadan ẓuhūr ve "Ḥamīdī 'Abdü'r-raḥīm Efendi" dimekle zebān-zed-i cumhūrdur. 'Ulemā-yı 'aṣruñ birinden iḥrāz-ı şeref-i mülāzemet ve ba'ż-ı bıḳā'-ı 'ilmiyyede edā-yı ḫıdmet idüp ḳırḳ aḳçe medreseden ma'zūlen ḳaṭ'-ı merātib-i medāris iderek elli ṭoḳuz Ša'bānı'nda Īcī-zāde Efendi yirine Ḫadīce Sulṭān müderrisi olmışlar idi. Altmış bir Ša'bānı'nda Ḫaṭīb-zāde yirine Ḳara Muṣṭafā Paşa Medresesi ile kām-revā olup altmış iki Ša'bānı'nda Ḳāḍī-zāde Efendi yirine Medīne-i Münevvere *dāmet bi'l-envāri müsevvere* ḳażāsı iḥsān olındı. Altmış üç Cumāde'l-āḫiresi'nde munfaṣıl ve yirlerine İmām-zāde Meḥemmed Efendi vāṣıl oldı. Altmış beş Ramażānı'nda Meḥemmed Efendi yirine medīne-i Eyyūb'da icrā-yı aḥkām-ı merġūb itdiler. Altmış altı Cumāde'l-āḫiresi'nde Ḥüsām-zāde Efendi yirine Üsküdar ḳażāsına naḳl ve yirlerine Emīnī Efendi vaṣl olındı. Sene-i mezbūre Şevvāli'nde ma'zūl olup yirleri Şeyḫü'l-İslām Bālī-zāde Efendi'ye arpalıḳ oldı. Altmış ṭoḳuz Cumāde'l-āḫiresi'nde Ḥüseyn Paşa-zāde yirine İzmir ḳażāsı ḥükūmetiyle tebşīr olındı. Yetmiş Cumāde'l-āḫiresi'nde ma'zūl ve yirlerine Menteş-zāde Efendi mevṣūl oldı. Yetmiş beş ḥudūdında intiḳāl ve dārü'n-na'īme irtiḥāl eyledi. Emīr-i Buḫārī civārında medfūndur.

Mevlānā-yı mezbūr 'ilm ü ṣalāḥ ile meşhūr, faḳīh ü müteşerri', zāhid ü müteverri' idi. Ebu's-su'ūd-zāde Efendi'nüñ ve Şeyḫü'l-İslām 'Abdü'r-raḥīm Efendi Anaṭolı ṣadrı iken teẕkirecilıḳ ve ṣadr-ı Rūm iken şer'iyyātcılıḳ ḫıdmetinde ḳā'im olup sa'y ü iḳdāmı meşkūr idi.

**Recāyī Efendi [Muṣṭafā] {Recāyī}**

el-Mevlā Muṣṭafā. Vilāyet-i Ḳasṭamonı'dan bedīdār ve ol maṭla'-ı ehille-i ehālī olan ufḳdan āşkār olup müddet-i medīd semt-i ma'ārife beẕl-i maḳdūr ya'nī rişte-i taḥṣīle naẓm-ı ferā'id-i nā-maḥṣūr eyleyüp Cinci Ḥüseyn Efendi āsitānesine **[152[a]]** ittiṣāl ve himmet-i Mevlānā ile ḳadri 'ālü'l-āl olduḳda ḫıdmetlerinden mülāzım ve ṭarīḳ-ı pür-tevfīḳ-ı tedrīse 'āzim olup ḳırḳ aḳçe medreseden ma'zūl ve muntaẓır-ı neyl-i me'mūl iken biñ altmış yedi Muḥarremi'nde Cenābī Efendi Medresesi ḫāriciyle kām-revā, yetmiş ḫilālinde Selanik uġrusı 'Abdu'r-raḥmān Efendi yirine Balaban Aġa Medresesi'ne revnaḳ-baḫşā olmış idi. Yetmiş dört ḥudūdında Ḫusrev Ketḫudā Dārü'l-ḥadīṣi Ṣāniyesi ile nihāl-i i'tibārı nāmiye olmış iken yetmiş beş ḥudūdında intiḳāl ve ravża-i ḫuld-i berīne irtiḥāl eyledi.

Mevlānā-yı mezbūr Recāyī maḫlaṣıyla meşhūr, ma'ārif-i cüz'iyyesi ġālib, hezār-fen-i ṭālib, ḫuṣūṣā ḥüsn-i ḫaṭṭı müsellem, ẕikr-i bi'l-ḫayra ṭālib ādem idi.

**Ṣafvetī Meḥemmed Efendi {Ṣafvetī}**

el-Mevlā Meḥemmed ibn 'Ārif Meḥemmed. Def'a-i ṯāniye-i devlet-i Muṣṭafā Ḫānī'de tercemesi *Ẕeyl-i 'Aṭāyī*'de sebḳ iden Şeyḫü'l-İslām Es'ad Efendi-zāde 'Ārif Meḥemmed Efendi'nüñ maḫdūm-ı ma'ārif-i dil-dādesi ve Ebū Sa'īd Efendi merḥūmuñ birāder-zādesidür. Ẓāhir-i ḥāl anlardan mülāzemetle nā'il-i evvelīn-i āmāl olduḳdan ṣoñra ser-māye-i isti'dāda mālik ve ṭarīḳ-ı ırşīye sālik olup ḫāric elli ile Ferhād Paşa Medresesi'ne 'āric olmışlar idi. Elli bir Rebī'ü'l-evveli'nde 'Īsā Efendi yirine İbrāhīm Paşa Medresesi'ne sāye ṣaldılar. Elli dört Ṣaferi'nde 'Ömer Efendi yirine Zāl Paşa Medresesi'nde neşr-i nefeḥāt eyleyüp andan iḥde'ṣ-Ṣemāniyye'de ba'dehu Ḫāḳāniyye-i Vefā'da ferş-i seccāde-i ifāde ve idāre-i raḥīḳ-ı taḥḳīḳ u icāde itmişler idi. Elli ṭoḳuz Şa'bānı'nda Süleymāniyye Medresesi'n cilvegāh ve reşkinsāz-ı mihr ü māh itdiler. Altmış bir Cumāde'l-āḫiresi'nde Şeyḫü'l-İslām 'Abdü'r-raḥīm Efendi yirine Ḳuds-i Şerīf ḳażāsında nāfiẕü'l-aḥkām ve selef-i bāhirü'ş-şereflerine ḳā'im-maḳām olmışlar idi. Altmış iki Ẕi'l-ḳa'desi'nde ma'zūl ve yirlerine Īcī-zāde Yaḥyā Efendi mevṣūl oldı. Altmış altı Şevvāli'nde Merḥabā-zāde yirine İzmir ḳażāsı ḥükūmeti tefvīż olındı. Altmış yedi Şevvāli'nde munfaṣıl ve maḳarr-ı ḥükūmetlerine Altı Parmaḳ İbrāhīm Efendi vāṣıl oldı. Yetmiş Ẕi'l-ḥiccesi'nde 'Oṯmān Efendi yirine

Yeñişehr'de mütekeffīl-i emr-i ḳażā oldı. Yetmiş iki Ṣaferi'nde ref' olınup yirlerine Ḫışım Yaḥyā-zāde 'Abdü'l-bāḳī Efendi naṣb olındı. Yetmiş beş ḫilālinde zülāl-i ṣāf-ı ḥayāṭı muġber ve āyīne-i ṭab'-ı ṣafā- **[152[b]]** āyīni ṣarṣar-ı ġubār-engīz-i fenādan mükedder olmış idi. Eyyūb'de zāviye-i ma'rūfede medfūndur. Sinīn-i 'ömr-i 'azīzi 'ıḳd-ı rābi'i mütecāviz ve ḫāmise mütenāhiz idi.

Merḥūm-ı merḳūm maḫdūm-ı sütūde-rüsūm, ḳalb-i ṣafvet-āyīni āyīne-i 'ālem-nümā-yı 'ilm ü ma'rifet ve zülāl-i kūhsār-ı 'izz ü mecdi ṭarāvet-baḫş-ı gülistān-ı sa'ādet, cāmi'-i feżā'il-i ırṣī vü mükteseb̄ī, kerīm ibni kerīm ve çelebi oġlı çelebi idi.

Āṣārından Ṣafvetī maḫlaṣıyla Türkī eş'ārı vardur. Bu beyt-i laṭīf zāde-i ṭab'-ı şerīfleridür:

**Naẓm** Ol şūḫ ḳıyar 'āşıḳa aġyārına ḳıymaz
Gül dāġ ider bülbülini ḫārına ḳıymaz

## Maḫdūm-ı Şeyḫ 'Abdu'llāh-ı Enṣārī Şemsü'd-dīn Efendi

el-Mevlā Şemsü'd-dīn. Rişte-i neseb-i 'ālī-miḳdārı vābeste-i aṣl-ı aṣīl Şeyḫ Sa'ādü'd-dīn el-Cibāyī el-Enṣārī olan Şeyḫ 'Abdu'llāh Efendi'nüñ maṭla'-ı ẕāt-ı ḫurşīd-ṣıfātlarından ṭāli' ü bedīdār ve ufḳ-ı vücūd-ı mes'ūd-ı fā'iżü's-sa'ādātlarından āşkār olan Şemsü'd-dīn Efendi'dür ki idrāk-i sinn-i temyīz ve idrāk itdükden ṣoñra ba'ż-ı 'ulemā-yı 'aṣrdan taḥṣīl-i ser-māye-i 'ulūm ve sülūk-i silk-i 'ulemā-yı rüsūm idüp şeyḫü'l-İslām ve müşkil-güşā-yı 'āmme-i enām olan Yaḥyā Efendi ḫıdmetlerinden şeref-i mülāzemetle ser-efrāz ve beyne'l-emāṣil ve'l-aḳrān mu'ayyen ü mümtāz olduḳda biñ altmış dört Ṣa'bānı'nda 'Allāme-zāde Efendi yirine Mollā Şeref ḫāriciyle müşerref, altmış yedi Recebi'nde Meḥemmed Efendi yirine Cānbāziyye Medresesi ile mulaṭṭaf ḳılındı. Altmış sekiz Recebi'nde Kilisī dāmādı Muṣṭafā Efendi yirine Ḳāḍī 'Abdü'l-ḥalīm Medresesi'ne zīnet-baḫşā, yetmiş Cumāde'l-ūlāsı'nda Ḫˇāce Ḫayrü'd-dīn Medresesi'ne revnaḳ-efzā olmışlar idi. Yetmiş iki Ṣaferi'nde Ḳayseriyye'ye seccāde-güster-i ḥükūmet ve bāsıṭ-ı bisāṭ-ı 'adl ü re'fet olmışlar idi. Ba'de ḳażāi'l-vaṭar İstanbul'a 'avdet idüp şümārende-i eyyām ü leyāl iken yetmiş beş Cumāde'l-āḫiresi'nüñ yigirminci güni āftāb-ı vücūdı ḥażīż-i ḫāke ufūl itmekle eḥibbā vü aṣdiḳāsın maḥzūn u melūl eyledi.

Mevlānā-yı mensūcü'l-eṭvār ḳadr-i müşterekden vāyedār, ḥasenü'l-aḫlāḳ, ṭayyibü'l-aʿrāḳ idi.

**Hāşimī-zāde Meḥemmed Efendi[1] {Yetīmī}**

el-Mevlā es-Seyyid Meḥemmed bin Meḥemmed Hāşimī. *Teẕkire-i Rıżā* ve *Riyāżī*'de raḳam-zede-i beyān olan şuʿarā-yı devlet-i Murād Ḫān-ı Ṯāliṯ'den Üsküdarī Hāşimī Meḥemmed Efendi'nüñ ferzend-i fürūzende-aḫteridür. Ḳaṣaba-i mezbūrede ḳaṣab-pūş-ı vücūd ve "Hāşimī-zāde" dimekle maʿrūf u maʿhūd olmış idi. Taḥṣīl-i ʿilm ü kemāl ve taṣfiye-i ṣıfāt-ı bāl eyleyüp baʿż-ı kibārdan mülāzım ve ṭarīḳ-ı ḳażāya **[153ᵃ]** ʿāzim olup baʿż-ı bilāda ḳāḍī ve Yemen diyārına vālī olduḳdan ṣoñra ḳırḳ iki Rebīʿü'l-āḫiri'nde Ḫandān Efendi yirine Siyāvuş Paşa Medresesi ile ṣādān oldılar. Ḳırḳ ṭoḳuz Şevvāli'nde ʿAbdu'llāh Efendi yirine Efḍaliyye Medresesi'ne taḥrīk olındı. Elli bir Rebīʿü'l-evveli'nde Ḥācī Yūsuf-zāde Aḥmed Efendi yirine Ġażanfer Aġa Medresesi ile kām-revā olmışlar idi. Elli üç Ṣaferi'nde Belġrad ḳażāsıyla ber-murād oldılar. Elli dört Cumāde'l-āḫiresi'nde maʿzūl ve yirlerine Başmaḳcı-zāde Efendi mevṣūl oldı. Elli yedi Şaʿbānı'nda selef-i sālifi Ḫandān Efendi yirine Maġnisa ḳāḍīsi oldılar. Elli sekiz Rebīʿü'l-āḫiri'nde munfaṣıl ve Dārü's-salṭana'ya vāṣıl oldılar. Altmış Şaʿbānı'nda Medīne-i Münevvere pāyesi żamīmesiyle Ṣarı ʿAbdu'llāh Efendi yirine masḳaṭ-ı re'si Üsküdar ḳażāsı ḥükūmeti tefvīż olındı. Sene-i mezbūre Ẕi'l-ḳaʿdesi'nde İzmir ḳāḍīsi Velī Efendi [ile] mübādele-i manṣıb itdiler. Altmış bir Recebi'nde merfūʿ ve yirine Ḥasan Paşa-zāde manṣūb oldı. Altmış dört Ẕi'l-ḳaʿdesi'nde Burusa pāyesiyle Bahāyī Efendi merḥūm birāderi Yaḥyā Efendi yirine ṯāniyen İzmir ḳāḍīsi oldılar. Altmış beş Şevvāli'nde maʿzūl ve yirine Merḥabā-zāde Efendi mevṣūl olduḳdan ṣoñra Şuʿayb-zāde üzerinden Edrine pāyesiyle Edremid ḳażāsı arpalıḳ iḥsān olındı. Altmış sekiz Ẕi'l-ḳaʿdesi'nde Yaḥyā-zāde Efendi yirine Burusa ḳażāsında ḥākim olmışlar idi. Altmış ṭoḳuz Ṣaferi'nde munfaṣıl ve yirlerine Şāmī Nuʿmān Efendi vāṣıl oldılar. Yetmiş üç Muḥarremi'nde Riyāżī-zāde ʿAbdü'l-laṭīf Efendi'nüñ defʿa-i ṯāniyesi yirine Ġalaṭa ḳażāsı tefvīż olınup andan daḫı maʿzūl olduḳda yirlerine selef-i sālifi ʿAzīz Efendi-zāde Yaḥyā Efendi mevṣūl oldı. Yetmiş altı ḫilālinde irtiḥāl ve dārü'l-ünse istiʿcāl eyledi.

1 Der-kenār: Sebeb-i ʿAzl: *ʿAbdī Paşa Tārīḫi*'nde mezkūrdur ki sene-i mezbūrede Celālī Ḥasan Paşa Burusa'yı istilā eyledükde Vezīr-i Aʿẓam Köprüli Meḥemmed Paşa'nuñ ʿazli bābında ṣāḥibü't-tercemeye ʿarż yazdırup ṭaraf-ı devlete irsāl eyledükde maẓhar-ı ġażab olup ʿazlle iktifā olınmış idi.

Mevlānā-yı mezbūr fażīlet-i ʻilmiyye ile meşhūr, pīr-i muʻammer, ṣalāḥ-ı ḥālle muḫammer idi.

Āṯārından Yetīmī maḫlaṣı ile Türkī eşʻārı vardur. Bu iki beyt nümūne īrād olındı:

**Naẓm** Mey-ḫānedeki neşve ne cāmuń ne Cem'üńdür
Bir sāki-i şīrīn dehen ü ġonce-femüńdür

Ey bülbül-i şūrīde-i gülzār-ı maḥabbet
Āşüfte iden gülleri ḥüsn-i naġamuńdur

**Mūsā Paşa İmāmı Aḥmed Efendi**

el-Mevlā Aḥmed. Vilāyet-i Rūmili'nde medīne-i Yeńişehr'den ẓuhūr ve āftāb-ı feyż-i ezelīden istifāża-i nūr-ı şuʻūr itdükde Ḳapudan Mūsā Paşa'nuń terbiyet-kerde-i āftāb-ı himmeti **[153[b]]** ve çerāġ-efrūḫte-i bezmgāh-ı devleti olup ʻinān-ı ʻināyetin maʻṭūf-ı semt-i fehm ü iẕʻān ve ḳıble-nümā-yı himmetin delīl-i āsitān-ı aṣḥāb-ı ʻilm ü ʻirfān ḳılup ser-māye-i istiʻdāda mālik ve ṭarīḳ-ı ʻilme sālik olup baʻż-ı ʻulemādan mülāzemetle kām-revā ve medāris-i ʻilmiyyede menāzil-peymā olduḳdan ṣońra ḳırḳ aḳçe medreseden maʻzūl iken ḳırḳ sekiz Şevvāli'nde ḫāric elli ile Başcı İbrāhīm Medresesi iḥsān olındı. Elli altı Ṣaferi'nde Tatar ʻAbdu'llāh Efendi yirine Pervīz Efendi Medresesi'ne taḥrīk olındı. Elli sekiz Muḥarremi'nde Fetḥiyye Sinān Paşası müderrisi olup sene-i mezbūre Cumāde'l-ūlāsı'nda Ḥüsām-zāde Efendi yirine Ḥāfiẓ Paşa Medresesi ile kām-revā olmışlar idi. Altmış Ramażānı'nda Meḥemmed Aġa Medresesi'ne iʻtilā idüp altmış dört Cumāde'l-ūlāsı'nda Ṣaḥn'a geldiler. Altmış beş Ramażānı'nda yirinde altmışlı iʻtibār olındı. Altmış altı Rebīʻü'l-āḫiri'nde Rodosī Velī Efendi yirine ʻAlī Paşa-yı ʻAtīḳ Medresesi'ne ḥaḳīḳ ḳılınup altmış yedi Recebi'nde yirinde mūṣıla-i Süleymāniyye iʻtibār olındı. Altmış sekiz Ṣaferi'nde Velī-zāde Aḥmed Efendi yirine Vālide Sulṭān Medresesi'ne taḥrīk olındı. Yetmiş Cumāde'l-ūlāsı'nda Sivasī ʻÖmer Efendi yirine Mekke-i Mükerreme ḳażāsıyla tekrīm olınup yetmiş iki Rebīʻü'l-āḫiri'nde munfaṣıl ve yirlerine Fennī Yūsuf Efendi vāṣıl oldı. Yetmiş dört ḥudūdında Varna ḳażāsı arpalıḳ virilüp güẕārende-i eyyām iken yetmiş beş Şaʻbānı'nda intiḳāl eyledi. Sābıḳu't-terceme Atlu Dāvūd Efendi merḥūmuń dāmādı olmaġla Emīr-i Buḫārī ḳurbinde ḳayınatası civārında medfūndur.

Mevlānā-yı mezbūr maʿārif-i ʿilmiyye ile meşhūr, münşī ve Fārisī-dān, belīġ-i faṣīḥü'l-lisān olup sinīn-i ʿömri ʿıḳd-i ḫāmisi mütecāviz idi.

**ʿAbdü'l-muṭṭalib Efendi**

el-Mevlā ʿAbdü'l-muṭṭalib. Ḳaraman Yeñişehri'ndendür. Burc-i sarāy-ı ʿademden meclis-i şühūda vażʿ-ı ḳadem ḳılup muḳaddimāt-ı ʿulūmı temhīd ve mebānī-i fünūn-ı sıḥḥat-ı rüsūmı iḥkām u teşyīd itdükden ṣoñra Şeyḫü'l-İslām Ebū Saʿīd Efendi merḥūmuñ āsitānesine ittiṣāl ile ḫıdmetlerinden iḥrāz-ı şeref-i mülāzemetle nā'il-i evvelīn-i āmāl olup baʿdehu maḫdūm-ı mükerremleri Feyżu'llāh Efendi'ye muʿallim ve mürebbī taʿyīn olınup ḳānūn-ı ḫˇācegān-ı maḫādīm ü muʿallimān-ı Arisṭo-tefhīm üzere idrārāt iḥsānıyla ser-firāz olduḳdan ṣoñra ḳırḳ aḳçe medreseden maʿzūl iken elli dört Ṣaferi'nde Sarāy Ḫˇācesi ʿÖmer Efendi yirine **[154ª]** Ḳāḍī Ḥüsām Medresesi ile be-kām olmışlar idi. Elli yedi Şaʿbānı'nda Orḫaniyye-i İzniḳ Medresesi'ne taḥrīk olındı. Altmış Ẕi'l-ḳaʿdesi'nde ʿIşḳī Ḥasan Efendi yirine Merdümiyye Medresesi virildi. Altmış bir Recebi'nde Esʿad Efendi dāmādı Çāvuş-zāde yirine Sekbān ʿAlī Medresesi virildi. Altmış iki Muḥarremi'nde yirinde mūṣıla-i Ṣaḥn iʿtibārı rü'ūsı olındı. Sene-i mezbūre Şaʿbānı'nda Sinān Paşa Medresesi'ne ḥareket idüp altmış altı Rebīʿü'l-āḫiri'nde Ṣaḥn Medresesi iḥsān olındı. Sene-i mezbūre Şevvāli'nde Ḫānḳāh Medresesi'n cāygāh idüp altmış sekiz Ṣaferi'nde İlāhī-zāde Efendi yirine Zāl Paşa müderrisi olup anlar Edrine Selīmiyyesi'ne naḳl olınmış idi. Sene-i mezbūre Recebi'nde selefiyle mübādele-i medrese itdiler. Yetmiş Recebi'nde Mekke-i Mükerreme pāyesiyle teḳāʿüd iḫtiyār idüp Yalaḳ-ābād ḳażāsı żamīme-i revātibleri ḳılınmışdı. Yetmiş altı ḫilālinde intiḳāl ve dārü'n-naʿīme irtiḥāl eyleyüp Emīr-i Buḫārī ḳurbinde defn olındı.

Mevlānā-yı meẕkūr ḥüsn-i ḥālle meşhūr, ʿilm ü faẓlda vasaṭü'l-ḥāl, fünūn-ı nāfiʿada müşārik-i emṡāl, veẓā'if-i ʿilm ü ʿibādete şedīdü'l-iʿtinā, mütemaḥḥıṣ-ı umūr-ı ʿuḳbā, pīr-i ṣāliḥ ve saʿādetmend ü müfliḥ idi.

**Şeyḫü'l-İslām Ṣunʿī-zāde Efendi [Meḥemmed]**

el-Mevlā es-Seyyid Meḥemmed bin Ṣunʿu'llāh. Biñ on ṭoḳuz tārīḫinde Ḥaleb ḳāḍīsi olan Ṣunʿu'llāh Efendi merḥūmuñ naḫl-i ser-sebz-i çemenzār-ı vücūdı ve serv-i ṡābit-ḳadem-i būstān-ı şühūdıdur. Ṭaraf-ı māderden silkü'l-le'āl-i

'ırḳ-ı 'arīḳı Ḥażret-i Emīr *ḳuddise sirruhu'l-ḥaṭīr* rişte-i neseb-i şerīflerine beste ve ol dürr-i şāhvār ṣadefçe-i imkān-ı cenāblarına vābestedür. Evvelā vālid-i mācidi himmetiyle Şehbā 'ulemāsından mebādī-i 'ulūmı taḥṣīl ba'dehu ṣadrü'l-ifāde 'Azmī-zāde Efendi'den 'ulūm-ı 'āliyeyi tekmīl idüp mānend-i şehbāz evc-i kemāle pervāz ve şehbāl-i himmetle miyān-ı aḳrānda iḥrāz-ı rütbe-i imtiyāz itmişler idi. Ḥattā ba'ż-ı üdebā bunlar ḥaḳḳında dimişlerdür:

**Naẓm**

ان ابن صنعى الذى جلت فضايله
لم يلق فى عجم ثانيه اعراب

لولا عجايب صنع الله ما نبتت
تلك الفضائل فى لحم و لاعصب [1]

Mu'allim-i cenāb-ı ḫāḳānī, ḥakkāk-i cevher-i kān-ı 'Oṯmān Ḫānī 'Ömer Efendi cülūsiyye on 'aded teşrīf ile talṭīf olınduḳlarında bunlar biriyle be-kām ve iḥrāz-ı şeref-i mülāzemetle maḳżī'l-merām olup ḳırḳ aḳçe medreseden ma'zūl iken otuz yedi Ṣaferi'nde Mollā-zāde Yaḥyā Efendi maḥlūlinden Nişāncı Paşa-yı 'Atīḳ Medresesi ile be-kām olup otuz ṭoḳuz Ẕi'l-ḳa'desi'nde Şeyḫ **[154[b]]**-zāde Meḥemmed Efendi yirine Şeyḫü'l-İslām Yaḥyā Efendi merḥūm medrese-i cedīdeleri ṣāniyen bunlara virildi. Ḳırḳ iki Cumāde'l-ūlāsı'nda İsmā'īl Aġa-zāde yirine Murād Paşa-yı Cedīd Medresesi'ne nā'il ve ḳırḳ üç Ramażānı'nda Muḥarrem-zāde Efendi yirine Ṣaḥn-ı Ṣemāniyye'nüñ birinde mesned-ārā-yı feżā'il olup ḳırḳ dört Ramażānı'nda Şāh Sulṭān Medresesi'ne vāṣıl olmışlar idi ba'dehu Ayaṣofıyya Medresesi virilüp yirlerinde Dārü'l-ḥadīṯ-i Süleymāniyye i'tibāriyle nā'il-i ümniyye olmışken elli Cumāde'l-ūlāsı'nda Süleymāniyye müderrisi selef-i sālifi Şeyḫ-zāde Meḥemmed Efendi ile mübādele-i medrese itdiler. Elli bir Recebi'nde Ḳudsī-zāde Efendi yirine Selanik ḳażāsı iḥsānıyla ta'ẓīm ve ḳable'l-'azl Edrine pāyesi irsāliyle tekrīm olındılar. Elli üç Cumāde'l-ūlāsı'nda ma'zūl ve yirlerine İmām-zāde Meḥemmed Efendi mevṣūl oldı. Elli altı Recebi'nde üstādü'l-kül Mollā Çelebi yirine Ḥalebü'ş-şehbā ḥükūmeti tefvīż olındı. Sene-i mezbūre Ẕi'l-ḥiccesi'nde Ḥekīmbaşı Zeynü'l-'ābidīn Efendi yirine Mıṣr ḳażāsına naḳl olınduḳda yirlerine Sa'dī-zāde Efendi vaṣl olındı. Elli yedi Ṣa'bānı'nda ma'zūl ve yirlerine Raḥmetu'llāh Efendi mevṣūl oldı. Elli ṭoḳuz Recebi'nde Kemāl Efen-

1 "Çok büyük faziletleri olan İbn Sun'î'nin bir benzeri ne Arapta ne Acemde bulunur.
Eğer Allah'ın yaratmasındaki acayiplikler (hikmetler) olmasaydı;
Bu faziletler et ve damarda ortaya çıkmazdı."

di-zāde İbrāhīm Efendi yirine İstanbul ḳāḍīsi olup altmış Şa'bānı'nda munfaṣıl ve yirlerine Ḫˇāce-zāde Mes'ūd Efendi vāṣıl oldı. Sene-i mezbūre Ẕi'l-ḳa'desi'nde Ḥasan Efendi-zāde Şeyḫ Meḥemmed Efendi üzerinden Güzelḥiṣār ḳażāsı arpalıḳ virildi. Altmış üç Ṣaferi'nde Toḳat ḳażāsına tebdīl olınup Güzelḥiṣār ile Muṣṭaliḥ-zāde Efendi tebcīl olındı. Altmış dört Ẕi'l-ḳa'desi'nde İmām-zāde Efendi yirine Anaṭolı ṣadāreti ihsān olınduḳda arpalıḳları seleflerine virildi. Altmış beş Şevvāli'nde müteḳā'id ve yirlerine Es'ad Efendi ṣā'id olduḳda ḫalefleri mutaṣarrıf olduġı Şire ḳażāsı żamīme-i revātib ḳılındı. Altmış yedi Şa'bānı'nda Bolevī Muṣṭafā Efendi yirine ṣadr-ı Rūm ve vāṣıl-ı müntehā-yı merūm olup arpalıḳları Sa'dī-zāde Efendi'ye virildi. Altmış sekiz Şa'bānı'nda ma'zūl, yirlerine Bustān-zāde Efendi nā'il-i me'mūl oldı. Yetmiş bir Recebi'nde 'İṣmetī Efendi yirine ṯāniyen mesned-ārā-yı ṣadr-ı Rūm olup arpalıḳları seleflerine virildi. Yetmiş iki Cumāde'l-ūlāsı'nda Esīrī Meḥemmed Efendi yirine meşīḫat-ı İslāmiyye'ye naḳl olınduḳda yirleri Minḳārī-zāde Efendi'ye erzānī görildi. İttifāḳāt-ı ġarībedendür ki **[155[a]]** "ketebehu'l-faḳīr Meḥemmedü'l-Emīn**"** lafẓı tārīḫ-i naṣbları vāḳi' olmış idi. Yetmiş üç Rebī'ü'l-evveli'nde ṯāniyen Ṭırnova arpalıġıyla teḳā'üd idüp yirlerine revnaḳ-efzā-yı ṣadr-ı Rūm maḫdūm-ı maḫādīm-i Rūm Minḳārī-zāde Efendi merḥūm naḳl olınduḳda kendüleri Beşikṭaş'da vāḳi' yalılarında inzivā ile me'mūr oldılar. Sene sitte ve seb'īn ve elf māh-ı Muḥarremü'l-ḥarāmında ber-feḥvā-yı ﴿لِكُلِّ أَجَلٍ كِتَابٌ﴾[1] rūh-ı şerīfin cenāb-ı Rabb-i Kerīm ü Raḥīm ve münādī-i irci'ī'ye ﴿أَيَّتُهَا النَّفْسُ الْمُطْمَئِنَّةُ﴾[2] teslīm idüp bisāṭ-ı feżā'il ve simāṭ-ı fevāżılı ber-maġzā-yı ﴿كَطَيِّ السِّجِلِّ لِلْكُتُبِ﴾[3] maṭvī ve taḥt-ı revān-ı tabut ile 'āzim-i dār-ı uḫrevī olduḳda Üsküdar'da Hüdāyī Maḥmūd Efendi civārında defīn-i ḫāk-i 'anber-fām oldı.

Mevlānā-yı merḥūm gevher-i silkü'l-le'āl-i maḫādīm-i Rūm, ġavvāṣ-ı baḥr-i 'ulūm u ma'ārif, ḥakkāk-i cevāhir-i leṭā'if ü ẓarā'if, ḥā'iz-i feżā'il-i ḥaseb ü neseb, fā'iz-i meḥāsin-i mevrūṯ u mükteseb, ḥasenü'l-aḫlāḳ, ṭayyibü'l-a'rāḳ, pīr-i nūrānī-i mu'ammer, vücūd-ı pāki ṣalāḥ u nezāhetle muḫammer idi.

Mervīdür ki meşreb-i şerīfleri tuḥfe-i eşyāya mā'il olmaġla kā'inen men kāne birinde bir şey görseler bir ṭarīḳle anı aḫẕ iderler idi. Ḥattā yevmen mine'l-eyyām cedd-i cāmi'ü'l-ḥurūf Zeyrek-zāde merḥūm ziyāretine gelürler. Çār gül bir fincān ile ḳahve getürüp ḳahve tamāmında fincānı idāre iderek naẓar idüp

1 Kur'ân-ı Kerîm, Ra'd Sûresi, 13/38, "Her müddetin (yazıldığı) bir kitap vardır."
2 Kur'ân-ı Kerîm, Fecr Sûresi, 89/27-28, "Huzura kavuşmuş insan, dön."
3 Kur'ân-ı Kerîm, Enbiyâ Sûresi, 21/104, "Yazılı kâğıtların tomarını dürer gibi …"

"Ḥaḳḳā sulṭānum! Bu nev'üñ bu mertebe laṭīfi görilmemişdür." diyü birḳaç def'a tekrār ve ẓımnen ihdā recā itdüklerinde merḥūm daḫı "Sübḥāna'llāh! Ben diḳḳat itmemişüm, bu mertebe i'tināya ṣāliḥ midür? Getürüñ baḳalum." diyerek ellerine alup ocaḳ ṭaşına urup şaḳ itdüklerinde "Meded sulṭānum! Niçün idersüz?" didüklerinde "Bu mertebe naẓar iṣābet iden şey' elbet helāḳ olmalıdur." diyüp semt-i āḫara aṭf-ı kelām itmişler. *Tecāveza'llāhu 'anhumā.*[1]

### Maḫdūm-ı Kemāl Efendi-zāde Aḥmed Efendi

el-Mevlā Aḥmed bin İbrāhīm. Ṣudūr-ı devlet-i Meḥemmed Ḫānī'den Kemāl Efendi-zāde İbrāhīm Efendi merḥūmuñ necl-i necībi ve maḫdūm-ı ḥasīb ü nesībi cāmi'-i feżā'il-i vehbī vü müktesebī Aḥmed Çelebi'dür. Gevher-i tābende-i māhiyyeti āftāb-ı feyż-i ezelīden behre-yāb ve ser-māye-i 'ilm ü fażldan fā'iz-i naṣb u niṣāb olup 'alā-ḥasebi'l-'āde devr-i mecālis-i 'ulemāyı ifāde iderek baḳıyye-i fużalā-yı fuḫūl olan ṣadrü'l-ifāde Minḳārī-zāde merḥūmdan ibrīz-i ḫāliṣ-i isti'dādın resīde-i meḥekk-i ḳabūl itdükden ṣoñra **[155[b]]** 'ulemā-yı 'aṣruñ birinden mülāzım ve 'azl ü naṣbı mütelāzım olmaġla ḳırḳ aḳçe medreseden ma'zūl iken biñ altmış bir Rebī'ü'l-evveli'nde 'Aynī Efendi yirine Cānbāziyye Medresesi'ne revnaḳ-baḫşā oldılar. Altmış dört Ṣa'bānı'nda Ṣaḥḥāf 'Abdu'llāh Efendi yirine Mesīḥ Paşa Medresesi'ne ḥareket itdiler. Altmış yedi Recebi'nde Memek-zāde teẕkirecisi yirine Nişāncı Paşa-yı 'Atīḳ Medresesi'ne geldiler. Altmış sekiz Ṣaferi'nde Mūsā Paşa imāmı yirine 'Alī Paşa-yı 'Atīḳ müderrisi olup altmış ṭoḳuz Muḥarremi'nde Ser-bendī-zāde İsmā'īl Efendi yirine medrese-i Ṣaḥn tevcīh olındı. Yetmiş Recebi'nde Esīrī birāderi Muṣṭafā Efendi yirine Gevher Ḫān Sulṭān Medresesi iḥsān olındı. Yetmiş iki Ṣaferi'nde Ḥāmid Efendi yirine Ḳara Muṣṭafā Paşa Medresesi'ne i'tilā idüp yetmiş üç Recebi'nde Öreke-zāde Aḥmed Efendi yirine Vefā dārü'l-ifādesine basṭ-ı seccāde itdiler. Yetmiş beş Recebi'nde 'Oṯmān-zāde Efendi yirine Süleymāniyye Medresesi ile vāṣıl-ı ümniyye oldılar. Sene-i mezbūre Ṣa'bānı'nda İsḥāḳ-zāde Efendi yirine Dārü'l-ḥadīṯ medresesiyle ta'ẓīm, yetmiş altı Rebī'ü'l-evveli'nde selef-i sālifi 'Oṯmān-zāde Efendi yirine Ḥalebü'ş-şehbā ḳażāsıyla tekrīm olınup sene-i mezbūre Cumād'ında henüz ibtidā-yı ḥükūmetinde dā'in-i ecel müteḳāżī olup yirine Ḳapanī 'Abdü'l-ḥalīm Efendi ḳāḍī oldı.

1 "Allah o ikisinin günahlarını affetsin."

Mevlānā-yı mezbūr ʻilm ü faẓlla meşhūr, ḥüsnü'ṣ-ṣūre, maḳbūlü's-serīre, ḥalīm ü selīm, şefīk ü kerīm, ẕāt-ı mükerrem ve nūr-ı mücessem idi.

**Bustān-zāde Aḥmed Efendi**

el-Mevlā Aḥmed bin el-Mevlā Yaḥyā. Tercemesi bu mecellede sebḳ iden ṣudūr-ı devlet-i Murādiyye'den Bustān-zāde Yaḥyā Efendi'nüñ maḫdūm-ı ʻālī-ḳadri ve gevher-i şehvār-ı viṣāḫü'ṣ-ṣadrıdur. Nihāl-i istīhāli ḥaẓīre-i ʻilm ü ʻirfāndan keşīde-bālā ve livā-yı fehm ü iẕʻānı himmeti gibi vālā olmaġın şeb-i taḥṣīl ü tekmīlde ihtidā necm-i ʻulūm-ı meʻānī-i mersūm ile ber-feḥvā-yı ﴿وَبِالنَّجْمِ هُمْ يَهْتَدُونَ﴾[1] sālik-i şāh-rāh-ı ʻilm-i saʻādet-maḳrūn olduḳda ḳuṭb-ı felek-i feżā'il miḥver-i meḥāsin-i şemā'il ʻamm-ı büzürgvārı Meḥemmed Efendi'nüñ neyyir-i aʻẓam-ı cenāb-ı efḫamlarından istifāde-i şeref-i mülāzemet ve ṭarīḳ-ı ʻilme sevḳ-ı rāḥile-i ʻazīmet ḳılup ḳırḳ aḳçe medreseden maʻzūl iken otuz iki Recebi'nde Teẕkireci Aḥmed Efendi yirine Pervīz Efendi ḫāricine ʻāric, otuz dört Ṣaferi'nde selefi yirine Zāl Paşa Medresesi ile mübtehic oldılar. Otuz sekiz Şaʻbānı'nda Ḳıyāmī-zāde yirine Maḥmūd Paşa Medresesi ile **[156ᵃ]** kāmrevā olup otuz ṭoḳuz Recebi'nde Şānī Efendi yirine Fāṭıma Sulṭān Medresesi erzānī görildi. Ḳırḳ Ẕi'l-ḥiccesi'nde Ṣaḥn'a gelüp ḳırḳ iki Rebīʻü'l-evveli'nde Ḥamīdī Şeyḫ-zāde Efendi yirine Dārü'l-ḥadīṯ-i Sinān Paşa Medresesi'ne revnaḳ-baḫşā, ḳırḳ dört Cumāde'l-āḫiresi'nde Baldır-zāde Şeyḫ Meḥemmed Efendi yirine Üsküdar Vālidesi'ne zīb-efzā oldılar. Elli Cumāde'l-āḫiresi'nde Hüdhüd ʻAbdü'l-ḳādir Efendi yirine Süleymāniyye medārisinüñ birine iʻtilā itdiler. Elli iki Şaʻbānı'nda Saʻdī-zāde Seyfu'llāh Efendi yirine Yeñişehr ḳażāsı iḥsān olındı. Elli dört Ṣaferi'nde maʻzūl ve yirlerine Muḥarrem-zāde Efendi mevṣūl oldı. Elli beş Ẕi'l-ḳaʻdesi'nde Ḥasan Efendi-zāde yirine Mıṣr-ı ẕātü'l-ehrām ḥükūmeti tefvīżiyle ikrām olındı. Elli altı Rebīʻü'l-āḫiri'nde munfaṣıl ve yirlerine Zeynü'l-ʻābidīn Efendi vāṣıl oldı. Sene-i mezbūre Şaʻbānı'nda selef-i sālifi Saʻdī-zāde Efendi yirine Ḥalebü'ş-şehbā ḳażāsında ḥākim ve murāʻī-i ḳavānīn ü merāsim oldı. Elli yedi Ẕi'l-ḥiccesi'nde refʻ olınup yirleri cedd-i cāmiʻ'l-ḥurūf ʻAbdü'r-raḥīm Efendi'ye virildi. Altmış Ramażānı'nda selef-i sābıḳı Muḥarrem-zāde Efendi yirine Şām-ı dārü's-selām ḳażāsı ʻināyet olındı. Altmış bir Şaʻbānı'nda ʻazl olınup yirlerine Ḥasan Efendi-zāde naṣb olındı. Altmış üç

1 Kur'ân-ı Kerîm, Nahl Sûresi, 16/16, "Onlar, yıldızlarla da yollarını doğrulturlar."

Ramażānı'nda Edrine pāyesiyle ta'ẓīm ve Menteş-zāde üzerinden Vize ma'a Sarāy arpalıḳlarıyla tekrīm olındı. Altmış yedi Recebi'nde İstanbul pāyesiyle tevfīr-i tevḳīr olındı. Altmış sekiz Rebī'ü'l-evveli'nde Bāḳī-zāde Es'ad Efendi yirine ṣāniyen Şām-ı cennet-meşām ḳażāsı rıżā-dādeleri olmış idi. Altmış ṭoḳuz Muḥarremi'nde ma'zūl ve yirlerine 'Abdü'l-ḥalīm Efendi mevṣūl oldı. Yetmiş altı Cumāde'l-ūlāsı'nda necm-i ḥayātı ġārib ü āfil ve rūḥ-ı revānı dārü'l-ünse vāṣıl oldı. Ḥażret-i Emīr-i Buḫārī *ḳuddise sirruhu'l-Bārī* civārında medfūndur.

Mevlānā-yı merḥūm maḫdūm-ı ma'ālī-rüsūm, lisān-ı Fārisī'de mahāreti tamām ve fünūn-ı mütedāvilede müşāreketi mā-lā-kelām idi.[1]

## Bāḳī-zāde Es'ad Efendi

el-Mevlā Es'ad bin 'Abdu'r-raḥmān. Ṭabaḳa-i Murād Ḫānī'de raḳam-zede-i ḳalem-i 'ācizānemüz olan Bāḳī-zāde 'Abdu'r-raḥmān Efendi'nüñ maḫdūm-ı mes'ūdı ve şāḫ-ı devḥa-i vücūdıdur. Biñ yigirmi beş tārīḫinde nihāl-i gül gibi ḫırāmān-ı gülistān-ı **[156[b]]** vücūd ve revnaḳ-efzā-yı bustān-sarāy-ı şühūd olduḳda gevher-i ẕāt-ı kerīmi āb-ı tāb-ı isti'dād ile girān-bahā ve terbiyet-i üstādān-ı ülü'n-nühā ile zīb ü bahā olup çār-sū-yı i'tibārda faṣṣ-ı nigīn-i ḳabūl ve miyāne-bend-i silk-i maḫādīm-i fuḫūl olduḳda Şeyḫü'l-İslām Yaḥyā Efendi merḥūm ḫıdmetlerinden mülāzım ve ṭarīḳ-ı sa'ādet-refīḳ-ı tedrīse 'āzim olup ḳırḳ aḳçe medreseden ma'zūl iken biñ elli Ẕi'l-ḳa'desi'nde Şu'ayb-zāde yirine Ḥācī Ḥasan-zāde Medresesi'ne ḫāric ile 'āric oldılar. Elli dört Ṣaferi'nde Baġdādī Efendi yirine Ḥasan Efendi Medresesi'ne ḥareket idüp elli beş Recebi'nde 'Alī Paşa-yı 'Atīḳ Medresesi'ne ḥaḳīḳ oldılar. Elli yedi Muḥarremi'nde yirlerinde mūṣıla i'tibār olınup elli sekiz Muḥarremi'nde Ṣaḥn-ı Ṣemāniyye'ye ḳadem-nihāde oldılar. Elli ṭoḳuz Recebi'nde Üsküdar Mihrümāhı'na sāye ṣaldılar. Altmış bir Ṣa'bānı'nda Seyyid 'Abdü's-settār Efendi yirine Ḥażret-i Eyyūb

1 Der-kenār: Ḥattā 'Azīz Efendi Tārīḫi'nde müşebbetdür ki biñ altmış beş tārīḫinde İstanbul ḳażāsı 'Abdü'r-raḥīm Efendi dāmādı Şeyḫī-zāde 'Abdu'r-raḥmān Efendi'ye ẓuhūr idüp kendülerden taḫallüf eyledükde maġmūm olup rikāb-ı hümāyūna ref'-i ruḳ'a-i şikāyet itmegin ḥużūr-ı şehriyārīde ḫaşmı ile imtiḥān fermān olınup Şeyḫü'l-İslām Ḥüsām-zāde Efendi ṭarafgīr-i ḳāḍī-i manṣūb olduġı cihetden bunlar maġlūb ve kālā-yı i'tibārı töhmet-i dāġ-ı cehl ile ma'yūb olup 'öẕr olınmasını iş'ār ider. Mervīdür ki mevlānā-yı mezbūr ṭavīlü'l-ḳame ve reşyi'l-hey'e olup Sāriḳu'n-nücūm laḳabıyla mevsūm olmaġın Rodosī Velī mecmū'a-i evṣāfına bu güne muḳarreẕ olmış idi:

**Beyt**

Zīr-i destünde zebūn olmış iken bunca nücūm
Ne 'aceb nekbet-i bī-kevkeb olursuñ maḫdūm

Medresesi virildi. Altmış üç Ramażānı'nda 'İzzetī Efendi yirine Süleymāniyye medārisinüñ biriyle be-kām, altmış altı Cumāde'l-āḫiresi'nde Mes'ūd Efendi yirine Ġalaṭa ḳażāsıyla nā'il-i merām olmışlar idi. Sene-i mezbūre Şevvāli'nde Keşan arpalıġıyla ma'zūl ve yirlerine 'Abdu'llāh Efendi mevṣūl oldı. Altmış yedi Recebi'nde 'Ömer Efendi-zāde yirine Şām-ı cennet-meşām ḳażāsıyla ikrām olınup altmış sekiz Rebī'ü'l-evveli'nde munfaṣıl ve yirlerine Bustān-zāde Aḥmed Efendi vāṣıl oldı. Yetmiş bir Ṣaferi'nde Ca'fer-zāde Efendi yirine Burusa ḳażāsı tefvīż olınup yetmiş iki Ṣaferi'nde 'azl olınup yirlerine Ḥalıcı-zāde Aḥmed Efendi naṣb oldı. Sene-i mezbūre Ṣa'bānı'nda Merḥabā-zāde Efendi üzerinden Ḳaraṣu Yeñicesi arpalıḳ virildi. Yetmiş beş Ṣaferi'nde Baḥṣī-zāde dāmādı 'Ömer Efendi yirine Edrine ḳażāsı mecrā-yı ḥükm ü imżāları ḳılındı. Yetmiş altı Ṣaferi'nde müteḳā'id ve yirlerine 'Abdü'r-raḥīm-zāde Meḥemmed Efendi müteṣā'id oldı. Sene-i mezbūre Cumāde'l-āḫiresi'nde ḥaṭā'ir-i ḳudse irtiḥāl idüp cedd-i emcedi Nişāncı Paşa Cāmi'-i Şerīfi ḥareminde maṭmūre-nişīn-i zīr-i zemīn olduḳda aṣdiḳalarından biri bi'l-bedāhe dimiş idi:

**Naẓm** İntiḳāl itdi bu gün Ḥażret-i Bāḳī-zāde
Dest-i sāḳī-i fenādan bu gün içdi bāde

Mevlānā-yı merḳūm maḫdūm-ı ma'ālī-rüsūm, ḥasenü'l- **[157[a]]** aḫlāḳ, ṭayyibü'l-'arāḳ, saḫī vü kerīm, mütevāżi' ü besīm, ḫoş-ṭab' u ḫoş-ṣoḥbet, mā'il-i vaḳār u ḥaşmet idi.

## 'İṣmetī Meḥemmed Efendi

el-Mevlā Meḥemmed ibnü'ş-Şeyḫ Fażlu'llāh ibnü'l-mevlā el-'ālim Meḥemmed el-Birgivī. Vālid-i feżā'ilmendi Birgili Meḥemmed Efendi'den iktisāb-ı re'sü'l-māl-i 'ilm ü kemāl ve intisāb-ı fünūn-ı nāfi'a-i ḥaḳā'iḳ-iştimāl itdükden ṣoñra biñ yigirmi ḥudūdında vilāyet-i Aydın ḳaṣabātından Birgi nām cāy-ı rūşen ve dil-ārāmdan dārü'l-mülk-i İstanbul'a duḫūl ve otuz iki ḫilālinde 'ālem-i ḳudse ḳufūl iden Şeyḫ Fażlu'llāh Efendi'nüñ dürr-i ṣadefce-i vücūdı ve naḳd-i vaḳt-i ẕāt-ı mes'ūdı olan ḫalef-i bāhirü'ş-şeref-i ercmendi ṣadr-ı celīlü'l-ḳadr Meḥemmed 'İṣmetī Efendi'dür. Refīḳ-ı tevfīḳ-ı fażl-ı ilāhī ile ser-i muḳanṭarāt-ı kemāl ve peder-i vālā-güherlerinden istifāża ile tekmīl-i istīhāl idüp Şeyḫü'l-İslām Yaḥyā Efendi merḥūm āsitānesine intisāb bā'iş-i iktisāb-ı luṭf-ı bī-ḥisāb olup ḫıdmet-i 'aliyyelerinden mülāzım ve ṭarīḳ-ı tedrīse 'āzim

olmış iken ba'ż-ı cehelenüñ teḳaddüminden dil-gīr ve sedd-i rāh olan aḥcāruñ teṣādüminden münkesirü'ż-żamīr olmaġla ṭarīḳden bi'l-külliyye ferāġat idüp sālik-i meslek-i Mevlevī ve mālik-i güher-i gencūr-ı ma'nevī olup Yeñiḳapu āsitānesinde seccāde-nişīn olan Ṭoġanī Aḥmed Dede'den külāh-ı peşmīn giyüp biraz zamān semā'-ḫānesinde semā'zenlik ile ḳalb-i mecrūḥına merhem-zen olduḳdan ṣoñra otuz yedi Rebī'ü'l-evveli'nde 'Alī Efendi yirine Şeyḫü'l-İslām Yaḥyā Efendi vālidleri Zekeriyyā Efendi merḥūm iḥdāṣ itdükleri medresenüñ dirāsetin bunlara tefvīż ve neşr-i ma'ārif ü 'ulūma taḥrīż itdiler. Ḳırḳ Ẕi'l-ḥiccesi'nde Bustān-zāde Aḥmed Efendi yirine Fāṭıma Sulṭān Medresesi'nde mekīn oldılar. Ḳırḳ bir Muḥarremi'nde Ṣaḥn müderrisi Ferhād Paşa-zāde ile mübādele-i medrese itdiler. Ḳırḳ dört Recebi'nde Şeyḫ Meḥemmed Efendi yirine Ḳalender-ḫāne dārü'l-ifādesinde mesned-efrūz-ı feżā'il olduḳdan ṣoñra Vālide Sulṭān Medresesi ile tekrīm olınmış idi. Şāmī, *Vefeyāt*'ında vālidinden naḳl ider ki Şeyḫü'l-İslām Yaḥyā Efendi merḥūm bunlara medrese-i mezbūreyi tevcīh itdükleri eṣnāda bir emr-i mühim içün ṭaraf-ı pādişāhīden da'vet olınduḳlarında şāyed "Vālide Medresesi'n kime tevcīh itdüñ, müsteḥaḳḳ-ı tevcīh midür?" su'āli vāḳi' ola diyü ṣāḥibü't-tercemenüñ dest-i ḫaṭṭıyla **[157[b]]** kendülere ihdā itdügi *Miftāḥ* kitābını istiṣḥāb idüp ḥużūr-ı hümāyūna ḥāżır olduḳlarında "Ḫilāl-i mükālemede Vālide Medresesi'n kime virdinüz? diyü su'āl, bunlar daḫı "Kitāb-ı *Miftāḥ*'ı yed-i eyādīlerine īṣāl ve bu ḫaṭṭuñ ṣāḥibi ẕāt-ı ma'ārif-güster Birgili-zāde Şeyḫ Feyżu'llāh Efendi'nüñ ferzend-i fürūzende-aḫteri Meḥemmed 'İṣmetī du'ācılarına tevcīh eyledük." diyü cevāb itdüklerinde "Fażīleti benüm daḫı mesmū'um olmışdur." diyü ḫaṭların istiḥsān eyleyüp kitābı yanlarında ibḳā eylemişler iken ba'de zamān ba'ż-ı ṣaḥḥāf yediyle yedlerine vāṣıl olup ṣemenle iştirā eylemişlerdür. Ḳırḳ ṭoḳuz Şevvāli'nde Bahāyī Efendi yirine Şām-ı cennet-meşām ḳażāsıyla ta'ẓīm olınup sene-i mezbūre Ẕi'l-ḥiccesi'nde şehre duḫūl itdüklerinde Şāmī 'Abdü'l-laṭīf Minḳārī bu gūne 'Arabī tārīḫ dimişdür:

**Naẓm**

و لما اتيت الشام قلت مورخا
قدومك عيد عندنا الشريف [1]

Elli bir Recebi'nde ma'zūl ve yirlerine Ḥüsām-zāde Efendi mevṣūl oldı. Elli dört Ẕi'l-ḳa'desi'nde Ḳudsī-zāde Efendi yirine maḥrūse-i Burusa ḳażāsı mecrā-yı ḥükm ü imżāları ḳılındı. Elli beş Rebī'ü'l-evveli'nde munfaṣıl ve yirleri-

1 "Şam'a gelince tarih olarak dedim ki: "Senin gelişin bizim için şereftir" (ebced:1049)"

ne Şeyḫü'l-İslām Bolevī Muṣṭafā Efendi vāṣıl oldı. Sene-i mezbūre Recebi'nde Ca'fer-zāde Efendi yirine İzmir ḳażāsı tefvīż olınmış iken sene-i mezbūre Şevvāli'nde ma'zūl ve yirlerine Üsküdar ḳāḍīsi 'Acem Meḥemmed Efendi menḳūl oldı. Elli yedi Şa'bānı evā'ilinde Yaḥyā Paşa-zāde yirine Edrine pāyesi żamīmesiyle Eyyūb ḳażāsı iḥsān olınmış iken ol daḫı on beş günden ṣoñra Re'īsü'l-eṭibbā Ḥammāl-zāde Efendi manṣıbına żamm u ilḥāḳ ve bunlar āteş-i 'azle iḥrāḳ olındı. Sene-i mezbūre Ẕi'l-ḳa'desi'nde Ḳudsī-zāde Efendi üzerinden Güzelḥiṣār ḳāżası arpalıḳ virildi. Elli ṭoḳuz Recebi'nde Şeyḫü'l-İslām fāżıl-ı meşhūdü'l-enām 'Abdü'r-raḥīm Efendi maḫdūm-i mihter-i feżā'il-güsteri yirine Ġalaṭa ḳażāsında mesned-nişīn-i ḥükm ü imżā oldılar. Sene-i kāmile tamāmında 'azl olınup maḳāmlarına Fetvā-emīni Şeyḫ-zāde Efendi naṣb olındı. Altmış iki Ramażān-ı şerīfi evāḫirinde Beyāżī Ḥasan Efendi yirine İstanbul ḳażāsına mevṣūl ve on günden ṣoñra bi'ṭ-ṭaleb İsmā'īl-zāde Efendi yirine Selanik ḳażāsına menḳūl olduḳda manṣıb-ı münḥal **[158[a]]** Sa'dī-zāde Efendi'ye maḥal görildi. Altmış üç Ẕi'l-ḳa'desi'nde ma'zūl ve yirlerine Şeyḫü'l-İslām Ebū Sa'īd Efendi maḫdūm-ı kebīri mevṣūl oldı. Altmış dört Ẕi'l-ḳa'desi'nde ḫalefleri birāderi maḫdūm-ı kihter Feyżu'llāh Efendi üzerinden Midilli ḳażāsı żamīme-i revātib ḳılındı. Altmış altı Şevvāli'nde Ṭırnova ḳāżasına tebdīl olındı. Altmış yedi Şevvāli'nde Bolevī Efendi yirine Anaṭolı ṣadrına pīrāye-baḫş ve kevkeb-i iḳbālleri āftāb-ı dıraḫş oldı. Altmış sekiz Recebi'nde munfaṣıl ve yirlerine Esīrī Meḥemmed Efendi vāṣıl oldı. Altmış ṭoḳuz Rebī'ü'l-evveli'nde Bustān-zāde 'Abdü'l-kerīm Efendi yirine ṣadāret-i Rūm-ı behcet-rüsūm ile tekrīm olındı. Yetmiş bir Recebi'nde ṣāniyen Ṭırnova arpalıġıyla teḳā'üd ve maḳām-ı 'ālīlerine Ṣun'ī-zāde Efendi teṣā'üd itdi. Yetmiş dört Muḥarremi'nde Ḳadrī Efendi yirine ṣāniyen ṣadr-ı Rūm ile sāḥa-i ḳadr ü menziletleri bülend oldı. Yetmiş beş Ramażānı'nda vaẓīfe-i mu'tāde ile müteḳā'id ve maḳām-ı 'ālīlerine Anaṭolı ṣadrı 'Abdü'r-raḥīm Efendi maḫdūm-ı mihteri ṣā'id oldı. Yetmiş altı …[1] Anaṭolı verāsında Ḳayıncıḳ nām maḥalde vāḳi' yalılarında 'āzim-i bihişt-i cāvidān ve temāşā-yı ḥūrü'l-'īn-i cināna revān olmışlardur.

Keyfiyyet-i intiḳālleri teẕkirecileri Nāzikī-zāde'den ba'ż-ı ṣiḳāt naḳliyle āvīze-i gūş-ı hūşımuzdur ki Ḳayıncıḳ nām maḥalde binā itdükleri yalıları tamām olup bisāṭ-ı fāḫire ile tezyīn olınduġı ḫaberi geldükde bilā-hā'ile ol ān māh-ı

1 Metinde yeri boş bırakılmıştır.

serī'ü's-seyr gibi menzillerinden yalıya ḥareket ḳılmışlar idi. Bād-ı ṣabā gibi her ṭarafın seyr ü temāşā ve enhār u cūybār gibi her gūşeye güẕār idüp aḫṣāma dek sükūn ve ḳarār iḫtiyār itmeyüp ba'de ṣalāti'l-maġrib mā-beyn oṭasında istirāḥata gider. Ṭaşrada olan 'işā ḳarībine dek ḫurūclarına muntaẓır olduḳdan ṣoñra ḫıdmetkāruñ birine "Var efendi ḥażretlerine baḳ, belki ābdest iḳtiżā itmişdür." diyü irsāl ider. Ġulām oṭaya varup yatur gördükde ziyāde-i ḥareketle ta'abān olmaġla nevme istiġrāḳa ḥaml idüp yanına varur görür ki nā'im-i 'alā'imden nesne yoḳ. Ellerin mes idicek bürūdetinden ḥis idüp ṭaşra pertāb ve keyfiyyet-i aḥvāli sā'ir etbā'a ḫaber virür. *Raḥmetu'llāhi 'aleyh.*[1]

## Cellād-zāde Efendi ['Abdü'l-fettāḥ]

el-Mevlā 'Abdü'l-fettāḥ ibnü'l-mevlā Ḥüsāmü'd-dīn. Ṭabaḳa-i Aḥmed Ḫānī 'ulemāsından tercemesi *Ẕeyl-i 'Aṭāyī*'de mürūr iden imām-ı sulṭānī ve muḳtedā-yı Murād Ḫān-ı 'Oṯmānī olan Eyyūbī Cellād **[158[b]]**-zāde Ḥüsāmü'd-dīn Efendi'nüñ gevher-i ṣadef-i nesebi, ḥā'iz-i feżā'il-i vehbī vü mükte-sebī 'Abdü'l-fettāḥ Efendi'dür. Biñ on iki ḥudūdında sāḥil-i vücūda vürūd ve iktisāb-ı naẓar-ı ṣayrafiyān-ı fażl ü cūd ḳılup biñ yigirmi beş tārīḫinde vālidi küşte-i cellād-ı dehr-i bī-emān olup 'āzim-i ravża-i dārü's-selām olduḳda mekārim-i aḫlāḳla şöhre-i āfāḳ olan Şeyḫü'l-İslām Yaḥyā Efendi merḥūm āsitānesine mülāzım ve ṭarīḳ-ı 'ilme 'āzim olup aḫẕ-ı medāris ve 'aḳd-i mecālis iderek altmış bir Recebi'nde Ṣaliḥ-zāde yirine Birgi ḳażāsı 'ināyet olındı. Altmış iki Şa'bānı'nda ma'zūl ve yirlerine Ḳaraḳaş Şeyḫ-zāde Efendi mevṣūl oldı. Altmış beş Şevvāli'nde Baġdādī Efendi yirine Bosna ḳażāsı virildi. Altmış altı Recebi'nde munfaṣıl ve yirine Bosnevī Aḥmed Efendi vāṣıl oldı. Altmış ṭoḳuz Ẕi'l-ḥiccesi'nde selef-i sālifi Ṣāliḥ-zāde yirine Anḳara ḥükūmeti tefvīż olındı. Yetmiş Cumāde'l-āḫiresi'nde ref' ve yirlerine Burusī Mu'īd-zāde Efendi naṣb olındı. Yetmiş iki evā'ilinde şemşīr-i ecel-i dünyā ile keşmekeş-i ḥuṣūmetlerine fayṣal virdi.

Merḥūm-ı merḳūm "Cellād-zāde" dimekle mevsūm, 'ilmi miyāne, ṭarz u ṭavrı ādemiyāne idi.

1 "Allah'ın rahmeti onun üzerine olsun."

**Maḫdūmları [ʻAvnu'llāh] [Luṭfu'llāh]**

Ḥālen mihteri ʻAvnu'llāh ve kihteri Luṭfu'llāh ismiyle müsemmā iki maḫdūmı vardur. Her biri mālī-ḫulyā-yı dünyādan dil-gīr ve ḫuṭām-ı fānīden münḥarifü'ż-żamīr olup:

**Mıṣrāʻ** Degmez bu ḳadar raġbete bu ʻālem-i fānī

mażmūnın ʻunvān-ı cerīde-i emānı ḳılup ṣaḥīfe-i ḫāṭırdan maḥv-ı rüsūm-ı bī-ṣebāt-ı dünyā idüp ceẕbe-i ilāhiyyeye maẓhar ve āteş-i ʻışḳ-ı cān-sūz ile ḫākister olmışlar idi. Ammā ʻAvnu'llāh Çelebi:

**Naẓm** Başı ḳaba yalın ayaḳ abdāluñ olmışdur güneş
Bir yirde ārām eylemez şevḳ ile dünyāyı gezer

mażmūnı üzre vādī-i televvünde temekkün ve maḥv-ı āṣār-ı taʻayyün ḳılup:

**Naẓm** چو آن طوطی صفت حیران آن رخسار نیکویم
دلم می گوید اما که نمیدانم چه می گوید[1]

mażmūnına muvāfiḳ mecẕūb-ı müstaġraḳdur. Ammā Luṭfu'llāh Çelebi mānend-i necm-i gīsūdār ṣac ṣalup Ebā Eyyūb-i Enṣārī Ḳapusı ḳurbinde ʻalāḳavl-i Ebā Şeybete'l-Ḫudrī ḥażretleri türbe-i şerīfleri tekyesinde gūşe-gīr-i inzivā ve mütevekkil-i Ḫudā-yı bī-hemtā olup nüẕūr u ṣadaḳāt ve hedāyā vü ṣalāt ile ḳanāʻat iḫtiyār itmişdür.

**el-Mevlā el-Fāżıl ve'l-ʻĀlim en-Niḫrīr Mevlānā Şihāb Efendi [Aḥmed]**

el-Mevlā el-fāżıl Aḥmed bin Muḥammed bin ʻÖmer eş-şehīr bi-Şihābü'd-dīn el-Ḫafācī el-Mıṣrī el-Ḥanefī. Kevkeb-i saʻd-iktirān-ı vücūdı ufḳ-ı şühūddan nümāyān ve maṭlaʻ-ı **[159[a]]** giribān-ı suʻūddan ʻayan olup ḥacr-i vālidde sinn-i temyīze vuṣūl bulduḳda cebīn-i ḥāli meclā-yı şuʻā-yı baḫt u saʻādet ve maẓhar-ı envār-ı āftāb-ı feyż ü ʻināyet olmaġla şüyūḫ-ı ʻulemā-yı Mıṣriyye'den ḫālleri Ebū Bekr-i Şünūvānī'den (?) ʻulūm-ı ʻArabiyye'yi taḥṣīl ve baḳıyye-i fünūn-ı isnā ʻaşeri ecille-i fużalā-yı ʻArab'dan Şeyḫ Muḥammed Remlī ve Ḳāḍī Zekeriyyā ve Şeyḫ Nūrü'd-dīn İzyādī (?) ve Şeyḫ İbrāhīm el-Ḳummī ve Şeyḫ ʻAlī bin Ġanem el-Maḳdisī ve Şeyḫ Aḥmed el-ʻAlḳamī ve Şeyḫ Muḥammed eṣ-Ṣāliḥ eş-Şāmī'den telemmüẕ itdükden ṣoñra vālid-i mācidi refāḳatiyle ḥacc-ı

1 "O papağan gibi güzel yanakların hayranıyım. Gönlüm söylüyor, ancak ne söylediğimi kendim bilmiyorum."

Beytu'llāhi'l-Ḥarām ve ziyāret-i ravża-i seyyidü'l-enām *'aleyhi efḍalü'ṣ-salātü ve's-selām* eyleyüp ol belde-i ṭayyibede ilḳā-yı raḥl-i iḳāmet ve ol ḳuṭr 'ulemāsından 'Alī bin Cāru'llāh ve ḥafīd-i 'İṣām emṣāli esātīẓe mecālis-i 'ilmiyyelerine müdāvemet ile vāṣıl-ı gencīne-i fażīlet olduḳda diyār-ı Mıṣriyye'ye 'avdet idüp andan daḫı cānib-i Ḳosṭanṭıniyye'ye sefer ve 'ulemā-yı Rūm ile münāvele-i ḳand-i mu'ād-i fażl ü hüner idüp ṣadrü'l-ifāde 'Azmī-zāde Efendi'den telemmüẕ-i baḳıyye-i 'ulūm ve Ġanī-zāde Nādirī Efendi'den iḳtibās-ı envār-ı fühūm eyledükde müşāhede-i cemāl-i şāhid-i merām içün mu'allim-i maḳām-ı Murād Ḫānī 'aḳl-ı evvel ve Sa'dü'd-dīn-i Ṣānī ḫıdmetlerine vāṣıl ve ḫırmen-i ifādelerinden dāne-çīn-i feżā'il ve Cenāb-ı Mevlevī'den şeref-i mülāzemete nā'il olduḳda semt-i ḳażā rıżā-dādeleri olup Rūm-ı cennet-rüsūm ḳalem-revinde ba'ż-ı menāṣıb ile maḳżī'l-merām ba'dehu Rodos ḳażāsıyla daḫı be-kām olup anda *Ḥāşiye-i Tefsīr*'i itmām itmişlerdür ba'dehu Gümülcine ḳażāsı mecrā-yı zülāl-i ḥükm ü imżāsı ḳılınmış idi. Biñ ḳırḳ beş evāḫirinde ol zībende-i dürr-i yektā ve dürc-i gevher-i bī-hemtā olan ḥāşiyeleri Ḳapudan Muṣṭafā Paşa vesāṭetiyle pādişāh-ı deryā-nevāl yed-i mü'eyyedlerine īṣāl olınduḳda Yavuz-zāde es-Seyyid Muṣṭafā Efendi yirine maṭlabları olan Selanik ḳażāsı iḥsān olındı. Ḳırḳ ṭoḳuz Şevvāli'nde ma'zūl ve yirlerine Ḳudsī-zāde Efendi mevṣūl oldı. Andan ḳażā-yı Ḳāhire ḥükūmetiyle me'mūr ve ṣıla-i raḥm ile meṣāb ve me'cūr ve ba'de ḳażāi'l-vaṭar dārü'l-mülke 'avd ile mesrūr olmışlar idi. Elli iki Cumāde'l-ūlāsı'nda Mıṣr'dan geleli Şeyḫü'l-İslām'a varmaduġından mā'adā ḥaḳlarında cihāren iṭālesi sebebiyle diyār-ı Mıṣriyye'den Ḫānḳāh arpalıġıyla **[159[b]]** cānib-i bahrden Ḳāhire-i ṭāhireye nefy ile te'dīb olınmış idi. Ba'de zamān İstanbul pāyesi ba'dehu Anaṭolı pāyesiyle tebcīl ve arpalıḳları daḫı Cīze ḳażāsına tebdīl olınup ol ḥālet üzere niçe yıllar ḥalḳa-i ifāde ve ifāżeye ṣadr-ı meclis olup meşġale-i 'ilmiyye ile güẕārende-i evḳāt-ı fā'iżü'l-berekāt ve te'līf ü taṣnīf ile sübḥa-şümār-ı enfās-ı ma'dūde-i ḥayāt iken biñ altmış ṭoḳuz Ramażān-ı Şerīf'inüñ on ikinci Ṣülāṣā güni necm-i ḥayāṭı ufūl ve maġrib-i memāta ḳufūl eyledi.

Mevlānā-yı merḳūm deryā-yı muḥīṭ-i 'ulūm, ma'ḳūl [u] menḳūlde yegāne, fürū' [u] uṣūlde yek-nükte-i zamāne, niṣār-ı ser-i zebānı cevāhir-i menṣūre-i lisānü'l-'Arab, minaṣṣa-i 'arā'is-i fażl ü 'irfānı silsile-i dīvānü'l-edeb, te'līfātı duḫter-i ekābir gibi güşāde-baḫt u mes'ūd, her nüsḫası mānend-i nüsḫa-i 'ilāc-ı bihbūd, maḳbūl-i erbāb-ı ḳabūl ve maṭbū'-ı 'ulemā-yı fuḫūl iken emr-i ḥükūmetde pür-cevr ü āzār zamān-ı ḳażāsı tevārīḫ-i rūzgār idi.

Āṣār-ı celīlesinden *Ma'ūnetü'l-Ḳāḍī* ismiyle vesīm olan ḥāşiye-i hidāyet-i ġāşiyeleri ve *Nesīmü'r-riyāż fī-Şerḥ-i Şifā-yı Ḳāḍī 'Iyāż* ve *Şerḥ-i Dürretü'l-ġavvāṣ* ve *Reyḥānetü'l-elibbā* ve *Ḥāşiye-i Şerḥü'l-ferā'iż* ve *Kitābü's-sevāniḥ* ve *Ḥāşiyetü'r-Rāżī ve'l-Cāmī* ve *Kitāb-ı Dīvānü'l-edeb* ve *Ṭırāzü'l-mecālis* ve müstaḳil *Dīvān*-ı eş'ārı ve bunlardan mā'adā fünūn-ı 'adīdede resā'il ü ta'līḳātı ve müṭāla'ası sebḳ iden kütüb kenārında taḥrīrātı vardur. Mecmū'-ı mü'ellefātı şu'ā-yı sa'ādetden behredār mütedāvil ve meşhūr-ı dār u diyārdur. 'Aded-i sinīn-i sinni 'ıḳd-i 'āşiri mütecāviz ve 'alā-rivāyetin ecel-i ṭabī'īye mütenāhiz idi. Ve'l-ḥāṣıl 'ulūm-ı ẓāhireyi esātīẕe-i kirām ve cehābiẕe-i fiḫāmdan aḫẕ idüp her fende senedi 'ālī ve nā'il-i 'ālü'l-'āl-i maḳāṣıd u ma'ālī idi.

Laṭīfe

Mervīdür ki Mıṣr'dan ma'zūlen İstanbul'a 'azīmet ve Şām-ı dārü's-selām'a mürūr eyledüklerinde ol belde-i laṭīfe 'ulemāsı kendülere ziyāde i'tibār ve i'tinā itmişken birḳaç gün mekṣ ü ḳarārların niyāz u recā iderler. Mes'ūlleri ḳarīn-i müsā'ade olduḳda müftī-i beled 'İmādī Efendi Ṣāliḥiyye-i Şām'da vāḳı'a ṣadīḳa-i enīḳalarına ṣāḥibü't-tercemeyi da'vet ve dā'ī vü med'uv-i muṣāḥabet iderek maḥall-i ma'hūda 'azīmet itdüklerinde eṣnā-yı ṭarīḳde vāḳıf bir dil-ber-i sīm-endām u ḫoş-ḫırāma müṣādif olurlar. 'İnān-ı iḫtiyār-ı mevlānā rübūde-i dest-i **[160[a]]** dil-ārā olduḳda nā-çār naẓar-ı meyl ü raġbet ile ṣūret-i selāmda nigāh-ı iltifāt birle istifāża-i neş'e-i ḥayāt idicek müftī efendi 'alā-ṭarīḳi'l-laṭīfe melāḥa-i 'ışḳ u maḥabbet iṣm ü ma'ṣıyet olmaġın 'inde'llāh inḫiṭāt-ı ḳadr ü menzilet ve sebeb-i 'adem-i maġfiret idügin iş'ār ve īrād itdükde bunlar daḫı bi'l-bedāhe bu iki beyti inşād iderler:

**Naẓm**

قيل لا تنظرن لوجه مليح
فهو ذنب مبدو الحسنات

قلت هذا الجمال حين بدا
شغل الكابين عن سئياتى [1]

*Tecāveza'llāhu 'annā ve 'anhum ecma'īn*[2]

1 "Denildi ki sakın tatlı bir yüze bakma
O hasenâtı yok eden bir günahtır.
Dedim ki bu güzellik ortaya çıkınca,
Umutsuz insanları günahlarımdan alıkoyar."

2 "Allah bizim, onların ve cümlemizin günahlarını affetsin."

## Ünsī 'Abdü'l-laṭīf Efendi {Ünsī}

el-Mevlā 'Abdü'l-laṭīf. Anaṭolı eyāletinüñ maḳarr-ı vilāyeti olan belde-i Kütāhiyye'den bürūz ve rūz-be-rūz cevher-i isti'dādın āftāb-ı fürūz idüp emāṯil-i emṯālle muḥāvere vü müfākehe ve 'ulemā-yı 'aṣr ile münāẓara vü müşāfehe iderek biñ yigirmi yedi Muḥarremi'nde nihāl-i vücūdı ḫazān-ı fenā ile bī-berg ü ber ve ṣarṣar-ı kūh-endāz-ı mergle ḫāke berāber olan Nihālī Meḥemmed Efendi bustān-sarāy-ı ifādelerine dāḫil ve şeref-i mülāzemetlerine nā'il olmış idi. Medāris-i 'ilmiyyede müdāreseye meşġūl ve ḳırḳ aḳçe medreseden ma'zūl olup tekye-zen-i vaḳfe-i istirāḥat iken biñ yigirmi sekiz ḥudūdında rükeb-i Şāmī ḳażāsı ve evḳāf-ı Mıṣr-ı Ḳāhire muḥāsebesi ile me'mūr olmış idi. Biñ otuz iki Ṣaferü'l-ḫayrı'nda Bustāncılar ḫˇācesi yirine Emre Ḫˇāce ḫāricine 'āric ḳırḳ iki Muḥarremi'nde Ḳurd Efendi yirine Ḥāfiẓ Aḥmed Paşa Medresesi ile mübtehic oldılar. Ḳırḳ sekiz ḫilālinde Ṭrablus-ı Şām ḳażāsıyla ikrām olındı. Elli bir Rebī'ü'l-evveli'nde maṣḳaṭ-ı re'si Kütāhiyye ḳażāsı tevfīż olındı. Elli iki Muḥarremi'nde ma'zūl ve yirlerine İdrīs Efendi mevṣūl oldı. Elli altı Ṣaferi'nde Ḫalīl Efendi yirine Mar'aş ḳażāsı 'ināyet olındı. Elli yedi Ẕi'l-ḥiccesi'nde 'azl ve yirlerine Şeyḫī-zāde Efendi vaṣl olındı. Altmış Ramażānı'nda Hindī-zāde yirine ṯāniyen Ṭrablus-ı Şām ḳażāsına ḥākim ve esbāb-ı şevketi müterākim oldı. Altmış bir Recebi'nde munfaṣıl ve yirine Ṣāliḥ-zāde Efendi vāṣıl oldı. Altmış iki Rebī'ü'l-evveli'nde Ümmī İbrāhīm Efendi yirine Mekke-i Mükerreme ḳażāsıyla tekrīm olınmış iken sene-i mezbūre Ṣa'bānı'nda ref' olınup yirlerine Kirli Ḫānım-zāde naṣb olındı. Altmış üç Ramażānı'nda Vānī Meḥemmed Efendi yirine Baġdād-ı bihişt-ābād ḳażāsı sezā görildi. Altmış beş Rebī'ü'l-evveli'nde ma'zūl ve yirlerine ṯāniyen Bosnevī Süleymān **[160[b]]** Efendi mevṣūl oldı. Altmış altı Şevvāli'nde Cerrāḥ Şeyḫī maḫdūmı yirine ṯāliṯen Ṭrablus-ı Şām ḳażāsında murabba'-nişīn-i mesned-i aḥkām oldı. Altmış yedi Rebī'ü'l-āḫiri'nde 'azl olınup yirlerine Müvezzi' Aḥmed Efendi naṣb olındı. Altmış ṭoḳuz Rebī'ü'l-āḫiri'nde Aḥmed Ramażān Efendi yirine Üsküdar ḳażāsı sezāvār görilüp yetmiş Recebi'nde ref' ve yirlerine Çırācı-zāde Efendi nā'il oldı. Yetmiş bir Şevvāli'nde Menteş-zāde Aḥmed Efendi yirine İzmir ḳażāsı tefvīż olınmış idi. Yetmiş üç Cumāde'l-āḫiresi'nde munfaṣıl ve yirlerine Memek-zāde Efendi teẕkirecisi Meḥemmed Efendi vāṣıl oldı. Yetmiş dört evāḫirinde vāḳi' Uyvar Seferi'nde ordu-yı hümāyūn ḳażāsı tevcīh ve Siroz arpalıġıyla terfīh olınup ba'de'l-fetḥ ve'ẓ-ẓafer yetmiş beş evā'ilinde Altı Parmaḳ

İbrāhīm Efendi yirine Şām-ı cennet-meşām ḳażāsıyla maḳżī'l-merām ve Cumāde'l-ūlāsı'nuñ on ikinci Ṣūlāṣā güni şehre duḫūl ile be-kām olduḳlarında ba'ż-ı şu'arā-yı 'Arab bu mıṣrā'ı tārīḫ dimişdür:

ازال الله و حشتنا بانسی[1]

Üç gün miḳdārı seccāde-nişīn-i ḥükūmet iken keşmekeş-i dehrden āzāde ve dergāh-ı ḳāḍī'l-ḥācāta rū-nihāde olup şarāb-ı saḫt-gīr-i ecel şūr-engīz-i 'azle bedel olmaġın:

**Naẓm** 'Işḳuñ ṣafāsı degme cefāyı ṭuyurmadı
Keyfiyyet-i şarāb-ı şitāyı ṭuyurmadı

mażmūnı üzere māh-ı mezbūruñ on ṭoḳuzıncı güni maḥmil-bend-i āḫiret olup Sināniyye Cāmi'i ḥadīḳasında defn olındı. Manṣıb-ı münḥal Āvāre-zāde Mes'ūd Efendi'ye maḥal görildi. Şu'arā-yı zamāneden Ṣofyalı Fetḥī Efendi bu mıṣrā'ı tārīḫ dimişdür:

Ola cennetde ḳudsīlerle Ünsī

Mevlānā-yı merḳūm naḫl-bend-i envā'-ı 'ulūm, nihāl-i nev-ber-i ḥaḳā'iḳ-āṯār, Ünsī maḫlaṣı ile ṭırāzende-i eş'ār, ġavvāṣ-ı baḥr-i leṭā'if ü ẓarā'if, ḥakkāk-i cevāhir-i nevādir-i ma'ārif, ḫoş-fehm ü ḫoş-ṣoḥbet, güher-niṯār-ı 'ilm ü ma'rifet, Türkī ve Fārisī şi'r ü inşāya ḳādir, leṭā'ifde mażmūnları hem-seng-i cevāhir, vādīsinde ferīde-i dehr, aḥvālinde nādire-i 'aṣr, yārān-ı ṣafā ile enīs, ḳavābil-i rūzgār ile celīs, pīr-i mu'ammer, seḫā vü kerem ile muḫammer, sinīn-i 'ömri 'ıḳd-i tāsi'i mütecāviz belki 'āşire mütenāhiz idi.

Laṭīfe

Ṣāḥibü't-tercemenüñ leṭā'ifindendür ki bir gün efendisi eṯnā-yı muṣāḥabetde münāsebetle fe-li'llāhi'l-ḥamd müddet-i 'ömrimüzde medāris ve menāṣıbuñ birinde ḥareket-i miṯliyye ta'bīr olınan mükerrer **[161[a]]** vāḳi' olmadı, dirler. Ṣāḥibü't-terceme daḫı "Belī sulṭānum! Öyledür, ancaḳ cezīre-i Ḳıbrıs'a olan ḥareket-i miṯliyyeñüzi istiṯnā buyuruñ." diyü laṭīfe ile Mevlānā'nuñ 'alā-ṭarīḳi'n-nefy iki def'a cezīre-i mezbūreye taḥrīk olınduḳlarına telmīḥ iderler.

1 "Allah bizim yalnızlığımızı benim Ünsî'm (dostluğum) ile gidersin, yok etsin." [Mısraın sayı değeri 993 olduğu hâlde yazar söz konusu olayın 1075'te vuku bulduğunu ifade etmiştir.]

## Laṭīfe

Ez-ān-cümle ṣadr-ı ʿālī Köprüli Meḥemmed Paşa'ya intisāb ve tereddüdi eṣnāsında vezīr-i müşārün ileyh bunlaruñ sinninden su'āl itdükde cevābında "İki yaşındayum." diyicek "Yā ne maʿnāyadur dirler? Bunlar size intisāb ile rāḥat-yāb olalı tamām iki senedür." diyü cevāb ve و عمر الفتى زمان الراحة [1] ḳavliyle defʿ-i irtiyāb iderler. Niteki şuʿarā-yı ʿArab fużalāsından baʿż dimişdür:

**Naẓm**

عمر الفتى قلوا زمان الرضا
بصفوة الأحباب فى اليسر

صدقت ماقالوه كى يقبلوا
فينظر وا شيخا بلا عمر [2]

Fi'l-ḥaḳīḳa ġāyet ile leyyinü'l-cānib olmaġla bāzār-ı iʿtibārda tehī-keffe-i ʿālī gibi kef-i istīhālī ḫālī ḳalup terāzūdan aġır manṣıb ele getürüp ʿāric-i meʿāric-i ʿizz ü ʿalā olmamış idi. Eger zamāne ibtidāsından dest-gīr olup yegān yegān menāṣıb-ı ʿāliyeye vāṣıl ve mertebe-i sāmiye-i mevleviyyete nā'il olsa ṣīt-i iştihārı ṭanīn-endāz-ı mesāmiʿ-i eʿālī vü esāfil olmaḳ muḳarrer idi.

ما كل مايتمنى المرء يدركه
تجرى الرياح بما لاتشتهى السفن [3]

Āṯār-ı ʿilmiyyelerinden sābıḳu't-terceme Ḫˇāce ʿÖmer Efendi-zāde ʿAbdu'llāh Efendi ṣadāretinde aḥvālinden şikāyeti mutażammın risāle-i laṭīfedür ki rütbe-i fażlına nümūne olsun diyü taḥrīr olındı.

بسم‌الله الرحمن الرحيم

طالما شمت بروقك مستمطرا للامانى فكانت خلبا و تعرضت لعوارضك مستبشرا بالتهانى فانحسرت قلبا ولم يصب ربى مأربى من هاطل سحايب زخارفك وابل ولا طل و لا حصلت سوايم مطالبى من عذر ان طرايفك على نهل ولا عل و رصفت صروفك لي سافا على ساف فأسفت حتى ما اشتكى السواف و اذا اتت على أم اللهيتم لاظ رئمت لخلق بو ضيم

1 "Gençlik dönemi (insanın) rahatlık zamanıdır."
2 "Dediler ki gençlik kolaylıkta dost samimiyetine rıza zamanıdır.
Kabul etsinler diye söylediklerini tastik ettim,
Zira ömrü kalmamış ihtiyara baksınlar."
3 "Kişi arzuladığı her şeye ulaşamayabilir
Zira rüzgarlar bazen gemilerin beklemediği şekilde eser."

بل لما دلكت يوح فلا ترى ورئيت الكواكب مظهرا قلت الظلماء القادح خير من الرى الفاصح فما وهى لصروفك سقايى ولا هريق لحدثانك بالفلاة مائى ولم أقل لشدائدك الوصام ما وراك يا عصام و ان صرت الحوالب و أربت بالكلاب الثعالب فانى لم يصلد قدحى و لم أجهل وسم قدحى بل لزمت لكل حال مقالا و نفس عصام سودت عصاما و ان يك قد بدر من صروفك ما بدر فما سلمت الجلة فالنيب هدر لقد زهدت فى الفنائن و قبل الرماء ملئت الكنائين[1]

**Şi'r [161b]** وانى لأخفى باطنى و هو موجع

فينظر منى ظاهرى وهو ضاحك

واسأل عن حالى وبكلفاقة

فاوهم انى للعراقين مالك [2]

يا طالما زممت نفسي عن شربة بالرثل و كل شيئ أخطأ الأنف جلا و انى و ان كسرت على الأرعاظ و أزمعت على ان ترميني من نار صروفك بشواظ و قشرت لى العصا وركبت على أصوص صوصا كراكب على جناحى نعامه و انى لأجمل أخلاقا من ذى العمامة [3]

**Şi'r** تزييد فى شدة الأيام طيب ثنا

كاننى المسك بين الفهر و الحجر[4]

---

1 "Rahmân ve Rahîm olan Allah'ın Adıyla
Umutlarımı hızlandırması için uzun süre senin güzelliğini kokladım. Senin bulutun her ne kadar vefasız olsa da ona temas edince ben becerikli bir kişi oldum. Senin bulut gibi olan süslerinden hiçbir şey nasip olmadı, senin süsün ve zînetin çoktur. Bir mazeretten dolayı emellerime ulaşamadım. Felek ise bana kılıç üzerine kılıç vurdu, bundan çok dertlendim. Hatta çok sabreden kişi bile halimden şikayetçi oldu. Hiçbir zaman zâlim bir tabiata muhabbet beslemedim. Bilakis güneş batınca yıldızları apaçık gördüm. Kopkoyu karanlık bazen açık aydınlıktan daha iyidir. Dünyada başıma gelen sıkıntılardan dolayı çölde suyum hiç bitmedi. Büyük belalarda "ya İsam" diye senden başkasına seslenmedim. Her ne kadar sarmal develer inlese, tilkiler köpeklerle eğitilir, kurnaz hale getirilir. Talihim yaver gitmedi ve nasibimin alametini de unutmadım. Bilakis her hal için bir kelam edindim. İsam'ın nefsine yemin olsun, İsam'ı efendi yaptım. Her ne kadar başa gelen gelse de senin bela ve musibetlerinden hiç kimse kurtulamamıştır. Yaşlı deve, yaşlılığından dolayı böğürür. Gençliğin ilk yıllarında zühd hayatı yaşadım."

2 "İçim dertli olduğu halde gizliyorum.
Halbuki sadece dışım gülüyor.
İhtiyacım olduğu halde halimi soranlara,
Irakeyn'e (Irak'ın Arap ve Acem kısımları) mâlikmişim gibi davranıyorum."

3 "Uzun bir süre iyi şeyler tatmadım. Burnun yaptığı hatalar hemen gözükür. Her ne kadar bedenimde yaylar kırılmış olsa da senin musibetlerindeki ateşlere atılmış olsam da asanı soyup hazırlasan da, deve kuşunun kanatlarına binen süvari gibi semiz deveye binsen de ben yine sarklardan güzel ahlak topluyorum."

4 "Şiddetli günlerde güzel övgüler artar.
Sanki ben küçük taşla büyük taş arasındaki miskim"

بيدا أنى أعتبك فى أخرى وألومك على الاخرى حيث اقصيدتي من معاذ المعتفين و عياذ المقتدين قائد كتائب سباق المعالى فى مضمار المجد المحدد و بذكر محامده المحمودة فى كل غور و نجد مالك نواصئ مصالح الجمهور ماضى حسام الأمر فى مستقبلات الأمور جرثومة الفضائل والمحامد أرومة قطبة الأفاضل والأماجد فلاطون الأوان رسطاليس الزمان مربى السلطنة السنية العثمانية معلم الحضرة العلية السلطانية من يقول لسان الحال فى شأنه و علو قدر مخدومه و سلطانه [1]

**Şi'r**

من مجز الأقوام انى بعدهم
لاقيت رسطاليس والاسكندرا

و رأيت كل الفاضلين كانما
رد الاله نفوسهم و الاعصرا

نسقو النانسق الحساب مقدما
واتى فذلك اذ اتيت مؤخرا [2]

وكيف لا وهو الذى يتزين بمثله القابة ويتشرف بالانتساب اليه انتسابه [3]

**Şi'r**

من شاد سيرته المرضى منهجا
بالحق والعدل ماقد شاده عمر

وهو المسامى به لازال يتبعه
فى فعله مأضاء الشمس والقمر [4]

---

1 "Seni bir azarlayıp bir kınasam da, sınırsız şeref meydanlarındaki yiğitlerin komutanı Mu'âzu'l-Mu'tefin ile 'İyâzu'l-Muktedin ve Muktefînî'den tüm engin faziletlerini anarak bahsederken, insanların maslahatında en önde giden, işlerin geleceği için keskin bir kılıç, asalet yüceliklerinin lideri fazilet ve tüm övünçlerin kaynağıdır, seçkin asalet sahibi kimselerin ve faziletli kimselerin aslıdır. Kendi döneminin Platonu, zamanın Aristotelesi ,Osmanlı sultan-ı seniyelerinin terbiyecisi ve onların muallimidir. Biri onun yüceliği, kadri ve hizmeti hakkında lisan-ı hâlle şöyle diyor:"

2 "Asil kavimlerden süzülmüştür. Onlardan sonra
Aristoteles ve İskender yine karşılaştım.
Bu iki faziletli zatı öyle bir halde gördüm ki
Sanki İlah onları tekrar canlandırmış, göndermiş,
Her şeyi düzenleyen geleceğe dair hesap yapmış,
Bunu uyguladı, ben bu yüzden geç vakitte geldim."

3 "Nasıl olmasın ki o, öyle bir şahıstır ki lakapları onunla müzeyyen olur; soyu da ona intisap etmekle müşerref olur."

4 "Her kim râzı olunan siretini genişletip yüceltirse
Bunu da hak ve adaletle yaparsa yücelir. Ama kişinin ömrü onu yüceltemez.
Güneş ve ay ziya verdikçe
O yücedir ve hala onun peşinden gidilir."

لعمرى لقد حوى كل فضل و مكرمة واذا تولى عقد شيء أحكمه مركز دائرة السماحة والحماسة قطب رحى السياسة والرياسة [1]

**Şi'r**

تود عيون الناس عند ثنائه
لوا نقلبت أحدا قها بالمسامع [2]

فانى لما توجهت تلقاء مدين وجوده وجدت على ماء كرمه وجوده أمة من الناس يسقون و يستقون و بعلي هممه و عميم نعمه الى مدارح معارج المعالي يرقون و يرتقون[3]

**Şi'r**

فما ألبس الله امرء بين خلقه
من المجد الا بعض ماهولابسه [4]

ولما صار أيتها الدهر الغدار اثر الصرار دون الذئار وقلت اذ نبذتني بالعرا أسوار عروس ترى فما سائت لحوادثك شر وأى ولا شغلت شعابي جد وأى [5]

**Şi'r**

تنكرت لىدهرى ولم تدرأننى
أعز و أحداث الزمان تهون

فبت ترينى الخطب كيف اعتداؤه
وبت أريك الصبر كيف يكون [6]

وان يك عدا قارصك فخر وأحلف فأنا الذي تعصب سلامة وأخبرت عن مجهولاته مرآة لم أبع المكية بالهبة وشتى تؤوب الحلبة[7]

**Şi'r [162ª]**

الله در النائبات فانها
صداء الكرام و صقيل الاعرار[8]

---

1 "Ömrüme yemin olsun ki o, tüm fazilet ve şerefi almıştır. Bir sorumluluk üstlendiğinde onu tam yapar. Cömertlik ve hamaseti çok iyi yaptığı gibi siyaset ve riyaseti de iyi yapar."

2 "İnsanlar onu övdükleri zaman neredeyse gözbebekleriyle kulaklar yer değiştirir."

3 "Ben Medyen'e doğru yöneldiğimde onun kerem suyundan su isteyip de sulanan bir ümmet buldum. O ümmet, nimetlerden istifade ediyor. Daha yüksek mertebelere yükseltiliyordu."

4 "Allah, mahlukatı arasında mecdi ancak
Onu giymek isteyen bazı kişiler giydirmiştir."

5 "Kıymetli şeylerin kıymeti anlaşılmadığında, dünyanın (olumsuz) hadiseleri başıma geldi. Ama ben hiç yılmadım."

6 "Felek beni tanımadı ve benim çok kıymetli birisi olduğumu bilmedi
Zaten zamanın musibetleri insanı basite alır, tanımaz."

7 "Senin eziyetin övünçtür, zorda kaldığımda hiç taviz vermedim.Hep selâmeti aradım.Bir ayna gibi selâmetin mechûlatından haber verdim. Mekkiye'yi hibe ile satmadım."

8 "Allah için musibetler faydalıdır, çünkü onlar,
Kerim insanların paslanmasını engeller, uyuzları da cilâlar."

ولئن أظهر هلالى براؤك وهاجت ربراوك وانكشف بلمعك اللامع واتسع الخرق على الراقع وقال لسان حالك لولا الوئام لهلك اللأنام صبرا على مجامر الكرام هيهات أيكون الوعر سهلا و الخمر تكنى بالطلا اذ لام المعيدي ونفر واعتبر بأوله السفر وجنحت السحائب السوق وشبت عمرو عن الطوق فلبث قليلا تلحق الحلائب انه مع الخواطر سهم صائب [1]

**Şi'r** ولست بمغراح اذ الدهرسرنى

ولا جازع من صرفه المتقلب[2]

انى قد شمرت ذيلا وادرعت ليلا وقدمت كتابى وتوجهت بوجه خطابى الى حضرة مولى الموالى وقرة عين الموالى سيد صناديد الروم وسند السادة القروم أنهى الى سدة السنية وعتبته العلية ان شوقى الى تمريغ حد الملازمة فى تراب بابه المشيد و بسط ذراعى المعبودية بوصيده السعيد شوق الغريب الى الوطن والنازح الى السكن والمهجور الى العناق والمخمور الى الكأس الدهاق والصديان الى الماء القراح والحيران الى تبلج الصباح ولولا خشية الاملال بعد رعاية عدم الاخلال لأرخيت عنان أدهم القلم فى ميادين الشكوى ونشرت دفين الألم الذي عليه أطوى لكن زممت جماحه و كسرت جناحه رفقا أن يألم مولاى واشفاقا أن يلتاح قلبه من حراى وأمرته أن يرد فناء سيدي مسرورا فرحا وأن يسحب زيله بساحاته مرحا ويسفر طلاقه سرورا وبشرا وينتر ببسم خريدة عذرا مقبلا للأرض بين يديه قاضيا بعض ما يجب من الثناء عليه اذ ليس يمكن أداء الثناء بوجهه ولا البلرغ الى غايته وكنهه [3]

---

1 "Senin berî gecenin (ayın ilk veya son gecesi) hilali zuhur eylese senin parlak ışığınla benim ayım da çıkar. Elbisedeki delik, yamayı geçer ve sen hâl lisanıyla 'eğer kavuşmalar olmasaydı, insanlar sevdikleri değerli kimselerden uzak kalmaya sabrederek helak olurlardı' der. Kolay mı sarp dağın düz bir ova olması ya da şaraba altın denmesi? Bulutlar çarşıyı vurdu ve ömür arzudan dolayı yandı, tutuştu. Delici bir ok gibi hâtırımda bir bir şeyler düşündüm."

2 "Felek beni mutlu ettiğinde ben çok gülmem
Üzerime musibet gönderdiğinde ise feryat ve figan eylemem."

3 "Paçamı sıvadım, gece uyumadım, kitabımı takdim eyledim.Efendilerin efendisi hazretlerine,efendilerin göz nuru, Anadolu dehâlarının efendisi, efendilerin dayanağı, soylu kişilerin efendisine yöneldim. Yurtsuz kişinin yurt özlemi gibi, evsiz barksız kişinin mesken özlemi gibi, kovulmuş kimsenin kucak ihtiyacı gibi, sarhoşun kadeh özlemi gibi, susuz kimsenin su özlemi gibi, dertli ve hasta kişinin sabaha olan özlemi gibi ben de sana karşı kulluk kollarımı sonuna kadar açıp senin kapının toprağına yüzümü sürüyorum. Sözü kısa tutmak için riayetten sonra eğer bıktırma söz konusu olmasaydı, kalemi serbest bırakırdım, elem hazinemi dökerdim, ama onu zabtettim. Efendim incinmesin ve kalbi kırılmasın diye onun kanadını da kırdım. Efendimin bahçesine şen şakrak olarak gelmesini emrettim. Sevinçten dolayı eteğini toplamasını emrettim, yüzünün gülmesini,onun huzurunda yere kapılmasını buyurdum. Her ne kadar onu tam vechiyle sena edemese de, muradına eremese de yine de onun huzurunda senada bulunmasını emrettim."

**Şi'r** هيهات أن تصل العناكب بالذى
نسجت أنا ملها ذرى الأ فلاك[1]

ذلك أعز من بيض الأنوق وأبعد عن العيوق والأبلق العقوق ولكن كفى المتن المفسر وما يوم حليمة مبر ثم أمرته أن ينادى فى تشريف حضرته بين قطبته واسرته [2]

**Şi'r** يا من يعز على الأ عزة جاره
ويزل من سطواته الجبار
الله قلبك لايخاف من الردى
وتخاف أن يدنواااليك العار[3]

أشكوك اذ قلب لى دهرى ظهر المجن وأردف على الخطوب والمحن وتركنى فى أقفر من أبرق الغراف وأهلك من ترهات والجراف وكان لى أخلف من خفى حنين أشح من ذات النحيين وسلكنى فى طريق يحن فيه العود و مهمه يظمأ فيه الزود وأعطانى اللفا عن الوفا وجر عني حيث لا يصنع الراقي أنفا وجدد لى فى كل آن متربه وأرانى **[162b]** فى كل واد أثرا من ثعلبة فنفرت الزود عن الأعطان والتقت حلقتا البطان ولا يدعى للجلا الا أخوها وللعظيمة الا أبوها وقد حدانى فكرى الى ساحتك الكريمة حدوا وأعلقت بدلوى دلوا وقلت لنفسى أصبح ليلك و وفى كيلك لقد بلغت العلا وأصبت قرن الكلا وركبت على اثمك من سنام وألقيت مرامى مرامك بذى رمرام فيا أيها المولى الذي عن جاره ولا تصطلي ناره اليك قد أفضيت بشقورى وأخبرتك يعجزنى ويحورنى فانك أين بجدة المكارم وعذ يقها المرجب ومربي نجدة الأكارم وبازها الأشهب[4]

---

1 "Parmak uçları feleklerin zirvesini ören kişiye
Örümceklerin ulaşması imkansızdır."

2 "Bu kartal yumurtasından daha değerli, Uyuk yıldızından daha uzak ve alacalı akikten daha değerlidir. Lakin açık, net bir metin derdi anlatmak için yeterlidir ve sonra ona hazretlerinin teşrifatında şöyle çağırmasını."

3 "Ey komşusu, güçlü kimselerden üstün olan ulu kişi!
Ve güç ve kuvvetinden zorba zâlimlerin zelîl olduğu kişi!
Vallahi senin kalbin pislikten, helaktan korkmaz,
Sadece basit, alçakların kendisine yaklaşmasından korkar."

4 "Felek beni savurduğunda eziyetleri sana şikayet ediyorum. Başıma belalar geldiğinde ve beni ıssız bir vadide bıraktığında sana şikâyet ediyorum. Huneyn'in ayakkabılarıyla dönmek benim nasibim olmuştu.Geri dönmenin umut edildiği zor bir yola girmiştim. Yolcuların azık aradığı bir yol. O bana vefa verdi, beni yükseltti. Her vadide bana bir tilki izi gösterdi.
Benim düşüncem sen kerimin cömertliğine, ihsanına sevketti. Ben de senin ihsanına kovalar sarkıttım. Ve kendi kendime 'gecen bitti, sabah oldu, evdeki hesabın pazara uydu, yücelere yükseldin' dedim. Sen öyle

**Şi'r**

يا من ألوذ به فيما أومله
ومن أعوذ به فيما أحاذره

لا يجر الناس عظما أنت كاسره
ولايهيضون عظما أنت جابره

ومن توهمت أن البحر راحته
جودا و أن عطاياه جواهره[1]

اللهم جدا لا كدا سمعا لا بلغا فانى لم آل فى خلال هذه الضراعة لابسا جميل حلل القناعة مرتديا ببردة الصبر الجميل سالكا فى سلوك آدابى سواء السبيل [2]

**Şi'r**

مدامى ميدادى والكؤوس محابرى
وندمامى أقلامى وفاكهتى شعرى

ومستعى ورقاء ضنت بحسنها
فاسدلت الأستار من ورق خضر [3]

الى أن آنست من جانب طورك نار القرى وعلمت أن الصيد فى جوف الفرا فخلعت عند ذلك نعلى غريمتي وحققت فى المأمول منك صريمتى وأرعيت سمعى لمنادي جودك من جانب طوره وجودك متى يقال لي أفرغ روعك و أخضل فرعك وبرأ جرحك وزال برحك [4]

**Şi'r**

فقصدى والراوجن قصدى اليهم
كثير ولكن ليس كالذنب الأنف

---

bir efendisin ki komşunun yanan ateşi sana gelmez. Sen benim içimdeki sırlardan haberdar oldun. Ben sana onların beni aciz bıraktığını, bana zulmettiğini haber verdim. Sen cömertlik Necd'inin neresindesin?"

1 "Düşlediğim şeylerde
Karşılaştığım tehlikelerde
Senin kırdığın kemiği insanlar çekeleyemez
Ve senin sağlamlaştırdığını da ufalayamaz."

2 "Allahım, gerçekten zor değil, işittim ve kanaat elbiselerinin en güzelini giyip sabr-ı cemîl abasını kuşanarak en doğru yolda daim yürüdüm ve bu sürede asla itaatten ayrılmadım."

3 "Şarabım mürekkebim, kadehler hokkalarım
Nedimlerim kalemlerimi meyvelerimse şiirlerim
Dinleyenim yapraklar güzelliğinden kendinden geçti de
Hızır yapraklardan örtüleri indirdi."

4 "Ben senin Tur canibinden misafir ateşini gördüm. Ve avın, zebranın karnında olduğunu anladım, iki ayakkabımı çıkarttım, senin hakkında umduğumu gerçekleştirdim. Bana ne zaman 'kendine gel, korkunu yen, yaranı iyileştir' denilse senin Tur dağı gibi olan canibinden ihsanının münadisini dinledim."

ولا الفضة البيضاء والتبر واحدا

فنفوحان للمكدي وبينهما عرف [1]

حاشا سيدى أن يخلف مخيلة عبده او يصده بعذر عن مأموله وقصده فأكون لأمانئ أبقيت ولا در فى أنقيت فان الاسعاف شرف والمعذرة طرف[2]

**Şi'r** حاشا هجيتك الكريمة أن تجد

عن منهبح الاسعاف والاسعاد[3]

و دونك ما سردته من أمثال العرب السائرة السارية وأوردته عند اجالتى فى يتارها جوارى فكرى الجارية فخذها ولو بقرطى مارية وان كنت فى ارتكاب هذه الحظة وطى هذه الشقة المشطية كمستبضع التمر الى هجر و الفصاحة لأهل الوبر لكنى أردت ازالة وهم المتوهم من كل مجند ومتهم ان مكابدة هذه الشدائد التى لاينادى لها ولا يد لم تمنعنى من الاجتهاد والطلب للعلوم النافعة والأدب فان الموت القادح خير من العى **[163ª]** الناضح وأحضر عطب عدم أدب والا فانا و كل يعلم أن الفصيح لدى سيدى أبكم ومن ذلك فجل القصد وغايته المبذول من الجهد التوصل بالانتساب الى رفيع أعتابك والانتماء الى منبع جنابك الى البراعة فى سائر العلوم من كل منطوق و مفهوم وحراسات الأوقات بادراك متوسطة الأقوات وقد نثرت فى وصف محامدك الحميدة درها ومن ينكح الحسناء يعط مهرها هذا جناى و خياره فيه وكل جان يده الى فيه والمرجو والمأمول التلقى بالقبول والاسعاف بنيل المأمول فان مولانا أكرم الناس شنشنه وأولى من ستر سيئة ونثر حسنه لا أصابتك عين الكمال ولا سلب الدهر بفقدك ثوب الجمال ولا برحت كعبته للجود وعصرة للمحمود و نورا يلوح فى أنباء الوجود ماحدى بالضمر القود الى شفيع اليوم المشهود [4]

---

1 "Kastım ve ona yönelişimi isteyen çoktur
Bu da en büyük günah değildir.
Beyaz gümüş ve altın bir değildir
Zira dilenciye yarar sağlasa da ikisi bir değildir."

2 "Efendimin, kölesinin bir hayalini yerine getirmemesinden ya da ma'zeret sebebiyle onun beklentisini geri çevirmesinden onu çok çok tenzih ederim. Her zaman için umudum oldu.Temizlemediğim hiçbir inci kalmadı. Zira kula yardım etmek şereftir, ma'zeret ise bir tarafın bahanesidir."

3 "Sen yardım etmekten veya mutlu etmekten uzaksın diye, seni hicvetmedim.
Hâşâ, sen zaten bunlardan berîsin."

4 "Bugün kullanılmakta olan Arap meselleriyle senden başkasına şiir söylemedim, akan fikrimin mecrasında yüzerken söyledim. Birazcık da olsa bunlardan al. Ve halkına hurma satın almak isteyen hurma

**Şi'r**

فيا أيها المنصور بالجد سعيه
ويا أيها المنصور بالسعى جده

لئن نلت ما أملت منك لربما
شربت بماء يعجز الطير وِرْدَهُ

فكن فى اصطناعى محسنا كمجرب
يبن لك تقريب الجياد وشده

اذا كنت فى شك من السيف فابله
فا ما تنفيه واما تعده

وما الصارم الهندى الاكيغره
اذالم يفارقه الجناد وغمده

وأنك للمشكور فى كل حالة
ولو لم يكن الا البشاشة رفده

وكل نوال كان اوهوكائن
فلحظة طرف منك عندي نده

وما رغبتى فى عسجد أستفيده
ولكنما فى مفخر أستجده

يجودبه من يفضح الجود جوده
ويحمده من يفضح الحمد حمده

---

tüccarı gibi sen de mütevehhimin vehmini gidermek istiyorsan ve sen de bir vehim içindeysen bu bir zorlamadır. Çünkü benim bu yaşadıklarımı başkası yaşayamaz. Ve hiç bir güç ve kuvvet beni bu konuda yer almaktan, faydalı ilimleri talep etmekten, edepten alıkoyamaz. Ansızın gelen ölüm aşikar acizlikten daha hayırlıdır. Edebin yokluğu ise en büyük çürümedir. Herkes de bilir ki fasih kimse efendimin yanında dilsizdir. Bundan dolayı da senin o yüce eşiğine ulaşmak, yüce huzuruna intisap etmek için daha çok çalışıp, daha çok çaba harcamak icap etti. Senin mahmud vasfını övmek için inciler saçtım. Zira güzel birisiyle nikâhlanan onun mehrini verir. Umulan da bunun kabul görmesidir. Çünkü bizim efendimiz, insanların en kerem sahibi olanıdır. İnsanların iyiliğini söyleyen kötülüğünü gizleyenlerin en iyisidir. Apaçık şahit olunacak günün şefaatçisine gönüller meylettikçe, olgunluğuna halel gelmesin, kader senin kaybınla güzellik elbisesini çekip almasın daim cömertlerin Kabe'si, övgülerin özü, varlık haberlerinde parlayan ışık olasın."

فإنك ما مر النحوس بكوكب
وقابلته إلا ووجهك سعده [1]

هذا ما رآه قريح القريحتى الكابى جوادها وأوراه قدح قدح الأفكار الخابى زنادها فقد يكبو الجواد لغير داء وقد يخبو الزناد و فيه نار ولما عرضته على ذلك الجناب الرفيع رحيب رحاب الجد وأحللته بتلك الأبواب الموقفة على الأعتاب بالمجد لحظه من الرضا بعيون ترى النجوم ظهرا وقابله بقبول يخلق لقلائد المدح من المكارم صودا وان كنت في ذلك كمهدى نور نور البراعة لذكا روض الذكا وجالب برود وشى الصناعة بين يدي صنايع بلاغة صنعا فكالنجم يهتدي به وان غطت على نوره الشمس وكا لسحاب يستمطر اليوم وان أمدته البحار أمس وعلمت أن حصبا ثرى الجد به أثرى من درارى السماء سناء وأسنى من درر البحار بهاء وكاد سقى الله ثراه ورقى الى أعلا عليين ذرى مثواه ان يفتا ثني بيد الاسعاف **[163b]** من بين أنياب أسد النوائب ويكتب على صحايف الزمان بنفرى كتب كتائب المصائب ثم لم ألبث الا وقد انفجر فى ليلة الوصل عن ينابيع النوى وحالت غيوم سوء الحظ بين طرف المنحر و شمس الضحى فظل ساير تلك الآمال في هجر الاغفال لا يجد ظلالا وروض هاتيك المواعيد لا يرى من الانجاز وابلا ولا طلا وصا ر نسيا منسيا [2]

1 "Ey çabası azimle desteklenen
Ey azmi çabayla desteklenen
Eğer senden beklediğime nail olursam,
Kuşların kendisine varmaktan aciz kaldıkları sudan içmiş olurum.
Bana ihsanda bulunurken beni tecrübe et, ki atın tırısı ile rahvanını anlayasın.
Eğer kılıçtan şüpheleniyorsan onu test et.
Ya onu atarsın ya da kullanmak için hazırlarsın.
Eğer kınından-kabından çıkmazsa,
Hint kılıcı da diğerleri gibidir.
Her hâlükârda şükredilen sensin
İhsanın sadece güleryüzlülük bile olsa
Bana bir tek nazarda bulunman, katımda
Bana verdiğin veya vereceğin tüm atiyyelere bedeldir.
Talep ettiğim şey yararlanacağım altın ve mal değil,
ancak iftihar edeceğim yeni bir (makam)dır.
Atiyye verirsin ki başkasının atiyyesini utandırır.
Övgüde bulunurum ki başkasının övgüsünü utandırır.
Talihsiz adamın yanından geçtiği hangi yıldıza baktıysam
Onda yüzünden yansımış bir talih gördüm."

2 "Olmuş ve olmakta olan tüm güzelliklerin benim yanımda kokusu yayılmıştır. Ben altından istifade etmeyi arzulamadım, sadece övünçten yararlanmak istedim. Cömertliği sebebiyle rezil olan birisi tekrar onunla kerem sahibi olur. Onun övgüsü sebebiyle rezil olan birisi, onu över. Sen yıldız ilmi sebebiyle uğursuz sayılırken, onunla her karşılaştığımda onun yüzü gülüyor. Tökezleyen fikirler onun çakmaktaşını tutuşturur. Zira bazen halis at tökezler, bazen de çakmaktaşı içinde ateş olduğu halde söner. Ben bunu ciddi bir takdimle yüce dergâhlarında sunduğumda, yıldızları açık seçik gören rızâ gözüyle onun eşiğindeki kapıları çaldığımda, tarihteki tüm ikram methiyelerini unutturacak, eskitecek bir şekilde bunu kabul etti. Eğer sen bunda beraat nuruyla nurlanmış Mehdî gibi de olsan, güzellik bahçesi daha da güzelleşir, bir hafîf rüzgar gelir. Belâgat erbabının arasında bu koku yayılır. O yıldız gibidir, her ne kadar onun nurunu güneş örtse de onunla hidayet bulunulur. O bulut gibidir, her ne kadar dün gücünü denizden almış olsa da bugün yağmur yağdırır. Ondaki ciddiyet toprağının bereketliliği, gökyüzünün ve denizin incilerinden daha zen-

**Şi'r** دميمته بحر او قد حال دونه
عواصف سؤء الحظ لابخل البحر [1]

بينا أنا فى ليلة طال جنح سهادها وعبثت أيدى أطفال لأفكار بكأس رقادها أقلب في اسقاط المحمول أسفار الآداب الكاسدة والخط سايل سلسال المعارف بعيون الأفهام الجامدة اذ عثر ذيل نظرى بخدر نور فكري فرأيت هذه الأوراق بمجنوءه فى زوايا خمولها مرتقبه فى ليل آمالها طلوع صبح بلوغ مأمولها فحمدت اذ ذاك وتهللت فرحا وتلت ألوحا ألوحا فقد جاء الابان وآن الأوان وأقبل سعد الأوان وقامت سوق العرفان وطلعت الشمس ان غاب بدر و خلفت البحاران خلف قطر فما دولة سيدى خامس العبادلة سلمه الله تعالى الا موسم الأحرار وربح مناجر مدائح الأخيار فالولد تسرأبيه وفرع ذلك الأصل النبيه بأبه اقتدى عدى فى الكرم ومن يشابه أبه فما ظلم وعلمت أنه احر زرقى بالولا لما ورث عن أبيه العلا وانه بذلك احرى وجواد جوده اجرى وانى ان عرضتها على جناب حضرته وتعرضت بها لنفحات أريحيته فقد أعطيت القوس باريها و وافيت حومة السبق بمجليها وان مواط تلك الوعود تنبت الآن زهرا لظفر وأزهار سرورها يجنى بمنها من الانجاز الثمر [2]

**Şi'r** خلائق دلتنا على طيب أصلها
ومن طيب أصل المرء طيب فعاله[3]

كشجرة طيبة أصلها ثابت وفرعها فى السماء توتى أكلها كل حين باذن ربها فها أنا قد مثلتها بين يديه لتقبيل زيوله وأكف دعا ئها مبسوطة تلقاء مدين سماء قبوله فالله يبقيه ما لمع بارق وأنجز وعد صادق [4]

---

gindir. Allah onun toprağını sulasın, onu illiyyîn makamının zirvesine çıkartsın. Neredeyse bu kişi acilen övülmelidir diye fetvâ verilecekti. Onu musibet aslanının pençelerinden kurtarsın. Musibet ordusunun saldırılarından korusun ve bunu zamanın sahifelerine böyle yazsın. Fazla geçmedi, vuslat gecesinde ayrılık pınarları fışkırdı. Kötü şans bulutları sabah güneşiyle arama girdi ve umutlar, iğfâlin en sıcak vaktinde gölge bulamadı. Umutların bahçesindeki vaatler uygulanamadı, unutuldu gitti."

1 "Ben seni deniz olarak görürdüm, ama bunu engelleyen kötü şanstı,
Yoksa okyanusun cimriliği değil."

2 "Geceleyin uyuyamadığımda, düşüncelerim uyumak istiyordu. Donuk düşüncelerle, tedâvülden kalkmış olan sayfaları karıştırıyordum. Birden fikrimin nuruna bir şey takıldı. Güneşin doğmasına kavuşması gibi ben de bu sahifeleri gördüm. O zaman hamd ettim, sevinçten tehlîl (kelime-i şehâdet) getirdim.Defalarca tekrarlandı bu. Nihayetinde vakit geldi, zaman talihi de geldi, irfan çarşısı kuruldu, dolunay kaybolmuş olsa da nihayetinde güneş doğdu, damla gitmiş olsa da geride bir deniz kaldı. Benim efendimin devleti dört Abdullah'tan sonra 5. değildir. Allah onun devletini korusun. Hayırlı kişilerin methiyelerini kazansın. Zira çocuk babasıyla sevinir. Adî b. Hâtem kerem hususunda babasının izinden gitmiştir. Her kim babasına benzerse zulmetmiş olmaz. Babasına varis olunca, velâya en layık olanın o olduğunu anladım. O çok cömert birisidir. Ben bunu yüce huzurlarında arz ettim. Onun kokusunu koklamak için yaklaştım. Onu övmedeki yarışta, tüm çabamı harcadım. Vaatler şimdi zafer ve mutluluk çiçekleri yetiştiriyor."

3 "Bazı mahlûkat vardır ki aslının güzel olduğunu gösterir.
Kişinin aslının güzel olduğunun kanıtı ise eylemlerinin güzelliğidir."

4 "Kökü yerde sabit olan ve dalları semada olan bir ağaç gibi. Rabbinin izniyle yemişlerini verir o ağaç. Onun eteğini öpmek için buna misal getirdim. Kabulünü umarak Medyen'e doğru dua ediyorum. Şimşek çaktıkça, sadık vaat yerine geldikçe Allah onu bâkî kılsın."

Bundan mā'adā Köprüli Meḥemmed Paşa vaḳfına üslūb-ı ġarīb ve inşā-yı 'acīb üzre vaḳfiyye yazup pesendīde-i cumhūr ve ḫıdmeti muḳābelesinde İzmir ḳażāsıyla mesrūr olmışdur. Dībāce-i ġarībe budur:

سبحانك اللهم ما أصح حجتك وما أوضح محجتك تبارك اسمك يا مالك الملك والملكوت وتعالى جدك ياذا الجلال والجبروت لك الحمد على آلائك المسلسل غيثها **[164ª]** ونعمائك المجلس على سبيل اطلاق حمدا تدوم موجباته و تقدم على قائمة الأبد ومشوباته تتباهى به الأخيار لم لا وأنت به المحمود ولا يتناهى من بركاته الأدرار كيف وهو بدار الخلود ولك الشكر على هدايتك لشرا جواهر الأجور الباقية بالأعراض السيالة الفاينة وبيع زواهرالأمور الدنيوية الدنية بأزهار الريا من الأغروية الرحنية السنية شكرا يليق بما أوليت من توالي رواتب نعمك ويذيق الواقفين نفائس أنفاسهم على استشمار ذكرك لذة القبول بكرمك أنت مبدئ النشاة الاولى فضلا بلا استحقاق تباركت عن الوجوب عليك ومعيد النشاة الاخرى لانجاز وعد الجزاء فسجانك لا شىء الا منك واليك لا اله غيرك ولا مرجو الا خيرك صل وسلم على مدينة العلم بنبيك الامى وخزينة الحلم رسولك العربى سيدنا وسندنا محمد معلم الناس الخير ومتمم النعم عليهم بتقريب القربات اليهم ليجلبوا النفع و يدفع الضير و على آله أكارم الخلق فى مكارم الأخلاق وصحبه الصارفين فى أرزاق المحسنين بأنفاس الهداية نفائس الأرزاق ما دعى الى تشمير ساق البر داعى الدواعى و سعى لتعيش خطى الخير ساعى المساعى [1]

## Ḥikāye

Şāriḥü'l-*Menār*-zāde, tārīḫinde ẓikr ider ki şehriyār-ı 'ālī-nijād ya'nī Sulṭān Murād ḳırḳ sekiz tārīḫinde Baġdād istirdādına revān olup ḳażā-yı Ḥalebü'ş-şehbā maḏrab-ı ḫıyām-ı ārāmları olduḳda ṣāḥibü't-terceme Ṭrablus-ı Şām'da ḳāḍī

1 "Seni tenzih ederiz Allah'ım. Hüccetin sahihtir, açıktır, ismin mübarektir. Ey mülkün mâliki! Ey celâl ve ceberût sahibi! Eseri üzerimizden hiç eksik olmayan nimetlerinden dolayı şükürler olsun. Mutlak şekilde daimî hamd olsun. Ebed listesine onun iyilikleri, keremleri yazıldı. Hayırlılar onunla övünür. Niye övünmesin ki? Çünkü sen onunla mahmûdsun. Onun bereketleri bitmez. Çünkü o, ebedî yurttadır. Ebedî ecir cevherlerini almak için olan hidayetinden dolayı sana şükrediyoruz. Ebedî ecirleri fâni arazlarla aldık, uhrevî güzel cennet çiçeklerini almak için dünyalık çiçekleri sattık. Vermiş olduğun tüm nimetlerden dolayı şükürler olsun. Başkasının hiçbir payı olmadan ilk neş'eti başlatansın. Bir şeyin sana vacip olmasından berisin. İkinci neş'eti tekrarlayacak olan da sensin. Ta ki ceza vaadi gerçekleşsin. Seni tenzih ederiz. Her şeyin yaratıcısı sensin. Senden başka ilah yoktur. Sadece senin hayrın umulur. Bizim efendimiz, dayanağımız, insanların muallimi, hilm hazinesi, ilim şehri resulü Muhammed'e (s.a.v) salât ve selâm olsun. O peygamber onlara nimetleri tamamlar, onları kurubât ile faydalı şeylere çeker ve onun ashabının da üzerine olsun. Salât ve selâm iyilik ve hayır için çalışanlar çalıştığı müddetçe onların üzerine olsun."

bulınıyorlar. Ammā vālī-i vilāyet olan Şāhīn Paşa'nuñ meẓālimine müsā'ade itmemesiyle beynehümāda münāfere vü mübā'ade vāḳı'a olup dā'imā Mevlānā'dan aḫẕ-ı intiḳāma cān atar. "Bi'l-āḫire nüzl[1] ve sürsat ordu-yı hümāyūna īṣāl olınması ehemm-i mühimmātdandur, biz bi-nefsihi īṣāl idelüm." diyü Ḳāḍī Efendi'yi ṣūret-i dūstīde iġfāl ve rikāb-ı hümāyūnı envā'-ı ekāẕīb ile mālā-māl idüp netīcesinde "Veffāḳ u seḫḫār ve bed-fikr ü bed-kārdur." diyicek ordu-yı hümāyūna iḫżār ile me'mūr olduḳda hemānā şehre ılġar ve 'ale'l-ġafle maḥkemeyi başup tār-mār ider. Kendü ile mā-melekin Bāḳī Çelebi nām kimesne ile rikāb-ı pādişāhīye īṣāl eyledi. Ammā Ḳāḍī Efendi ecānibinden biri iltimāsiyle ber-vefḳ-ı murabba' ḳonup ḫāne-i ḳuṭbı açıḳ ḳomış, paşa-yı mezbūrānı şāhid-i 'adlī olmaḳ **[164b]** mülāḥaẓasıyla bir ṣanduḳuñ aġzına vaż' ider ve bu vefḳ manẓūr-ı şehriyārī olduḳda sebeb-i ḳatl kifāyet ider diyü yevm-i vuṣūlde Tatar Süleymān nām şaḫṣ vesāṭetiyle ḥużūra i'lām ider. Ammā ol gün şürb-i duḫāna iḳdām töhmetiyle eṣnāf-ı 'askerden on beş ḳadar ādem envā'-ı siyāset ile lāḥiḳ-ı reh-revān-ı 'adem olması vaḳte müṣādif olmaġın "Yarın gelsün, anuñla söyleşelüm." diyü cevāb ve Silāḥdār Paşa'ya "Ḥarīf ḳurtulmışdur." diyü ḥiṭāb olınduḳda Silāḥdār Paşa "Muḳarrer pādişāhum." diyicek pādişāh ḥażretleri ḳahḳaha idüp inbisāṭ iẓhār ider. Bu ḳażiyye Ḳāḍī Efendi'nüñ ma'lūmı olduḳda "'Alāmet-i ḫayrdur" diyüp def'-i bīm-i cān ider. Rūz-ı dīger ḥüsn-i ẓannı sebebiyle ḥaḳḳında söylenen kelimātuñ ekṣeri ekāẕīb idügi żamīr-i pādişāhīye lā'iḥ olup ẓāhiren ba'ż şüfe'ā isti'fāsıyla 'azlle iktifā olınup ḳatlden ḫalāṣ olduġı mevrid-i rubā'īleri olmışdur:

**Rubā'ī**

Ünsī benüm ol şā'ir-i sāḥir-āṣār
Kim her gözi cādūda ḳomam ṣabr u ḳarār
Bir noḳṭa-i çār-gūşe vaż' itsem olur
Tesḫīr-i ḳulūbe vefḳ-i çār-ender-çār

Eş'ārı Arabiyye'sindendür:

**Şi'r**

دروع لشاكى الظعن هذى الرسائل
يرد بها عن نفسه و يشاغل

هى الزرد الضافى عليه و لفظها
عليك ثناء سائغ و فضائل

1 Kelime metinde sehven "ẕ" ile yazılmıştır.

أتاك يكاد الرأس يحجد جيده
وتنقد تخت الذعرمنه المفاضل [1]

**Emīnī Meḥemmed Efendi**

el-Mevlā Meḥemmed ibnü'ş-Şeyḫ Meḥemmed bin Mūsā. Maḥrūse-i Burusa'dan ẓuhūr ve māh-ı cihān-ṭāb gibi istifāża-i nūr-ı şu'ūr idüp 'unfuvān-ı şebābda āheng-i dārü'l-mülk-i Rūm ve belde-i Ḳosṭanṭıniyye'ye ḳudūm itdükde ṣadr-ı 'ālī-ḳadr Ḳara Çelebi-zāde Meḥemmed Efendi ḳılāde-i iḥsānın gerden-i himmetine ṭavḳ ve ṭarīḳ-ı sa'ādet-refīḳe sevḳ eyleyüp ḫıdmetlerinden mülāzemete nā'il ve tīr-i me'mūli hedef-i ḥuṣūle vāṣıl olup cāme-i cāhı ṭırāz-ı gūn-āgūn merātib-i tedrīsde mu'allim ve ḥalbe-i medārisde gül-gūn-ı ṭurfa-zebānı mānend-i raḫş mu'allem olmış idi. Ḳırḳ aḳçe medreseden ma'zūl ve muntaẓır-ı neyl-i me'mūl iken ḳırḳ üç Ṣaferi'nde Fażlu'llāh Efendi maḥlūlinden Aḥmed Aġa Medresesi'ne ḫāric ile 'āric olmış idi. Andan medīne-i Ṣofya'da müftī ve müşkil-güşā-yı müstefīd ü müsteftī oldılar. Elli bir Cumāde'l-ūlāsı'nda Ḳıbrıs ḳażāsı 'ināyet olındı. Ba'de ḳażāi'l-vaṭar elli dört Cumāde'l-ūlāsı'nda Rodos fetvāsı teklīf olınduḳda ḳabūlden rū-gerdān ve fi'l-ḥāl dīvān-ı hümāyūna germ-'inān olup istiḥḳāḳ-ı ẕāt ve ḳadem-i zamān-ı beyān ile teveffuḳ-ı aḳrān idicek Ṣadr-ı Rūm Ḳara Çelebi-zāde Maḥmūd Efendi merḥūm-ı maḫdūm ve maḫdūm-zādesi olmaġla terk-i edebi sebebiyle ta'abbüs-künān def'-i meclis ile me'mūr olup irtesi ol mekārim-perdāz **[165[a]]** şefā'atiyle Naḳīb-zāde yirine Anḳara ḳażāsıyla i'zāz olındı. Elli beş Ẕi'l-ḳa'desi'nde Cerrāḥ Şeyḫī maḫdūmı yirine Baġdād-ı bihişt-ābād ḳażāsıyla ber-murād ve Ḳuds-i Şerīf pāyesiyle müsterīḥü'l-fu'ād oldı. Elli altı Recebi'nde ma'zūl ve yirlerine Muṣṭaliḥ-zāde Efendi mevṣūl oldı. Elli sekiz Recebi'nde ṯāniyen Anḳara ḳażāsı rıżā-dādeleri oldı. Altmış bir Recebi'nde Ḫandān-zāde Efendi yirine Belġrad ḳażāsı ḥükūmeti tefvīż olınup sene-i mezbūre Şevvāli'nde munfaṣıl ve yirlerine Şeyḫü'l-İslām 'Abdü'r-raḥīm Efendi vāṣıl oldı. Altmış iki Ša'bānı'nda 'Abdü's-settār Efendi yirine Filibe ḥükūmeti müyesser oldı. Altmış üç Ramażānı'nda ref' olınup yirlerine ṯāniyen Riyāżī-zāde Efendi naṣb olındı. Altmış beş Şevvāli'nde Mekke-i

1 "Bu risaleler yolcu için zırhtır,
Bunlarla kendini korur ve düşmanı meşgul eder.
O zırh boğazına kadar onu tas tamam kaplar
Boğazdaki mafsalları da içine alır."

Mükerreme pāyesiyle Ḳadrī-zāde üzerinden İzniḳ arpalıḳ virildi. Altmış altı Cumāde'l-āḫiresi'nde Ḥamīdī 'Abdü'r-raḥīm Efendi yirine Eyyūb ḳażāsı iḥsān olındı. Altmış yedi Ṣaferi'nde 'azl ve yirlerine 'Ömer Efendi vaṣl olındı. Altmış sekiz Rebī'ü'l-evveli'nde Nu'mān Efendi üzerinden Aṭranos arpalıġıyla tekrīm, altmış ṭoḳuz Rebī'ü'l-evveli'nde Būy-ābād ve Gemlik ḳażālarına tebdīl ile ta'ẓīm olındı. Yetmiş üç Muḥarremi'nde Burusa pāyesiyle Üsküdar ḳażāsında Çāker Aġa-zāde yirine mesned-ārā oldılar. Ba'de'l-'azl Yalaḳ-ābād żamīmesiyle Bāzār köyi arpalıḳları 'ināyet olınup yirleri İmām-zāde Efendi'ye virildi. Biñ yetmiş altı ḥudūdında Anaṭolıḥiṣārı yalılarınuñ birinde iken ḥıṭṭa-i vücūddan ḫāric ve me'āric-i 'illiyyīne 'āric olmış idi. Ḳañlıca'da İskender Paşa inşā eyledügi cāmi'-i şerīf ḥaṭīresinde medfūndur.

Mevlānā-yı merḳūm feżā'il-i 'ilmiyye ile mevsūm, emṡālinüñ merd-i güzīni, ḳalem-rev-i belāġatuñ nāẓır ü emīni, hemkār-ı 'ulemā-yı 'āmilīn, pey-rev-i selef-i ṣāliḥīn, selīmü'ṭ-ṭab' [u] ṣāfī-nihād, ḥalīmü'n-nefs [ü] pāk-i'tiḳād, olduġından ibrīz-i maḥabbet-i ilāhiyyeyi ḳālıb-ı ḳalbe ifrāġ eyleyüp ba'ż-ı meşāyiḫ-ı Bayramiyye'ye ḫıdmet ve tekmīl-i ādāb-ı ṭarīḳat eylemişdi. Sinīn-i 'ömri 'ıḳd-ı sābi'i mütecāviz olup ṡāmine mütenāhiz idi.

**Naẓm** Der-i Mevlāda yetmiş yıl 'ömür sürmek sa'ādetdür
Yılı yetmiş ḳulın āzād ider Mevlāsı 'ādetdür

**Rodosī Velī Efendi [Veliyyü'd-dīn]**

el-Mevlā Veliyyü'd-dīn. Rodosī'dür. Taḥṣīl-i biżā'a-i 'ilmiyye ve tekmīl-i levāzım-ı resmiyye ile ātī't-terceme Ḳāf-zāde Fā'izī Efendi'den mülāzım ve ṭarīḳ-ı tedrīse ['āzim] olduḳdan ṣoñra biñ elli beş Rebī'ü'l-evveli'nde Eyyūb'de vāḳı'a Siyāvuş Paşa Medresesi'ne mevṣūl, elli yedi Ṣa'bānı'nda Ḥaydar Paşa **[165[b]]** Medresesi ile nā'il-i me'mūl oldı. Elli sekiz Cumāde'l-ūlāsı'nda Etmekci-[zāde] Aḥmed Paşa Medresesi virilüp altmış Ramażānı'nda Maḥmūd Efendi Medresesi'ne sezā görildi. Altmış üç Ramażānı'nda Ṣaḥn'a ḫırām idüp altmış dört Cumāde'l-ūlāsı'nda 'Alī Paşa-yı 'Atīḳ Medresesi'ne ḫāḳīḳ olmış idi. Altmış altı evā'ilinde bu dünyā-yı denīden güẕer ve vilāyet-i ḫāmūşāna sefer eyledi.

Mevlānā-yı mezbūr "Rodosī Velī Efendi" dimekle meşhūr, 'ilmi miyāne, ṭarz u ṭavrı ādemiyāne iken mażmūn-perverlige mā'il, hezl ü hicve şīfte-dil idi.

El-ān muṣāḥabeti elsine-i ẓurafāda dā'irdür.

**Ṣadrü'd-dīn-zāde Fetḥu'llāh Efendi**

el-Mevlā Fetḥu'llāh ibn Meḥemmed Emīn. Ḫilāl-i terācim-i devlet-i Murādiyye'de evṣāf-ı celīlesi 'anber-engīz-i ḳalem-i 'Aṭāyī olan maḫdūm-ı feżā'il-rehīn Ṣadrü'd-dīn-zāde Meḥemmed Emīn Efendi'nüñ ferzend-i kihteridür. Nihāl-i gül gibi ḫırāmān-ı vücūd ve revnaḳ-efzā-yı bustān-sarāy-ı şühūd olduḳda ibtidā vālidi pīşgāḥ-ı ifādesinde zānū-zede-i istifāde olmaġla naḫl-i mütemāyil-i ṭab'-ı bülendi cem'-i feżā'ile mā'il ve ṭaḥṣīl-i nev-bāve-i ma'ārife müştaġil olmış idi. Ba'ż-ı 'ulemādan iḥrāz-ı şeref-i mülāzemet ve ṭarīḳ-ı sa'ādet-refīḳe 'azīmet itmiş idi. Elli sekiz Ṣa'bānı'nda Ḥasan Efendi yirine Çāvuşbaşı ḫāricine 'āric olup altmış bir Ṣa'bānı'nda Ḥalīmī-zāde Aḥmed Efendi yirine Pervīz Efendi müderrisi oldılar. Altmış iki Ṣa'bānı'nda selef-i sālifi Ḥasan Efendi yirine Kürkcibaşı Medresesi virildi. Altmış altı Ṣa'bānı'nda Mollā Gürānī Medresesi iḥsān olınmış idi. Meşreb-i fenādan ḥiṣṣedār olmaġın Cihān-gīr şeyḫi Ḥasan Efendi'den inābet ve dest-yārī-i mücāhede vü riyāżet ile tekmīl-i ṭarīḳāta 'azīmet eṣnāsında mīnā-yı dil-i ṣafā-evṣāfı evrād-ı gūn-ā-gūn ile iẓhār-ı televvün iderek vādī-i cünūnda temekkün idüp müddet-i medīd daġdaġa-i mālī-ḫulyā ile ṭālib-i kīmyā olmış idi. Altmış ṭoḳuz Cumāde'l-ūlāsı'nda Meḥemmed Efendi yirine Erzenü'r-rūm ḳażāsıyla terfīh, yetmiş Ẕi'l-ḳa'desi'nde 'azl ve yirlerine Ḳarabaş Şeyḫ-zāde'ye tevcīh olındı. Yetmiş bir evā'ilinde Çirmen ḳażāsı ta'yīn olınmış idi. Yetmiş beş ḥudūdında Şāmī 'Abdü'l-laṭīf Efendi yirine Ṭrablus-ı Şām ḳażāsıyla be-kām oldılar. Yetmiş altı evā'ilinde munfaṣıl ve ḫānelerine vāṣıl olmışlar idi. Sene-i mezbūre Recebi'nde irtiḥāl ve dārü'l-ünse isti'cāl itdi.

Mevlānā-yı merḳūm maḫdūm-ı feżā'il-mevsūm idi.

**Sivasī-zāde Efendi Ḫ'ācesi 'Ömer Efendi**

el-Mevlā 'Ömer. Taḫtgāh-ı Ẕü'l-ḳadriyye olan Mar'aş nām şehr-i meşhūr ḳaṣabātından bedīd ve kesb-i feżā'il-i **[166ᵃ]** nefṣāniyye ile ḳadri mezīd olup dārü'l-mülk-i Sitanbul'a gelüp 'ālim ü 'āmil-i Rabbānī maẓhar-ı tecelliyāt-ı Yezdānī ḳıdve-i meşāyiḫ-ı Rūm sābıḳu't-terceme Sivasī Efendi merḥūm āsitānesine intisāb ve şeref-i iḫtiṣāṣ-ı ḫıdmet-i 'aliyyelerini iktisāb eyleyüp el-ān zāviyelerinde zāviye-i irşādı ābiş-ḫor-ı enām olan maḫdūm-ı ma'ālī vü mekā-

rim ʿunvānlarına muʿallim-i ʿilm ü ʿirfān olmış idi. Şeyḫü'l-İslām Aḫī-zāde Ḥüseyn Efendi'den iḥrāz-ı şeref-i mülāzemet ve medāris-i ʿilmiyyede īfā-yı ḫıdemāt-ı ʿaliyyeye himmet idüp ḳırḳ aḳçe medreseden maʿzūl iken elli Cumāde'l-ūlāsı'nda ḫāric elli ile Tācü'd-dīn-zāde yirine Ḥammāmiyye Medresesi'ne nā'il, elli dört Ṣaferi'nde Ṣafvetī Efendi yirine Yeñi İbrāhīm Paşa Medresesi'ne vāṣıl oldılar. Elli altı Rebīʿü'l-āḫiri'nde Mollā Gürānī Medresesi virilüp elli yedi Şaʿbānı'nda Ḫānḳāh Medresesi ile taḥṣīl-i ʿizz ü cāh itdiler. Elli ṭoḳuz Şaʿbānı'nda Ṣaḥn müderrisi Muḥteşem Emīr Efendi ile mübādele idüp altmış Ẕi'l-ḳaʿdesi'nde Ḫaṭīb-zāde Efendi yirine Edrineḳapusı Mihrümāhı, altmış bir Şaʿbānı'nda ʿĀ'işe Sulṭān, altmış iki Ẕi'l-ḳaʿdesi'nde ʿAbdü'r-raḥīm-zāde Meḥemmed Efendi yirine Ḫāṣekī Sulṭān Medresesi iḥsān olınup altmış altı Şevvāli'nde Ḥalıcı-zāde Aḥmed Efendi yirine Süleymāniyye medārisinüñ biriyle tekmīl-i medāris-i resmiyye itmişler idi. Altmış sekiz Muḥarremi'nde Ḥasan Paşa-zāde yirine ḳażā-yı feżā-yı Ḥalebü'ş-şehbā mecrā-yı ḥükm ü imżāsı ḳılındı. Sene-i mezbūre Şaʿbānı'nda Esʿad-zāde Efendi yirine Mekke-i Mükerreme ḳażāsına naḳl ile tekrīm ve yirleriyle Fāżıl Muṣlī Efendi taʿẓīm olındı. Yetmiş Cumāde'l-ūlāsı'nda munfaṣıl ve yirlerine Mūsā Paşa imāmı Aḥmed Efendi vāṣıl olduḳdan ṣoñra Vize ḳażāsı arpalıḳ iḥsān olındı. Yetmiş dört Muḥarremi'nde Ebu's-suʿūd-zāde Efendi yirine Edrine ḳażāsında murabbaʿ-nişīn-i ʿizz ü temkīn olmışlar idi. Yetmiş beş Ṣaferi'nde ʿazl ve yirlerine Bāḳī-zāde Esʿad Efendi vaṣl olınup bunlara Ḳaraṣu Yeñicesi arpalıḳ virilmişdi. Yetmiş yedi evāsıṭında vaḥşetgāh-ı dünyādan remān ve ṭay-kerde-i ṣafaḥāt-ı eyyām ve ṭūmār-ı zamān oldı.

Mevlānā-yı mezbūr "Sivasī Ḫˇācesi" dimekle meşhūr, ʿilm ü ṣalāḥla maʿrūf, pīr-i muʿammer ü dīndār, dīde-dūz-ı ṣafaḥāt-ı iʿtibār idi. İbtidā Ḥanefī Efendi merḥūm ile ʿaḳd-i peyvend-i muṣāheret birle ber-murād ṯāniyen Baḥṯī-zāde Efendi'ye dāmād olmış idi.

### ʿAbdü'l-hādī Efendi

el-Mevlā ʿAbdü'l-hādī bin Ḥasan. Ḳuṭr-ı Rūm-ı cennet-rüsūm ḳalem-revinde ḳużāt-ı **[166[b]]** sütūde-ṣıfātdan Begbāzārī Ḥasan Efendi'nüñ ferzend-i dil-bendi ve maḫdūm-ı ḫıredmendidür. Biñ on beş Ẕi'l-ḥiccesi'nde ḳa-

dem-nihāde-i ḳademe-i vücūd ve māü'l-ḥayāt-ı hestīye vürūd itmiş idi. İsti'dād-ı Ḫudā-dād delīl-i rāh-ı reşādı olmaġın Şeyḫü'l-İslām fāżıl-ı meşhūdü'l-enām Bolevī Muṣṭafā Efendi āsitānesine ittiṣāl ile ḳand-i mu'ād-i ifādelerinden vāṣıl-ı rütbe-i ḳabūl olmışlar idi. Bu ḥāl üzere güẕārende-i eyyām ü leyāl iken biñ elli Ẕi'l-ḳa'desi'nde ḳırḳ aḳçe ile Yavuz-zāde Efendi'den mülāzemetle nā'il-i e'azz-ı āmāl olup biñ altmış dört Ṣa'bānı'nda Fenārī-zāde Efendi yirine Defterdār Yaḥyā Medresesi ḫāriciyle iṭfā-yı nā'ire-i ġayret-i emṡāl itdiler. Altmış yedi Muḥarremi'nde …[1] yirine 'Abdu'r-raḥmān Paşa Medresesi ile kāmrevā, altmış sekiz Ṣaferi'nde Hābīl-zāde Efendi yirine Ṣāniye-i Ḫusrev Ketḫudā Medresesi'ne revnaḳ-baḫṣā oldılar. Sene-i mezbūre Recebi'nde Tatar 'Abdu'llāh Efendi yirine Ḥāfıẓ Paşa Medresesi'ne vāṣıl, altmış ṭoḳuz Muḥarremi'nde Fenārī-zāde Efendi yirine Mollā Gürānī Medresesi'ne nā'il oldılar. Yetmiş Recebi'nde …[2] yirine Rüstem Paşa Medresesi'ne i'tilā, yetmiş iki Ṣaferi'nde …[3] yirine Sinān Paşa Medresesi'ne irtiḳā eylediler. Yetmiş dört Recebi'nde Arpacı-zāde 'Alī Efendi yirine Belġrad mevleviyyeti iḥsān olınup der-'aḳab Medīne-i Münevvere pāyesiyle tevfīr-i tevḳīr olındı. Yetmiş beş Muḥarremi'nde ma'zūl ve yirlerine İbrāhīm Efendi mevṣūl oldı. Yetmiş yedi Rebī'ü'l-evveli'nde fevt olup Ḫāric-i Sūr'da Emīr-i Buḫārī ḥażretleri ḳurbinde defn olındı.

Mevlānā-yı muḥarrerü'l-eṭvār ehl-i 'ilm ü ṣāḥib-i vaḳār, edīb ü muḥteşem, 'iffet ü diyānetle mu'allem idi. Evā'il-i ḥālinde Bolevī Efendi merḥūmdan telemmüẕleri taḳrībiyle intihā-yı emrine dek ḫıdemātından ġayr-ı münfek iken *Hidāye* ve *Ḳāḍī* emṡāli kütüb taḥrīr idüp birer eṡer-i celīl ibḳā itmişlerdür.

Ḫālen maḫdūm-ı 'ālī-ḳadrleri Feyżu'llāh Efendi birāderimüz müderris-i iḥde'ṡ-Ṡemān'durlar. Kemāl-i 'iffet ü istiḳāmetleri sebebiyle kibār-ı ṭarīḳuñ mü'temeni olup bi'l-ilḥāh mu'tenā ḫıdemātda istiḫdām olınurlar. Eger ma'nī-i müdāhaneden tevaḳḳī ḥāciz-i ḳavīmüz olmasaydı meḥāsin-i aḫlāḳları muḳteżāsı rüteb-i sāmiyeye istiḥḳāḳları bābında kümeyt-i ḫāmeye irḫā-yı 'inān şāyān görülürdi.

### Muḥarrem-zāde Efendi [Aḥmed]

el-Mevlā Aḥmed bin Muḥarrem. Ṭabaḳa-i **[167ᵃ]** 'Oṡmān Ḫānī 'ulemāsından biñ yigirmi sekiz Recebi'nde Nehcī Sinān Efendi yirine ṡāniyen Baġ-

1 Metinde yeri boş bırakılmıştır.
2 Metinde yeri boş bırakılmıştır.
3 Metinde yeri boş bırakılmıştır.

dād-ı bihişt-ābād ḳażāsıyla ber-murād olup sene-i mezbūre Şevvāli'nde Ḥalebü'ş-şehbāya vāṣıl olduḳda ṣahbā-yı mergle bī-hūş ve 'andelīb-i zebānı ḫazān-ı ecelden ḫāmūş olan Bafralı Muḥarrem Efendi merḥūmuñ māh-ı Muḥarrem gibi muḥarremi ve zāde-i ẕāt-ı mükerremidür. Āftāb-ı ezelīden istifāża-i nūr-ı şu'ūr idüp 'ulemā-yı 'aṣrdan istifāde ve levāzım-ı ṭarīḳ-ı 'ilmīyi āmāde idüp "Şeyḫü'l-İslām Çelebi Müftī" dimekle meşhūrü'l-enām olan ẕāt-ı mükerremden mülāzım ve ṭarīḳ-ı tedrīse 'āzim olup ḳırḳ aḳçe medreseden ma'zūl iken biñ otuz bir Ẕi'l-ḳa'desi'nde 'Abdü'r-raḥīm Efendi yirine Siyāvuş Paşa ḫāricine 'urūc, otuz yedi Rebī'ü'l-evveli'nde Bosnevī Meḥemmed Efendi yirine Sinān Paşa Medresesi'ne vülūc itdiler. Ḳırḳ Cumāde'l-āḫiresi'nde Merḥabā-zāde yirine Ḫadīce Sulṭān Medresesi iḥsān olındı. Ḳırḳ iki Rebī'ü'l-evveli'nde Bustān-zāde yirine Ṣaḥn'a geldiler. Ḳırḳ üç Ramażānı'nda Baldır-zāde yirine Burusa Sulṭāniyyesi'ne naḳl olındı ba'dehu Süleymāniyye medārisinüñ biriyle tekrīm, andan Dārü'l-ḥadīṯ rütbesi żamīmesiyle Ayaṣofıyya Medresesi ile ta'ẓīm olındı. Elli dört Ṣaferi'nde Bustān-zāde yirine Yeñişehr ḳażāsı ḥükūmeti tefvīż olındı. Elli beş Recebi'nde ma'zūl ve yirlerine Baḥṣī-zāde Meḥemmed Efendi mevṣūl oldı. Elli ṭoḳuz Recebi'nde Çeşmī-zāde maḥlūlinden Şām-ı cennet-meşām ḳażāsı müyesser oldı. Altmış Recebi'nde munfaṣıl ve yirlerine Ḥasan Efendi-zāde vāṣıl oldı. Altmış üç Ẕi'l-ḳa'desi'nde Edrine pāyesi żamīmesiyle Ḳara Çelebi-zāde Maḥmūd Efendi yirine Ġalaṭa ḳāḍīsi olup sene-i kāmile tamāmında 'azl ve yirlerine Ebū Sa'īd-zāde Feyżu'llāh Efendi ṯāniyen vaṣl olındı. Altmış altı Ramażan'ında Ḥasan Efendi-zāde üzerinden 'Ayntāb ḳażāsı arpalıġıyla kām-yāb oldılar. Altmış yedi Şevvāli'nde Ḳadrī-zāde Efendi yirine Dārü's-salṭana ḳażāsı 'ināyet olındı. Sene-i mezbūre Ẕi'l-ḥiccesi'nde müteḳā'id ve yirlerine Ṣa'rānī-zāde Ebu's-su'ūd Efendi müteṣā'id olduḳdan ṣoñra bunlara Güzelḥiṣār arpalığı sezāvār görilmişdi. Yetmiş yedi Cumāde'l-āḫiresi'nde dārü'l-ünse irtiḥāl eyledükde Keskin Dede Mezāristānı'nda mütevārī-i ḫāk-i fenā ve muntaẓır-ı hediyye-i du'ā oldı.

Mevlānā-yı merḳūm "Muḥarrem-zāde Efendi" **[167[b]]** dimekle ma'lūm, pīr-i ṣāliḥ, sa'ādetmend-i müfliḥ, ṣāfī-fu'ād, müslim-i pāk-i'tiḳād idi. Sinīn-i 'ömrleri 'ıḳd-i sābi'ī mütecāviz olması menḳūldür.

**Çırācı-zāde Efendi [Meḥemmed]**

el-Mevlā Meḥemmed bin Resūl. Vilāyet-i Ḳasṭamonı'dan ẓuhūr ve "Çırācı-zāde" dimekle zebān-zed-i cumhūr olup semt-i İstanbul'a 'atf-ı zimām ve taḥṣīl-i 'ilm-i şerīfe beẕl-i sa'y ü ihtimām birle sülūk-ı ṭarīḳ-ı sevī ve iş'āl-i nā'ire-i uḫrevī itmiş idi. el-Ḥāletü hāẕihī ṣadr-ı 'ālī-ḳadr Ḳara Çelebi-zāde Meḥemmed Efendi'den iḥrāz-ı şeref-i mülāzemet ve i'tilā-yı me'āric-i 'izz ü 'alāya himmet eyleyüp ḳırḳ aḳçe medreseden ma'zūl ve muntaẓır-ı neyl-i me'mūl iken ḳırḳ ṭoḳuz Ẕi'l-ḥiccesi'nde Sittī Ḫātūn Medresesi'ne tevcīh olındı. Elli üç Ṣaferi'nde Nā'ib 'Ömer Efendi yirine Papasoġlı Medresesi'ne taḥrīk olınup elli altı Cumāde'l-ūlāsı'nda İzniḳ'de vāḳi' Süleymān Şāh Medresesi'ne gönderildi. Elli sekiz Cumāde'l-ūlāsı'nda Ḥasan Efendi Medresesi ile ta'ẓīm, elli ṭoḳuz Rebī'ü'l-āḫiri'nde Rüstem Paşa Medresesi ile tekrīm olındı. Altmış Ẕi'l-ḳa'desi'nde yirinde mūṣıla i'tibār olındı. Altmış bir Cumāde'l-āḫiresi'nde Velī-zāde yirine Ġażanfer Aġa Medresesi ile be-kām, altmış üç Cumāde'l-ūlāsı'nda A'rec Muṣṭafā Efendi maḥlūlinden Ṣaḥn Medresesi ile nā'ilü'l-merām oldı. Altmış dört Cumāde'l-ūlāsı'nda Çuḳacı-zāde yirine ṣāniyen Ġażanfer Aġa Medresesi virildi. Altmış yedi Recebi'nde Çāker Aġa-zāde yirine Maḥmūd Paşa Medresesi sezā görilüp altmış ṭoḳuz Muḥarremi'nde Āvāre-zāde dāmādı 'Abdu'llāh Efendi yirine Ḫāṣekī müderrisi oldı. Yetmiş Recebi'nde Ünsī Efendi yirine Üsküdar ḳażāsı tevcīh olındı. Yetmiş iki Ṣaferi'nde munfaṣıl ve yirlerine selef-i sālifi Çāker Aġa-zāde vāṣıl oldı. Yetmiş altı Cumāde'l-ūlāsı'nda Baba Ḫalīl maḥlūlinden Eyyūb ḳażāsı tefvīż olındı. Yetmiş yedi ḫilālinde menşūr-ı zindegānīsi ṭay-kerde-i dest-i memāt olup manṣıb-ı ḥayāṭdan ma'zūl ve yirlerine Ḳoçbaş Maḥmūd Efendi mevṣūl olup Ḥażret-i Ebā Eyyūb-i Enṣārī *rāḍıya'llāhu 'anhu Rabbuhu'l-Bārī* türbe-i şerīfleri ḫāricinde medfūn oldı.

Mevlānā-yı mezbūr 'iffet ü 'işmetle meşhūr, ṣāfī-fu'ād, merdüm-i pāki'tiḳād idi. Sinīn-i 'ömri yetmiş yedi sāle mevṣūl olduġı kerīme-zādeleri Ḥasan Efendi'den menḳūldür.

**Merḥabā-zāde Efendi [Aḥmed]**

el-Mevlā Aḥmed bin 'Abdu'llāh bin Merḥabā. Biñ yigirmi tārīḫinde Banaluḳa ḳāḍīsi iken fevt olan zümre-i ḳużāt-ı sütūde-ṣıfātdan Ḫulūṣī muḫalleṣ

**[168[a]]** Merḥabā-zāde ʻAbdu'llāh Efendi'nüñ ferzend-i ercmendi ve maḫdum-ı dil-bendidür. İʻdād-ı levāzım-ı istiʻdād ve ṣadrü'l-ifāde Ġanī-zāde Efendi āsitānesine istinād eyleyüp ḫıdmet-i ʻaliyyelerinden mülāzım ve baʻż-ı medārisde müdāreseye müdāvim olup ḳırḳ aḳçe medreseden maʻzūl ve ḫāric elli rütbesine muntaẓır-ı vuṣūl iken otuz bir Ṣaferi'nde Gümülcineli ʻAlī Efendi yirine Kepenekci Sinān Medresesi iḥsān olınmış idi. Otuz iki Ẕi'l-ḥiccesi'nde Mü'eẕẕin-zāde ʻAbdü'l-ḳādir Efendi yirine Sekbān ʻAlī Medresesi'ne taḥrīk olındı. Otuz üç Cumāde'l-āḫiresi'nde Bosnevī Maḥmūd Efendi yirine Ḳapudan ʻAlī Paşa pāyesine iʻtilā itdi. Otuz beş Ramażānı'nda Noḳṭa-zāde yirine Murād Paşa Medresesi'ne irtiḳā itdiler. Ḳırḳ Cumāde'l-āḫiresi'nde selef-i sālifi Müre'siezzin-zāde yirine Ḳızılmuṣluḳ taʻbīr olınan Ḫadīce Sulṭān Medresesi tevcīh olındı. Sene-i mezbūre Ẕi'l-ḳaʻdesi'nde Ṣaḥn taḥillesiyle Emīr ʻAlī Efendi yirine Saḳız ḳażāsına gönderildi. Ḳırḳ iki Rebīʻü'l-evveli'nde maʻzūl ve yirlerine Maḥmūd Efendi mevṣūl oldı. Ḳırḳ üç Rebīʻü'l-āḫiri'nde Tevfīḳī-zāde Meḥemmed Emīn Efendi yirine İzmir manṣıbı ʻināyet olındı. Ḳırḳ dört Ẕi'l-ḳaʻdesi'nde munfaṣıl ve yirlerine ṯāniyen Celeb Mūsā Efendi vāṣıl oldı. Andan yine Saḳız ḳāḍīsi olup:

**Naẓm** Manṣıbum artup ziyāde ilerü gelmek içün
Şol üç adım ḳalḳayın ādem gibi ḳaldum geri

mażmūnı ile tesliyet bulup baʻdehu Belġrad-ı bihişt-ābād ḳażāsıyla bermurād ve dāfiʻ-i ıżṭırāb-ı fu'ād oldılar. Elli üç Ṣaferi'nde merfūʻ ve yirlerine Hāşimī-zāde Efendi mevṣūl oldı. Elli beş Ṣaferi'nde Ḳara Süleymān Efendi yirine Filibe ḳażāsı ḥükūmeti tefvīż olındı. Elli altı Ṣaferi'nde ʻazl ve yirlerine Başmaḳcı-zāde Meḥemmed Efendi vaṣl olındı. Altmış Recebi'nde Beyānī Efendi yirine Eyyūb ḳāḍīsi olup altmış bir Şaʻbānı'nda munfaṣıl ve yirlerine Ebu'l-ḫayr Efendi vāṣıl oldı. Altmış beş Şevvāli'nde ḫalefi Hāşimī-zāde Efendi yirine Burusa pāyesi żamīmesiyle İzmir ḳażāsı virildi. Altmış altı Şevvāli'nde maʻzūl ve yirlerine Ṣafvetī Efendi mevṣūl oldı. Altmış ṭoḳuz Muḥarremi'nde Bosnevī ʻĪsā Efendi defʻa-i ṯāniyesi yirine Edrine ḳażāsıyla tekrīm olınup sene-i mezbūre Recebi'nde maʻzūl ve yirleriyle Yaʻḳūb Efendi nā'il-i me'mūl oldı. Yetmiş üç ḫilālinde İstanbul pāyesiyle taʻẓīm olınup Muṣlī Efendi üzerinden Eyyūb ḳażāsı arpalıḳ **[168[b]]** iḥsān olındı. Yetmiş beş Recebi'nde selef-i sālifi ʻĪsā Efendi yirine İstanbul ḳażāsına mevṣūl olmış iken sene-i mezbūre Ramażānı'nda arpalıḳ taʻyīni ile maʻzūl olup yirleri Bālī Efendi'ye sezā görildi. Yetmiş

yedi Rebī'ü'l-āḫiri'nde rāh-ı nefesi beste ve revnaḳ-ı mizmār-ı vücūdı şikeste olmış idi. Ḫāric-i Sūr'da Emīr-i Buḫārī ḥażretleri civārında medfūndur.

Mevlānā-yı mezbūr ma'ārifle meşhūr, ża'īfü'l-'ilm, ḳaviyyü'l-i'tiḳād, ḥabl-i metīn-i şer'a şedīdü'l-istinād, cüz'-i meclis-i erbāb-ı ma'rifet, ḫoş-ṭab' u ḫoş-ṣoḥbet, cūd u seḫāya mā'il, esbāb-ı iḥtişāmı kāmil, hüsn-i kitābetde ḳalem gibi 'alem, fenn-i mūsiḳīde müsellem idi.

Menḳabe

Mervīdür ki sipihr-i salṭanatda āftāb-ı raḥşān ve evc-i rif'at ü eyāletde ḫurşīd-i nūr-efşān Sulṭān Murād Ḫān *'aleyhi'r-raḥmetü'l-Melikü'l-Mennān* muḳarriblerinden Deyişci Ḳara Muṣṭafā vesāṭetiyle çābük-dest ve ḫoş-nüvīstlikde vāṣıl-ı sem'-i pādişāh-ı deryā-nevāl olduḳda on beş günde tamām itmek vech üzere *Teẕkire-i Ḥasan Çelebi* kitābetine me'mūr olur. Ba'de't-tamām menāṣıb-ı 'āliye-i devlet-i 'aliyyeden biriyle vāṣıl-ı merām olmaḳ eṣnāsında Şeyḫü'l-İslām Yaḥyā Efendi merḥūm ḫaberdār olduḳda ṣıyānetü'ṭ-ṭarīḳ pādişāha murādı olan menāṣıba 'adem-i istiḥḳāk-ı ẕātiyyesin beyān idüp ba'de't-taḫyīr ve't-tercīḥ Saḳız ve Ṣofya ve Bosna ḳażālarından biriyle maẓhar-ı iḥsān olmasın recā itdükden ṣoñra ṣāḥibü't-tercemeyi da'vet idüp menāṣıb-ı meẕkūrenüñ birini tercīh ruḫṣat virildükden Saḳız ḳażāsına rıżā gösterildi.

**Bosnevī Şa'bān Efendi**

el-Mevlā Şa'bān bin Veliyyü'd-dīn. Perverde-i ḫāk-i pāki dest-yāz-i ṣimār-ı varaḳ-ı nigār-ı nücūm olmada hem-ser-i naḫl-i bāsiḳ-ı āzād belki sebze-i bālā-bülendi hem-dūş-ı serv [ü] şimşād olan Bosna eṭrāfında Novasin nām ḳaṣabadan ẓuhūr ve āftāb-ı celī-pertev-i bālā-dev gibi perde-i 'ademden menzil-i vücūda feyż-i nūr idüp şem'-i efrūḫte-i şebistān-ı taḥṣīl-i sevād ve serv-i efrāḫte-i ṣaḥn ve bustān-ı isti'dād olduḳda biñ yigirmi beş ḥudūdında semend-i 'azīmetin germ-ḫīz ve kemend-i himmetin mānend-i zülf-i dil-āvīz şikārgāh-ı ṭalebde şūr-engīz ḳılup Dārü's-salṭana cānibine 'inān-rīz olduḳda Şeyḫü'l-İslām ibn Şeyḫü'l-İslām Ebū Sa'īd Efendi merḥūmuñ medrese-i mü'essesetü'l-erkānlarında dānişmendāndan biñ yigirmi sekiz tārīḫinde Anaṭolı ṣadrı Baḥṣī Meḥemmed Efendi'den iḥrāz-ı şeref-i mülāzemetle **[169[a]]** sūdmend

olmışlar idi. Ḳaṭ'-ı merātib ve aḫẕ-ı menāṣıb iderek ḳırḳ aḳçe ile Sa'dī Efendi Medresesi'ne mevṣūl ba'dehu yirlerinde ḫāric elli i'tibārıyla nā'il-i me'mūl oldılar. Biñ ḳırḳ bir tārīḫinde vezīr olan Ṭabanıyaṣṣı Meḥemmed Paşa'ya hem-şehrīsi Rūz-nāmeci İbrāhīm Efendi taḳrībiyle taḳarrüb idüp ḳırḳ üç ḥudūdında Revān Seferi'ne serdār olduḳda bunlar ordu ḳāḍīlıġıyla tekrīm ve yirinde dāḫil ve Ṣaḥn i'tibārıyla ta'ẓīm olınmışlar idi. Sene-i mezbūre Şevvāli'nde Seyyid 'Abdu'llāh Efendi yirine Āmid ḳażāsı 'ināyet olınup nā'ib irsāliyle żabṭ olınmış idi. Ḳırḳ beş Cumāde'l-āḫiresi'nde Manṭıḳī Aḥmed Efendi yirine Şām-ı cennet-meşām ḳażāsına tebdīl ve yirleriyle Süleymān Efendi tebcīl olınduḳdan ṣoñra:

**Naẓm** Ḥarīm-i 'izzetedür intihā-yı niyyetimüz
Ṭavāf-ı Beyt-i ilāhiyyedür 'azīmetimüz

vefḳınca devlet-i ḥicce-i İslām'a fā'iż ve sa'ādet-i ziyāret-i ravża-i seyyidü'l-enāmı ḥā'iz olmaḳ ārzūsıyla ṭaraf-ı devlet-i 'aliyyeden istīẕān itdüklerinde me'mūllerine müsā'adeden fażla ṭaraf-ı pādişāh-ı deryā-nevālden yüz ḳırḳ yedi ḳīrāṭ elmās irsāl olınup Ravża-i Muṭahhara'da re's-i şerīf muḳābelesine vaż' içün tevkīl olınmışlar idi.

Gerekse ma'nevī olsun gerekse ḳuvvet-i ṣūrī
Hele ḫaylī şerefdür maṣdar olmaḳ böyle ḥālāta

terānesiyle ni'met-i ġayr-ı müteraḳḳıbe bilüp:

Menḳabe

Ḥattā mervīdür ki ol ḫıdmet-i celīleyi ṣiyāb-ı ṭayyibe vü ṭāhire ile edā mülāḥaẓasıyla eṣnā-yı ṭaleblerinde taḥrīr ü taṣḥīḥ ve taḫṣiye vü tenḳīḥ itdükleri *Tenvīrü'l-ebṣār* nüsḫalarını bey' idüp ṣemeniyle bir cübbe ve destār ve bir ḳamīṣ ve şalvār iştirā eyleyüp rükeb-i Şām ile ol ṭaraf-ı pür-şerefe revān olurlar lākin meşāḳḳ-ı çend-rūze-i seferden 'ārıż olan a'yā maraż-ı ḥummāya mübeddel olup medīne-i Ḫˇāce-i dü-serā *'aleyhi efḍalü't-teḥāyā*ya maḥmūmen vuṣūl ve ma'lūlen duḫūl müyesser olduḳda ol üsbū'uñ yevm-i Cum'asına degin kemāl-i ża'f u tāb-ı ḥummā ile dāne-pāş-ı eşk-i ḫaybet ü ġarām olup "Āyā bu ḥālet-i edeb-güdāẕ ile bādiye-peymā-yı ārzū olduġum şeref nice tamām olur?" daġdaġasıyla her bār Ravża-i Muṭahhara'ya vaż'-ı cebīn-i ḍarā'at ve miḥrāb-ı şifā-me'āb-ı

peyvende nāṣıye-sā-yı teḥiyyet ḳılurlar. Nişāngāh-ı sübḥa-i eyyām olan rūz-ı āẕīne silk-i ẓuhūrda nümāyān olduḳda bī-tāb u tuvān mescid-i Resūl-i ekrem *'aleyhi'ṣ-ṣalātu'l-etemme* revān olurlar. Eṣnā-yı ḫuṭbede āteş-i tābiş-i derūn ile beyne'n-nevm **[169[b]]** ve'l-yaḳaẓa müşāhede iderler ki bir pīr-i rūşen-ẓamīr ẓāhir olup bir cām-ı leb-rīz şarābı bunlara işrāb itmekle derḥāl dārū-ḫāne-i raḥmet-i Raḥmānī'den şifā-yāb olup fi'l-ḥaḳīḳa ol maraż-ı hā'il bi'l-külliyye zāhā'ilil olmaġla nām-ı nāmīlerine menşūr-ı ḥayāt-ı tāze muḥarrer olduḳda:

**Naẓm** Bi-ḥamdi'llāh ḥayāt-ı tāze geldi cism-i bīmāra

İrişdi müjde-i ṣıḥḥat Ḫudā'dan ben dil-figāra

zemzemesiyle ber-vech-i dil-ḫ̆āh ta'yīn olınan Ḳapucıbaşı Beşīr Aġa ile ol ḫıdmet-i celīleyi itmām müyesser oldı. Ḳırḳ sekiz Muḥarremi'nde Ḥalebī Aḥmed Efendi maḥlūlinden Mıṣr-ı ẕātü'l-ehrām ḳażāsına menḳūl ve yirlerine Bahāyī Efendi mevṣūl oldı. Ḳırḳ ṭoḳuz Şevvāli'nde munfaṣıl ve yirlerine Ḫ̆āce-zāde Semīn Efendi vāṣıl oldı. Elli dört Ẕi'l-ḳa'desi'nde Ḳadrī-zāde es-Seyyid Meḥemmed yirine Edrine ḳażāsı tefvīż olındı. Elli beş Cumāde'l-ūlāsı'nda ma'zūl ve yirlerine Başmaḳcı-zāde Meḥemmed Efendi mevṣūl oldı. Andan İstanbul iḥsān olınup altmış bir Cumāde'l-ūlāsı'nda Ḳudsī-zāde Efendi yirine Anaṭolı ṣadāretiyle kām-yāb oldılar. Sene-i mezbūre Ramażānı'nda müteḳā'id ve yirlerine Ḫ̆āce-zāde Mes'ūd Efendi ṣā'id oldı. Ḫalefleri arpalıġı Gümülcine ma'a Yeñice bunlara virildi. Altmış beş Ẕi'l-ḥiccesi'nde pāye-i ṣadāret-i Rūm ile mevsūm, altmış altı Ramażānı'nda Kemāl Efendi-zāde yirine ṣadr-ı Rūm ve nā'il-i ġāyetü'l-ġāyāt-ı merūm olduḳda Sāmi'ī Efendi bu gūne tārīḫ dimişdür:

**Mıṣrā'** Meh-i evc-i himem Ṣa'bān Efendüñ Rūmili oldı[1]

Mutaṣarrıf olduḳları arpalıḳları seleflerine 'ināyet olındı. Altmış yedi Ṣa'bānı'nda ref' ve yirlerine Bolevī Efendi naṣb olındı. Bustān-zāde Efendi arpalıġı Tatarbāzārcıġı arpalıḳ virildi. Altmış sekiz Rebī'ü'l-āḫiri'nde 'Azīz Efendi üzerinden Gelibolı ḳażāsı arpalıġına tebdīl, yetmiş üç Rebī'ü'l-āḫiri'nde Minḳārī-zāde Efendi merḥūm arpalıġı Dimetoḳa ḳażāsıyla tekrīm ba'dehu Toḳat ve Anḳara ḳażālarıyla daḫı ta'ẓīm olınmışlar idi. Yetmiş yedi ḫilālinde terk-i bīmār-ḫāne-i fānī ve 'azm-i dārü'ş-şifā-yı raḥmet-i Raḥmānī idüp İfrāziye'de ittiḥāẕ-ı mezār ve ol gūşede ḫaṭṭ-ı raḥl-i ḳarār eyledi. [**Der-kenār**] Bu

1 مه اوج همم شعبان افندك روم ايلى اولدى

mıṣrā‘ intiḳāline tārīḫdür:

Cāy ola ḳaṣr-ı cinān bi'l-Fātiḥa[1]

Mevlānā-yı merḳūm ‘iffet ü nezāhet ile mevsūm, saḫī vü kerīm, ḥalīm ü selīm, mü'min ü müteşerri‘, dervīş-nihād u mütevāżi‘, ‘ulūm-ı nāfi‘ada ser-efrāz, ṣalāḥ u ‘iffetle mümtāz idi.

## Şeyḫü'l-İslām Ḥanefī Efendi[2] [Meḥemmed]

el-Mevlā Meḥemmed Ḥanefī. Memleket-i Īrān'dan belde-i Naḫcivān'da naḳş-ı vücūdı **[170[a]]** ṣaḥīfe-i zemīne resm-i zamān olup eyyām-ı cüvānīde ‘ulemā-yı ‘Acem'den taḥṣīl-i ‘ilm ü ‘irfān ve tekmīl-i mebānī-i faẓl ü beyān it-dükden ṣoñra mihr-i cihān-gerd gibi ārzū-yı seyr-i diyār-ı Rūm-ı cennet-rüsūm ile dārü'l-mülk-i Sitanbul'a ḳudūm eyledükde rūy-ı ümmīdi kibār-ı ‘aṣruñ biri luṭfıyla bāsim ve ḫıdmetlerinden mülāzım olup aḫẕ-ı medāris ve ‘aḳd-i mecālis iderek ḳırḳ aḳçe medreseye mevṣūl, andan daḫı ma‘zūl iken otuz üç Şevvāli'n-de İbrāhīm Efendi yirine ḫāric elli ile Rodoscuḳ'da Rüstem Paşa Medresesi ile kām-revā, otuz yedi Ramażānı'nda Ḥelvācı-zāde dāmādı Maḥmūd Efendi yiri-ne Ḳadırġa Limanı'nda Meḥemmed Paşa Medresesi'ne revnaḳ-baḫşā olup otuz ṭoḳuz Ẕi'l-ḳa‘desi'nde Ḳudsī-zāde Efendi yirine İsmiḫān Sulṭān Medresesi iḥsān olındı. Ḳırḳ bir Cumāde'l-āḫiresi'nde ‘Acem Aḥmed Efendi yirine Ṣaḥn'a geldiler. Ḳırḳ iki Rebī‘ü'l-evveli'nde Ġūl Muṣṭafā Efendi yirine Edrine Bāyezī-diyye'sine irsāl ve ḳırḳ iki tārīḫinden ṣoñra Hüdhüd ‘Abdü'l-ḳādir Efendi yirine belde-i mezbūre Selīmiyyesi'ne īṣāl olındı. Ḳırḳ üç Ṣaferi'nde Bālī-zāde Efen-di yirine medīne-i Münevvere-i Resūl-i ekrem *‘aleyhi ṣalātu'llāhi'l-etem* ḳażāsı ḥükūmeti ile teşrīf olınmışlar idi. Ba‘de ḳażāi'l-vaṭar elli bir Ẕi'l-ḳa‘desi'nde Ḫˇace-zāde ‘Alī Şāh Efendi yirine Mıṣr-ı ẕātü'l-ehrām ḳażāsıyla maḳżī'l-merām oldılar. Elli üç Rebī‘ü'l-āḫiri'nde munfaṣıl ve yirlerine Mūsā Efendi vāṣıl oldı. Elli altı Recebi'nde Bolevī Efendi yirine Edrine ḳażāsı tefvīż olınmış idi. Elli yedi Rebī‘ü'l-āḫiri'nde ma‘zūl ve yirlerine Kebīrī Meḥemmed Efendi mevṣūl oldı. Elli sekiz Muḥarremi'nde ba‘ż-ı erbāb-ı devlet recāsıyla İmām-zāde Efendi yirine baġteten Anaṭolı ṣadrı oldılar. Sene-i mezbūre Cumāde'l-ūlāsı'nda ref‘

1 جای اوله قصر جنان بالفاتحه

2 Der-kenār: Faḳīr Medīne-i Münevvere ḳāḍīsi iken ḳırḳ üç senesiyle müverraḫ ve maḫtūm sicillini gör-miş idüm.

olınup maḳāmlarına Memek-zāde Efendi naṣb olındı. Altmış bir Ramażānı'nda ma'zūl Ḳudsī-zāde Efendi yirine ṣadr-ı Rūm ve vāṣıl-ı müntehī'l-merūm olup altmış iki Ramażānı'nda yirlerine Ḥüsām-zāde Efendi nā'il-i me'mūl oldı. Anlaruñ mutaṣarrıf olduġı Anḳara arpalıġı bunlara muḳarrer ḳılındı. Altmış altı Ramażānı'nda Ḫˇāce-zāde Mes'ūd Efendi yirine manṣıb-ı celīl-i fetvā ẕāt-ı feżā'il-simātlarına elyaḳ u aḥrā görilüp altmış yedi Cumāde'l-āḫiresi'nde arpalıḳları olan Anḳara ḳażāsın Şeyḫ-zāde Efendi'ye **[170b]** tevcīh itmişler idi. Sene-i mezbūre Ṣaferi'nde Bālī-zāde Efendi mesned-nişīn-i 'izzet ve bunlar güşe-güzīn-i 'uzlet olduḳda Dimetoḳa ve Daġardı ḳażāları arpalıḳ virildi. Altmış sekiz Muḥarremi'nde arpalıḳları Ḳadrī Efendi'ye virilüp bunlara Menteş-zāde üzerinden Güzelḥiṣār ḳażāsı tevcīh olınmış idi. Rebī'ü'l-evvel'de Ṭırnova ḳażāsı arpalıġına mutaṣarrıf olan Bustān-zāde Efendi ile mübādele itdiler. Altmış ṭoḳuz Muḥarremi'nüñ üçinci yevm-i Ṣülāṣā'da gülşen-i ḥayātı āsīb-i resīde-i ḫazān ve gülberg-i cem'iyyeti perīşān olup Ḥażret-i Ebā Eyyūb *raḍiya'llāhu 'anhu 'allāmü'l-ġuyūb* türbe-i şerīfeleri civārı maḳābirinde mütevārī-i ḫāk-i fenā ve meyl-i mezārı nişāngāh-ı tīr-i du'ā ḳılındı. Zamānı şu'arāsından Tā'ib Çelebi didügi tārīḫ-i mersūm pesendīde-i şu'arā-yı Rūm olmış idi:

**Mıṣrā'** Cenneti ide maḳām-ı Ḥanefī Rabb-i Mücīb[1]

Mevlānā-yı mezbūr envā'-ı feżā'il ile meşhūr, millet-i Ḥanefiyye'nüñ müftī-i müşkil-güşāsı, 'ulūm-ı 'aḳliyye vü naḳliyyenüñ merd-i bī-pervāsı, ḥadīdü'l-lisān şedīdü'l-beyān idi. Pīr-i fānī olmaġla evāḫir-i 'ömrinde:

ان الثمانين و البلغتها

قد أحوجت سمعى الى ترجمان [2]

mażmūnı muvāfiḳ-ı ḥāli vāḳi' olmış idi.

## Uzun 'Abdu'llāh Efendi {'Abdī}

el-Mevlā 'Abdu'llāh bin Meḥemmed. Fi'l-aṣl vilāyet-i Ḥamīd'de Aġras nām ḳaṣabadan ẓuhūr ve 'arā'is-i 'ilm ü 'irfāna ṣarf-ı nefā'is-i memhūr idüp rehrev-i himmetine nūr-ı hidāyetini çerāġ ve daġdaġa-i dünyā-yı denīden ferāġ eyleyüp kenār-ı deryāda Ḳılıç 'Alī Paşa Cāmi'i'nde imām ve muḳtedā-yı enām

1 جنتى ايده مقام حنفى رب مجيب
[Rabb kelimesindeki "ب" harfi çift hesapl anırsa tarih tam çıkar.]

2 "Ben seksenime ulaştım ve artık kulağım da tercümana ihtiyaç duyuyor."

olan merd-i sa'ādetmendüñ şāḫ-ı şecere-i vücūdı ve nihāl-i ravża-i ẕāt-ı mes'ūdı Uzun 'Abdu'llāh Efendi'dür. Taḥṣīl-i 'ilme muvaffaḳ ve erbāb-ı isti'dāda mülḥaḳ olduḳda Şeyḫü'l-İslām Aḫī-zāde Ḥüseyn Efendi merḥūm ḫıdmetlerinden mülāzım ve ḳaṭ'-ı menāzil-i ṭarīḳa 'āzim olup elli beş Ramażānı'nda ḫāric ile Ḳāḍī Maḥmūd Medresesi'ne 'āric oldı. Elli sekiz Cumāde'l-ūlāsı'nda Canikī Ḥüseyn Efendi yirine Şāhḳulı Medresesi'ne taḥrīk olındı. Elli ṭoḳuz Şa'bānı'nda Vānī 'Alī Efendi yirine Ṣāniye-i Zekeriyyā Medresesi'ne i'tilā, altmış iki Muḥarremi'nde Sa'dī-zāde yirine Dāvūd Paşa Medresesi'ne irtiḳā idüp altmış beş Şevvāli'nde Ṣaḥn medārisinüñ biriyle kām-revā oldılar. Altmış altı Şevvāli'nde Dārü'l-ḥadīṯ-i Sinān Paşa müderrisi Mu'īd-zāde 'Abdu'llāh Efendi ile münāḳale itdiler. Altmış yedi Ramażānı'nda Enes Efendi yirine Üsküdar Mihrümāhı, altmış **[171a]** sekiz Cumāde'l-āḫiresi'nde Çömez Aḥmed Efendi yirine Ḫāṣekī Sulṭānı, altmış ṭoḳuz Muḥarremi'nde Çāvuş-zāde Muṣṭafā Efendi yirine Ayaṣofıyya-i Kebīr, yetmiş Recebi'nde Sa'dī-zāde yirine Süleymāniyye müderrisi olup yetmiş bir Şa'bānı'nda Ḥalebī Muṣṭafā Efendi yirine Ḥalebü'ş-şehbā ḳażāsıyla nā'ilü'l-merām oldılar. Yetmiş iki Şevvāli'nde ma'zūl ve yirlerine Çeşmī-zāde Meḥemmed Efendi mevṣūl oldı. Yetmiş altı Cumāde'l-āḫiresi'nde Burusa pāyesiyle ḳayını Āvāre-zāde maḫdūmı Mes'ūd Efendi yirine Şām-ı dārü's-selām ḳażāsıyla be-kām olmışlar idi. Yetmiş yedi Ramażānı'nda munfaṣıl ve yirlerine Şeyḫü'l-İslām dāme mā-dāme'l-eyyām Debbāġ-zāde Efendi ḥażretleri vāṣıl oldı. Yetmiş sekiz ḥudūdında intiḳāl ve dārü'n-na'īme isti'cāl eyledi. Emīr-i Buḫārī *ḳuddise sirruhu'l-Bārī* civārında medfūndur.

Mevlānā-yı merḥūm 'ilm ü fürū'a intisāb ile ma'lūm, zeḫārif-i dünyeviyyeden mu'riż, meşāġil-i 'ibādāta mütemaḥḥıż, ṣāḥib-i sekīnet-i vaḳār, dīde-dūz-ı ṣaḥā'if-i itti'āẓ u i'tibār idi.

Āṯārından 'Abdī maḫlaṣı ile eş'ār-ı ābdārı vardur. Bu ebyāt andandur:

**Naẓm**

Bir meclisüñ ki sāġar-ı Cem yādigārı yoḳ
Ol āsyāba beñzer anuñ cūybārı yoḳ

Būs u kenār ümīdini hecr itdi ber-ṭaraf
Bir bahre düşdi fülk-i dil aṣlā kenārı yoḳ

Durmaz ruḫuñ gehī güle geh māha beñzedür
Hīç yirde gökde 'Abdi-i zāruñ ḳarārı yoḳ

## Fennī Yūsuf Efendi

el-Mevlā Yūsuf. Bir ṣāḥib-i himmetüñ mevālīsinden ve ʻAbdu'llāh oġullarınuñ ehālīsinden olmaḳ üzere meşhūrdur lākin kendüler Üskübiyyü'l-aṣl olmaların naḳl iderler imiş. Ẓāhir-i ḥāl mevlā ve mālikī ol Yūsuf-ı ḥüsnüñ dāmenine dest-res ol[duḳ]da iẓhār-ı şefḳat-i pederāne ile tebennī ve ġurre-i ṣabāhü'l-ḫayr-ı cebīninden envār-ı necābet ve sedādı temennī eyleyüp taʻlīm-i ʻulūm-ı ʻArabiyye ve tefhīm-i fünūn-ı edebiyye itmege beẕl-i maḳdūr ve saʻy-i mevfūr eylemegin:

**Şiʻr**

نقصان زقابلست وگرنه على الدوام
فيض سعادتش همه كسرا برابرست [1]

Ṣıdḳınca ḫāṭır-ı ʻāṭır-ı feyż-i müẓāhiri ezhār-ı maʻārif ü leṭā'if-i bī-şümār ile mürebbī-ter olduḳda ġālib-i ḥāl Şeyḫü'l-İslām Yaḥyā Efendi ḫıdmetlerinden mülāzım ve ṭarīḳ-ı ʻilme ʻāzim olmış idi. Seyr-i menāzil ve ḳatʻ-ı merāḥil iderek ḳırḳ aḳçe medreseye vāṣıl, andan daḫı munfaṣıl iken biñ elli yedi Ramażānı'nda Mollā Şeref ḫāriciyle teşrīf olındı. Altmış bir Ṣaferi'nde Nūḥ Efendi **[171b]** yirine Fāṭıma Ḫātūn Medresesi'ne ḥareket idüp sene-i mezbūre Şaʻbānı'nda Ḥüseyn Efendi yirine Ḥammāmiyye Medresesi'ne dāḫil, altmış dört Şevvāli'nde selef-i sālifi Nūḥ Efendi yirine Yaḥyā Efendi Medresesi'ne vāṣıl, altmış yedi Recebi'nde Muṣlī Efendi yirine Ṣaḥn'uñ birine nā'il oldı. Altmış sekiz Ṣaferi'nde İmām-zāde Efendi yirine Şāh Sulṭān Medresesi iḥsān olınup yetmiş Muḥarremi'nde Ḳalender-ḫāne Medresesi virildi. Sene-i mezbūre Cumāde'l-ūlāsı'nda Şeyḫ Ḫalīl Efendi-zāde yirine Medīne-i Münevvere *dāmet bi-envāri'ṣ-ṣalāti müsevvere* ḳażāsıyla tekrīm olındılar. Yetmiş iki Rebīʻü'l-āḫiri'nde Mūsā Paşa imāmı yirine Kaʻbe-i Muʻaẓẓama ḳażāsına naḳl ü taḥvīl ve yirleriyle Ḥasan Efendi tebcīl olınup Beldeteyn-i Mükerremeteyn'de icrā-yı şerīʻat ve mükerreren edā-yı ḥacc u ziyāret ü menāsik-i mefrūżaya riʻāyet müyesser olup maġbūṭ u maḥsūd ve Mollā Cāmī *ḳuddise sirruhu's-sāmī* beyt-i meşhūrıyla mesʻūd olmışdur:

1 "Eksiklik kabiliyet sahibindedir, yoksa, (Allah'ın) saadet bağışı herkes için sürekli olarak eşittir."

**Naẓm** گه بود که یارب رو در یثرب و بطحا کنم
گه بمکّه منزل و گه در مدینه جا کنم[1]

Yetmiş üç Cumāde'l-ūlāsı'nda 'azl ve yirlerine 'Alī Efendi-zāde naṣb olınup bunlar Ḳarn-ābād ve Ḫavāṣṣ-ı Aḫī arpalıḳlarıyla ḫoş-ḫāl güẕārende-i eyyām ü leyāl iken yetmiş yedi Cumāde'l-āḫiresi'nde ṣubḥ-ı fīrūz-ı ḥayātı şām-ı dil-sūz-ı memāta mütebeddil olup riyāż-ı cinānda [2]﴿لَذَّةٍ لِّلشَّارِبِينَ﴾ şarābını nūş eyledükde [3]﴿كَأَنَّهُمْ لُؤْلُؤٌ مَّكْنُونٌ﴾ ġılmānından ve [4]﴿وَفَاكِهَةٍ مِّمَّا يَتَخَيَّرُونَ وَلَحْمِ طَيْرٍ مِّمَّا يَشْتَهُونَ﴾ ile müntaḳil oldı. Edrineḳapusı ḫāricinde medfūndur.

Mevlānā-yı merḳūm ḫādim-i maḫādīm-i 'ulūm, ẕekā-yı Ḫudā-dād, muḳārin-i sa'y ü ictihād olmaġla vāṣıl-ı mertebe-i kemāl ve ḥā'iz-i rütbe-i 'ālü'l-'āl idi.

### el-Mevlā en-Niḥrīr 'Abdu'r-raḥmān el-Kürdī

el-Mevlā el-fāżıl 'Abdu'r-raḥmān bin İbrāhīm el-Kürdī eṣ-Ṣıhrānī eş-Şāfi'ī. Neyyir-i ḫayyir-i ẕāt-ı güzīni diyār-ı Kürdistān'da ġāyet-i ḥüsn ü melāḥatle büldān-ı cihāndan mümtāz ve gülistān-ı memālik-i Īrān u Turan içre serv-i ra'nā gibi cümleden ser-efrāz olup ekṣer ḫalḳı daḳīḳa-şinās ve nükte-dān olan ḳaṣaba-i Ṣıhrān'dan ẓuhūr ve ġurre-i cebīn-i isti'dādı āftāb-ı 'ināyet-i ezeliyyeden istifāża-i pertev-i şu'ūr idüp vāṣıl-ı rütbe-i isti'dād ve nā'il-i derece-i 'aḳl-ı müstefād olduḳda efḍal-i fużalā-yı zamānı olan sābıḳu'ẕ-ẕikr Āmidī Mollā Çelebi öñine diz çöküp taḥṣīl-i feżā'ilden ṭayy-ı merāḥil ve ḳat'-ı menāzil yigirmi bir senede ḥāṣıl olup devlet-i tedrīse vāṣıl u nā'il olmaları zāde-i ṭab'ları olan bu iki **[172[a]]** beyt-i Fārisī ile müṣebbetdür:

**Naẓm** شد هزار بیست و پنج از هجرت خیر الانام
گشت از آن پس بنده براستاد صرفی را غلام

1 "Ya Rabbî! Yüzümü bazen Yesrib ile Batha'ya döneyim, bazen Mekke'yi, bazen de Medine'yi yurt edineyim."
2 Kur'ân-ı Kerîm, Saffât Sûresi, 37/46, "İçenlere lezzet verir."
3 Kur'ân-ı Kerîm, Tûr Sûresi, 52/24, "sanki onlar saklı inci gibi …"
4 Kur'ân-ı Kerîm, Vâkıa Sûresi, 56/20-21, "(Onlara) beğendikleri meyveler, canlarının çektiği kuş etleri …"

شهر ثانی از شهور چار و چل بعد از هزار
روی آمد شکرالله شد بتدرسیم مقام [1]

Ba'dehu seccāde-zīb-i miḥrāb-ı tedrīs ü ifāde ve feyż-i ḥavāṣıl-ı ḳābiliyyet-i ehl-i istifāde olup nev-be-nev neşr-i fevā'id-i ifādesi mütezāyid ve mihr-i eşi'a-pāş-ı ifāżesi sipihr-i teraḳḳī ve te'ālīde müteṣā'id olaraḳ fevā'iḥ-i miskiyye-i hüsn-i ẕikri mücmere-i gerdūn-ı iştihārdan eṭrāf-ı 'āleme fevā'iḥ ve māh-ı cihān-gerd ṣenāsı eknāf-ı eḳāṣī-i büldāna gün gibi lā'iḥ olup cevāhir-i ta'rīf ü tavṣīfi zebān-ı vāridīn ve ṣādırīn vesāṭetiyle sāmi'a-zīb-i aṣḥāb-ı dād ü dihiş ve ḳāri'-i ṣımāḫ-ı erbāb-ı 'aṭā vü baḫşiş olıcaḳ اصل الفتی یخفی ولکنه من فعله یعرف مافیه [2] mażmūnı peyveste-i rişte-i medīne-i Āmid'de Mes'ūdiyye Medresesi ḫayrü'l-iḥsān mā-ḥażar bulınmaġla bālā-yı ḳadrine ber-dūş idüp daḫı mevā'īd-i 'atiyye ve 'avā'id-i müstaḳbele ile mev'ūd buyurulmışlar idi. Binā-berān şehr-i mezbūrda ḫıdmet-i ḳalem-i iftā cenāblarına iḥsān u i'ṭā olınup:

**Naẓm**

بود مرد هنرور راهرانکشت
کلیدی بهر قفل زردرمشت [3]

neşvesi şānında ẓāhir olup ve min-ba'd micmere-dār-ı pāy-ı ḥareketi keşīde-i dāmen-i ḳanā'at idüp altmış altı ḥudūdına degin efḍal-i bāḳıyyāt-ı ṣāliḥāt ve aḥsen-i ṭā'āt ü ḫayrāt olan neşr-i 'ulūm-ı dīniyye ve ināre-i envār-ı mihr-āṣār-ı yaḳīniyye ve sā'ir ṭā'āt-ı seniyye-i rażiyye ve i'māl-i marżiyye ile güẕārende-i evḳāt-ı 'ömr olup āḫirü'l-emr serv-miṣāl gülşen-i cihāndan keşīde-dāmen olup ṣarṣar-ı tünd-bād-ı fenā berg ü bār-ı vücūdın mütevārī-i ḫāk-i ḫafā ḳıldı.

Ol monlā-yı fā'iḳü'l-aḳrān nādire-i devr-i zamān, keşşāf-ı müşkilāt-ı ḥaḳā'iḳ, ḥallāl-i mu'ḍilāt-ı deḳā'iḳ, ḥāvī-i ma'ārif ü kemālāt-ı vehbī, cāmi'-i 'ulūm-ı fıṭrī vü kesbī, riyāż-ı ḳalb-i ma'ārif-āyātı reşeḥāt-ı seḥāb-ı kemālāt ile tāze vü ter ve devḥa-i dil ü cānı eṣmār-ı fünūn-ı gün-ā-gün ile pür-bār u ber, siyyemā 'ulūm-ı ḥikemiyye be-taḫṣīṣ fünūn-ı riyāżiyyede Cemşīd-i zamān ve Arisṭo-yı cihān ve bi'l-cümle 'ulūm-ı külliyye ve ma'ārif-i cüz'iyyede māhir ve 'adīl ü naẓīri nādir idi.

1 "İnsanların en hayırlısının (Hz. Muhammed) hicretinden 1025 yıl oldu. Ondan sonra köle üstadı için hizmet sarfına döndü.
Binden sonra, dört ve kırk aylarından ikinci ay Allah'a şükürler olsun ki eğitimim tamamlanmaya yüz tuttu."

2 "Gencin tabiatı kendini gizlemeye çalışır ama onun eyleminden içindekiler anlaşılır."

3 "Hünerli adam için her parmak, altın kilidi açan (avucundaki) anahtardır."

Āṣārından tedrīs itdügi kütüb ḥavāṣīsi dest-i ḫaṭṭıyla muḥaṣṣā vü muṣaḥḥaḥ ve gerden ü gūş-ı eyyām ḳalā'id-i ferā'id-i aḳlām-ı müşkīn-erḳāmıyla muḥallā vü muvaşşaḥ olmaġın ta'līḳāt-ı laṭīfesi āfāḳa **[172[b]]** münteşir ve āftāb-ı 'ālem-tāb gibi eṭrāf u eknāfda müştehirdür ve ba'ż-ı kütübe olan taḥrīrātı cem' ü tedvīn olınup müntefa'un bih eṣer-i dil-firīb olmışdur. Bundan mā'adā ba'ż-ı mebāḥiṣe müstaḳil resā'ili vardur. Ḫıdmet-i vālid-i raḥmet-iḥtivā bunlardan daḫı telemmüẕ itmeleriyle nihāyetde medḥ ü ıṭrā buyurup naḳl iderler ki altmış tārīḫinde üstādımuz sābıḳu't-terceme Mollā Çelebi merḥūmdan telemmüẕimüz eṣnāsında vālid-i merḥūm Āmid ḳāḍīsi olup derslerinden dūr ve ol ẕāt-ı feżā'il-simātuñ ṣoḥbetinden mehcūr olmaḳ kederi ile vedā'a varduġımuzda kemāl-i ẕekā vü feṭānetiyle ḥüzn ü melālimüzi ḥis buyurup sebebinden su'āl, biz daḫı keşf-i mā-fi'l-bāl itdükde "Dersden infikāke elem çekme. Zīrā varacaġıñuz şehrde bizüm Mollā 'Abdu'r-raḥmān vardur ki el-ān benden yaḫşi mollādur. Saña bir kāġıd vireyüm. Murāduñ olan dersi tedrīs eylesün." dirler. Vālid-i merḥūm daḫı "Ḥāşā sulṭānum! Ol sizüñ şākirdiñüzdür, size tefevvuḳ belki taḳarrüb idemez." didüklerinde "Belī. Mollā 'Abdu'r-raḥmān bizüm şākird-i pür-iḫtiṣāsımuzdur. Bizden bed' idüp bizden tekmīl eylemişdür lākin biz erbāb-ı rüsūm ile iḫtilāṭ ideli metrūk olup ol dā'imī meşġūl olduġından bize ġalebesi vardur." dirler. Fi'l-vāḳi' cevād-ı ḫoş-ḳalem ile nāme-i belāġat-tev'emleriyle ṭayy-ı merāḥil, ḳaṭ'-ı menāzil iderek şehr-i mezbūra duḫūl ve mektūb-ı merḳūm ṣāḥibü't-tercemeye vuṣūl bulduḳda fevḳa'l-melḥūẓ mesrūr u maḥẓūẓ olmaġın maṭlūb u mübteġā olan derse ibtidā itdürüp biraz zamān mānend-i Süheyl-i Yemānī ol kān-ı fażl ü 'irfānı terbiye ve miṣāl-i ḫurşīd-i raḫşān ve seḥāb-ı nīsān ol bustān-ı ma'ārif-i bī-şümārı tenmiye ile müfīd olmışlar idi. Binā-ber-īn her çend meydān-ı medḥ ü ṣenālarında kümeyt-i ḫāmeye menzil virilüp muṭlaḳü'l-'inān ḳılına. Min-ba'd ser-keşīde ve āremīde olmaġa imkān yoḳdur. Fil-ẕālik bundan ziyāde cümel-i menāḳıb u mefāḫiri elif-i müteḥarrik-i ḳalem ve nūn-ı müşeddedāt ile mü'ekked ve binā-yı sarāy-ı ṣenā ve ıṭrāları bundan artıḳ müreffa' ve müşeyyed ḳılınmadı.

## Fāżıl-ı Müfettiş Süleymān Efendi

el-Mevlā el-fāżıl Süleymān bin Maḥmūd. Āsūdegān-ı Cenāb-ı Mevlevī nāẓım-ı kitāb-ı Meṯnevī olan Ḳonya ḳurbinde Zülüfke sancaġında Eyneliler nām bir ḳaryedendür. Vālidi müteʿeyyinān-ı tüccār-ı ẕevi'l-iḳtidārdan Maḥmūd nām merd-i ṣālih ü müteʿaffif ve racül-i munṣif olmaġın ol merd-i saʿādetmend bahāne-i ticāretle taḫtgāḥ-ı dīrīn-i āl-i Selçūḳ olan Lārende şehrinde āmed [ü] şüdde **[173ᵃ]** iken keṯret-i meşayiḫ u ʿulemā ve vefret-i ṣuleḥā vü fużalāsını muʿāyene ve necl-i necībinde süṭūʿ-ı nūr-ı fiṭnat ve işrāḳ-i żāvʿ-i ẕekāvet ve rüʿyet-i keʾş-şemsi vaḳtü'l-hevācir ẓāhir ü bāhir idügin müşāhede itmekle:

يمين مهر ابوّت گرفت جيب دلم [1]

feḥvāsı üzere "tek oġlum oḳusın" diyü diyār-ı ḳadīmin terk idüp ḳaṣaba-i mezbūrede tavaṭṭun idüp ol lü'lü-i leʿāliyi ḫāk-i cehl ü meẕelletden refʿ içün müftī-i beled olan fāżıl-ı nāmdār Naṣūḥ Efendi'nüñ bustān-ı fażlından tefekküh ü teleẕẕüẕ baʿdehu Beyānī Efendi ḫıdmet-i pür-bereketinden taʿallüm ü telemmüẕ itdükden ṣoñra baḳıyye-i ʿulūmı ʿulemā-yı diyār-ı Rūm'dan tekmīl ḳaṣdıyla dārü'l-mülk-i Sitanbul'a duḫūl ve birāderi Defterdār ʿÖmer Efendi āsitānesine nüzūl eyleyüp iltifāt-ı bī-kerānına maẓhar ve nüvāziş-i pertev-i ʿināyet ile dīde-i baḫtı münevver olup ol zamān "Anḳara Müftīsi" dimekle kām-yāb ve āftāb-ı fażl-ı bāhiri bī-niḳāb olan Maḥmūd Efendi'nüñ şehr-i Ḳosṭanṭıniyye'de Sulṭān Aḥmed Ḫān Cāmiʿ-i Şerīfi'nde tedrīs itdügi zamāna müṣādif olmaġın ol mollā-yı ṣāḥib-naẓar bunlaruñ levḥ-i cebīn-i ḥālinde ḫaṭṭ-ı ṣuʿā-yı saʿādet ve ṭabʿ-ı āyīne miṣālinde pertev-i envār-ı necābet iḥsās itmekle terbiye ve taʿlīminde beẕl-i maḳdūr ve saʿy-i nā-maḥṣūr itmiş idi. Ḥattā Anḳara müftīsi olduḳda bile alup gitmiş idi. el-Ḥāletü hāẕihī mānend-i semend-i rihān meydān-ı manṭūḳ u mefhūm ve tāziyāne-i himmetle ber-güzīde-i enḥā-yı ʿulūm olduḳda ṯāniyen Dārü's-salṭana'ya duḫūl ve Şeyḫü'l-İslām ʿAbdü'r-raḥīm Efendi āsitānesine vuṣūl bulup ṣoḥbetleriyle şeref-yāb ve fażl-ı bāhirlerinden tekmīl-i niṣāb itmiş idi. Elli sekiz Rebīʿü'l-āḫiri'nde Belġrad-ı bihişt-ābādda vāḳiʿ Meḥemmed Paşa Medresesi ile müftī ve müfīd-i müsteftī olup altmış Şaʿbānı'nda yirinde dāḫil rütbesi iʿtibār olındı. Altmış üç Muḥarremi -ki Şeyḫü'l-İslām Bahāyī Efendi merḥūmuñ defʿa-i ṯāniyesidür- ʿAlī Efendi yirine Ḥaydar Paşa Medresesi ile

1 "Babalık sevgisinin yemini, gönlümün cebini doldurdu."

kām-revā olup altmış beş Ramażānı'nda Mektūbcı 'Abdu'llāh Efendi yirine Sekbān 'Alī Medresesi'ne revnaḳ-baḫşā oldı. Altmış altı Şevvāli'nde Ḥüseyn Efendi yirine Mu'īd Aḥmed Efendi müderrisi olup altmış sekiz Cumāde'l-ūlāsı'nda Memek-zāde Ḫışmı Meḥemmed Efendi yirine Ṣaḥn'a gelüp sene-i mezbūre evāḫirinde Muṣlī Efendi yirine Ḥaremeyn-i Şerīfeyn evḳāfı müfettişi oldılar. Altmış ṭoḳuz Muḥarremi'nde Çırācı-zāde yirine Maḥmūd Paşa **[173[b]]** Medresesi'ne ḫırām idüp yetmiş Recebi'nde Āvāre-zāde dāmādı 'Abdu'llāh Efendi yirine Ayaṣofıyya Medresesi ile be-kām, yetmiş iki Ṣaferi'nde Süleymāniyye medārisinüñ biriyle nā'ilü'l-merām olup sene-i mezbūre Şevvāli'nde İmām-zāde Efendi yirine Selanik ḳażāsıyla şād-kām ve eṣnā-yı ḥükūmetde Edrine pāyesiyle ikrām olındı. Yetmiş üç Şevvāli'nde munfaṣıl ve yirlerine Şeyḫü'l-İslām Minḳārī-zāde Efendi dāmādı Muṣṭafā Efendi vāṣıl oldı. Yetmiş altı Cumāde'l-āḫiresi'nde Ḫ'āce Ṣalāḥ-zāde Ebu'l-ma'ālī Efendi'nüñ def'a-i ṯāniyesi yirine Mıṣr-ı ẕātü'l-ehrām ḳażāsı tefvīż olındı ba'dehu Şeyḫü'l-İslām-ı vaḳt olan ṣadrü'l-ifāde Minḳārī-zāde Efendi merḥūm telḫīṣi ile bilād-ı ṣelāṣeden ṣoñra Mekke-i Mükerreme ḳāḍīsi olmaduḳca İstanbul ḳażāsı tevcīh olınmamaḳ bābında ḫaṭṭ-ı şerīf vārid olduḳda ber-muḳteżā-yı ḫaṭṭ-ı şerīf sene-i mezbūre Ẕi'l-ḥiccesi'nde Ḳāmetī-zāde Efendi yirine ḳażā-yı Ümmü'l-ḳurrā'ya naḳl ü tebdīl olınup ol manṣıb-ı celīl ile ibtidā bunlar tebcīl olınmış idi lākin muḳteżā-yı beşeriyyet neyl-i maṭlaba müsāra'at olmaġın ba'de edāi'l-ḥac mücāveret itmeyüp ḥüccāc-ı müslimīn ile şehr-i Sitānbul'a vāṣıl ve selāmet ile ḫānelerine dāḫil olıcaḳ eyyām-ı menāzil-i ḥayātı münḳażī ve şü'ūn-ı ḥālī münḥaṣır-ı māżī olup Edrineḳapusı ḫāricinde medfūn ve naḳş-ı seng-i mezārı Şeyḫ Naẓmī didügi bu beyt-i mevzūndur:

**Tārīḫ** Rıḥletinüñ didi Naẓmī-i ḥazīn tārīḫin
Ṣadr-ı firdevsi ide pāye Süleymān'a muḳīm[1]

Sinīn-i 'ömri elli beş sāl olduġı ṣiḳātdan mervīdür.

Mevlānā-yı mezbūr fażīlet-i 'ilmiyye ile meşhūr, 'ulūm-ı 'Arabiyye'de māhir, be-taḥṣīṣ fenn-i naḥv ve bedī' ü beyān ḳuvvetiyle tefsīr-i me'ānī-i Melik-i Mennān'da 'adīl ü naẓīri nādir ve ṣāliḥ-i 'ābid, mecma'-ı maḥāmid, beyt-i istiḳāmet ü nezāhetden ẓāhir, müstecmi'-i ma'āli vü mefāḫir idi. Vālid-i merḥūm ile görüşdükde mübāḥeṣe-i 'ilmiyye iderler idi.

1 صدر فردوسی ایده پایه سلیمانه مقیم

**Fāżıl Muṣlī Efendi**

el-Mevlā el-fāżıl Muṣlī bin Mūsā bin Ḫalīl. Ḳaṣaba-i Ḳonya'dan ẓuhūr ve kevkeb-i ẕāt-ı ferḫunde feri mānend-i baḫter ol ser-zemīne feyż-i nūr idüp cebīn-i ḥālī cilvegāh-ı pertev-i şu'ūr ve maṭraḥ-ı şu'ā'-ı feyż-i mevfūr olduḳda fürūg-ı meş'ale-i hidāyet ile ṭarīḳ-ı 'ilme 'azīmet ve ḳıble-i iḳbāl-i erbāb-ı kemāle sevḳ-ı rāḥile-i himmet idüp maẓhar-ı cevāhir-i ma'ālī vü mefāḫir olup eştāt-ı 'ilm ü kemāli ṭırāzende-i **[174a]** ḳabā-yı istīḥāli kılmaġla "Fāżıl Muṣlī" dimekle meşhūr ve bu 'unvān ile ṣāḥib-i ẓuhūr olduḳda Murād Ḫān-ı Rābi' 'ulemāsından Burhān Efendi i'ādesinden mülāzım ve ba'ż-ı bıḳā'-ı 'ilmiyyede ifādeye müdāvim olup ḳırḳ aḳçe medreseden ma'zūl iken elli üç Cumāde'l-ūlāsı'nda Ḥalebī Meḥemmed Efendi yirine Cānbāziyye ḫāriciyle kām-revā, elli altı Recebi'nde 'Ömer Efendi yirine Ḥasan Efendi Medresesi'ne zīnet-baḫşā oldılar. Elli yedi Rebī'ü'l-āḫiri'nde Rüstem Paşa, elli sekiz Recebi'nde Çuḳacı-zāde yirine Muṣṭafā Aġa Medreseleri'nde basṭ-ı bisāṭ-ı ifāde itdiler. Altmış bir Ṣaferi'nde Ḥüsām-zāde Şeyḫ Meḥemmed Efendi yirine Ṣaḥn-ı Ṣemāniyye'nüñ biriyle ta'ẓīm, sene-i mezbūre Ṣa'bānı'nda Üsküdar Mihrümāhı'yla tekrīm olınup altmış dört Cumāde'l-ūlāsı'nda Āvāre-zāde Mes'ūd Efendi yirine Sulṭān Selīm Ḫān, altmış yedi Recebi'nde Ṣa'rānī-zāde Ebu's-su'ūd Efendi yirine Dārü'l-ḥadīṯ-i Süleymān Ḫān Medreseleri iḥsān olındı. Altmış sekiz Ṣa'bānı'nda Sivasī-zāde Şeyḫ Efendi ḥażretleri ḫ'āceleri 'Ömer Efendi yirine Ḥalebü'ş-şehbā ḳażāsına şehbāl-i himmet açdılar. Altmış ṭoḳuz Recebi'nde ma'zūl ve yirlerine Velī-zāde Aḥmed Efendi mevṣūl oldı. Yetmiş iki Ṣaferi'nde Eyyūb ḳāḍīsi iken vefāṭ iden 'Işḳī Ḥasan Efendi maḥlūlinden Şām pāyesiyle ḳażā-yı mezbūr tevcīh olınmış idi. Yetmiş üç Rebī'ü'l-evveli'nde munfaṣıl ve yirlerine İstanbul pāyesiyle Merḥabā-zāde Efendi vāṣıl olup sene-i mezbūre Ṣa'bānı'nda Ḳarn-ābād ḳażāsı arpalıḳ virildi. Yetmiş altı Cumāde'l-āḫir'inde Bahāyī Efendi merḥūm birāderi Yaḥyā Efendi yirine Ġalaṭa ḳażāsı mecrā-yı ḥükm ü imżāları olmış idi. Yetmiş yedi Şevvāli'nde Ḥüsām-zāde Efendi üzerinden Edincik arpalıġıyla teḳā'üd ve yirlerine Muḥteşem Emīr Efendi teṣā'üd itdi. Seksen ḥudūdında necm-i ḥayāṭı āfil ve ecel-i ṭabī'īsi 'ācil olup cām-ı fenādan mübtelā-yı sekerāt ve şikeste-i sebū-yı ser-çeşme-i ḥayāt oldılar. Ḫāric-i Sūr'da 'Araḳıyyeci Cāmi'i ḳurbinde medfūndur.

Mevlānā-yı mūmā ileyh *esbaġa'llāhu ni'amehu 'aleyh*[1] gencīnedār-ı cevāhir-i 'ulūm, deryā-yı güher-zā-yı fühūm olup sebeb-i kemāl-i envā'-ı insānī olan eṣnāf-ı kemālāt-ı 'irfānı fürū' u uṣūliyle taḥṣīl, be-taḫṣīṣ fünūn-ı 'āliyeyi ebvāb u fuṣūliyle tekmīl idüp şem'-i fā'iżü'l-envār-ı fażl ile şöhret-şi'ār ve ṭanīn-endāz-ı mesāmi'-i **[174b]** aḳṭār, ders-i ifādeye şedīdü'l-iştiġāl, ḥarīṣ-i deryā-keşān-ı fażl ü kemāl, zamānında dāḫil-i 'idād-ı kirām-ı fuḫūl, maḳdem-i miḳdām-ı erbāb-ı ḳabūl idi.

Menḳabe

Mervīdür ki 'unfuvān-ı şebābda şehr-i Sitanbul'a 'azīmet idüp ibtidā Lāleli Çeşme ḳurbinde "İmām Velī" 'unvānıyla meşhūr olan üstāduñ himmet-i vālā-nehmetiyle kesb-i 'ilm ü ma'rifete iştiġāl idüp muḳaddimāt-ı 'ulūmı teşyīd itdükden ṣoñra ṭaleb-i 'ulūm-ı 'āliye içün bilād-ı Kürdistān'a sefer idüp ol ḥıṭṭa efāżılınuñ ta'līm-ḫāne-i ifādelerine dāḫil olup came-i ẕātı ṭırāz-ı gūn-ā-gūn-ı fünūn ile mu'allem olup taḥṣīl-i baḳıyye-i 'ulūm içün Ḳāhire-i ṭāhireye şedd-i raḥl idüp biraz zamān 'ulemā-yı Mıṣr'dan daḫı kesb-i 'ilm ü 'irfān itdükden ṣoñra murabba'-nişīn-i mesned-i ifāde ve miḥrāb-güzīn-i taḥḳīḳ u icāde olup şuḳḳa-i i'tibārı ve ṣīt-i iştihārı a'lā olmış idi. Zamānında niçe ḫalīlān bevādī-i ṭalebe hādī ve maḳdemāt u muḳaddimātda vālid-i merḥūmuñ daḫı üstādı olmışlar idi. Anlardan mesmū'dur ki rūz-merre isti'māl olınan elfāẓı vech-i ṣıḥḥat ile tekellüme mā'il olup:

Ġalaṭ evlādur olıcaḳ meşhūr

mażmūnından ġāfil idiler. İki oġlı ḳalup biri dāḫil-i 'idād-ı budelā, biri daḫı ibtidā-yı ḥālinde 'amīye mübtelā olmaġın veẓā'if ile güẕārende-i eyyāmlardur.

**Fikrī Birāderi Ḥüseyn Efendi**

el-Mevlā Ḥüseyn. Bu ṭabaḳa evā'ilinde ẕikri sebḳ iden Fikrī Aḥmed Efendi'nüñ birāder-i kihteri Ḥüseyn Efendi'dür. Levāzım-ı ṭarīḳı i'dād ve taḥṣīl-i meleke-i isti'dād eyleyüp Ḳāf-zāde Efendi āsitānesine vāṣıl ve ḫıdmetlerinden mülāzemete nā'il olup ḳaṭ'-ı medāris-i mu'tāde iderek ḳırḳ aḳçe medreseye mevṣūl olup ba'dehu elli sekiz Cumāde'l-ūlāsı'nda Yek-çeşm 'Abdü'l-ḳādir

1 "Allah ona nimetinden çokça versin."

Efendi yirine Behrāmiyye ḫāriciyle taḥṣīl-i sürūr u behcet, altmış iki Şa'bānı'nda Ṣadrü'd-dīn-zāde Fetḥī Efendi yirine Pervīz Efendi Medresesi'ne ḥareket idüp altmış üç Ramażānı'nda yirinde dāḫil i'tibār olındı. Altmış beş Rebī'ü'l-evveli'nde Ḳulaḳ Şeyḫ-zāde yirine Ṣāniye-i Zekeriyyā, altmış altı Şa'bānı'nda Ḥasan Efendi, sene-i mezbūre Şevvāli'nde Ḳara Süleymān Efendi yirine Sekbān 'Alī, altmış yedi Recebi'nde Fetvā-emīni 'Abdu'llāh Efendi yirine Ḳoca Muṣṭafā Paşa, altmış sekiz Ẕi'l-ḳa'desi'nde Ser-bendī-zāde İsmā'īl Efendi yirine Meḥemmed Paşa müderrrisi oldılar. Yetmiş Muḥarremi'nde Edrine Dārü'l-ḥadīṯi'ne gönderilüp yetmiş dört ḥudūdında yine şehr-i mezbūrda Sulṭān Bāyezīd, andan Sulṭān Selīm-i Cedīd Medreseleri **[175[a]]** 'ināyet olınmış idi. Yetmiş beş ḫilālinde Kevākibī-zāde yirine Üsküdar Vālidesi iḥsān olındı. Yetmiş yedi Şa'bānı'nda intiḳāl ve dārü'l-ḫulde irtiḥāl eyledi.

Mevlānā-yı mezbūr ża'f-ı 'ilm ve ḳuvvet-i ḳalble meşhūr,[1] اكثر اهل الجنته بله mażmūnına mā-ṣadaḳ, dervīş-nihād, pāk-i'tiḳād idi.

### Tevfīḳī-zāde Maḫdūmı Muṣṭafā Efendi

el-Mevlā Muṣṭafā bin Aḥmed eş-şehīr bi-Tevfīḳī-zāde. Vālid-i vālā güheri 'ahd-i İbrāhīmiyye'de biñ elli bir tārīḫinde dem-beste-i ḥayret-i viṣāl ve sāye-nişīn-i raḥmet-i ẕü'l-celāl olan Tevfīḳī-zāde Aḥmed Efendi ḫıdmetlerinüñ maḫdūm-ı kihteri ve ferzend-i ma'ārif-güsteridür. Sene ḫamsīn ve elf Ramażānı'nda miṯāl-i hilāl-i 'īd ḥażīż-i 'ademden evc-i su'ūd iḳtirān-ı vücūda ṣu'ūd ve rūd-ı māü'l-ḥayvān-ı zindegānīye vürūd eyleyüp evā'il-i ḥālinde kesb-i isti'dād itdükden ṣoñra sābıḳu't-terceme Muṣlī Efendi'den taḥṣīl-i feżā'il-i müktesebī ba'dehu ātī'l-menḳabe Uzun 'Alī Efendi'den daḫı tekmīl-i ḥaḳā'iḳ-ı celī vü cenī ḳılmışlar idi. el-Ḥāletü hāẕihī Şeyḫü'l-İslām ṣāḥibü'l-luṭf ve'l-in'ām Bahāyī Efendi merḥūmdan mülāzım ve ṭarīḳ-ı mevrūṯ-ı 'ilmīye 'āzim olduḳda ṣadrü'l-ifāde Şeyḫü'l-İslām Minḳārī-zāde Efendi ḥużūrında imtiḫāna duḫūl idüp imtiyāz ile biñ yetmiş altı Recebi'nde Rodosī Efendi yirine Üçbaş ḫāricine mevṣūl oldı. Yetmiş ṭoḳuz Rebī'ü'l-āḫiri'nde eyyām-ı rebī'-i zindegānīsi tamām olup üftāde-i pister-i ḥimām iken Çāvuş-zāde yirine Zeynī Çelebi Medresesi iḥsān olınduḳda lisān-ı ḥāli:

1 Hadîs-i Şerîf: "Cennet ehlinin çoğu saf kişilerdir." Aclûnî, Keşfü'l-hafâ, 1/495.

گیرم که فلك جامه دهد کو اندام [1]

mażmūnını ḳā'il olaraḳ murġ-ı revānı a'lā-yı 'illiyyīne vāṣıl olup Emīr-i Buḫārī ḳurbinde medfūn oldı.

Maḫdūm-ı ma'rūf kemāl-i isti'dād ile mevṣūf, ḫāliṣü'l-cenān, ṭāhirü'l-lisān, ferzend-i edīb, maḫdūm-ı necīb idi.

**Beyānī Aḥmed Efendi {Beyānī}**

el-Mevlā Aḥmed bin 'Abdu'llāh eş-şehīr bi-Beyānī. Germiyan'da "Şühūd" dimekle ma'hūd olan ḳaṣabadan pertev-endāz-ı 'ālem-i şühūd olup ser-çeşme-i feżā'il-i efāżıla vürūd ve şüḥūd-ı 'udūlle iṣbāt-ı vücūd itdükde ibtidā maḥrūse-i Burusa'ya dāḫil ve mecālis-i 'ulemāya vāṣıl olup biraz zamān anda ārām u ḳarār ile leṭā'if-i 'ilm ü 'irfānı ḥā'iz ve kemāl-i istīhāle fā'iż olduḳdan ṣoñra dārü'l-mülk-i Sitanbul'a vāṣıl ve 'ulemānuñ birinden mülāzemete nā'il olmış idi. Rāh-ı dūr ü dırāz ḥaḳā'iḳ-perdāzī-i nişīb ü fırāz iderek ḳırḳ aḳçe medreseye **[175[b]]** mevṣūl, andan daḫı ma'zūl olup muntaẓır-ı neyl-i me'mūl iken otuz sekiz Şevvāli'nde Paşa imāmı Ḥabīb Efendi yirine Ṭūṭī Laṭīf ḫāriciyle talṭīf olınmış idi. Ḳırḳ Ẕi'l-ḥiccesi'nde Prilepeli-zāde yirine Sinān Paşa Medresesi ile kām-revā, ḳırḳ iki Rebī'ü'l-evveli'nde 'Oṣmān-zāde yirine Dāvūd Paşa Medresesi'ne zīnet-efzā oldı. Sene-i mezbūre ḥudūdında Ḥamdī Efendi yirine pāye ile Ḥasan Paşa Medresesi virilüp der-'aḳab Murād Paşa-yı 'Atīḳ Medresesi ile bermurād oldılar. Ḳırḳ sekiz ḥudūdında Ṣadrü'd-dīn-zāde Feyżu'llāh Efendi yirine Ṣaḥn'a gelüp andan Ġāzī Ḫudāvendigār Medresesi'ne irsāl olındı. Elli Recebi'nde selefi Ṣadrü'd-dīn-zāde yirine Maḥmūd Paşa Medresesi ile be-kām, elli dört Ṣaferi'nde Şeyḫī-zāde yirine Ḫāṣekī Sulṭān Medresesi ile nā'ilü'l-merām oldılar. Elli altı Rebī'ü'l-evveli'nde Taḳıyyü'd-dīn Efendi yirine ḫāmisle Ayaṣofıyya Medresesi 'ināyet olınup elli yedi Ṣa'bānı'nda Mūsā Efendi yirine Edrine pāyesiyle Yeñişehr ḳażāsı iḥsān olındı. Sene-i mezbūre Ẕi'l-ḥiccesi'nde ref' ve yirlerine Başmaḳcı-zāde maḫdūm-ı kihteri naṣb olındı. Elli sekiz Ṣaferi'nde 'Alī-zāde Efendi yirine Burusa ḳażāsı tevcīh olınmış idi. Sene-i mezbūre Recebi'nde munfaṣıl ve manṣıb-ı mezbūre Beyāżī Ḥasan Efendi vāṣıl oldı. Elli ṭoḳuz

1 "Diyelim ki felek elbise verdi, (onu giymeye) beden nerede?"

Şa'bānı'nda Muṣṭafā Efendi yirine Edrine pāyesiyle Eyyūb ḳażāsı rıżā-dādeleri oldı. Altmış Recebi'nde ma'zūl ve yirlerine Merḥabā-zāde Efendi mevṣūl oldı. Altmış iki Şa'bānı'nda Bustān-zāde Efendi yirine Üsküdar ḳāḍīsi olup altmış üç Şevvāli'nde ma'zūl olup yirleri Raḥmetu'llāh Efendi'ye arpalıḳ oldı. Altmış beş Ẕi'l-ḳa'desi'nde Kefe müftīsi oġlı üzerinden Birgi ḳażāsı arpalıḳ virildi. Andan Tatarbāzārcıġı'na tebdīl ve Birgi ile Kec-dehān dāmādı 'Abdu'llāh Efendi tebcīl olındı. Yetmiş beş ḥudūdında teslīm-i naḳdīne-i cān ve 'azm-i dārü'l-ḳarār-ı cinān eyleyüp Edrineḳapusı ḫāricinde medfūn oldı.

Mevlānā-yı merḳūm 'ilm ü fażlla mevsūm, ekṣer-i fünūn-ı nāfi'ada müşārik-i emṣāl, şi'r ü inşāda vasaṭü'l-ḥāl, pīr-i ṣāliḥ, sa'ādetmend-i müfliḥ, dervīş-nihād, pāk-i'tiḳād, merd-i ḳāni', edīb-i mütevāżi' idi.

Beyānī maḫlaṣı ile basīṭce eş'ārı vardur. Bu maṭla' anuńdur:

**Naẓm** Enīn-i sūznākümden ḳıbāb-ı āsmān ińler

Dil-i pür-ıżṭırābumdan zemīn ile zamān ińler

Cihet-i şi'riyye mülābesesiyle **[176[a]]** ibtidā-yı ẓuhūrında Şeyḫü'l-İslām-ı merḥūm Yaḥyā Efendi meclis-i şerīflerine duḫūl idüp ḫāric medresesine vuṣūl recā eyleyüp birḳaç def'a maṭlabı teḫallüf eyler ammā birinde الابرام يحصل المرام[1] vefḳınca ziyāde tażarru' u niyāz eyleyüp iz'āc mertebesine varduḳda bi'l-āḫire merḥūm bu iki beyt ile def'-i ibrām ve enfīliklerin işmām iderler:

Burnuńla Beyānī bizi niçün ḳaḳalarsın
Ḫāricde olur dāḫili daḫı yaḳalarsın

Ayaḳda ḳalur mı ne ṣanur sencileyin merd
Bir silsilede Ṣaḥn'ı daḫı mil'aḳalarsın

Menḳabe

Mervīdür ki evāḫir-i ḥālinde nebiyy-i muḥterem şefī'ü'l-ümem *ṣallā'llāhu te'ālā 'aleyhi ve sellem* ḥażretleri ḥaḳḳında bir na't-ı şerīf diyüp ba'de't-tebyīż ve't-teẕhīb aḥbābından biri ḥacca gider olduḳda bunlara vedā'a gelür. Bunlar "Sizden bir recāmuz var. Me'mūldür ki istiṣḳāl itmeyüp ḳabūl idesüz." dir. Ol kimes-

1 "Susmaya zorlamak, istenilen şeyi hasıl eder."

ne daḫı "Sizüñ bizden recāñuz olup biz ḳabūl itmemek olmaz. Ḫuṣūṣā ḥacc-ı şerīfe gideyoruz. Sizün bize ġāyet emriñüz bir kimesneye īṣāl idecek kāġıdıñuz olmaḳ gerek. Ol ise bir emr-i sehldür." didükde bunlar "Belī, ol maḳūledür. Resūl-i ekrem ve nebiyy-i muḥterem *ṣalla'llāhu te'ālā 'aleyhi ve sellem* ḥażretlerinüñ Ravża-i Muṭahharaları'na varduḳda bu 'abd-i nāçīz lisānından ṣalāt u selām iderek bu na't-ı şerīfi muvācehelerine vaż' idesüz, recāmuz budur." didüklerinde şaḫṣ-ı mezbūr "sem'an ve ṭā'aten" diyüp edā-yı ḫıdmete ta'ahhüd ider. Ammā ẕehābda nisyān sebebiyle ol ḫıdmet-i celīleye muvaffaḳ olmaduġından mā'adā iyābda daḫı leyle-i yevm-i raḥīle dek bi'l-külliyye ol müte'ahhid olduġı emrden ẓühūl u ġaflet ider. Ammā ol gice vāḳı'asında ḥażret-i risālet-penāhı müşāhede idüp "Beyānī ḳarındaşuñ emānetini niçün getürmezsüñ." ḫiṭābıyla bīdār olduḳda derḥāl emāneti alup mescid-i Resūl'e şitāb ve edā-yı ḫıdmet ile şeref-yāb olup ba'de'l-vuṣūl bilā-rayb ve lā-iştibāh ekser-i aḥbābın bu vāḳı'a-i ṣādıḳadan āgāh ider. Ḥattā bu faḳīr, ṣāḥibü't-terceme aḥvālin istiḳṣā ve ol na't-ı şerīfi su'āl ve recā esnāsında aḳribāsından ol na't-ı şerīf teberrüken bu levḥ üzerine kitābet olınup "Ebu'l-fetḥ Cāmi'-i Şerīfi'nde ḳayyımlar maḥfelinde mevżū'dur." diyü istiḫbār ve teyemmünen derḥāl maḥallinden iḥżār olındı. Fi'l-ḥaḳīḳa otuz üç beyti müştemil tekellüf ü taṣannu'dan 'ārī maḥż-ı lisān-ı ḫulūṣdan cārī olmaġın maṭla' u maḳta'dan bu ebyāt īrād olındı: **[176[b]]**

**Naẓm**

Ṣalāt ile selām-ı Ḥaḳ sañadur yā Resūla'llāh
Bu teşrīf ārzū-yı enbiyādur yā Resūla'llāh

Beyānī niçe taḥrīr eylesün na't-ı şerīfüñ kim
Tecellī eyleyen sañā Ḫudā'dur yā Resūla'llāh

Seni medḥ eyleyüp vaṣṣāfuñ olmaḳ 'izzet-i dāreyn
Senüñ ġayruñı medḥ itmek hebādur yā Resūla'llāh

Münāsib na'tuñuñ itmāmı olmaḳ mıṣra'-ı maṭla'
Ṣalāt ile selām-ı Ḥaḳ sañadur yā Resūla'llāh

Āṯār-ı ḫayriyyesinden Tevḳī'ī Ca'fer Çelebi mescid-i şerīfin cāmi' idüp veẓā'if-i mürettebe ta'yīn eylemişlerdür. *Şekera'llāhu sa'yehu'l-cemīl.*[1]

1 "Allah onun güzel emeklerinin mükâfatını versin."

## Ca'fer-zāde Efendi ['Abdü'l-bāḳī]

el-Mevlā 'Abdü'l-bāḳī bin Ca'fer. Ṭabaḳa-i 'Oṯmān Ḫānī vefeyātında biñ yigirmi iki Recebi'nde Mekke-i Mükerreme ḳażāsından ma'zūlen Ca'fer-i Ṭayyār-ı rūḥı vāṣıl-ı evc-i 'illiyyīn olup tercemesi *Ẕeyl*'de muḥarrer Şireli Ca'fer Efendi'nüñ netīce-i muḳaddimāt-ı vücūdı ve miyāne-bend-i silkü'l-le'āl-i nesl-i mes'ūdı maḫdūm-ı ḫıredmendi Ca'fer-zāde Efendi'dür. Ṭarīḳ-ı 'ilme güẕer ve ol rāh-ı bī-pāyāna sefer ḳılup Şeyḫü'l-İslām Yaḥyā Efendi'den mülāzım ve ṭarīḳ-ı tedrīse 'āzim olup ḳırk aḳçe medreseden munfaṣıl iken otuz bir Recebi'nde Muṣṭafā Efendi yirine ḫāric ile Ḫusrev Ketḫudā Medresesi'ne vāṣıl, otuz beş Ṣaferi'nde Bāzārbaşı-zāde yirine Ḥāfıẓ Aḥmed Paşa Medresesi'ne nā'il oldılar. Otuz sekiz Şevvāli'nde Ḳara Süleymān Efendi yirine Ca'fer Aġa Medresesi virilüp ḳırḳ iki Muḥarremi'nde Celeb Muṣṭafā Efendi yirine Mihrümāh Sulṭānı iḥsān olındı. Ḳırḳ üç Ramażānı'nda İsmā'īl-zāde Efendi yirine Ṣaḥn'a gelüp ḳırḳ dört evā'ilinde Maḥmūd Efendi yirine Kütāhiyye ḳażāsı virildükde ḳabūlden ibā idüp inzivā vü iḫtifā iḫtiyār itmiş idi ba'dehu Pīrī Paşa müderrisi olup ḳırḳ sekiz ḥudūdında Mūsā Efendi yirine Ḫānḳāh Medresesi'ne nā'il oldılar. Andan Üsküdar'da Vālide Sulṭān Medresesi tevcīh, elli beş Ṣaferi'nde İzmir ḳażāsıyla terfīh olınmış idi. Sene-i mezbūre Recebi'nde ma'zūl ve yirlerine 'İṣmetī Efendi mevṣūl olduḳdan ṣoñra elli ṭoḳuz Ṣa'bānı'nda selef-i sālifi Baltacı Muṣṭafā Efendi yirine ṯāniyen ḳażā-yı mezbūr 'ināyet olındı. Altmış Ṣa'bānı'nda munfaṣıl ve yirlerine Velī Efendi vālī oldı. Altmış beş Cumāde'l-ūlāsı'nda Aḥmed Efendi yirine medīne-i Ḥalebü'ş-şehbā ḥükūmetiyle ser-efrāz, altmış altı Cumāde'l-āḫiresi'nde Şām-ı cennet-meşām ḳażāsına naḳlle mümtāz olup yirleri Şirvānī Aḥmed Efendi'ye virildi. Sene-i mezbūre Ramażānı'nda ref' ve yirlerine **[177[a]]** Ebū Sa'īd Efendi naṣb olındı. Altmış ṭoḳuz Ẕi'l-ḥiccesi'nde Şāmī Nu'mān Efendi yirine maḥrūse-i Burusa ḳażāsıyla tekrīm olındı. Yetmiş bir Ṣaferi'nde İpṣala arpalıġıyla ma'zūl ve yirlerine Bāḳī-zāde Efendi mevṣūl oldı. Yetmiş yedi ḥudūdında ḳabūl itmeyen Çeşmī-zāde yirine Ġalaṭa ḳażāsı, Edrine pāyesiyle rıżā-dādeleri oldı. Yetmiş ṭoḳuz Ṣaferi'nde 'azl ve yirlerine Ḫaṭṭāṭ 'Ömer Efendi naṣb olınduḳdan ṣoñra:

**Naẓm** Çoḳ zamān geçmedin vefāt itdi
'Azm-i cennāt-ı 'aliyāt itdi

Emīr-i Buḫārī ḳurbinde vālidi civārında medfūndur.

Mevlānā-yı mezbūr ṣalāḥ u istiḳāmetle meşhūr, mekārim-i aḫlāḳa mālik, cādde-i inṣāfa sālik, pīr-i muʿammer-i ṣāliḥ, şeyḫ-i saʿādetmend-i müfliḥ, ṣāfī-fu'ād, pāk-iʿtiḳād idi.

Mervīdür ki evāḫir-i ʿömrinde İzmir'de taḥṣīl itdügi ʿalāḳasından taʿayyüş idüp menāṣıb maḥṣūlin meṣārif-i sā'ireye ṣarf iderler imiş.

## Ḫaṭṭāṭ ʿÖmer Efendi

el-Mevlā ʿÖmer. Ḳaṣaba-i Mostar'dan ẓuhūr ve iktisāb-ı fażl-ı mevfūr ḳaṣdıyla dārü'l-mülk-i Sitanbul'a revān ve nesīm-i himmet ve ḳā'id-i tevfīḳ ile hem-ʿinān olup ibtidā Ḥācī Ḥasan-zāde Medresesi'ne dāḫil ve taḥṣīl-i maʿārif ü ʿulūm içün ʿulemā-yı Rūm ḫıdmetlerine vāṣıl olduḳda Şeyḫü'l-İslām Aḫī-zāde Ḥüseyn Efendi cenāblarından iḥrāz-ı şeref-i mülāzemet ve baʿż-ı medāris-i ʿilmiyyede müdāreseye müdāvemet ḳılup ḳırḳ aḳçe medreseden maʿzūl iken elli ṭoḳuz Şaʿbānı'nda Ḳabaḳulaḳ-zāde birāder-zādesi yirine Ferhād Paşa ḫāriciyle be-kām olup altmış beş Ramażānı'nda İlyās Dede-zāde maḥlūlinden el-Ḥāc Ḥasan-zāde müderrisi oldı. Altmış yedi Recebi'nde Ebu'l-hüdā Efendi yirine Muṣṭafā Aġa Medresesi ile kām-revā olup altmış ṭoḳuz ḥudūdında Ṣaḥn-ı Ṣemāniyye'ye irtiḳā itmişler idi. Sene-i mezbūre Şaʿbānı'nda selef-i sālifi Ḳabaḳulaḳ-zāde yirine Ḳāsım Paşa müderrisi oldılar. Yetmiş bir Şaʿbānı'nda Berber-zāde yirine Ḳalender-ḫāne Medresesi'ne dāḫil, yetmiş üç ḥudūdında Edībī-zāde yirine Üsküdar Vālidesi'ne vāṣıl, yetmiş beş Recebi'nde Kemāl Efendi-zāde Aḥmed Efendi yirine Ḫāḳāniyye Medresesi'ne nā'il, sene-i mezbūre Şaʿbānı'nda selef-i ẕī-şerefi yirine Süleymāniyye Medresesi'nde güher-niẕār-ı feżā'il oldı. Yetmiş ṭoḳuz Ṣaferi'nde Caʿfer-zāde ʿAbdü'l-bāḳī Efendi yirine Ġalaṭa ḳażāsı tevcīh olınmış idi. Üç aya ḳārīb ḥükūmet müyesser olup **[177[b]]** Cumāde'l-ūlāsı'nda dizdār-ı ḳalʿa-i bedeni hücūm-ı emrāżla maḳarr-ı me'lūfinden ḫurūc ve menār-ı envār-ı ʿilliyyīne ʿurūc idüp Emīr-i Buḫārī ḥażretleri civārında medfūn ve manṣıb-ı maḥlūle Memek-zāde teẕkirecisi maḳrūn oldı.

Mevlānā-yı mersūm ḥiṣṣedār-ı niʿmet-ḫāne-i ʿulūm, fünūn-ı resmiyyede aḳrānıyla müşārik, tekellüfāt-ı ādiyeyi tārik olup ḳalem-rev-i ḫaṭṭ-ı taʿlīḳde ḫāme-miẕāl hā'iz-i ḳaṣabü's-sebḳ-ı kemāl olmaġla kibār āsitānesine intisāb ve

ḥüsn-i kitābet ile mānend-i küttāb şeref-i ṭaḳarrüblerin iktisāb itmiş idi. Her ṣafḥa-i dil-pesendi rūy-ı dil-berān gibi maḳbūl-i ṭıbā' ve rütbe-i ḳadr-i bülendi cemāl-i sīmīn-berān gibi vāṣıl-ı derece-i irtifā' olup küttāb mā-beyninde ṣāhib-i kütüb olmaġla saṭr-ı ser-meşḳi kitābe-i bābü't-ta'līm-i ṭalebe ve 'unvān-ı menşūr-ı āmāl-i kütübe olup niçe ṣafaḥāt-ı 'anberīn-nefeḥātı taḥrīr ile teşrīf ve ṭarz-ı üstādān-ı ḳadīm üzre talṭīf eyleyüp ḥārem-i sulṭānīye ihdā eylemiş idi. El-ān ḫāṣ oṭada maḥfuẓdur, dirler. Bā-īn-cümle ṭullāba südde-i ḫayr-ḫīzi penāh ve müte'allimīne ḫānesi tekyegāh olmaġın "Ḫaṭṭāṭ 'Ömer Efendi" 'unvānıyla şöhret-şi'ār olmış idi.

### Ḫˇāce-zāde es-Seyyid Muṣṭafā Efendi

el-Mevlā es-Seyyid Muṣṭafā bin 'Abdu'llāh. Baḳıyye-i devlet-i Murād Ḫānī'de tercemesi bu mecellede sebḳ iden ṣadr-ı vālā-ḳadr Ḫˇāce-zāde 'Abdu'llāh Efendi'nüñ maḫdūm-ı mihteri Muṣṭafā Efendi'dür. Hem-rāhī-i tevfīḳ ile 'āzim-i ṭarīḳ-ı sa'ādet-refīḳ olduḳda mevālīnüñ birinden iktisāb-ı şeref-i mülāzemet ile vāṣıl-ı evvelīn-i menzil-i 'izz ü rif'at olmışlar idi. Biñ elli yedi Ẕi'l-ḥiccesi'nde Emre Ḫˇāce Medresesi'ne sāye-i iclāl ṣaldılar. Elli ṭoḳuz Şevvāli'nde Fetḥiyye Sinān Paşası'na revnaḳ-baḫşā olup altmış bir Ṣa'bānı'nda Aṣam Teẕkireci yirine Ḫayrü'd-dīn Paşa Medresesi ile tekrīm, altmış üç Ramażānı'nda Çāvuş-zāde yirine Ṣaḥn-ı Ṣemāniyye'nüñ biriyle ta'ẓīm olındı. Altmış altı Şevvāli'nde Ḥalebī Muṣṭafā Efendi yirine Gevher Ḫān Sulṭān Medresesi iḥsān olınup altmış yedi Ẕi'l-ḳa'desi'nde Manav Aḥmed Efendi yirine Yeşil 'İmāret Medresesi rıżā-dādeleri oldı. Altmış sekiz Cumāde'l-āḫiresi'nde Ḥasan Efendi yirine İsmiḫān Sulṭān müderrisi oldılar. Yetmiş Cumāde'l-ūlāsı'nda Aḥmed Efendi yirine İstanbul Vālidesi tevcīh olınup yetmiş bir Ṣa'bānı'nda Altı **[178ᵃ]** Parmaḳ İbrāhīm Efendi yirine Ḳuds-i Şerīf ḳażāsıyla teşrīf olınup ḳaṭ'-ı menāzil iderek Nablus nām maḥalle varduḳda merāḥil-i 'ömri tamām ve eyyām-ı zindegānīsi ḳarīn-i ḫitām olup anda defn olınmışdur. Ba'de vuṣūli'l-ḫaber manṣıb-ı münḥal Kirli 'Ömer Efendi'ye maḥal görildi.

Mevlānā-yı merḥūm maḫdūm-ı ma'ālī-rüsūm, ṣāliḥ-i müteşerri', mü'min-i müteverri' idi.

## Altı Parmaḳ ʿAbdü'l-fettāḥ Efendi

el-Mevlā ʿAbdü'l-fettāḥ. Burusī Altı Parmaḳ ʿAbdü'l-fettāh Efendi ḫıdmetleridür. Muḳāddimāt-ı ʿulūmı taḥṣīl ve levāzım-ı istiʿdādı iʿdād u tekmīl idüp maḥmiyye-i Sitanbul'a ʿazīmet ve ārzū-yı duḫūl-i ṭarīḳat ile Şeyḫü'l-İslām Ebū Saʿīd Efendi āsitānesine intisāb ve şeref-i mülāzemetlerin iktisāb idüp aḫẕ-ı menāṣıb ve ḳaṭʿ-ı merātib iderek biñ ḳırḳ ṭoḳuz Şevvāli'nde Ḫānım-zāde Ḥasan Efendi yirine Murād Paşa-yı ʿAtīḳ Medresesi'ne vāṣıl olmışlar idi. Elli Ẕi'l-ḳaʿdesi'nde Yaʿḳūb Efendi yirine Ṣaḥn'a gelüp andan Ḫānḳāh Medresesi'ne nā'il oldılar. Elli dört Ṣaferi'nde Ḥasan Paşa-zāde yirine İsmiḫān Sulṭān Medresesi iḥsān olınup sene-i mezbūre Cumāde'l-ūlāsı'nda Mūsā Efendi yirine Sulṭān Selīm Medresesi ile tekrīm olındı. Elli altı Recebi'nde selefi yirine Süleymāniyye medārisinüñ birine terfīʿ, elli sekiz Recebi'nde Ṣıyāmī Efendi yirine Selanik ḳażāsıyla tevḳīʿ olındı. Elli ṭoḳuz Şaʿbānı'nda maʿzūl ve yirlerine Ḳara Çelebi-zāde maḫdūmı ʿOṯmān Efendi mevṣūl oldı. Altmış bir Ramażānı'nda ḫıdmet-i emānet-i fetvā enseb ü aḥrā görilüp sene-i mezbūre Şevvāli'nde ʿAbdu'llāh Efendi yirine Burusa ḳażāsıyla be-kām olduḳda ṭaraflarından Nā'ib irsāl olınup kendüler ḫıdmetlerine muḳīm oldılar. Altmış iki Şaʿbānı'nda munfaṣıl ve yirlerine Ḳadrī Efendi vāṣıl olup arpalıġı Begbāzārı ḳażāsı ṣāḥibü't-tercemeye virildi. Altmış beş Şevvāli'nde Şaʿrānī-zāde Efendi yirine Edrine ḳażāsı ḥükūmeti tefvīż olınup arpalıḳları Ḳadrī-zāde Efendi'ye virildi. Altmış altı Şaʿbānı'nda maʿzūl ve yirlerine İstanbul'dan maʿzūl Şeyḫ-zāde Efendi mevṣūl oldı. Şevvāl'de Uzuncaova Ḫāṣköyi arpalıḳ virildi. Altmış sekiz Ṣaferi'nde selef-i sālifi Şaʿrānī-zāde yirine İstanbul ḳażāsı ʿināyet olınup arpalıḳları seleflerine virildi. Sene-i mezbūre Recebi'nde Edremid ḳażāsı **[178[b]]** taʿyīniyle müteḳāʿid, yirlerine Ḳadrī Efendi müteṣāʿid oldı. Altmış ṭoḳuz tārīḫinde Bayındır ḳażāsı żamīme olındı. Yetmiş bir Ramażānı'nda intiḳāl ve ʿīdgāh-ı fırdevse istiʿcāl eyledi.

Mevlānā-yı merḳūm kemāl-i faḳāhetle maʿlūm, ʿilmi miyāne, ṭarz u ṭavrı ādemiyāne, ḫoş-nüvīs, erbāb-ı maʿārif ile celīs idi.

## Nā'ib 'Ömer Efendi

el-Mevlā 'Ömer. Ādāb-ı iştigālüñ merd-i bī-bāki ve ṭalebe-i 'ilmüñ çāpük ü çālāki olup Re'īsü'l-eṭibbā Zeynü'l-'ābidīn Efendi'den mülāzım ve 'azm-i ṭarīḳ-ı tedrīse cāzim olup kevāhil-i istīhāli cevāhir-i āmāl ile ḥālī ve ceyb-i recāsı nuḳūd-ı murād ile māl-ā-māl ve mālī olduḳdan ṣoñra ḳırḳ aḳçe medreseden ma'zūl iken elli Cumāde'l-ūlāsı'nda Vehhāb-zāde Efendi yirine Papasoġlı ḫāriciyle be-kām, elli üç Ṣaferi'nde Nu'mān Efendi yirine Mesīḥ Paşa Medresesi ile nā'ilü'l-merām, elli beş Recebi'nde Ḥasan Efendi, elli altı Recebi'nde Ca'fer Aġa, elli yedi Ẕi'l-ḥiccesi'nde Siyāvuş Paşa Medreseleri'ne ḳadem-nihāde olduḳdan ṣoñra elli ṭoḳuz Ša'bānı'nda Ṣaḥn-ı Ṣemāniyye'de ifāde itdiler. Altmış bir Ṣaferi'nde 'Alī Paşa-yı Cedīd müderrisi Kefevī 'Abdu'r-raḥmān Efendi ile mübādele-i medrese itdiler. Sene-i mezbūre Ramażānı'nda Muḥteşem Efendi yirine Zāl Paşa müderrisi olup altmış üç Ramażānı'nda Ḥalıcı-zāde Aḥmed Efendi yirine İsmiḫān Sulṭān Medresesi iḥsān olınmış idi. Altmış altı Şevvāli'nde ẓuhūrı muntaẓır Süleymāniyye Medresesi bunlar ile Sa'dī-zāde Seyyid 'Abdu'llāh Efendi beyninde dā'ir iken ikisi daḫı Şeyḫü'l-İslām-ı vaḳt Bālī-zāde Efendi'ye varup her biri āḫaruñ teḳaddümine rāżī olmayup tevaffuḳ u tefażżul iddi'ā itmeleriyle bi'l-āḫire ḥabl-i nizā' vü ḥıṣām imtiḥān ile ḳaṭ' u inṣırām olınmaġa ḳarār virilüp [1] ﴿وَهُوَ الَّذِي خَلَقَ مِنَ الْمَاء بَشَرًا فَجَعَلَهُ نَسَبًا وَصِهْرًا وَ نسيا﴾ āyet-i kerīmesinden ṣadr-ı Rūm ve ser-efrāz-ı 'ulemā-yı ḳurūm olan Bolevī Muṣṭafā Efendi ḥużūrında ibtidā bunlar ḳıraāt idüp şehādetleriyle ḥā'iz-i rehīne-i imtiyāz olup Sa'dī-zāde Efendi'ye taḳdīm ve Süleymāniyye Medresesi iḥsānıyla ta'ẓīm olınup [2] المرء عند الامتحان يكرم أو يهان mażmūnı her biri ḥaḳḳında ẓāhir ü 'ayān olmışdur. Altmış sekiz Ṣaferi'nde Medīne-i Münevvere pāyesiyle Ṣarı 'Abdu'llāh Efendi yirine Eyyūb ḳażāsı tevcīh olınmış idi. Altmış ṭoḳuz Rebī'ü'l-āḫiri'nde ma'zūl ve yirlerine Üsküdar ḳāḍīsi Müderris-zāde Efendi mevṣūl oldı. Yetmiş bir Ẕi'l-ḳa'desi'nde **[179[a]]** Ḫ'āce-zāde maḥlūlinden Ḳuds-i Şerīf ḳażāsı sezā görilmiş idi. Anlar daḫı ṭayy-ı merāḥil iderek yetmiş iki Rebī'ü'l-āḫiri'nde selefleri müntehā olduġı menzile vāṣıl olduḳda ser-ḥadd-i fenādan ḫāric ve anlara iḳtifāen me'āric-i 'illiyyīne 'āric oldı.

---

1 Kur'ân-ı Kerîm, Furkân Sûresi, 25/54, "Sudan (meniden) bir insan yaratıp onu nesep ve sıhriyet (kan ve evlilik bağından doğan) yakınlığa dönüştüren O'dur."

2 Kişiye imtihan esnasında ya yardım edilir ya da zelil bırakılır.

Mevlānā-yı mezbūr ʻilm ü fażlla meẕkūr, evā'il-i ḥālinde ḫıdmet-i niyābete müdāvim olmaġla "Nā'ib ʻÖmer Efendi" dimekle maʻrūf ve bu ṣıfatla mevṣūf olmış idi.

**Kilisī Muṣṭafā Efendi**

el-Mevlā Muṣṭafā. Ḥaleb ḳurbinde Kilis nām ḳaṣabadan ẓuhūr ve "Kilisī Muṣṭafā Efendi" dimekle maʻlūm-ı cumhūr olmış idi. ʻUlemā-yı ʻaṣr dārü'l-ifādelerinde taḥṣīl-i nām ü kām idüp Şeyḫü'l-İslām Ḥüsām-zāde ʻAbdu'r-raḥmān Efendi ḫıdmetlerinden mülāzemetle vāṣıl-ı merām olup aḫẕ-ı medāris-i ʻilmiyye ve ḳaṭʻ-ı merātib-i resmiyye iderek ḳırḳ aḳçe medreseden maʻzūl iken altmış üç Rebīʻü'l-evveli'nde Büyük Ser-bendī-zāde yirine Raḥīḳī Medresesi ḫāriciyle taḥṣīl-i neşāṭ, altmış altı Şaʻbānı'nda Mūsā-zāde ʻAbdü'l-ḥalīm Efendi yirine Temürḳapu Aḥmed Paşası'na basṭ-ı bisāṭ itdi. Altmış yedi Recebi'nde Beyāżī Muṣṭafā Efendi yirine Ḳāḍī ʻAbdü'l-ḥalīm Medresesi ile tekrīm olınup altmış sekiz Rebīʻü'l-evveli'nde selefi yirine Caʻfer Aġa Medresesi ile taʻẓīm olındı. Yetmiş Ṣaferi'nde yine selefi yirine Meḥemmed Aġa müderrisi olup yetmiş bir Şaʻbānı'nda Maḥmūd-zāde yirine Ġażanfer Aġa Medresesi'ne taḥrīk olındı. Yetmiş iki Ṣaferi'nde Meḥemmed Efendi yirine Ṣaḥn'a gelüp yetmiş üç Recebi'nde Ḳapudan ʻAlī Paşa müderrisi Ṭosyalı Meḥemmed Efendi ile munāḳale vāḳiʻ oldı. Yetmiş beş Muḥarremi'nde sābıḳā Şeyḫü'l-İslām ve ekrem-i feżā'il-i beşeriyye olan fażīlet-i seḫā vü ʻatiyye ile nām-ı nāmīleri ʻunvān-ı cerīde-i eyyām olan Debbāġ-zāde Meḥemmed Efendi ḥażretleri yirine Ḳalender-ḫāne Medresesi ʻināyet olındı. Sene-i mezbūre Recebi'nde Ḳazdaġlı ʻAbdu'llāh Efendi yirine Ḥażret-i Eyyūb müderrisi olup yetmiş altı Ẕi'l-ḳaʻdesi'nde Muḥarrem-zāde ʻAbdu'llāh Efendi yirine Süleymāniyye Medresesi ile tekmīl-i devre-i medāris-i resmiyye itmiş idi. Yetmiş sekiz Şevvāli'nde ʻīdgāh-ı ervāḥa müsāraʻat idüp yirine Ṣamtī Meḥemmed Efendi ferş-i seccāde-i dirāset eyledi. Emīr-i Buḫārī *ḳuddise sirruhu'l-Bārī* ḥażretleri civārında defīn-i zīr-i zemīn oldı.

Mevlānā-yı merḥūm ʻilm ü fażlla mevsūm, pīr-i ṣāliḥ, saʻādetmend-i müfliḥ idi. Sarāy-ı cedīd-i sulṭānīde zülfī baltacılara ḫˇāce olup niçe ṭālib irşād itmiş idi.

**Sa'dī-zāde Maḫdūmı es-Seyyid 'Abdu'llāh Efendi {Fā'izī}**

el-Mevlā es-Seyyid 'Abdu'llāh bin Seyfu'llāh. Tercemesi **[179[b]]** ānifen sebḳ iden sādāt-ı kirām ve 'ulemā-yı a'lām zümresinden Sa'dī-zāde Seyfu'llāh Efendi'nüñ maḫdūm-ı mes'ūdü'l-vürūdıdur. Ġurre-i ġarrā-yı vücūdı pertev-endāz-ı maṭla'-ı şühūd olup istifāża-i envār-ı isti'dād itdükde Nev'ī-zāde Meḥemmed Efendi'den telemmüẕ, ḳand-i nebāt-ı ifādeleriyle teleẕẕüẕ idüp hilāl-i istiḥāli bedr ve muḳanṭarāt-ı 'izz ü ḳabūle ṣu'ūd ile bülend-ḳadr olmış idi. el-Ḥāletü hāẕihī 'ulemānuñ birinden mülāzım ve ṭarīḳ-ı tedrīs içün tehyi'e-sāz-ı levāzım olup ḳırḳ aḳçe medreseden ma'zūl iken elli beş Recebi'nde İsmā'īl Aġa-zāde yirine Yūsuf Paşa ḫāriciyle be-kām, elli yedi Recebi'nde yirinde dāḫil i'tibār olınup sene-i mezbūre Ẕi'l-ḥiccesi'nde Ca'fer Aġa Medresesi ile nā'ilü'l-merām oldı. Elli ṭoḳuz Recebi'nde Sinān Paşa Medresesi ile kām-revā, altmış Ẕi'l-ḳa'desi'nde Dāvūd Paşa Medresesi'ne revnaḳ-baḫşā olmışlar idi. Vezīr-i a'ẓam Melek Aḥmed Paşa Şeyḫü'l-İslām Bahāyī Efendi merḥūmdan Ḫˇāce Ḫayrü'd-dīn Medresesi müderrisi 'Abdu'llāh Efendi içün Ṣaḥn Medresesi'n recā idüp bunlara müsā'ade itmekle mezbūra Ṣaḥn'ı i'ṭā itdükde ṣāḥibü't-terceme Cenāb-ı Mevlevī'ye varup müte-hevvirāne kelām ve dırāzī-i zebān bā'iṣ-i ḫaybet ü ḥırmān olmaġın altmış bir Ramażānı'nda 'azl ve yirlerine Ḥüsām-zāde kihteri naṣb olındı. Altmış iki Muḥarremi'nde vālid-i mācidi niyāzıyla Ṣaḥn'a gelüp altmış üç Ramażānı'nda Nā'ib 'Ömer Efendi yirine Zāl Paşa Medresesi 'ināyet olındı. Altmış beş Ramażānı'nda Ḥalıcı-zāde Aḥmed Efendi yirine Ḥażret-i Eyyūb Medresesi sezā görilmiş idi. Altmış sekiz Cumāde'l-āḫiresi'nde Ḥüseyn Paşa-zāde yirine Süleymāniyye'nüñ biriyle tekrīm, altmış ṭoḳuz Recebi'nde İsḥāḳ Efendi yirine Dārü'l-ḥadīṯ Medresesi ile ta'ẓīm olındı. Yetmiş bir Recebi'nde selefi yirine Selanik ḳażāsı tefvīż olındı. Sene-i mezbūre Ẕi'l-ḳa'desi'nde ma'zūl ve yirlerine Āvāre-zāde Efendi mevṣūl oldı. Yetmiş dört ḥudūdında yine selefi yirine maḥrūse-i Burusa'da ḥākim ve revnaḳ-dih-i maḥāfil ü maḥākim olup yetmiş beş evā'ilinde Öreke-zāde Aḥmed Efendi yirine İzmir ḳażāsına tebdīl ve yirleriyle Ebū Sa'īd-zāde Aḥmed Efendi tebcīl olındı.Yetmiş altı ḥudūdında munfaṣıl ve yirlerine selef-i sālifi Ḥüseyn Paşa-zāde vāṣıl oldı. Yetmiş sekiz ḥudūdında Mekke-i Mükerreme ḳażāsıyla tekrīm ve ol belde-i ṭayyibe ḥükūmetiyle **[180[a]]** ta'ẓīm olınmışlar idi. Ba'de edāi'l-ḥac iḳāmetleri eṣnāsında manṣıb-ı ḥayātdan munfaṣıl ve 'ālem-i envāra muttaṣıl olduḳda yirlerine Edrine'den Ḥüsām-zāde Şeyḫ Meḥemmed Efendi naḳl olındı. *Ḫulāṣatü'l-eṣer* ṣāḥibi ḳavlince sinīn-i 'ömrleri ḫamsīne bāliġ olmamışdur. Zīrā vilādetini biñ otuz ḥudūdı olmaḳ üzere ṭaṣrīḥ eylemişdür.

Mevlānā-yı merḳūm ʻumde-i maḫādīm-i Rūm, ʻaṣrında taʻayyün-i faẓīlet ile mümtāz, kaʻb-ı şāmiḫ-i ʻilm ü ʻirfānla ser-efrāz, ekṣer-i evḳāti müẓākere-i ʻilmiyyeye maṣrūf, müşāhede-i ebkār-ı efkār-ı bedīʻaya mā'il ü meşġūf, elsine-i ṣelāṣede şiʻr ü inşāya ḳādir, be-taḫṣīṣ naẓm-ı ʻArabī ve Türkī'de māhir, mir'āt-ı ṣafā-ṣıfātında envār-ı necābet ẓāhir, muḥāḍarāt ve edebiyyātda naẓīri nādir, merd-i nebīh ve maḫdūm-ı vecīh idi.

Eş'ār-ı ʻArabiyye'sinden kendü ḫaṭlarıyla mālik olduġımuz mecmūʻalarından müstaḫrec ebyāt-ı ʻArabiyye'dendür:

**Naẓm**

قلبى و طرفك فى السقام تساويا
لكن طرفك ليس فيه أنين

أسباب أفراحى بهجرك شتت
فعسى الزمان يجود باتأليف [1]

Sulṭān Selīm-i Ḳadīm vāʻiẓi Şeyḫ Yaʻḳūb Efendi'nüñ cemʻ ü te'līf itdükleri *Mecālis*'e taḳrīẓleridür:

هذه مجلة حسانة تسر الناظرين و تسرى هموم أفئدة المقفحين كأنها لدى نواظرهم محيا يوسف الصديق فى عينى أبيه النبى يعقوب المشوق مجموع فريد نفيس خير جليس تجتمع به و أنيس يرغب فيه و يركن اليه يد في منه و يقبل عليه يا له من كتاب فاخر تعقد عليه الخناصر سطور كلماته الغر فى لبات عرائس طروسه عقود الدر قد جامعه التقى السيد فى ذاته و السؤدد بما فى دياجير المحابر عالما أن السرى عند الصباح سيحمد تقبل الله عمله و بيض أمله و بدله من أشمم النفس ثرابا أشد بياض من اللبن فى الفردوس كتبه الفقير السيد الشريف محمد عبد الله ابن المولى سيف الله المعروف بسعدى زاده مدرسا باحدى المدارس الثمان اوتى سؤله بجاه من اوتى سبعان من الثمانى [2]

---

1 "Benim kalbimle senin bakışın hastalıkta eşittir,
Ama senin bakışında inleme yoktur.
Senin ayrılığından dolayı benim bütün mutluluk kaynaklarım dağıldı.
Belki zaman bizi bir gün kavuşturur."

2 "Bu küçük kitap kendine göz atanları sevindiren, çorak kalplilerin üzüntülerini gideren güzel bir kitaptır. Sanki bu kitap onu okuyanlar nezdinde Hz. Yakub'un, oğlu Hz. Yusuf'un yüzünü özlemesi gibidir. Bu kitap kendisiyle oturulup sohbet edilecek en iyi arkadaş, kendi alanında tek bir mecmuadır. Herkes o kitabın dostluğunu ister, kalp de ona meyleder. Ne övünç duyulacak bir kitap! Yazar bu kitabı yazarken sabah olsa da Süreyya'ya teşekkür edilir şiarıyla eseri inci gibi dizerek kaleme almıştır.
Allah onun amelini kabul etsin, emelini gerçekleştirsin, onun nefsini Firdevs cennetindeki sütten daha beyazlaştırsın. Bunu Osmanlı medreselerinin birinde müderris olan Saʻdîzâde diye bilinen fakir Seyyid Şerif Muhammed Abdullah İbnü'l-Mevlâ Seyfullâh yazdı. Kendisine sebʻa'l-mesânî verilen o peygamberin hürmetine bu saʻyimi kabul et."

Bundan mā'adā Fā'izī maḥlaṣı ile ḳaṣā'id ü eş'ārına ḥad ve 'Arabī ve Türkī münşe'ātına 'ad yoḳdur.

Āṯār-ı ḫayriyyesinden mālik olduġı kütübi vaḳf idüp Süleymāniyye Cāmi'-i Şerīfi'ne vaż' eylemişdür.

**'Oṯmān-zāde Maḫdūmı Feyżu'llāh Efendi**

el-Mevlā Feyżu'llāh bin Meḥemmed. Tercemesi bu mecellede raḳam-zede-i kilk-i faḳīr olan 'Oṯmān-zāde Meḥemmed Efendi merḥūmuñ necl-i necībi ve maḫdūm-ı edībi olup levāzım-ı ṭarīḳı i'dād ve taḥṣīl-i ser-māye-i isti'dād eyleyüp Şeyḫü'l-İslām Yaḥyā Efendi ḫıdmetlerinden iḥrāz-ı şeref-i mülāzemetle **[180[b]]** ḳırḳ aḳçe medreseye mevṣūl, andan daḫı ma'zūl iken elli sekiz Muḥarremi'nde Şeyḫü'l-Ḥarem ḫāriciyle maẓhar-ı iḥsān u kerem oldılar. Altmış bir Ṣa'bānı'nda Berber-zāde yirine Bālī Efendi Medresesi'ne vālī olup altmış iki Ṣa'bānı'nda Müyesser-zāde yirine Ḫādım Ḥasan Paşa müderrisi olmış iken altmış beş Rebī'ü'l-evveli'nde İlyās Dede-zāde yirine Tevḳī'ī Ca'fer Çelebi Medresesi'ne taḥrīk olınduḳda "Ḳalḳduġımuz medresenüñ īṣāl itdügi medrese degüldür." diyü ḳabūlden ibāyı iş'ār ṣadedinde iken Şeyḫü'l-İslām Ebū Sa'īd Efendi merḥūm "Çelebi sehv olınmış, Ḫayrü'd-dīn Paşa Medresesi açılduḳda tebdīl iderüz." diyü va'd ve rü'ūsına daḫı ḳayd itmeleriyle sene-i mezbūre Ramażānı'nda Ḫˇāce-zāde es-Seyyid Muṣṭafā Efendi yirine medrese-i mezbūre ile dilşād olup altmış sekiz Ṣaferi'nde Ṣaḥn müderrisi Edībī-zāde Çelebi ile mübādele, altmış ṭoḳuz Muḥarremi'nde Murād Paşa-yı Cedīd müderrisi, Ḳāsım-zāde Efendi ile munāḳale vāḳi' olmış idi. Yetmiş Muḥarremi'nde Fennī Yūsuf Efendi yirine Şāh Sulṭān Medresesi iḥsān olınup sene-i kāmile tamāmında Sulṭān Selīm-i Ḳadīm Medresesi ile tekrīm, yetmiş üç Recebi'nde Ḳabaḳulaḳ-zāde yirine Süleymāniyye Medresesi ile ta'ẓīm olındı. Yetmiş beş Muḥarremi'nde Yeñişehr'den ma'zūlen ḳabūl itmeyen Çāvuş-zāde yirine Ḥalebü'ş-şehbā ḳażāsına şehbāl-i himmet açdılar. Yetmiş altı Rebī'ü'l-evveli'nde ma'zūl ve yirlerine Kemāl Efendi-zāde mevṣūl oldı. Yetmiş sekiz Muḥarremi'nde müstasḳiyen irtiḥāl ve mā-yı meskūb ve ẓıll-ı memdūd-ı cināna intiḳāl eyledi. Ḥażret-i Eyyūb-i Enṣārī'de Ḥubbī Mollāsı Tekyesi'nde medfūndur. Şeyḫü'l-İslām-ı sābıḳ Meḥemmed Ṣādıḳ Efendi ḥażretlerine ḳarābet sebebiyyeleri olmaġın merṯiye olmaḳ üzere bu iki beyt zāde-i ṭab'-ı 'ālīleri olmışdur:

**Naẓm** ‘Oṯmān-zāde dār-ı fenādan güẕār idüp
Cāy itdi kendüsine cinānuñ ḳuṣūrını

Ḳabrini mehd-i rāḥat idüp luṭfla Ḫudā
Hem eylesün enīsini Rıḍvān u ḥūrını

Mevlānā-yı merḳūm dāḫil-i ‘idād-ı maḫādīm-i Rūm, iḥtişāma mā'il ve levāzımını taḥṣīle şīfte-dil idi.

**Ṣarı Mu‘īd Muṣṭafā Efendi**

el-Mevlā Muṣṭafā. Vilāyet-i Rūm-ı cennet-rüsūmdan hüveydā ve beydā-yı sa‘y ü ṭalebde dīde-dūz-ı pertev-i necm-i hüdā olup ṣafaḥāt-ı ḥāli maṭraḥ-ı şu‘ā-yı ilāhī ve ṣaḥīfe-i bāli ḳābil-i nuḳūş-ı nā-mütenāhī olmaġın levāzım-ı ṭarīḳı mertebe-i lā'iḳasında i‘dād idüp Şeyḫü'l-İslām Ebū Sa‘īd Efendi Medresesi'nde mu‘īd ve ders ü ifādelerinden müstefīd **[181[a]]** olup i‘ādelerinden mülāzım ve ṭarīḳ-ı ḳażāya ‘āzim ve birḳaç ḳaṣabada ḥākim olaraḳ Rodos ḳażāsına vāṣıl, andan daḫı munfaṣıl olduḳdan ṣoñra elli beş Rebī‘ü'l-āḫiri'nde pādişāh-ı deryā-nevāle Belġrad ḳażāsı ṭalebiyle ‘arż-ı ḥāl eyledükde ber-vefḳ-ı mes'ūl ẕerre-i ‘ināyetlerine maẓhar ve Başmaḳcı-zāde yirine Belġrad ḳażāsına naḳl olınduḳda rıżāsıyla ‘arż-ı ferāġ iden Üsküdar ḳāḍīsi Aḥmed Efendi yirine bā-ḥaṭṭ-ı hümāyūn ḳażā-yı mezbūr mevleviyyetiyle tābende-aḫter oldı. Elli altı Rebī‘ü'l-āḫiri'nde munfaṣıl ve yirlerine Bosnevī Süleymān Efendi vāṣıl olduḳdan ṣoñra altmış bir tārīḫine dek sākit ve ṣāmit-i gūşe-nişīn-i ‘uzlet iken sābıḳu't-terceme ‘Azīz Efendi şeyḫü'l-İslām ve müftī'l-enām olduḳda ba‘ż-ı aḥbābı “Senüñ ‘ilm ü fażluñ olduġından mā‘adā ṭūl-i infiṣālüñ var iken Şeyḫü'l-İslām Efendi saña müsā‘adeden ġayrı ne cevāb virür? Var rütbeñ īṣāl ider bir manṣıb ṭaleb eyle.” diyü ṣāḥibü't-tercemeyi taḥrīk idüp bunlar daḫı Şeyḫü'l-İslām Efendi'ye varup bir manṣıb recā ider. Ammā Şeyḫü'l-İslām müsā‘ade itmeyüp ‘adem-i istiḥḳāḳ ile cevāb virdükde:

Geçdi Mecnūn ‘ışḳdan geçmez bizüm dīvānemüz
Anlaruñ uṣlandı uṣlanmaz bizüm dīvānemüz

Ṣıdḳınca da‘vā-yı ‘ilm ü fażldan başḳa mā-lā-ya‘nī kelām ṣudūrı bā‘iṯ-i ḫaybet ü ġarām olup ol ān Ḳıbrıs'a nefy ü iclā olındı. Altmış bir Ramażānı'nda efendisi şeyḫü'l-İslām ve ol ān peyām-ı sürūr-encām ile ‘avde me'ẕūn oldılar.

Altmış iki Şa'bānı'nda Şāmī Yaḥyā Efendi yirine Diyārbekr ḳażāsıyla cebr-i ḫāṭır olındı. Altmış üç Ramażānı'nda ma'zūl ve yirlerine selefi Yaḥyā Efendi mevṣūl oldı. Altmış dört Şevvāli'nde Muṣṭaliḥ-zāde yirine Mekke-i Mükerreme pāyesiyle Güzelḥiṣār arpalıḳ ta'yīn olındı. Altmış sekiz Muḥarremi'nde Menteş-zāde yirine Filibe ḳāḍīsi olmışlar idi. Sene-i mezbūre Ẕi'l-ḥiccesi'nde ref' ve yirlerine selef-i sālifi Bosnevī Süleymān Efendi naṣb olınup ba'dehu Mudanya arpalığı iḥsān olınmış idi. Andan melūl u maḥzūn, ḫār-ı ḫāṭır-ḫırāş-ı miḥnetden baġrı ḫūn güẕārende-i eyyām ve sübḥa-şümār-ı şühūr u a'vām iken seksen Şevvāli'nde terk-i miḫnetkede-i fānī ve 'azm-i 'īdgāh-ı cāvidānī eyledi.

Mevlānā-yı mezbūr 'ilm ü fażlla meşhūr, ḥamīr-i māye-i şūr u ġavġā, teng-ḥavṣala ve bī-müdārā ,**[181[b]]** dırāzī-i zebānda bī-i'tidāl, muḳteżā-yı meşrebiyle perīşān-ḥāl, muṣāḥabātında tehevvüri ġālib, ḳuvvet-i ġażabiyyesi temāsük ve şu'ūrını sālib, levend-meşreb ve 'āşıḳ-ı rāst-meẕheb ü sādıḳ idi.

Mervīdür ki velī-ni'meti Şeyḫü'l-İslām Ebū Sa'īd Efendi merḥūmı daḫı muḳteżā-yı meşrebiyle dil-gīr ve gāh u bī-gāh muvācehelerinde dürüşt-gūlik ile seyr iderdi.

Āṯārından Mollā Fenārī'nüñ '*Avīṣāt*'ına şerḥi ve manẓūm ferā'iżi ve *Naẓm-ı Ḥilye-i Şerīfe-i Nebeviyye*'ye taḥrīk-i ḫāme-i gevher-efşān itdükleri şāyi'dür.

## Şeyḫī-zāde 'Abdu'r-raḥmān Efendi

el-Mevlā 'Abdu'r-raḥmān ibnü'ş-Şeyḫ Meḥemmed bin Süleymān. Fi'l-aṣl kilīd-i baḥr-i Rūm ve 'aḳīletü'l-mülk-i cennet-rüsūm olan Gelibolı ma'ḳılında güsiste-'iḳāl-i 'alāḳa-i 'ālem-i ervāḥ ve eşbāh-ı şikeste-tār gibi ġalṭān-ı ṣaḥīfe-i eşbāḥ olan Gelibolılı Şeyḫī Efendi'nüñ maḫdūm-ı kihteri olmaġın "Şeyḫī-zāde" dimekle ḳarīn-i iştihārı ve Şeyḫü'l-İslām 'Abdü'r-raḥīm Efendi muṣāheretiyle pīrāye-bend-i i'tibār olup ġālib-i ḥāl Yaḥyā Efendi merḥūmdan iḥrāz-ı şeref-i mülāzemetle nā'il-i evvelīn-i āmāl olmışlar idi. el-Ḥāletü hāẕihī ḳırḳ aḳçe medreseden ma'zūl iken elli Ẕi'l-ḳa'desi'nde 'Īsā Efendi yirine Merdümiyye Medresesi ḫāricine 'āric olup elli iki Ramażānı'nda Ḥüseyn Efendi Medresesi'ne taḥrīk ile mübtehic oldı. Elli altı Muḥarremi'nde Ḳāsım Paşa müderrisi olup muḳteżā-yı 'aṣr üzere ḥareket ba'iṯ-i irtifā'-ı ḳadr ü menzilet olmaġın se-

ne-i mezbūre Şa'bānı'nda Ḫusrev Paşa imāmı Muṣṭafā Efendi yirine Selanik ḳażāsı tevcīh ve luṭf-ı bī-kerān-ı sulṭānī ile terfīh olındı. Elli yedi Rebī'ü'l-āḫiri'nde ma'zūl ve yirlerine Kūsec Yaḥyā Efendi nā'il-i me'mūl oldı. Sene-i mezbūre Şevvāli'nde Kebīrī Meḥemmed Efendi yirine Edrine ḳāḍīsi olup elli sekiz Muḥarremi'nde munfaṣıl ve yirlerine Muṣṭaliḥ-zāde Efendi vāṣıl olduḳda Būy-ābād arpalıḳ virildi. Altmış beş Şevvāli'nde Necātī-zāde yirine maḥmiyye-i Ḳosṭanṭıniyye ḳażāsıyla nā'il-i ümniyye oldı. Altmış altı Şa'bānı'nda Balıkesir arpalığıyla 'azl olınup yirlerine Ḥasan Efendi-zāde Şeyḫ Meḥemmed Efendi naṣb olındı. Yetmiş bir Recebi'nde Ḳadrī Efendi'nüñ def'a-i ṯāniyesi yirine manṣıb-ı sābıḳlarına i'āde olındı. Yetmiş iki Şevvāli'nde selefi yirine Anaṭolı ṣadrına naḳl ve yirleriyle Kec-dehān dāmādı 'Abdu'llāh Efendi vaṣl olındı. Yetmiş üç Şevvāli'nde Hezarġrad arpalığıyla müteḳā'id ve maḳām-ı ṣadārete imām-ı sulṭānī Ḥāfıẓ Meḥemmed Efendi ṣā'id oldı. Yetmiş altı Cumāde'l-**[182[a]]** ūlā'sında ṯāniyen ḫalefleri mükerreren maẓhar-ı şeref oldılar. Yetmiş yedi Ṣaferi'nde 'Abdü'r-raḥīm-zāde Kebīri yirine ṣadr-ı Rūm'a naḳl ile vāṣıl-ı ġāyetü'l-merūm olup yirleri İstanbul'dan munfaṣıl Ebū Sa'īd-zāde Feyżu'llāh Efendi'ye 'ināyet olındı. Sene-i mezbūre Şa'bānı'nda ref' olınup yirlerine selef-i sālifi Ḳadrī Efendi naṣb olınduḳda Ṭırnova ḳażāsı bunlara virildi. Yetmiş sekiz Rebī'ü'l-evveli'nde nüzhetgāh-ı cināna irtiḥāl ve dārü'l-ḫulde intiḳāl eyledükde şu'arādan biri ta'miye ṭarīḳıyle bu gūne tārīḫ dimişdür:

**Naẓm** Bir gedā çıḳdı didi tārīḫin
Rabbenā ḳıl maḳāmını cennet[1]

'Allāme-i Rūm Kemāl Paşa-zāde merḥūm civārında medfūn olup arpalıḳları Şa'rānī-zāde Ebu's-su'ūd Efendi'ye tevcīh olındı.

Mevlānā-yı mezbūr 'ilm ü fażlla meşhūr, be-taḫṣīṣ fenn-i celīl-i fıḳha intisābla ma'rūf, ḳażāsında 'iffetle mevṣūf, ẕikr-i bi'l-ḫayra ṣāliḥ, sa'ādetmend-i müfliḥ idi.

Āṯār-ı 'ilmiyyelerinden *Mecma'u'l-enhür* nām *Mülteḳā*'ya şerḥleri vardur. Āṯār-ı ḫayriyyelerinden ṯülüṯ-i māl vaṣiyyetleriyle Ḫıżr Beg Mescidi'ne veẓā'if ta'yīniyle cum'a iḳāmet olınmışdur.

1 ربنا قل مقامنی جنت

## Neffātī Şeyḫ Meḥemmed Efendi

el-Mevlā Şeyḫ Meḥemmed eş-şehīr bi-Neffātī. Ṭunuslı'dur. Āheng-i Rūm ve dārü'l-mülk-i Ḳosṭanṭıniyye'ye ḳudūm eyleyüp nār-ı necāt maḳūlesi 'ulūm-ı ġarībeye intisāb sebebiyle Vezīr-i A'ẓam Köprüli Meḥemmed Paşa āsitānesine duḫūl ve 'ulemānuñ birinden şeref-i mülāzemete vuṣūl bulup ḳırḳ aḳçe medreseden ma'zūl iken altmış Rebī'ü'l-evveli'nde Ṣāliḥ Paşa imāmı yirine Mollā Kestel ḫāriciyle be-kām, altmış üç Cumāde'l-āḫiresi'nde yirinde dāḫil i'tibārıyla nā'ilü'l-merām olup altmış dört Ṣa'bānı'nda Ḥāmid Efendi müderrisi oldılar ba'dehu yirinde mūṣıla, altmış beşde Ṣaḥn ve altmışlı rütbeleri i'tibār olınmış idi. Sene-i mezbūre Ṣa'bānı'nda Aṭā'u'llāh yirine Şeh-zāde pāyesiyle Papasoġlı Dārü'l-ḥadīṣi 'ināyet olındı. Altmış sekiz Ṣaferi'nde Ḥāfıẓ Efendi yirine Fāṭıma Sulṭān Medresesi iḥsān olınup altmış ṭoḳuz Rebī'ü'l-āḫiri'nde Tatar 'Abdu'llāh Efendi yirine Ḳoca Muṣṭafā Paşa Medresesi sezā görildi. Sene-i mezbūre Recebi'nde Ṣaḥn'a geldi. Yetmiş Ṣaferi'nde Ḳabaḳulaḳ-zāde Efendi yirine Şāh-zāde Medresesi'ne nā'il, yetmiş bir Ṣa'bānı'nda Āvāre-zāde dāmādı 'Abdu'llāh Efendi yirine Dārü'l-ḥadīṣ-i Süleymāniyye'ye **[182[b]]** vāṣıl oldı. Yetmiş üç Recebi'nde İlāhī-zāde Efendi yirine Ḳuds-i Şerīf ḳażāsıyla teşrīf olındı. Yetmiş beş Muḥarremi'nde ma'zūl ve yirine Ser-bendī-zāde İsmā'īl Efendi mevṣūl oldı. Yetmiş yedi ḥudūdında Muṣlī Efendi yirine Edincik ma'a Aġvirdin ḳażāları arpalıḳ virildi. Yetmiş sekiz Şevvāli'nde fevt oldı.

Mevlānā-yı merḳūm ṭālib-i iḳtinā-yı ṣemerāt-ı 'ulūm, paşasınuñ maẓhar-ı iltifāt-ı bī-kerānı ve mensūbāt-ı vezīr-i müşterī-ẓamīrüñ ehl-i 'ilm ü 'irfānı, ṣāfī-fu'ād, pāk-i'tiḳād, bābā-yı 'ālem, pīr-i ādem idi.

## 'Alā'iyyeli 'Alī Efendi

el-Mevlā 'Alī bin Ḫalīl. 'Alā'iyye diyārından bedīdār ve *Aḫlāḳ-ı 'Alāyī*'den sebaḳ-āmūz ve ḥiṣṣedār olup celālīler istilāsında الفرار مما لايطاق من سنن المرسلين [1] feḥvāsıyla 'āmil ve bi'l-cümle celā-yı vaṭan eyleyüp maḥrūse-i Burusa'ya vāṣıl olduḳdan ṣoñra 'amm-ı büzürgvārı sābıḳu't-terceme Hüdhüd 'Abdü'l-ḳādir Efendi'den iktisāb-ı fażl ü edeb ve kesb-i ser-māye-i vehbī vü müktesebī ḳılmaġın biñ otuz beş tārīḫinde Burusa'da Ḳapluca müderrisi olup 'aḳd-i meclis-i

1 "Güç yetirilemeyen şeylerden kaçmak, peygamberlerin sünnetlerindendir."

ders-i ʿām eyledükde bunlar iʿāde ḫıdmeti ile me'mūr ve otuz altı sālinde teşrīf-i mülāzemetle mesrūr olmış idi. Aḫẕ-ı medāris ve ʿaḳd-i mecālis iderek ḳırḳ aḳçe medreseye vāṣıl, andan daḫı munfaṣıl iken biñ elli beş ḥudūdında maḥrūse-i Burusa'da Müftī Aḥmed Paşa Medresesi ile kām-revā, altmış altı Şaʿbānı'nda Aʿrec ʿÖmer Efendi yirine Ḳañlıca'da İskender Paşa Medresesi'ne revnaḳ-baḫşā oldılar. [Altmış][1] yedi Recebi'nde yirinde dāḫil iʿtibār olınup altmış sekiz Recebi'nde ʿOṯmān Efendi yirine Ṭopḳapusı Aḥmed Paşası müderrisi oldı. Yetmiş Ẕi'l-ḳaʿdesi'nde Gedāyī ʿAlī Efendi yirine Silivri'de vāḳiʿ Pīrī Paşa Medresesi'ne gönderildi. Yetmiş bir Ẕi'l-ḳaʿdesi'nde mūṣıla-i Ṣaḥn ile Edrine'de Üçşerefeli Medresesi'ne vāṣıl, yetmiş iki ḥudūdında Aḥmed Efendi yirine Ṣaḥn rütbesiyle Edrine Dārü'l-ḥadīṯi'ne nā'il oldı. Yetmiş beş ḫilālinde selefi yirine şehr-i mezbūrda vāḳıʿa Sulṭān Bāyezīd Medresesi ile ḳadri mezīd olmış idi. Yetmiş sekiz Ramażānı evāḫirinde intiḳāl ve dārü'n-naʿīme irtiḥāl eyleyüp Üçşerefeli Cāmiʿ-i Şerīfi miḥrābı ḥiẕāsında defn olındı.

Mevlānā-yı mezbūr zühd ü ṣalāḥla meẕkūr, ʿilmiyle ʿāmil, ʿibādāta müştaġil idi. Ṭalebī **[183[a]]** eṣnāşında ʿulūm-ı nāfiʿadan *Tefsīr-i Beyżāvī* ve *Şeyḫ-zāde* ve *Saʿdī* ve *Hidāye* ve *Ekmel* ve bunuñ emṣāli vāfir kütüb taḥrīr idüp eṣer ḳomışdur. Ḥālen maḫdūmları Ṣunʿu'llāh Efendi Ebā Eyyūb-i Enṣārī Medresesi'nde müderris ve bünyān-ı ʿilm ü irfānı mü'essis yār-i ġārımuz ve muḥibb-i ṣadaḳatkārımuzdur.

### Üsküdarī Aḥmed Ramażān Efendi

el-Mevlā Aḥmed Ramażān. Taḫtgāh-ı Ẕü'l-ḳadriyye olan Marʿaş nām şehr-i meşhūrdan ẓuhūr ve hilāl-i rūze gibi āftāb-ı feyż-i ezelīden istifāża-i nūr-ı şuʿūr idüp ʿalā-ḥasebi'l-ʿāde devr-i menāzil iderek eʿālī-i ʿaṣrdan birinüñ maẓhar-ı ʿināyeti ve nā'il-i şeref-i mülāzemeti olduḳdan ṣoñra Cüvān Ḳapucıbaşı Meḥemmed Paşa āsitānesine intisāb idüp imāmeti ḫıdmetiyle şeref-yāb olmaġın semt-i ḳażā bāʿiṣ-i ʿıyş u ṣafā olmaḳ mülāḥaẓasıyla yüz elli aḳçe ḳāḍī iken elli bir Ẕi'l-ḳaʿdesi'nde Azaḳ istiḫlāṣına serdār-ı ẓafer-kirdār taʿyīn olınan merḳūm Meḥemmed Paşa, mevlānānuñ feyż-i himmetine ḳābiliyyetin müşāhede idüp manẓūr-ı ʿayn-ı ʿināyeti olmaġın ordu ḳāḍīlıġıyla hem-ʿinān idüp baʿde'l-fetḥ

1 Metinde sehven "elli" yazılmıştır.

ve'ẓ-ẓafer Ḳuds pāyesi żamīmesiyle muvaḳḳar ve ḳażā-yı mezbūr mevleviyyetiyle tābende-aḫter olmışlar idi. Elli dört Cumāde'l-ūlāsı'nda 'Īşī Efendi yirine Üsküdar ḳażāsına sezāvār oldılar. Elli beş Cumāde'l-āḫiresi'nde ma'zūl ve yirlerine Dāvūd-zāde Efendi mevṣūl oldı. Altmış bir Cumāde'l-ūlāsı'nda ṯāniyen selefi yirine ḳażā-yı mezbūr 'ināyet olınup sene-i mezbūre Şevvāli'nde Sincār Efendi yirine Maġnisa'ya menḳūl ve yirlerine Bustān-zāde Efendi mevṣūl oldı. Altmış iki Ramażānı'nda ref' olınup yirlerine Nevālī-zāde Efendi naṣb olındı. Muḳaddemā Köprüli Meḥemmed Paşa'ya daḫı intisābı olmaġın, altmış yedi Cumāde'l-āḫiresi'nde Şu'ayb-zāde Efendi yirine Edrine pāyesiyle ṯāliṯen Üsküdar ḳażāsı tevcīh olınup الشىء لايثنى الا وقد يثلث[1] mażmūnı ẓahir olmışdur. Sene-i mezbūre Şevvāli'nde munfaṣıl ve yirlerine İmām-ı Sulṭānī Yūsuf Efendi maḫdūmı vāṣıl oldı. Altmış sekiz ḥudūḍında vāḳi' Yanova Seferi'ne ordu ḳāḍīsi olup ba'de'l-fetḥ altmış ṭoḳuz Muḥarremi'nde Edrinevī Müderris-zāde Meḥemmed Efendi yirine rābi'an ḳażā-yı sābıḳda murabba'-nişīn-i mesned-i ḥükm ü imżāları oldı. Sene-i mezbūre **[183[b]]** Rebī'ü'l-āḫiri'nde Riyāżī-zāde 'Abdü'l-laṭīf Efendi ile munāḳale vāḳi' olduḳda anlar ḳabūlden ibā idicek yirleri 'Abdü'l-laṭīf-i dīger Ġalaṭa ḳāḍīsi Ünsī-i ṣāḥib-hünere virildi. Yetmiş Recebi'nde ref' olınup manṣıb-ı merḳūm ceddimüz 'Abdü'r-raḥīm Efendi'ye virilüp anlara Birgi ḳażāsı arpalıḳ virildi. Bu ḥāl üzere güẕārende-i eyyām ü leyāl iken yetmiş sekiz Muḥarremi'nde raḫş-ı bed-rām-ı eyyām ḫaṭāsı ile üftāde-i ḫāk ve tevsen-i çarḫ-ı güsiste-licām ilḳāsı ile helāk olmış idi. İcmāl-i ḳıṣṣa bir gün dābbelerine süvār olup giderken bir taḳrīble cünbiş itdükde zeyn-i zerrīn-āftāb-ı dıraḫşdan cüdā ve ḥaylūlet-i kūh-ı pür-şükūh ile ḥāṣıl olan ẓıll-ı zā'il gibi bālā-yı raḫşdan üftāde zīr ü güsterde-i rūy-ı ṣaḥrā olup ser-be-ser a'żāsı ḫurd ve ġalṭān-ı istebraḳ-i cinān olmaġla dāḫil-i 'idād-ı cerd-i merd olmış idi. Üsküdar'da Ḳaraca Aḥmed Tekyesi'ne ḳarīb Ḫarmenlik nām maḥallede defn olındı.

Mevlānā-yı merḥūm ma'ārif ü 'ulūm ile mevsūm, yārān-ı ṣafā ile enīs, hem-meşreb ehl-i dillerle celīs, cūd u seḫā ṣāḥibi, şükr ü ṯenā ṭālibi, Fārisī-dān, mūsīḳī-şinās ve *Şāh-nāme*-ḫᵛān, ḫoş-ṭab' [u] ḫoş-ṣoḥbet, mevālī beyninde ṣāḥib-i ṯervet idi.

1 "Tesniye olan şey aynı zamanda teslis olmaya da müsaittir."

Menḳabe

Naḳl olınur ki paşalardan birine üç kīse aḳçe iḳrāż idüp vaḳti geldükde çuḳadārını aḫẕa irsāl ider. Çuḳadār maḥallinden aḳçeyi tamāmen ḳabż itdükden ṣoñra ticāret mülāḥaẓasıyla ol vilāyet metā'ından buġāżīye (?) tebdīl idüp geldükde "Aḳçeyi tamāmen alduñ mı?" diyü su'āl, çuḳadār daḫı "Belī sulṭānum! Aldum ve şöyle itdüm" diyü cevāb itdükde "Ben saña öyle it diyü tenbīh itmedüm idi. Ḫoş getür yükleri." diyü cümle denkleri evüñ sāḥasına indürüp ve bir münādī daḫı nidā itdürür ki her kim buġāżī (?) ister ise gelsün ba'dehu istimā' idenler geldükde birer dānesin virüp bu minvāl üzere cümlesin baḫş ider.

Āṯārından eş'ār-ı dil-firībi ve süver-i *Ḳur'āniyye*'ye birer ḳıṭ'ası meşhūrdur.

Āṯār-ı ḫayriyyesinden maḳarrı olan ḳaṣabada Dīvitciler maḥallesinde veẓā'if-i mu'ayyene ile mekteb ve dersiyye ve va'ẓiyyesi vardur. Bunlardan mā'adā muḥtācīn içün yigirmi ḳadar bi'r ḥafr idüp ol maḥal aṣḥābına teberru' itmişdür.

**Nāzikī-zāde Muṣṭafā Efendi**

el-Mevlā Muṣṭafā. Ḳayd-ı ta'rīfden āzāde olan Nāzikī-zāde Efendi ḫıdmetleridür. Taḥṣīl-i 'ilm ü 'irfān ve kesb-i vecāhet ü şān eyleyüp **[184[a]]** 'İṣmetī Efendi ḫıdmetlerinden mülāzım ve medāris-i resmiyyede müdāreseye müdāvim olaraḳ ḳırḳ aḳçe medreseye mevṣūl, andan daḫı ma'zūl iken altmış sekiz Ṣaferi'nde Muṣṭafā Efendi yirine Ḫāṣköy Maḥmūd Paşası'yla kām-revā olup yetmiş Ramażānı'nda Ḥabīb Efendi maḥlūlinden Papasoġlı Medresesi ile bekām olmış iken yetmiş bir Ṣa'bānı'nda 'azlle telḫ-kām olup yirlerine Tatar Aḥmed Efendi maẓhar-ı ikrām oldı. Yetmiş iki Şevvāli'nde Bābī Muṣṭafā Efendi yirine Ḥammāmiyye Medresesi virildi. Yetmiş altı Cumāde'l-āḫiresi'nde Burhān Efendi yirine Ḫˇāce Ḫayrü'd-dīn Medresesi'ne gelmiş idi. Yetmiş sekiz ḥudūdında cism-i nāziki üftāde-i ḫāk-i 'anber-fām olup ḥaṭā'ir-i ḳudse ḫırām itmişdür. Ḫāric-i Sūr'da Emīr-i Buḫārī ḥażretleri ḳurbinde medfūndur.

Mevlānā-yı mezbūr fażīlet-i 'ilmiyye ile meşhūr, ḫoş-ṣoḥbet, münşī-i pür-ma'rifet idi. Menḳūldür ki 'İṣmetī Efendi merḥūmuñ teẕkirecilik ḫıdmetinde iken sevdāsı ḥareket idüp teẕkire-ḫāne güni kendüde temāsük ḳalmayup

dīvān-ḫānede ḳāḍī efendiler cem‘ olduḳda eline iki ṭabancalı ṭüfenk alup üzerlerine boşadur. Ṣoñra müdāvāṭ ile yine şu‘ūrı ke'l-evvel gelmiş dirler. *el-Uhdetu ‘ale'r-rāvī* [1]

Āṯārından maḫlaṣdan ‘ārī ba‘ż-ı eş‘ārı teẕkiretü'ş-şu‘arāda masṭūrdur. Ez-āncümle bu iki beyti Şeyḫü'l-İslām Ebū Sa‘īd Efendi merḥūma naẓīre dimişdür:

**Naẓm** Ruḫ-ı pür-tābına kim zülf-i mu‘anber düşdi
Müşk-i ter reşk ile ḫuşk oldı semen ter düşdi

Ḥasret-i ḫāl-i ruḫı lāle gibidür dil iñen
Zülf-i sevdāsı da sünbül gibi ber-ser düşdi

**Ders-i ‘Ām Meḥemmed Efendi [Ferā'iżci Meḥemmed]**

el-Mevlā el-Meşhūr bi-Ders-i ‘Ām Meḥemmed Efendi. Vilāyet-i Aydın'dan ẓuhūr ve ebkār-ı ‘ilmiyyeye beẕl-i nefā'is-i memhūr idüp kesb-i ser-māye-i fażl ü kemāl itdükden ṣoñra bi-ḥasebi'l-‘āde ḥareket ve Şeyḫü'l-İslām Esīrī Meḥemmed Efendi ḫıdmetlerinden iktisāb-ı şeref-i mülāzemet itmiş idi. Ba‘ż-ı medārisde edā-yı ḫıdmet iderek Ders-i ‘Ām laḳabı ile şöhret bulmış idi. el-Ḥāletü hāẕihī ḳırḳ aḳçe medreseden ma‘zūl ve ḫāric elliye muntaẓır-ı vuṣūl iken altmış bir Ša‘bānı'nda Ṣaḥḥāf ‘Abdu'llāh Efendi yirine Merdümiyye Medresesi ile bekām olup altmış üç Ṣaferi'nde yirinde ḥareket i‘tibār olınmış idi. Altmış altı Rebī‘ü'l-evveli'nde Ḥüsām-zāde Meḥemmed Efendi yirine Ḫādım Ḥasan Paşa Medresesi'ne nā'il, sene-i mezbūre Şevvāli'nde yirinde i‘tibār ile altmış yedi Ša‘bānı'nda İsḥāḳ-zāde Efendi **[184[b]]** yirine Emre Ḫˇāce Medresesi'ne vāṣıl oldılar. Altmış sekiz Recebi'nde Ser-bendī-zāde İsḥāḳ Efendi yirine Fetḥiyye Sulṭānī erzānī görilüp altmış ṭoḳuz Ṣaferi'nde Ḥüseyn Paşa-zāde İbrāhīm Efendi yirine Zāl Paşa Medresesi ‘ināyet olındı. Yetmiş bir Muḥarremi'nde Minḳārī-zāde merḥūm dāmādı Muṣṭafā Efendi yirine Ṣaḥn'a gelüp yetmiş iki Ṣaferi'nde Ḳāsım-zāde yirine Ḳadırġa Limanı Meḥemmed Paşası müderrisi olmışlar idi. Sene-i mezbūre Şevvāli'nde intiḳāl ve ‘īdgāh-ı dārü'l-ḫulūde irtiḥāl eyleyüp medrese-i maḫlūle Çorlı müderrisi Ḳazṭaġlı ‘Abdu'llāh Efendi'ye iḥsān olındı.

1 "Rivayet edenin sorumluluğundadır."

Merḥūm-ı merḳūm ʿālim ü fāżıl, merd-i kāmil, ʿulūm-ı nāfiʿaya be-taḥṣīṣ ferāʾiże keṣīrü'l-iştiġāl olmaġın "Ferāʾiżci Meḥemmed Efendi" dimekle mevsūm ve Şeyḫ Erdebīlī-zāde muṣāheretiyle daḫı maʿlūm idi.

**ʿAbdü'l-celīl Efendi**

el-Mevlā ʿAbdü'l-celīl. İżāʿat-ı biżāʿat-ı istiʿdād itmemege niyyet ve Şeyḫü'l-İslām Yaḥyā Efendi'den iḥrāz-ı şeref-i mülāzemet idüp bıḳāʿ-ı tedrīse ʿale't-tertīb müẕākere ve riʿāyet-i merāsim-i muʿtādeye mübādere iderek ḳırḳ aḳçe medreseden maʿzūl iken altmış bir Şaʿbānı'nda Mektūbī ʿAbdu'llāh Efendi yirine Süheyl Beg müderrisi olup altmış iki Şaʿbānı'nda maʿzūl ve medrese-i mezbūreye İmām-ı Sulṭānī Şāmī Ḥüseyn Efendi-zāde mevṣūl oldı. Altmış dört Ṣaferi'nde Naṣru'llāh-zāde Efendi yirine Çekmece'de ʿAbdü's-selām Medresesi'ne ḥareket itdiler. Altmış beş Ramażānı'nda dāḫil iʿtibār olınup altmış yedi Ẕi'l-ḳaʿdesi'nde Mü'eẕẕin-zāde yirine Beşikṭaş Sinān Paşası ʿināyet olındı. Altmış sekiz Cumāde'l-āḫiresi'nde ʿAlī Dede-zāde Efendi yirine Zekeriyyā Efendi müderrisi olup yetmiş Recebi'nde Ṣaḥn'a gelmiş idi. Yetmiş iki Ṣaferi'nde selef-i sālifi Mü'eẕẕin-zāde yirine Sinān Paşa Dārü'l-ḥadīṣi virilüp yetmiş üç Recebi'nde İsḥāḳ-zāde Efendi yirine Ḳāsım Paşa Medresesi ile kām-revā olup yetmiş dört Cumāde'l-ūlāsı'nda Malġaravī Meḥemmed Efendi yirine İsmiḫān Sulṭān Medresesi iḥsān olındı. Sene-i mezbūre evāḫirinde selefi yirine Medīne-i Münevvere *ceʿala'llāhu bi'ṣ-ṣalāti müsevvere* ḳażāsı ʿināyet olınmış idi. Yetmiş beş ḥudūdında ḫaber-i intiḳāli gelüp ol manṣıb-ı celīl ile Ḳazṭaġlı ʿAbdu'llāh Efendi tebcīl olındı.

Mevlānā-yı mezbūr zühd ü ṣalāhla meẕkūr, ekṣer-i eyyāmı ṣā'im, ḫıdmet-i ʿibādetde ḳā'im, ḫayr-ḫāh-ı cümle-i ʿālem, melek-nihād ve pāk-iʿtiḳād ādem idi.

**Maḫdūm-ı ʿAlī Çelebi-zāde [Meḥemmed]**

el-Mevlā Meḥemmed bin ʿAlī bin ʿAbdu'llāh. Tercemesi evāḫir-i *Ẕeyl-i ʿAṭāyī*'de mār Filibe ḳażāsından maʿzūlen **[185[a]]** enfās-ı maʿdūde-i ḥayāṭı tamām ve rişte-i āmāli güsiste-niẓām olan Naẓmī muḫalleṣ ʿAlī Çelebi-zāde ʿAlī Efendi'nüñ maḫdūm-ı ḫıredmendi Meḥemmed Efendi'dür. Taḥṣīl-i ʿilm ü ʿirfān ve tekmīl-i ser-māye-i dāniş ü iẕʿān eyleyüp Şeyḫü'l-İslām Yaḥyā Efendi ḫıdmetle-

rinden iḥrāz-ı şeref-i mülāzemetle be-kām olup ḳırḳ aḳçe medreseye vāṣıl, andan daḫı munfaṣıl iken elli yedi Ṣa'bānı'nda Çömez Aḥmed Efendi yirine ḫāric ile Maḳtūl Ḥasan Paşa Medresesi ile kām-revā olup altmış Ẕi'l-ḳa'desi'nde 'Āşıḳ Paşa şeyḫi maḫdūmı yirine Nişāncı Paşa-yı 'Atīḳ Medresesi'ne ḥaḳīḳ olmışlar idi. Altmış bir Cumāde'l-āḫiresi'nde Ḳaṣīr Ḥasan Efendi yirine Üsküdar'da vāḳı'a Meḥemmed Paşa Medresesi virildi. Altmış üç Ramażānı'nda selef-i sālifi Aḥmed Efendi yirine Ḫˇāce Ḫayrü'd-dīn Medresesi 'ināyet olındı. Altmış altı Şevvāli'nde Receb Efendi-zāde yirine Ṣaḥn'a gelüp altmış yedi Recebi'nde Mü'eẕẕin-zāde Efendi yirine Ġażanfer Aġa Medresesi'ne revnaḳ-baḫṣā olup sene-i mezbūre Ẕi'l-ḳa'desi'nde Ḫˇāce-zāde Efendi yirine Gevher Ḫān Sulṭān iḥsān olındı. Altmış ṭoḳuz Ṣa'bānı'nda selef-i sālifi Şeyḫ-zāde Ḥalebī yirine Eyyūb Medresesi'ne vardılar. Yetmiş iki Ṣaferi'nde Ḫışım-zāde 'Abdü'l-bāḳī Efendi yirine Süleymāniyye medārisinüñ birine terfī', yetmiş üç Cumāde'l-āḫiresi'nde Fennī Yūsuf Efendi yirine Mekke-i Mükerreme ḳażāsıyla tevḳī' olınmış idi. Ba'de edāi'l-ḥac yetmiş dört Cumāde'l-āḫiresi'nde ḫaber-i intiḳāli vāṣıl ve ol manṣıb-ı celīle selef-i sābıḳı Mü'eẕẕin-zāde ḫalef olmaġla nā'il oldı.

Mevlānā-yı merḳūm dāḫil-i maḫādīm-i erbāb-ı rüsūm, tekebbür-pīşe, ta'aẓẓüm-endīşe idi. Cedd-i a'lāsı devlet-i Murād Ḫān-ı Ṣāliṣ 'ulemāsından tercemesi *Ẕeyl*'de sebḳ iden Bitlice 'Alī Efendi Şeyḫü'l-İslām Çivi-zāde Şeyḫ Meḥemmed Efendi'nüñ birāderi Defterdār 'Abdī Çelebi'nüñ maḫdūmları olmaḳ taḳrībiyle cihet-i nisbiyye bā'iṣ-i taḥṣīl-i merātib-i seniyye olması ṣāḥibü't-tercemede ẓuhūr idüp bālāda ẕikri mürūr iden nebīreleri ṣadr-ı 'ālī-ḳadr Çivi-zāde Efendi merḥūma dāmād ve 'aḳd-i peyvend-i muṣāheretle nā'il-i murād olmış idi.

## Ḳonevī Meḥemmed Efendi[1]

el-Mevlā Meḥemmed. Belde-i Ḳonya'dan peydā ve ol menbit-i kerīm-i 'ilm ü 'irfāndan hüveydā olup taḥṣīl-i feżā'il-i 'ilmiyyeye ḫarc-ı naḳd-i rā'ic fi'l-vaḳt i'mār ve gevher-i girān-bahā-yı istīhāl içün ġavṭa-i baḥr-i efkār idüp esātīẕe-i 'aṣr pīşgāhında müzāvele-i işti'ġāl ve münāvele-i ḳand-i mu'ād-i ḳīl ü ḳāl iderek

1 Der-kenār: Evvelu müderrisin bi-medreseti Maġnisalı Çelebi, ṣāḥibü't-terceme fi-Rebī'ü'l-āḫir fi-sene iḥdā ve sittīn ve elf.

ḥā'iz-i rütbe-i ʿālü'l-ʿāl ve vāṣıl-ı **[185[b]]** ser-menzil-i kemāl olmağın ṣadr-ı ʿālī-ḳadr Ḳara Çelebi-zāde Maḥmūd Efendi'den mülāzım ve ṭarīḳ-ı ʿilmīye ʿāzim olup ḥıṭṭa-i dil-ārā-yı Rūm'da vech-i meṭālib ü merūm olan Razġrad nām bel-de-i meşhūrede müftī ve müşkil-güşā-yı müfīd ü müsteftī olmış idi. Altmış bir Rebīʿü'l-āḫiri'nde Sulṭān Meḥemmed vaḳfından yevmī ḳırḳ aḳçe taʿyī-niyle "Maġnisalı Çelebi" ʿunvānıyla muʿanven ḫāric medresesi iḥdāṯ olınup ibtidā bunlara virildi. Altmış dört Şaʿbānı'nda Mü'eẕẕin-zāde Efendi yirine Demürḳapu Aḥmed Paşası'na ḥareket idüp altmış beş Ramażānı'nda Müyes-ser-zāde yirine Ḥāfiẓ Paşa dārü'l-ifādesi sezā görildi. Altmış yedi Recebi'nde yi-rinde mūṣıla iʿtibār olınup sene-i mezbūre Ramażānı'nda Ḥasan Efendi yirine Pīrī Paşa müderrisi oldılar. Altmış sekiz Recebi'nde Ḫıṣım-zāde ʿAbdü'r-raḥīm Efendi yirine Murād Paşa-yı ʿAtīḳ Medresesi'nde ifāde-i ders ü taḥḳīḳ itmişler idi. Altmış ṭoḳuz Cumāde'l-ūlāsı'nda intiḳāl ve dārü'n-naʿīme irtiḥāl eyleyüp yirleri Ḥüseyn Paşa-zāde İbrāhīm Efendi'ye virildi.

Mevlānā-yı mezbūr fażīlet-i ʿilmiyye ile meşhūr, şābb-ı fāżıl, merd-i kāmil idi.

### Ṣarı Muʿīd-zāde Ṣāliḥ Efendi

el-Mevlā Meḥemmed Ṣāliḥ bin Muṣṭafā. Tercemesi bālāda sebḳ iden Ṣarı Muʿīd Efendi'nüñ ferzend-i ercmendi Meḥemmed Ṣāliḥ Efendi'dür. Naḳd-i vaḳt-i ʿömr-i ʿazīzi ṣarf-ı nefā'is-i kālā-yı ʿilm ü edeb ve edhem-i şām u eşheb-i ṣubḥ-ı kāfūr-fām ile dü-esbe ḳaṭʿ-ı rāh-ı ṭaleb ḳılup ʿulemā-yı ʿaṣruñ birine irti-bāṭ ve iḫrāz-ı şeref-i mülāzemetleri ile kesb-i inbisāt itmişler idi. Ḳaṭʿ-ı merātib iderek ḳırḳ aḳçe medreseye mevṣūl, andan daḫı maʿzūl iken biñ altmış dört Şaʿbānı'nda Fīrūz Beg Medresesi ḫāricine vāṣıl, altmış sekiz Şaʿbānı'nda Yū-suf Paşa Medresesi'ne nā'il olup yetmiş bir Muḥarremi'nde Büyükoṭa Ḫʿācesi Meḥemmed Efendi yirine Eyyūb'da Siyāvuş Paşa müderrisi oldılar. Yetmiş iki Şevvāli'nde Muṣṭafā Efendi yirine Siyāvuş Paşa Sulṭānı Medresesi ʿināyet olın-mış idi. Yetmiş üç Muḥarremi'nde civār-ı raḥmet-i Raḥmān'a irtiḥāl ve yiri Ṣāniye-i Mesīḥ Paşa'dan maʿzūl ʿAbdī Efendi'ye bāʿiṯ-i sürūr ve ibtihāl oldı.

Mevlānā-yı merḥūm ʿilm ü fażlla maʿlūm idi.

Ḥālen Ṣāfī Çelebi nām bir ferzendi ḳalup Aḫī Çelebi Maḥkemesi'nde ḫıd-met-i kitābetde ḫaylī mahāret ṭaḥṣīl itmişdür.

## Ebu'l-hüdā Efendi

el-Mevlā Ebu'l-hüdā. Ber-muḳteżā-yı te'ṯīr-i künyet-i hādī-i hidāyet maṭiyye-i ʻazīmetine nādī ve güm-kerde-i rāh-ı ġulsitān-ı cehālet iken sülūk-i ṭarīḳ-ı ʻilme bādī olup tekmīl-i ser-māye-i **[186ᵃ]** istiʻdād itdükden ṣoñra ʻulemānuñ birinüñ meclā-yı şuʻā-yı ʻināyeti ve maẓhar-ı teşrīf-i mülāzemeti olup ḳaṭʻ-ı nişīb ü firāz ve seyr-i merāḥil-i dūr ü dırāz iderek ḳırḳ aḳçe medreseden maʻzūl iken biñ elli yedi Rebīʻü'l-evveli'nde Receb Efendi-zāde Çelebi yirine Ümmü'l-Veled Medresesi virilmişdi. Altmış Ẕi'l-ḳaʻdesi'nde Ḳabaḳulaḳ-zāde Efendi birāder-zādesi yirine Şāhḳulı Medresesi tevcīh olındı. Altmış bir Cumāde'l-ūlāsı'nda Ḫˇāce-zāde maḫdūmı es-Seyyid Muṣṭafā Efendi yirine Emre Ḫˇāce iḥsān olınup sene-i mezbūre Şaʻbānı'nda Ferhād Paşa-zāde yirine İbrāhīm Paşa-yı Cedīd Medresesi'nde müfīd oldılar. Altmış dört Şaʻbānı'nda Altı Parmaḳ İbrāhīm Efendi yirine Muṣṭafā Aġa Medresesi ile kām-revā olup altmış yedi Recebi'nde Ṣaḥn'a geldiler. Altmış sekiz Ṣaferi'nde Ḳayṣeriyyeli Ḥasan Efendi yirine Siyāvuş Paşa Sulṭānī erzānī görildi. Altmış ṭoḳuz Muḥarremi'nde Ṭavīl Ḥasan Efendi yirine Diyārbekr ḳażāsı tefvīż olınmış idi. Yetmiş Ṣaferi'nde ʻazl ve yirlerine ʻAbdu'llāh Efendi naṣb olındı. Yetmiş üç Şevvāli'nde Maḥmūd-zāde yirine ṯāniyen manṣıb-ı sābıḳ iḥsān olındı. Yetmiş beş evā'ilinde munfaṣıl ve yirlerine ṯāliṯen selef-i sālifi ʻAbdu'llāh Efendi vāṣıl oldı. Sene-i mezbūre ḥudūdında intiḳāl eyledi.

Mevlānā-yı merḳūm miyāne-bend-i maʻārif ü ʻulūm olmaḳ mertebesi maʻlūm olmaġın [1] حمل المؤمن على الصلاح mefḥūmıyla iktifā her vechle evlā görildi.

## Ḳoca Naḳīb Kerīme-zādesi es-Seyyid ʻAbdu'llāh Efendi

el-Mevlā es-Seyyid ʻAbdu'llāh. Tercemesi bālāda sebḳ iden Naḳībü'l-eşrāf Ankaravī Meḥemmed Efendi'nüñ nebīre-i vālā-nijādı yaʻnī kerīme-zāde-i pāk-nihādıdur. Zamānı ʻulemāsından temhīd-i muḳaddimāt-ı fünūn ve taḥṣīl-i levāzım-ı mefrūż u mesnūn itdükden ṣoñra merciʻ-i emāṯil ve mecmaʻ-ı ḳavābil olan Uzun Ḥasan Efendi ḫıdmetlerine ittiṣāl ve feyż-i ifādeleri ile istikmāl itmiş idi. el-Ḥāletü hāẓihī ʻulemānuñ birinden mülāzım ve müdāreseye

1 "Müminin iyilik üzerine olduğunu düşününüz." Yılmaz (2008), age, s. 260.

müdāvim olup ḳırḳdan maʿzūl ve ḫāric elliye muntaẓır-ı vuṣūl iken elli altı Şevvāli'nde Kefevī ʿAbdu'r-raḥmān Efendi yirine Cezerī Ḳāsım Paşa Medresesi iḥsān olındı. Elli ṭoḳuz Ramażānı'nda Ebu'l-hüdā Efendi yirine Emre Ḫˇāce Medresesi'ne ḥareket itmişlerdür. Altmış Ẕi'l-ḳaʿdesi'nde yirinde dāḫil iʿtibār olınup altmış bir Cumāde'l-ūlāsı'nda Ḫışım-zāde ʿAbdü'l-bāḳī Efendi yirine Yeñi Nişāncı Paşa Medresesi ile kām-revā, altmış iki Ẕi'l-ḳaʿdesi'nde yirinde mūṣıla-i Ṣaḥn iʿtibār olınup altmış üç **[186[b]]** Ramażānı'nda Velī Efendi yirine Maḥmūd Efendi Medresesi ile tekerrür itmiş iken yine Ṣaḥn'a gelmeyüp altmış altı Şaʿbānı'nda ʿAbdü'l-laṭīf Efendi yirine Dārü'l-ḥadīṯ-i Sinān Paşa Medresesi virilüp sene-i mezbūre Şevvāli'nde Āvāre-zāde dāmādı ʿAbdu'llāh Efendi yirine Ṣaḥn'a geldiler. Altmış yedi Rebīʿü'l-āḫiri'nde Maḥmūd-zāde Zeynü'l-ʿābidīn Efendi yirine ʿĀ'işe Sulṭān Medresesi iḥsān olındı. Altmış sekiz ḥudūdında yirinde mūṣıla-i Süleymāniyye iʿtibār olınup altmış ṭoḳuz Muḥarremi'nde ʿArab Yaḥyā Efendi yirine Baġdād-ı bihişt-ābād ḳażāsıyla ber-murād oldılar. Yetmiş Cumāde'l-ūlāsı'nda maʿzūl ve yirlerine İmām-ı Sulṭānī Yūsuf Efendi maḫdūmı Esʿad Efendi mevṣūl oldı. Yetmiş üç Ṣaferi'nde ʿİvaż Efendi yirine Filibe ḳażāsı ʿināyet olındı. Yetmiş dört Ṣaferi'nde munfaṣıl ve yirlerine Muṣṭafā Efendi nā'il oldı. Yetmiş beş Ramażānı'nda intiḳāl ve rūy-māl-i dergāh-ı ẕü'l-celāl eyledi.

Mevlānā-yı mezbūr ʿilm ü fażlla meẕkūr, ẕevi'l-ḥaseb, seyyid-i ṣaḥīḥü'n-neseb idi.

### Müderris-zāde Efendi [Meḥemmed]

el-Mevlā Meḥemmed bin ʿAlī bin eş-Şeyḫ Kemāl. Maḥmiyye-i Edrine'de ber-vech-i teḳāʿüd Dārü'l-ḥadīṯ müderrisi iken biñ beş tārīḫinde tārik-i ʿālem-i fānī ve dīde-dūz-ı nüzhetgāh-ı cāvidānī olup tercemesi ṭabaḳa-i Meḥemmed Ḫān-ı Ṣāliṯ vefeyātında nüvişte-i yerāʿa-i ṣāḥibü'ẕ-*Ẕeyl* olan Kemāl-zāde ʿAlī Efendi'nüñ maḫdūm-ı ḫıredmendi "Müderris-zāde" dimekle şehīr Meḥemmed Efendi'dür. Ṭoḳuz yüz ṭoḳsan ṭoḳuz senesinde zīver-i ṣaḥīfe-i şühūd ve şāhidīn-i ʿilm ü ʿirfān ile beyne'l-aḳrān iṯbāt-ı vücūd idüp Şeyḫü'l-İslām Ṣunʿu'llāh Efendi ḥażretlerinden mülāzım ve ṭarīḳ-ı tedrīse ʿāzim olup ḳırḳ aḳçe medreseden maʿzūl iken biñ otuz Şevvāli'nde Zeyrek-zāde Yūnus Efendi yirine Rodoscuḳ'da Rüstem Paşa Medresesi ḫāricine ʿāric olmış iken otuz bir

Ẕi'l-ḥiccesi'nde 'azl olınup medrese-i mezbūre 'Uşşāḳī-zāde mülāzımı İbrāhīm Efendi'ye virilmiş idi. Otuz beş Ẕi'l-ḥiccesi'nde Maḥmūd Çelebi yirine Meḥemmed Aġa Medresesi ile kām-revā olup otuz yedi Rebī'ü'l-evveli'nde 'Abdü'n-nebī Efendi yirine Edrine'de Cāmi' Ardı Medresesi'ne gönderildi ba'dehu Dārü'l-ḥadīṯ müderrisi olup elli Cumāde'l-ūlāsı'nda Şems Efendi yirine Sulṭān Bāyezīd dārü'l-ifādesin tenvīr itdiler. Elli üç Cumāde'l-ūlāsı'nda Sulṭān **[187[a]]** Selīm-i Cedīd Medresesi ile ḳadr ü menziletleri mezīd olup elli sekiz Muḥarremi'nde Filibe ḳażāsı tefvīż olınmış idi. Sene-i mezbūre Ẕi'l-ḥiccesi'nde munfaṣıl ve yirlerine Riyāżī-zāde 'Abdü'l-laṭīf Efendi vāṣıl oldı. Altmış üç Ramażānı'nda Baltacı Muṣṭafā Efendi maḥlūlinden Ḥażret-i Eyyūb ḳażāsı 'ināyet olındı. Altmış dört Ẕi'l-ḳa'desi'nde ma'zūl ve yirlerine Ḥalebī Meḥemmed Efendi mevṣūl olduḳdan ṣoñra Medīne-i Münevvere pāyesiyle Yeñice ḳażāsı arpalıḳ iḥsān olındı. Altmış sekiz Şevvāli'nde İmām-zāde Efendi yirine Mekke-i Mükerreme pāyesiyle Üsküdar ḳażāsı sezāvār görildi. Altmış ṭoḳuz Muḥarremi'nde 'Ömer Efendi yirine ṯāniyen Eyyūb ḳażāsına menḳūl ve yirlerine Aḥmed Ramażān Efendi mevṣūl oldı. Sene-i mezbūre Cumāde'l-āḫiresi'nde yirleri Bustān-zāde Efendi'ye tevcīh olınup bunlar Yeñice ve Burusa Yeñişehri arpalıḳlarıyla ikrām olınup on seneye ḳarīb gūşe-gīr-i inzivā ve 'ibādet-i Ḫudā-yı bī-hemtā üzere iken biñ yetmiş sekiz ḥudūdında intiḳāl ve civār-ı raḥmet-i Yezdān'a irtiḥāl eyledi. Ḫāric-i Sūr'da Otaḳcılar ḳurbinde Ṭoḳmaḳdepe nām mezāristānda defn olındı.

Mevlānā-yı mezbūr 'ilm ü faẓlla meşhūr, envā'-ı ḫaṭṭı kātib, münşī-i ṣāḥib-i mekātīb, pāk-nijād, melek-nihād idi.

Ṣun'u'llāh nām bir maḫdūmı ḳalmış idi. Evā'il-i ḥālinde taḥṣīl-i 'ilm ü 'irfāna sa'y u kūşiş itdürüp ba'żı menāṣıbında istiḫdām olınmış iken ġalebe-i sevdā ile 'aḳlına iḫtilāl ve dimāġına i'tilāl gelüp bi'l-āḫire biñ yüz …[1] intiḳāl eyledi. Anuñ daḫı ferzendi 'Abdu'llāh Çelebi ātī't-terceme Ṣa'bān-zāde Efendi'den mülāzım olup ḥālā ḫāric elli rütbesine 'āric ve Baba-zāde Medresesi ile mübtehicdür. Gerçi pāy-ı zemīn-pūyı ḫāme miṯāl a'recdür, lākin ḥüsn-i kitābetde ḳalem gibi 'alem, saḥīb-i ma'rifet ve ḳābil-i ülfet çelebidür.

1 Metinde yeri boş bırakılmıştır.

## Ṣarı ʻAbdu'llāh Efendi

el-Mevlā ʻAbdu'llāh. Vaṣf-ı ḥāli rütbe-i medḥ ü ṣenādan ʻālī şehr-i cennetāsā maḥrūse-i Burusa'da Ḫażret-i Emīr *ḳuddise sirruhu'l-ḫaṭīr* şeyḫi olan merd-i saʻādetmendüñ şāḫ-ı şecere-i vücūdı netīce-i muḳaddimāt-ı ẕāt-ı mesʻūdıdur. Taḥṣīl-i meleke-i istiʻdād ve istiʻfāża-i ʻaḳl-ı müstefād eyleyüp kirām-ı zamāndan Ḳara Çelebi-zāde Meḥemmed Efendi'den mülāzım ve ṭarīḳ-ı resmīye ʻāzim olup ḳırḳ aḳçe **[187[b]]** medreseye vāṣıl, andan daḫı munfaṣıl olup revātib-i merātib-i medārisden taḥṣīl-i vāye ve şemşīr-i himmet ile ḳaṭʻ-ı pāye iderek biñ elli iki ḥudūdında Ġāzī Ḫudāvendigār Medresesi'ne sezāvār görilüp elli dört Recebi'nde Muẓaffer-zāde Efendi yirine Ḫadīce Sulṭān Medresesi iḥsān, andan Üsküdar Mihrümāhı Medresesi'ne şāyān olup elli beş Recebi'nde Raḥmetu'llāh Efendi yirine Şāh-zāde müderrisi olmışlar idi. Bā-ḫaṭṭ-ı hümāyūn Ebu'ssuʻūd-zāde Meḥemmed Ṣādıḳ Efendi ḫalef ve bunlar ṣıfrü'l-yed mübtelā-yı ḥüzn ü esef oldılar. Elli yedi Ṣaferi'nde Ṣadrü'd-dīn-zāde Feyżu'llāh Efendi yirine Süleymāniyye medārisinüñ biriyle cebr-i ḫāṭır ḳılınup sene-i mezbūre Şaʻbānı'nda ʻAcem Meḥemmed Efendi defʻa-i ṯāniyesi yirine İzmir ḳażāsı tevcīh olındı. Elli sekiz Muḥarremi'nde ʻazl olınup yirleri Üsküdarī Maḥmūd Efendi-zāde Muṣṭafā Efendi'ye virildi. Elli ṭoḳuz Ṣaferi'nde Ḥasan Paşa-zāde yirine Üsküdar ḳażāsı tefvīż olındı. Altmış Şaʻbānı'nda munfaṣıl ve maḳām-ı ḥükūmetine Hāşimī-zāde vāṣıl oldı. Altmış bir Şaʻbānı'nda Şaʻrānī-zāde Efendi yirine Burusa ḳażāsı tevcīhiyle tebcīl olınup altmış iki Şevvāli'nde ʻazl ve yirlerine Altı Parmaḳ ʻAbdü'l-fettāḥ Efendi naṣb olındı. Altmış üç ḥudūdında Kite maʻa Ḫarmencik ḳażāları arpalıḳ virildi. Altmış beş Şevvāli'nde Edrine pāyesiyle tekrīm olınmış idi. Altmış yedi Şaʻbānı'nda Emīnī Meḥemmed Efendi yirine Eyyūb ḳażāsı ʻināyet olındı. Altmış sekiz Ṣaferi'nde Bālī Efendi yirine ṯāniyen Burusa ḳażāsına naḳl ve yirlerine Edrineli Müderris-zāde Efendi vaṣl olınup bunlar sābıḳā arpalıḳları olan ḳażālarıyla ṯāniyen tebcīl baʻdehu Gelibolı ḳażāsına tebdīl olınmış idi. Yetmiş iki Ṣaferi'nde intiḳāl eyledükde büleġā-yı zamāneden Nā'ilī Çelebi bu mıṣrāʻı tārīḫ dimişdür:

Zā'ir-i ʻadn ola rūḥı Ṣarı ʻAbdu'llāh'uñ[1]

1 زائير عدن اوله روحى صارى عبدالله‌لك
[Hemze "1" kabul edildiğinde tarih tam çıkar.]

Mevlānā-yı merḳūm "Ṣarı 'Abdu'llāh" dimekle mevsūm olup taḥrīre sezā ḥüsn ü ḫulḳından mā'adā evṣāfına ẓafer-yāb olınmamaġla "vāhid ke-elf" zemzemesiyle tetmīm-i kelām ve edhem-i ḳalem muṭlaḳü'l-'inān-ı mücāzefeden keşīde-zimām ḳılındı.

**Ṣarı 'Abdu'llāh Efendi-zāde ['Abdu'r-raḥmān]**

Maḫdūmı 'Abdu'r-raḥmān Çelebi daḫı ṭarīḳ-ı 'ilme 'āzim ve 'ulemānuñ birinden mülāzım olup elli bir Ẕi'l-ḥiccesi'nde ḳırḳ aḳçe ile Ḳāḍī 'İvaż Medresesi'ne vāṣıl, andan daḫı munfaṣıl olduḳdan ṣonra altmış **[188[a]]** üç Ramażānı'nda Şeyḫü'l-İslām Minḳārī-zāde Efendi dāmādı Muṣṭafā Efendi yirine 'Abdu'r-raḥmān Paşa ḫāricine 'āric, altmış yedi Muḥarremi'nde Zileli 'Oṯmān Efendi yirine 'Abdu'llāh Aġa Medresesi'ne ḥareket ile mübtehic olup sene-i mezbūre Ramażānı'nda Kebīrī-zāde Efendi yirine Fāṭıma Ḫānım Medresesi virilüp altmış Cumāde'l-āḫiresi'nde Ṣofyalı İbrāhīm Efendi yirine Nişāncı Paşa-yı 'Atīḳ, altmış ṭoḳuz Muḥarremi'nde İmām-zāde Ḳadrī Efendi yirine Emre Ḫˇāce, yetmiş Recebi'nde Nişāncı Paşa-yı Cedīd Medreseleri'ne nā'il, yetmiş iki Ṣaferi'nde selef-i sālifi 'Oṯmān Efendi yirine Zāl Paşa Medresesi'ne vāṣıl olduḳdan ṣoñra yetmiş dört Cumāde'l-āḫiresi'nde Ṣaḥn Medresesi ile be-kām, yetmiş beş Muḥarremi'nde A'rec 'Ömer Efendi yirine 'Ā'işe Sulṭān Medresesi ile nā'ilü'l-merām olup seksen Rebī'ü'l-āḫiri'nde Mūsā Efendi yirine Maḥmūd Paşa Medresesi virilmiş idi. Seksen bir Rebī'ü'l-āḫiri'nde 'ömri āḫir ve dem-beste-i menāḫir oldı.

Maḫdūm-ı mersūm iḫtilāṭ-ı nās ile ma'lūm, cihet-i 'ilmiyyesi mevhūm idi.

**Riyāżī-zāde 'Abdü'l-laṭīf Efendi {Luṭfī}**

el-Mevlā 'Abdü'l-laṭīf bin Meḥemmed. Tercemesi sebḳ iden Riyāżī Meḥemmed Efendi'nüñ şāḫ-ı şecere-i vücūdı ve nihāl-i ḥadīḳa-i ẕāt-ı mes'ūdıdur. Biñ on bir ḥudūdında gūşe-i şehristān-ı vücūda vāṣıl ve ḫıyābān-ı 'ālem-i şühūda dāḫil olup ḥālet-i ṣiġarında ṣadr-ı vālā-ḳadr Bustān-zāde Meḥemmed Efendi ḫıdmetlerinden mülāzemete nā'il olup ḳırḳ aḳçe medreseye vāṣıl, andan daḫı munfaṣıl olduḳdan ṣoñra ictinā-yı ṣemerāt-ı feżā'ile müdāvim, iḳtinā-yı nev-bāve-i 'ilm ü 'irfāna muvāẓıb ve mülāzım iken ḳırḳ beş tārīḫinde Buḫāriyye Medresesi ḫāricine 'āric, elli Recebi'nde Ḫalīl Efendi yirine Ḥāfıẓ Aḥmed Paşa Medresesi ile mübtehic oldılar. Andan birḳaç medārisde ferş-i seccāde-i

ifāde ve īfā-yı ḥaḳḳ-ı taḥḳīḳ u icāde itdükden ṣoñra elli sekiz Muḥarremi'nde Edrineli Müderris-zāde Efendi yirine Sulṭān Selīm-i Cedīd Medresesi'ne gönderildi. Sene-i mezbūre Ẕi'l-ḥiccesi'nde selefi yirine Filibe ḳażāsı tevcīh olındı. Elli ṭoḳuz Ramażānı'nda ma'zūl ve yirine Emru'llāh-zāde Efendi mevṣūl oldı. Altmış üç Ramażānı'nda Emīnī Efendi yirine s̱āniyen Filibe ḳażāsı tefvīż olındı. Altmış beş Rebī'ü'l-evveli'nde ref' olınup maḳāmlarına Çuḳacı-zāde es-Seyyid 'Abdü'r-raḥīm Efendi naṣb olındı. Altmış altı Muḥarremi'nde Maḥmūd Paşa Ḫāṣköyi arpalıḳ virildi. Altmış sekiz **[188b]** Ẕi'l-ḳa'desi'nde Ebu's-su'ūd-zāde Meḥemmed Ṣādıḳ Efendi yirine Ġalaṭa ḳażāsı ḥükūmeti sezā görildi. Altmış ṭoḳuz Rebī'ü'l-āḫiri'nde Üsküdar ḳāḍīsi Aḥmed Ramażān Efendi ile manṣıbları mübādele olınduḳda bunlar ḳabūlden ibā eyleyüp 'azl iḫtiyār itmeleriyle Keşān ḳażāsı arpalıḳ iḥsān olındı. Yetmiş iki Ṣaferi'nde cedd-i rāḳımü'l-ḥurūf yirine s̱āniyen Ġalaṭa ḳażāsında ḥākim olmış idi. Yetmiş üç Muḥarremi'nde munfaṣıl ve yirlerine Hāşimī-zāde Efendi vāṣıl olup bunlara Celeb Mūsā Efendi maḥlūlinden Uzunköprü ḳażāsı arpalıġı iḥsān olındı. Yetmiş sekiz Ramażānı'nda füc'eten intiḳāl ve civār-ı raḥmet-i Yezdān'a isti'cāl eyledükde Emīr-i Buḫārī ḳurbinde medfūn ve arpalıḳlarıyla Çāvuş-zāde 'Os̱mān Efendi memnūn oldı.

Mevlānā-yı merḳūm āşinā-yı deryā-yı 'ulūm, ḳabā-yı i'tibārı elvān-ı ma'ārifle mu'allem, ṣabā-yı iştihārı ezhār-ı leṭā'if ile müşkīn-dem, saḫī vü kerīm, ḥalīm ü selīm, dervīş-nihād, pāk-i'tiḳād idi. Ehl-i keyf olmaġla evāḫir-i 'ömrinde ża'īfü'l-ḥāl ve ṣa've-i şikeste-bāl-i bī-mecāl idi.

As̱ārından Luṭfī maḫlaṣı ile müdevven *Dīvān*-ı eş'ārı vardur. Bu maṭla' nümūne içün īrād olındı:

**Naẓm** Ser-mest-i cām-ı 'işveyüz olmaz ḫumārımuz
Bilmez zamān-ı ṣavlet dey [ü] nev-bahārımuz

## Ḫalıcı-zāde Aḥmed Efendi

el-Mevlā Aḥmed bin 'Abdu'r-raḥmān. Bālāda tercemesi sebḳ iden Ḫalıcı-zāde 'Abdu'r-raḥmān Efendi'nüñ maḫdūm-ı mihter-i ercmendi ve Şeyḫü'l-İslām 'Azīz Efendi merḥūmuñ kerīme-i mükerremeleri vāsıṭatü'l-'ıḳd-i 'aḳdi Aḥmed Efendi'dür. Ḫālet-i ṣiġarında esātīẕe-i 'aṣrı ḫıdmetlerinde i'māl-i ẕihn-i derrāk ve is̱bāt-ı ḳarīḥa-i pāk ḳılduḳda 'ulemānuñ birinden mülāzemetle ḳadrini berter ve iḥrāz-ı teşrīf ile bālā-yı isti'dādı pür-zīver ḳılduḳdan ṣoñra ḳırḳ aḳçe

medreseden ma'zūl iken biñ elli üç Ṣaferi'nde Emre Ḫˇāce ḫāriciyle kām-revā olmışlar idi. Elli altı Rebī'ü'l-evveli'nde Kūsec Bekr Efendi yirine Beşikṭaş Sinān Paşası'na ḥareket idüp elli yedi Ṣa'bānı'nda İstanbul Sinān Paşası'na geldiler. Elli ṭoḳuz Recebi'nde Bāḳī-zāde Es'ad Efendi yirine Ṣaḥn [müderrisi] olup altmış Ramażānı'nda 'İzzetī Efendi yirine İsmiḫān Sulṭān Medresesi ile kesb-i 'izz ü şān eylediler. Altmış bir Cumāde'l-ūlāsı'nda yirinde mūṣıla i'tibār olınup altmış üç Ramażānı'nda selef-i sālifi Bāḳī-zāde Efendi yirine ḫāmis-i Süleymāniyye **[189[a]]** i'tibārıyla Ḥażret-i Eyyūb Medresesi virildi. Altmış beş Ramażānı'nda Nev'ī-zāde Efendi yirine Süleymāniyye medārisinüñ biriyle bekām, altmış altı Şevvāli'nde 'Abdü'r-raḥīm-zāde Efendi yirine Selanik ḳażāsıyla maḳżī'l-merām oldılar. Altmış yedi Ṣa'bānı'nda munfaṣıl ve yirlerine Muḥteşem Emīr Efendi vāṣıl oldı. Yetmiş iki Ṣaferi'nde yine Bāḳī-zāde Efendi yirine Burusa ḳażāsı tefvīż olındı. Sene-i mezbūre Şevvāli'nde ma'zūl ve yirlerine Ḥüsām-zāde Efendi vāṣıl oldı. Yetmiş yedi Muḥarremi'nde 'Abdü'r-raḥīm-zāde Efendi yirine Edrine ḳażāsı tevcīh olındı. Yetmiş sekiz ḥudūdında Aḥmed Ramażān Efendi maḥlūlinden Birgi arpalıġıyla ref' olınup yirlerine ḫalefleri Ḥüsām-zāde Efendi naṣb olındı. Yetmiş ṭoḳuz ḫilālinde terk-i meşġale-i dünyā ve 'azm-i mıṣṭaba-i 'uḳbā eyleyüp Ḳoġacı Dede Cāmi'i mezāristānında medfūn ve naḳş-ı seng-i mezārı ta'miye ṭarīḳıyle bu tārīḫ-i mevzūn olmışdur:

Didiler bī-medd-i āh tārīḫin
Ḳabrini gülşen ide nūr-ı İlāh[1]

Mevlānā-yı mezbūr 'ilm ü 'irfānla meşhūr, ḥasenü'l-aḫlāḳ, ṭayyibü'l-a'rāḳ, bi'ṭ-ṭab' tuḫfeye mā'il ve cem'ine şifte-dil idi.

### Ḫˇāce Ṣalāḥ-zāde Seyyid Aḥmed Efendi [Ebu'l-ma'ālī]

el-Mevlā es-Seyyid Aḥmed bin 'Ömer el-Mekkinī Bābī'l-ma'ālī. Peder-i vālā-güheri mevālī-i devlet-i Murād Ḫān-ı Rābi''den Selanik ḳāḍīsi iken 'ālem-i kevn ü fesāddan irtiḥāl iden Ḫˇāce Fesād 'Ömer Efendi'nüñ maḫdūm-ı sütūde-ṣıfātıdur. Kāmet-i isti'dād-ı māder-zādını ḥalā ve viṣāḥ-ı 'ilm ü 'irfān ile muvaşşaḥ u muḥallā ve mir'āt-ı tab'-ı ṣafā-nihādın mıṣḳale-i sa'y ü ictihād ile maṣḳūl ü mücellā eyledükde nesīm-i tevfīḳ-ı Rabbānī ile ḥareket ve 'ulemā-

1 قبرینی کلشن ایده نور الٰه

nuñ biri ḫıdmetlerinden mülāzemete himmet eyleyüp ḳırḳ aḳçe medreseye mevṣūl, muntaẓır-ı neyl-i me'mūl iken ḳırḳ beş Ṣa'bānı'nda Ḥācī Ḥasan-zāde Medresesi ile be-kām olmışlar idi. Ḳırḳ ṭoḳuz Şevvāli'nde 'Abdü'r-raḥīm Efendi yirine Beşikṭaş Sinān Paşası'na ḥareket idüp elli bir Rebī'ü'l-evveli'nde Zeyrek-zāde Efendi yirine Zāl Paşa, elli dört Ṣaferi'nde Dervīş-zāde yirine cedīde-i Ferhād Paşa müderrisi olmışlar idi. Andan 'Ā'işe Sulṭān ve Ṣaḥn medreseleri iḥsān olınduḳdan ṣoñra elli sekiz Recebi'nde Ebu's-su'ūd-zāde Efendi yirine Şāh-zāde Medresesi 'ināyet olındı. Altmış Ramażānı'nda Şeyḫü'l-İslām Ebū Sa'īd-zāde Feyżu'llāh Efendi yirine Süleymāniyye'ye terfī', altmış bir Ṣa'bānı'nda selef-i pür-şerefi yirine Dārü'l-ḥadīṯ **[189[b]]** Medresesi ile sāye-i cāhı tevsī' olınmış idi. Altmış iki Ṣa'bānı'nda 'Acem Meḥemmed Efendi yirine Ḥalebü'ş-şehbā ḳażāsıyla kām-revā oldılar. Altmış üç Ramażānı'nda munfaṣıl ve yirlerine Ṣa'rānī-zāde Ebu's-su'ūd Efendi vāṣıl oldı. Altmış altı Ẕi'l-ḳa'desi'nde Şeyḫü'l-İslām Ebū Sa'īd Efendi yirine Şām ḳażāsıyla ikrām olındı. Altmış yedi Cumāde'l-āḫiresi'nde 'azl ve yirlerine Bāḳī-zāde Es'ad Efendi naṣb olındı. Yetmiş Ṣaferi'nde Bahāyī Efendi birāderi Aḥmed Efendi yirine Mıṣr-ı ẕātü'l-ehrām ḳażāsıyla maḳżī'l-merām oldılar. Yetmiş bir Şevvāli'nde ref' olınup maḳāmlarına 'Abdü'r-raḥīm-zāde Efendi terfī' olındı. Yetmiş beş Muḥarremi'nde Velī-zāde Aḥmed Efendi yirine ṯāniyen Mıṣr-ı Ḳāhire ḳażāsıyla esbāb-ı ḳadr ü menziletleri bāhire oldı. Yetmiş altı Cumāde'l-āḫiresi'nde ma'zūl ve yirlerine Müfettiş Süleymān Efendi mevṣūl, yetmiş ṭoḳuz ḫilālinde 'ālem-i cesedden intiḳāl ve civār-ı ḳudse irtiḥāl eyledi.

Mevlānā-yı merḳūm "Ebu'l-ma'ālī" künyetiyle mevsūm, fażīlet-i 'ilmiyyesi meşhūd-ı 'ayn-ı 'ulemā, ḳażālarında sedād u 'iffeti ḳarīn-i rıżā, ma'ārif-i cüz'iyyeden ṣāḥib-i ḥaẓẓ-ı mevfūr, deryā-yı ṭab'ı güher-niṯār-ı manẓūm u menṯūr, ıṣlāḥ-ı 'āleme sā'ī, ṭarīḳ-ı eslāfa murā'ī idi. Ḳāhire-i müfriyyede ṣīt-i mekārim-i aḫlāḳı el-ān bāḳī ve zebān-zed-i şehrī ve āfāḳī olmaġın bu mertebe ile iktifā olınup ziyāde vü noḳṣandan iḥtirāz olındı.

### Kātib-zāde Efendi [Zeynü'l-ābidīn]

el-Mevlā Zeynü'l-'ābidīn. Tercemesi *Ẕeyl-i 'Aṭāyī*'de sebḳ iden Kāṭib-zāde Efendi'nüñ ferzend-i fażīletmendi Kātib-zāde Zeynü'l-'ābidīn Efendi'dür. Eyyām-ı cüvānīde taḥṣīl-i 'ilm ü kemāle müdāvim ve Şeyḫü'l-İslām Aḫī-zā-

de Ḥüseyn Efendi'den mülāzım olup ḳırḳ aḳçe medreseden maʿzūl ve ḫāric elli rütbesine muntaẓır-ı vuṣūl iken ḳırḳ ṭoḳuz Şevvāli'nde Hāşimī-zāde yirine Eyyūb'da Siyāvuş Medresesi ile kām-revā olup elli beş Rebīʿü'l-evveli'nde Fetḥiyye Sinān Paşası'na ḥareket itdiler. Elli altı Recebi'nde Erżurūmī İbrāhīm Efendi yirine İsmiḫān Sulṭānī müderrisi oldılar. Elli sekiz Muḥarremi'nde Zāl Paşa Medresesi virilüp altmış Ramażānı'nda Ṣaḥn'a geldiler. Altmış bir Cumāde'l-āḫiresi'nde ʿAbdü's-settār Efendi yirine Pīrī Paşa müderrisi olup altmış iki Şaʿbānı'nda Çorlı Süleymāniyyesi müderrisi Çuḳacı-zāde Efendi ile mübādele olınup her biri āḫaruñ yirine naḳl olındı. **[190[a]]** Altmış altı Şaʿbānı'nda Vānī ʿAlī Efendi yirine ʿĀ'işe Sulṭān Medresesi iḥsān olındı. Altmış yedi Rebīʿü'l-evveli'nde Maġnisa ḳażāsı virilüp ḳabūl itmemekle sene-i mezbūre Şaʿbānı'nda ʿAlī Dede-zāde Efendi yirine ṯāniyen Çorlı Medresesi'ne gönderildi. Altmış sekiz Ẕi'l-ḳaʿde'sinde Çāvuş-zāde ʿOṯmān Efendi yirine Ḳara Muṣṭafā Paşa Medresesi tevcīh, yetmiş Ṣaferi'nde Bustān-zāde ʿAbdü'l-kerīm Efendi yirine Eyyūb ḳażāsı ʿināyetiyle terfīh olınmış idi. Sene-i mezbūre Ẕi'l-ḥiccesi'nde intiḳāl idüp manṣıbı Vānī ʿAlī Efendi'ye virildi.

Mevlānā-yı mezbūr ʿilm ü fażlla meẕkūr, gūşe-nişīn-i inzivā, ṭālib-i medḥ ü ṯenā idi.

### Bosnevī ʿAbdu'llāh Efendi [Mūsā Paşa Ḫ̆ʿācesi]

el-Mevlā ʿAbdu'llāh bin Aḥmed. Vilāyet-i Bosna'dan Pozeġa nām ḳasabadan bedīdār ve ḳaṣd-ı ṭaḥṣīl-i maʿālī vü mefāḫir içün dārü'l-mülk-i Rūm'a giriftār olup zamānında "ʿAllāmek" ʿunvānıyla tamġa-zen-i perniyān-ı iştihār olan sābıḳü'l-evṣāf ve'l-eṭvār ʿAllāmek Meḥemmed Efendi'nüñ dārü'l-ifādesinde ḳarār itmiş idi. Biraz zamān medresesinde muʿīd ve taḥṣīl-i vāye-i kemāl içün müstefīd olup iʿādelerinden mülāzım ve ṭarīḳ-ı saʿādet-refīḳ-ı ʿilme ʿāzim olup ḳırḳ aḳçe medreseden maʿzūl iken ḳırḳ sekiz Şevvāli'nde İskender Paşa Medresesi ile kām-revā oldılar. Elli altı Rebīʿü'l-āḫiri'nde Efḍal-zāde Efendi Medresesi'ne ḥareket itmişler idi. Elli sekiz Cumāde'l-ūlāsı'nda Hevāyī-zāde Efendi yirine Kütāhiyye ḳażāsı ʿināyet olındı. Elli ṭoḳuz Recebi'nde maʿzūl ve yirlerine ṯāniyen Ḥelvācı-zāde Efendi mevṣūl oldı. Altmış bir Cumāde'l-āḫiresi'nde ʿUşşāḳ ḳażāsı ilḥāḳıyla manṣıb-ı evvelleri tevcīh olındı. Altmış beş Şevvāli'nde Şāmī Ḫalīl Efendi yirine Ḳuds-i Şerīf pāyesi żamīmesiyle Ḳayṣeriyye ḥükūmeti tefvīż

olındı. Altmış altı Ẕi'l-ḳa'desi'nde munfaṣıl ve yirlerine Ṭarsusī Meḥemmed Efendi vāṣıl oldı. Altmış ṭoḳuz Ẕi'l-ḥiccesi'nde Bosnevī Süleymān Efendi yirine Filibe mevleviyyeti iḥsān olındı. Yetmiş bir Ṣaferi'nde ref' olınup yirine Bosnevī Aḥmed Efendi naṣb olındı. Yetmiş dört ḥudūdında Şāmī Şemsü'd-dīn Efendi yirine ṯāniyen Ḳayṣeriyye'ye ḥākim oldılar. Yetmiş beş ḥudūdında ma'zūl olup yirlerine 'Alī Efendi mevṣūl oldı. Yetmiş sekiz Ramażānı'nda Medīne-i Münevvere pāyesi ilḥākıyla Anḳara ḳażāsı virilmiş idi. Ḳaṭ'-ı merāḥil iderek **[190[b]]** şehre ḳarīb maḥalde ḫaste ve şikeste-beste maḳarr-ı ḥükūmete dāḫil olmış iken on sekizinci gün murġ-ı rūḥı ḳafes-i bedenden ḫāric ve a'lā-yı 'illiyyīne 'āric olup belde-i mezbūrede Muṣallā nām maḥalde defn olındı. Manṣıbı Şeyḫü'l-İslām Anḳaravī Meḥemmed Efendi merḥūma arpalıḳ oldı.

Mevlānā-yı merḳūm "Mūsā Paşa Ḫ̆ˇācesi" dimekle mevsūm, ṣalāḥ-ı 'iffetle semīr, ekṯer-i eyyāmı ṣā'im pīr-i rūşen-ẓamīr idi.

### Maḫdūmı [Aḥmed]

Evāḫir-i 'ömrinde Aḥmed Efendi nām bir veled ḥāṣıl idüp kesb-i ser-māye-i isti'dād ve levāzım-ı ṭarīḳı i'dād itdükde Ḥaremeyn-i Şerīfeyn müfettişi maḥkemesinde kātib olmış idi. Biñ ṭoḳsan sekiz tārīḫinde evlād-ı mevālīye müstaḳillen mülāzemet fermān olınduḳda mülāzemetle kām-revā olduḳdan ṣoñra bin yüz on üç tārīḫinde ḫāric ile Ya'ḳūb Paşa Medresesi iḥsān olınmış idi. İle'l-ān ḫıdmet-i kitābetde olmaġın fenn-i ṣakde ḫaylī mahāret taḥṣīl eylemiş idi.

### Aḫī-zāde 'Abdü'l-ḥalīm Efendi

el-Mevlā 'Abdü'l-ḥalīm bin Maḥmūd ibn 'Abdü'l-ḥalīm. Evā'il-i ṭabaḳa-i Murādiyye 'ulemāsından tercemesi *Ẕeyl-i 'Aṭāyī*'de sebḳ iden Sūzī muḫalleṣ Aḫī-zāde Maḥmūd Efendi'nüñ maḫdūm-ı kerīm-i 'ālī-ḳadri ve gevher-i şehvār-ı viṣāḫü'ṣ-ṣadrıdur. Üstādān-ı faẓl ü 'irfān ve ḥikmet-endūzān-ı Arisṭobeyān sa'y ü ihtimāmıyla ser-menzil-i isti'dāda vāṣıl ve hilāl-i istīhāli bedr-i kāmil olup 'ulemānuñ birinden mülāzım ve ṭarīḳ-ı ırṣīye 'āzim olup ḳırḳ aḳçe medreseden ma'zūlen altmış Ẕi'l-ḳa'desi'nde Sa'dī Efendi Medresesi 'ināyet olınup altmış dört Ṣa'bānı'nda yirinde ḥareket-i miṣliyye i'tibār olınmış idi. Altmış beş Ramażānı'nda 'Oṣmān-zāde yirine Ḥasan Paşa Medresesi ile tebcīl olınup altmış yedi Ṣa'bānı'nda Malġaravī Meḥemmed Efendi yirine Efḍaliyye

Medresesi 'ināyet olındı. Altmış sekiz Ṣaferi'nde Fenārī-zāde Ebu'l-faẓl Efendi yirine Mollā Gürānī Medresesi erzānī görildi.

Sene-i mezbūre ḫilālinde Ḫānḳāh Medresesi cāygāhları olup altmış ṭoḳuz ḥudūdında Ġażanfer Aġa Medresesi sezā görilüp yetmiş bir ḫilālinde Ṣaḥn'a geldiler. Yetmiş iki Şevvāli'nde Beşikṭaş Sinān Paşası müderrisi Ḳudsī-zāde Efendi teẕkirecisi Meḥemmed Efendi ile münāḳale idüp yetmiş dört Cumāde'l-āḫiresi'nde Ḫalīl Efendi yirine Ḳāsım Paşa Medresesi ile tebcīl olınup yetmiş yedi Cumāde'l-āḫiresi'nde selef-i sālifi Teẕkireci Efendi yirine İsmiḫān Sulṭān **[191[a]]** müderrisi oldılar. Sene-i mezbūre Ẕi'l-ḳa'desi'nde Kilisī Muṣṭafā Efendi yirine Eyyūb Medresesi ile be-kām, yetmiş sekiz Ramażānı'nda Süleymāniyye medārisinüñ biriyle nā'ilü'l-merām olup yetmiş ṭoḳuz Recebi'nde Ḳuds-i Şerīf ḳażāsıyla teşrīf ve ba'de tekmīli'l-müdde seksen Cumāde'l-āḫiresi'nde yirleriyle Ḥasan Efendi talṭīf olınup bunlar ṭayy-ı merāḥil iderek Uluḳışla nām maḥalle vāṣıl olduḳda menāzil-i 'ömri tamām ve nüzhetgāh-ı firdevse ḫırām itdi.

Maḫdūm-ı mezbūr 'ilm ü ma'rifetden ṣāḥib-i ḥaẓẓ-ı mevfūr ve ol ḫānedānuñ ḫātime-i ricālidür.

### Ṣamtī Meḥemmed Efendi

el-Mevlā Meḥemmed Ṣamtī ibn el-Ḥāc Yūsuf. Vilāyet-i Anaṭolı'da Ermenek nām ḳaṣabadan hicret ve maḥrūse-i Burusa'da iḳāmet eylemiş el-Ḥāc Yūsuf nām merdüñ şāḥ-ı şecere-i vücūdı ve netīce-i muḳaddimāt-ı ẕāt-ı mes'ūdıdur. Biñ ḳırḳ tārīḫinde dārü'l-mülk-i İstanbul'a ḳudūm ve devr-i mecālis-i 'ulemā-yı Rūm itdükden ṣoñra elli tārīḫinde Şeyḫü'l-İslām Ebū Sa'īd Efendi merḥūmuñ def'a-i ṣāliṣe-i ṣadāret-i Rūm'ından mülāzım ve ṭarīḳ-ı tedrīse 'āzim olup ḳat'-ı merātib ve aḫẕ-ı menāṣıb iderek biñ elli dört Cumāde'l-ūlāsı'nda ḳırḳ aḳçe ile 'Alī Ketḫudā Medresesi'ne vāṣıl, andan daḫı munfaṣıl iken altmış dört Ṣa'bānı'nda İsḥāḳ-zāde Efendi yirine ḫāric ile Bālī Efendi Medresesi'ne vālī oldılar. Sene-i mezbūre Ramażānı'nda yirinde ḥareket i'tibār olınup altmış sekiz Cumāde'l-āḫiresi'nde Mollā-zāde Ḥasan Efendi yirine Ḥammāmiyye Medresesi virildi. Sene-i mezbūre Ramażānı'nda ḥareket idüp altmış ṭoḳuz Muḥarremi'nde yine selefi yirine ṣāniyen Ḥammāmiyye müderrisi olup sene-i mezbūre Ṣa'bānı'nda Receb-zāde yirine Şāhḳulı Medresesi'ne gelüp yetmiş Recebi'nde 'Abdü'l-hādī Efendi yirine Mollā Gürānī müderrisi oldılar. Yetmiş iki

Ṣaferi'nde 'Abdu'llāh-zāde 'Abdu'r-raḥmān Efendi yirine Nişāncı Paşa, sene-i mezbūre Şevvāli'nde Ḥācī-zāde Muṣṭafā Efendi yirine Rüstem Paşa Medresesi ile kām-revā olup yetmiş üç Recebi'nde Ḫānım-zāde yirine Ṣaḥn'a geldiler. Yetmiş dört Cumāde'l-ūlāsı'nda Siyāvuş Paşa müderrisi Gümülcineli 'Abdu'llāh Efendi ile mübādele-i medrese idüp yetmiş beş Ramażānı'nda Kilisī Muṣṭafā Efendi yirine Ḳalender-ḫāne, yetmiş altı Cumāde'l-āḫiresi'nde Şeyḫü'l-İslām ḥüsnü'l-leyālī ve'l-eyyām Debbāġ-zāde Meḥemmed Efendi ḥażretlerinüñ yirine Şāh-zāde [müderrisi] olup yetmiş sekiz Ẕi'l-ḳa'desi'nde selef-i sālifi Kilisī Muṣṭafā Efendi maḥlūlinden Süleymāniyye Medresesi ile **[191[b]]** ta'ẓīm, seksen Rebī'ü'l-āḫiri'nde Kebīrī-zāde Muṣṭafā Efendi yirine Selanik ḳażāsı tevcīhiyle tekrīm olınmış idi. Vuṣūlinden on beş gün mürūrında maḥkeme, maḥkeme-i ḳażā vü ḳaderde istirdād-ı vedī'at-ı ḥayāta ḥükm ü imżā olınup bisāṭ-ı ḥükūmet ve ḳażāsı [1]﴿كَطَيِّ السِّجِلِّ لِلْكُتُبِ﴾ nūr-ı dīde oldı. Medīne-i mezbūrede Ḥamza Beg Cāmi'i mezāristānında defn olındı. Manṣıb-ı maḥlūle Edrineli Efendi mevṣūl oldı.

Mevlānā-yı merḥūm cihet-i fiḳhiyye ile ma'lūm:

'Ayn ṣıfat dīde-güşā mīm gibi beste-dem

vefḳınca ekṣer-i evḳāti ṣamt-ı dā'im ile güẕār itmegin Ṣamtī 'alemi, [2]و من صمت نجا kelāmı, hem-pāye-i mūsīḳī vü naġamī olmış idi.

### Kemāl Efendi-zāde Maḫdūmı Yaḥyā Çelebi

el-Mevlā Yaḥyā. Bu mecellede tercemesi sebḳ iden ṣaḍr-ı 'ālī-ḳadr Kemāl Efendi-zāde İbrāhīm Efendi'nüñ maḫdūm-ı kihteri ve Aḥmed Efendi'nüñ birāder-i sa'd-aḫteridür. Kirāmuñ biri mülāzemetiyle maẓhar-ı ikrām ve ḳırḳ aḳçe medrese ile be-kām olup ma'zūl olduḳdan ṣoñra altmış yedi Muḥarremi'nde ḫāric elli ile Sinān Aġa Medresesi'ne nā'il, altmış sekiz Rebī'ü'l-āḫiri'nde Kātib Maḥmūd-zāde yirine Raḥīḳī Medresesi'ne vāṣıl olup yetmiş iki Şevvāli'nde Ṣarı Mu'īd-zāde yirine Siyāvuş Paşa müderrisi oldı. Yetmiş üç Recebi'nde ma'zūl ve yirine ḥālen Mekke-i Mükerreme pāyesiyle Ġalaṭa'dan munfaṣıl Mūsā Efendi ḥażretleri vāṣıl oldı. Yetmiş beş Cumāde'l-ūlāsı'nda Recāyī Efendi maḥlūlin-

1 Kur'ân-ı Kerîm, Enbiyâ Sûresi, 21/104, "Yazılı kâğıtların tomarını dürer gibi …"
2 "Susan kimse kurtulur."

den Ṣāniye-i Ḫusrev Ketḫudā müderrisi olup sene-i kāmile tamāmında Rıfḳī Efendi yirine ūlāsına ḥareket itdi. Yetmiş ṭoḳuz Rebīʿü'l-evveli'nde Müsevvid İbrāhīm Efendi yirine Kürkcibaşı Medresesi sezā görilmiş idi. Seksen Recebi'nde intiḳāl eyleyüp yiri Zeyrek-zāde Efendi maḫdūmı ʿĀṣımī Çelebi'ye virildi.

Maḫdūm-ı merḳūmuñ ketbe ṣāliḥ aḥvāline ẓafer-yāb olınmamaġla ḳalem-i maḳṭūʿü'l-lisāna iḳtifā evlā görildi.

**Şeh-zāde Ḫˇācesi Meḥemmed Efendi**

el-Mevlā Meḥemmed. Ḳaṣaba-i Merzifon'da dūdmān-ı Āl-i Beṭūl'den ẓāhir ve cevher-i vücūdı rişte-i silk-i ʿırḳ-ı ṭāhir olup ol belde ʿulemāsından ḳaṣr-ı istiʿdādın felek-cenāb ve bünyān-ı elvān-ı ʿilm ü ʿirfāna ḫarc-ı naḳd-i vaḳt-i bī-ḥisāb eyledükden ṣoñra āheng-i dārü'l-mülk-i Rūm ve Vezīr-i Aʿẓam Merzifonī Ḳara Muṣṭafā Paşa hem-şehrī olmaġın āsitānesin veche-i āmāl ü merūm ḳılup naẓar-ı iksīr-eserleriyle Şeyḫü'l-İslām Minḳārī-zāde Efendi merḥūmdan mülāzım ve ṭarīḳ-ı tedrīse ʿāzim olup ḳırḳ aḳçe medreseden maʿzūl iken yetmiş iki Şevvāli'nde **[192[a]]** Mesīḥ Paşa Medresesi ḫāricine ʿāric olmışlar idi. Biñ seksen Muḥarremi'nde vezīr-i mezbūr himmetiyle cennet-mekān ve firdevs-āşiyān merḥūm Ġāzī Sulṭān Meḥemmed Ḫān ibn İbrāhīm Ḫān ḥażretlerinüñ rütbe-i istiʿdāda pā-nihāde olan serv-i āzāde-i bāġ-ı salṭanat şeh-zāde-i cüvān-baḫt ḥālen ṣandalī-nişīn-i bārgāh-ı Süleymānī revnaḳ-efrūz-ı tāc u taḫt-ı İlhanī olan saʿādetlü, şevketlü pādişāhımuz dāme devāmü'l-ʿālemīn ḥażretlerinüñ ḫıdmet-i taʿlīmlerine sevḳ ve ḳılāde-i himmet ü ʿināyetin gerden-i aḥvāline ṭavḳ ḳılınmış idi. Sene-i mezbūre Ṣaferi'nde mūsıla-i Ṣaḥn'la Üsküdar Mihrümāhı'na sāye ṣalup Rebīʿü'l-āḫir'de Ḳabaṣaḳal Aḥmed Efendi yirine Ṣaḥn'a geldiler. Şaʿbān'uñ yigirmi ikinci yevm-i Erbaʿā'da naḫl-i emeli süḳūṭ-ı şuʿāʿ-ı baḫt ve żaʿf-ı ṭāliʿ sebebiyle mübtelā-yı ẕüyūl-i fenā olduḳda muʿallim-ḫāne-i ʿālem-i taḥṣīlden remān ve nüzhetgāh-ı ervāḥa revān olup yirlerine ḥālen veliyyü'n-niʿam-ı enām *edāma'llāhu teʿālā ilā-āḫiri'l-eyyām* efendimüz ḫˇāce-i nevīn-i nev-āyīn olmışlar idi.

Mevlānā-yı mezbūr ʿilm ü fażlla meşhūr, ṭāhirü'n-neseb, fāḫirü'l-ḥaseb, naḫl-i ser-sebz-i siyādet, merd-i ṣāḥib-saʿādet idi.

## Ḥācīoġlı Muṣṭafā

el-Mevlā Muṣṭafā. 'Alā'iyyeli'dür. "Ḥācīoġlı" dimekle meşhūr ve bu 'unvānla zebān-zed-i 'āmme vü cumhūrdur. Ṭarīḳ-ı tevfīḳ-refīḳ-ı 'ilme güẕer ve ol rāh-ı sa'ādet-encāma sefer itdükde 'ulemānuñ birinden mülāzemete nā'il ve ḳırḳ aḳçe medreseye vāṣıl, andan daḫı munfaṣıl olmış idi. Altmış sekiz Cumāde'l-ūlāsı'nda Aḥmed Efendi yirine Buḫāriyye Medresesi ḫāriciyle be-kām, altmış ṭoḳuz Rebī'ü'l-evveli'nde Tatar 'Abdu'llāh Efendi yirine Fāṭıma Sulṭān Medresesi ile nā'ilü'l-merām oldılar. Yetmiş bir Muḥarremi'nde Ṭosyalı Meḥemmed Efendi yirine Kürkcibaşı müderrisi olup yetmiş iki Ṣaferi'nde 'Abdü'l-hādī Efendi yirine Rüstem Paşa Medresesi virildi. Sene-i mezbūre Şevvāli'nde Ṣaḥn'a gelüp yetmiş üç Ṣaferi'nde Ḫaṭṭāṭ 'Ömer Efendi yirine Ḳalender-ḫāne Medresesi sezā görildi. Yetmiş dört Cumāde'l-ūlāsı'nda Ḥüseyn Paşa-zāde İbrāhīm Efendi yirine Şāh-zāde Medresesi iḥsān olınup yetmiş beş Muḥarremi'nde Ser-bendī-zāde İsmā'īl Efendi yirine Süleymāniyye Medresesi ile tekrīm, yetmiş altı Rebī'ü'l-evveli'nde Kemāl Efendi-zāde Aḥmed Efendi yirine Dārü'l-ḥadīṯ Medresesi ile ta'ẓīm olınduḳdan ṣoñra ṭarīḳden bi'l-külliyye 'arż-ı ferāġ idüp **[192[b]]** mensūbun ileyhi Vezīr-i A'ẓam Fāżıl Aḥmed Paşa himmetiyle yevmī üç yüz aḳçe ta'ayyüniyle teḳā'üd iḫtiyār eyledükde sene-i mezbūre Şevvāli'nde ḥālen meşīḫat-i İslāmiyye'den müteḳā'id ṣadrü'l-'ulemā üstādü'l-fużalā Debbāġ-zāde Meḥemmed Efendi ḥażretleri ferş-i seccāde-i ifāde itdiler ba'dehu biñ yetmiş yedi tārīḫinde vāḳi' cezīre-i Girid Seferi'ne vezīr-i müşterī-żamīr ile ma'an revān olmış idi. Ḥīn-i muḥarebede cebhesine bir ḳurşun iṣābetiyle şehīden ġavṭa-ḫor-ı deryā-yı 'adem ve ol sā'at rū-nihāde-i dergāh-ı sulṭān-ı ḳadem oldı.

Mevlānā-yı mezbūr aḫlāḳ-ı kerīme ile meşhūr, ḫoş-ṣoḥbet, cālib-i üns ü ülfet idi. Şiḳātdan mervīdür ki dā'imā temennī-i şehādet itmekle du'āsı ḳarīn-i icābet olmış idi.

## Ḳoca Naḳīb Maḫdūmı Seyyid Meḥemmed Efendi[1]

el-Mevlā es-Seyyid Meḥemmed ibnü's-Seyyid Meḥemmed. Tercemesi bālāda sebḳ iden naḳīb-i sādāt-ı kirām Anḳaravī Seyyid Meḥemmed Efendi'nüñ

1 Der-kenār: Ḥaḳīḳatde ṣāḥibü't-tercemenüñ ḫalefi Muẓaffer-zāde Meḥemmed Ṣāliḥ Efendi'dür. Lākin ḳabūlden imtinā' ve veẓā'if ile teḳā'üd iḫtiyār itmegin ḫalefi Ḫalefī Taḳıyyü'd-dīn Efendi ḫalef gösterildi. Medīne-i Münevvere ḳāḍīsi olduġımuzda faḳīr sicillini görmişdüm.

ferzend-i dil-bendi ve maḫdūm-ı ḫıredmendidür. Masḳaṭ-ı re'si olan Anḳara'da taḥṣīl-i neşv ü nemā ve gerden ü gūş-ı isti'dādın pür-zeyn ü girān-bahā idüp 'ulemānuñ birinden aḫẕ-ı mülāzemet ile ṭarīḳa sülūk ve sebīke-i i'tibārın sikke-i erbāb-ı rüsūm ile meskūk itdükden ṣoñra elli Muḥarremi'nde Meḥemmed Efendi yirine vilāyetine ḳāḍī ve üç seneden mütecāviz ol beldede ḥākim ü vālī olup elli dört Cumāde'l-ūlāsı'nda ma'zūl ve yirlerine Emīnī Efendi mevṣūl oldı. Elli beş Recebi'nde Emru'llāh-zāde yirine Ḳuds-i dārü'l-üns ḳażāsı tefvīż olındı. Elli altı Rebī'ü'l-āḫiri'nde munfaṣıl ve yirlerine Taḳıyyü'd-dīn Efendi vāṣıl oldı. Cumāde'l-ūlā'da Ḳadrī-zāde yirine Medīnetü'r-Resūl ḳażāsına mevṣūl olup elli yedi Rebī'ü'l-evveli'nde ref' ve yirlerine ceddimüz Zeyrek-zāde Efendi naṣb olındı. Sene-i mezbūre Ẕi'l-ḥiccesi'nde Zeyrek-zāde Yūnus Efendi yirine ḫıdmet-i neḳābet-i sādāt-ı kirām ile ikrām olınup elli sekiz Şa'bānı'nda munfaṣıl ve ol ḫıdmet-i şerīf-ṭırāz-ı rütbe-i Anaṭolı ile muṭarraz ve ol teşrīf-i laṭīf ile ḫalefleri olan vālid-i māder-i cāmi'ü'l-ḥurūf Zeyrek-zāde 'Abdu'r-raḥmān Efendi mu'azzez oldı. Altmış Ẕi'l-ḳa'desi'nde Aṭranoṣ ḳażāsı arpalıḳ virildi. Altmış altı Cumāde'l-āḫiresi'nde ḫaleflerine selef olup ṯāniyen manṣıb-ı neḳābet 'ināyet olındı. Altmış yedi Cumāde'l-ūlāsı'nda ref' olınup yirleri seyyid-i 'arīku'ṭ-ṭarafeyn Rūmili ṣadāretinden munfaṣıl Ḳudsī-zāde Şeyḫ Meḥemmed Efendi ḳāmet-i isti'dād-ı māder-zādına şeref- **[193[a]]** efzā-yı zīb ü zeyn oldı. Sene-i mezbūre Ramażānı'nda Bālī-zāde Efendi üzerinden Gemlik ḳażāsı arpalıḳ virilüp ba'dehu Ḫarmencik daḫı ilḥāk olınup güẕārende-i eyyām ü leyālī iken biñ yetmiş sekiz evāḫirinde fevt olup Dāvūd Paşa'da vālidi cenbinde defn olındı.

Mevlānā-yı mezbūr mekārim-i aḫlāḳla mezkūr, dāḫil-i 'idād-ı erbāb-ı rüsūm heme-i ṣalāḥla mevsūm idi.

### Kec-dehān Dāmādı 'Abdu'llāh Efendi

el-Mevlā 'Abdu'llāh. Tüccārdan birinüñ ḫalef-i bāhirü'ş-şerefidür. Sevḳ-ı mehār-ı tevfīḳ ile cānib-i taḥṣīle taḥrīk-i ḳaṭār-ı sinīn ü şuhūr idüp raḫ-ı ṭalebde taḥammül-i meşāḳ ve Şeyḫü'l-İslām 'Abdü'r-raḥīm merḥūm te'dībiyle 'ilm ü edebi iktisāb itdükden ṣoñra vāṣıl-ı ser-menzil-i isti'dād ve ba'ż-ı 'ulemādan mülāzemetle ber-murād olduḳda aḫẕ-ı medāris ve 'aḳd-i mecālis iderek elli

ṭoḳuz Şa'bānı'nda 'Oṯmān-zāde Efendi yirine Yeñişehr ḳażāsı iḥsānıyla tekrīm ve Mekke-i Mükerreme pāyesiyle ta'ẓīm olındılar. Altmış Şa'bānı'nda ma'zūl ve yirlerine Bahāyī Efendi birāderi Aḥmed Efendi mevṣūl oldı. Altmış üç Ramażānı'nda Minḳārī-zāde Efendi yirine Mıṣr-ı ẕātü'l-ehrām ḳażāsıyla be-kām olup altmış dört Cumāde'l-āḫiresi'nde 'azlle telḫ-kām ve yirleriyle Ebu's-su'ūd-zāde Meḥemmed Ṣādıḳ Efendi nā'ilü'l-merām oldı. Altmış altı Şevvāli'nde Bāḳī-zāde Es'ad Efendi yirine Edrine pāyesiyle Ġalaṭa ḳażāsı virilüp altmış yedi Recebi'nde ref' olınup yirlerine Bālī-zāde Efendi maḫdūmı naṣb olındı. Yetmiş iki Şevvāli'nde Şeyḫī-zāde 'Abdu'r-raḥmān Efendi yirine İstanbul ḳażāsı tefvīż, yetmiş üç Muḥarremi'nde yirlerine 'İzzetī Efendi gelüp bunlar Keşan ma'a Bıñarḥiṣār ḳażālarıyla tefvīż olındı. Yetmiş beş ḥudūdında Beyānī Efendi maḥlūlinden Tatarbāzārcıġı'na tebdīl olındı. Andan maraż-ı fālice mübtelā olup yetmiş ṭoḳuz ḥudūdında müddet-i ḥayātı āḫir ve cāh-ı vecāhet-i āḫiretle mütefāḫir oldı. Ḳāsım Paşa'da Ḳanlu Ḳozlar nām maḥalde defn olındı.

Mevlānā-yı merḳūm fażīlet-i 'ilmiyye ile mevsūm, ekṯer-i fünūnda fā'iḳ, mollā dimege lā'iḳ, ḳażāsı ḳarīn-i 'iffet, ṣāḥib-i ġażab u şiddet idi. Ṭabaḳa-i āḫire-i *Ẕeyl*'de tercemesi sebḳ iden Kec-dehān 'Abdu'llāh Efendi ile 'aḳd-i peyvend-i muṣāheret itmekle "Kec-dehān Dāmādı" dimekle mevsūm ve bu 'unvān ile ma'lūm idi.

Āṯār-ı 'ilmiyyesiden *Kitāb-ı İcārāt*'a gelince *Hidāye*'ye ḥāşiyesi vardur.

**Malġaravī Meḥemmed Efendi**

el-Mevlā Meḥemmed. Vilāyet-i Rūmili'nden Malġara nām ḳasabadan ẓuhūr ve ol ḥıṭṭada neşv ü nemā bulmaġla "Malġaravī" dimekle meşhūr olmış idi. Esātīẕe-i **[193b]** kirāmdan istifāża-i envā'-ı ma'ārif ü 'ulūm ve cehābiẕe-i fiḫāmdan istifāde-i nevādir-i manṭūḳ u mefhūm ḳılup şürefānuñ birinden iktisāb-ı şeref-i mülāzemet ve medāris-i 'ilmiyyede edā-yı ḫıdmete himmet eyledükden ṣoñra ḳırḳ aḳçe medreseden ma'zūl iken altmış bir Cumāde'l-āḫiresi'nde Ḥasan Efendi yirine Ṭūṭī Laṭīf ḫāriciyle talṭīf olındılar. Altmış üç Ẕi'l-ḥiccesi'nde Kefevī Ḥüseyn Efendi yirine Berġos Maḥmūd Paşası'na ḥareket idüp altmış yedi Recebi'nde Kirli Maḥmūd-zāde yirine Efḍal-zāde dārü'l-ifādesine pā-nihāde olup sene-i mezbūre Şa'bānı'nda Fikrī birāderi Ḥüseyn Efendi yi-

rine Sekbān ʻAlī Medresesi virildi. Altmış sekiz Ṣaferi'nde Börekci-zāde yirine Dāvūd Paşa Medresesi ile be-kām, altmış ṭoḳuz ḥudūdında Ṣaḥn medārisinüñ biriyle nā'ilü'l-merām oldı. Yetmiş bir Muḥarremi'nde ʻAlī Paşa-yı Cedīd müderrisi Muḥarrem-zāde Efendi ile mübādele olındı. Yetmiş iki Şevvāli'nde Öreke-zāde yirine Maḥmūd Paşa Medresesi ile be-kām olup yetmiş üç Recebi'nde Şeyḫü'l-İslām Anḳaravī Meḥemmed Efendi yirine İsmiḫān Sulṭān Medresesi iḥsān olınmış idi. Yetmiş dört Cumāde'l-ūlā'sında Ḥasan Efendi yirine Medīnetü'r-Resūl ḳażāsına mevṣūl oldı. Sene-i mezbūre evāḫirinde Mü'eẕẕin-zāde Efendi maḥlūlinden Mekke-i Mükerreme ḳażāsına naḳl ve yirlerine ʻAbdü'l-celīl Efendi vaṣl olındı. Yetmiş altı Cumāde'l-āḫiresi'nde ʻazl olınup yirleri Edrine'den maʻzūl Ḳāmetī-zāde Efendi'ye virilüp bunlara Papasköyi ilḥāḳıyla Būy-ābād arpalıḳ virildi. Seksen bir Muḥarremi'nde fevt olup Üsküdar'da Maḥmūd Efendi Tekyesi'ne ḳarīb maḥalde defn olındı.

Mevlānā-yı merḳūm ʻilm ü fażlla mevsūm, be-taḥṣīṣ naḫvde nādire-i devrān ve fenninde bī-naẓīr-i zamān, zühd ü ṣalāḥla me'lūf, evḳātı müṭālaʻa ve ʻibādete maṣrūf, nīk-nefs ü nezīhü'l-lisān, ḥasen-i aḫlāḳ ve kerīmü'ş-şān idi.

## Ġarībe

İttifāḳāt-ı ġarībeden olmaḳ üzere *Ḫulāṣatü'l-eṣer* ṣāḥibi Muḥammed Emīn-i Dımışḳī naḳl ider ki ṣāḥibü't-terceme Medīne-i Münevvere'de tefsīr-i şerīfden Cüz'-i Binā-yı İḳrā idüp dersleri *Sūre-i Taṭfīf*de [1]﴿ خِتَامُهُ مِسْكٌ ﴾ āyet-i kerīmesine müntehā olduġı meclisde Mekke-i Mükerreme'ye naḳl ḫaberi gelüp lisān-ı ḥāl ile bu naẓmı ḳā'il olurlar:

فارقت طيبته مشعوفا بطيبها
وجئت مكة في وجد وفى ألم

لكن سررت بأنى عند فرقتها
ما سرت من حرم الا الى حرم [2]

1 Kur'ân-ı Kerîm, Mutaffifîn Sûresi, 83/26, "Onun içiminin sonunda misk kokusu vardır."

2 "Onun kokusunu geride bırakırken diğerinin kokusuna tutkundum.
Mekke'ye vecd ve hüzün içinde geldim.
Ama ben onu terk ederken bir açıdan sevindim.
Çünkü ben ancak bir haremden başka bir hareme yol aldım."

**Büzürg ʿAbdü'r-raḥīm-zāde Efendi [Meḥemmed]**

el-Mevlā Meḥemmed bin ʿAbdü'r-raḥīm. Bu ṭabaḳada şemme-i menāḳıb-ı celīlesi zīver-i ṣaḥā'if olan Şeyḫü'l-İslām ṣadrü'l-ʿulemāi'l-aʿlām **[194ᵃ]** ʿAbdü'r-raḥīm Efendi'nüñ maḫdūm-ı mihter-i feżā'ilmendi Meḥemmed Emīn Efendi ḫıdmetleridür. Vālid-i mācidlerinden iḳtibās-ı envār-ı fażl ü ʿirfān ve ol deryā-yı fesīḥü'l-ercā-yı feżā'ilüñ kenārında iltiḳāṭ-ı cevāhir-i bī-kerān idüp ṣafā-yı cevher-i ẕātla serv-i ser-efrāz-ı ʿālem ve ḥalbe-i muḥāverede ḥilye-i kemālātla muʿallem olduḳda Ebū Saʿīd Efendi ḫıdmeti ile mesʿūd ve şeref-i mülāzemetleriyle vāṣıl-ı ser-menzil-i maḳṣūd olduḳdan ṣoñra elli üç Ṣaferi'nde Ḥasan Efendi yirine Ḥāfıẓ Paşa, elli altı Rebīʿü'l-evveli'nde Yeñi Murād Paşa müderrisi olup sene-i mezbūre Şevvāli'nde Ṣaḥn, andan Vālide Sulṭān Medresesi iḥsān olınmış idi. Elli sekiz Cumāde'l-ūlāsı'nda Yaʿḳūb Efendi yirine Ġalaṭa ḳażāsı tevcīh olındı. Elli ṭoḳuz Recebi'nde vālidleri meşīḫat-i İslāmiyye'den maʿzūl olduḳlarında ṣāḥibü't-terceme daḫı manṣıblarından munfaṣıl ve yirlerine ʿİṣmetī Efendi nā'il olup bunlar peder-i vālā-güherleriyle ḥacc-ı şerīfe revān olmışlar idi. Baʿde edāi'n-nüsük altmış Muḥarremi'nde Şām-ı cennet-meşāma vāṣıl olduḳlarında vālidleri Celeb Mūsā Efendi yirine Ḳuds-i Şerīf ḳażāsıyla teşrīf olınduḳda mürāfaḳatlarından müfāraḳat itmeyüp maʿan gitmişler idi. Çoḳ zamān mekẕ ü ārām itmeyüp Dārü's-salṭana'ya imāle-i licām idüp muntaẓır-ı neyl-i merām iken altmış birde İstanbul pāyesiyle Ḳuşaṭası maʿa Bayındır ḳażāları arpalıḳ iḥsān olındı. Altmış yedi Recebi'nde Anaṭolı pāyesiyle Esīrī Meḥemmed Efendi yirine Ḳosṭanṭıniyye ḳażāsı tevcīh ve ol manṣıb-ı ʿālī ile terfīh olınup Şaʿbānı'nda erbāb-ı sūḳı tehdīd ḳaṣdına Bāzārbaşı nāmına olan mechūlü'l-ḥāl baḳḳālı taʿzīr itmegin pīrān-ı ṭarīḳat-ı Bekṭaşiyye iḳdām-ı ḫıṣām üzere ḳıyām idüp "Dāmen-i ʿırzımuz ālūde-i çirkāb-ı levm olmasun." diyü ḫˇāh nā-ḫˇāh ṣāḥibü't-tercemeyi nefy ü iclādan bedel-i ʿazlle gūş-māl itdürüp manṣıblarıyla Ḳadrī-zāde Efendi nā'il-i ʿizz-i āmāl olmış iken cürm-i nā-kerdesi maḍrūb-ı ḳalem-i nisyān olmaḳ iḥtimāliyle ṣadāret taḫallüfinden iẓhār-ı inḳıbāż ve ber-muḳteżā-yı cibillet cenāb-ı fetvā intisāba iṭāle-i zebān iʿtirāz itmegin sene-i mezbūre evāḫirinde ber-vech-i arpalıḳ Ṣire'ye iclā olınmış idi. Üç ay tamām olmadın nāfiẓü'l-kelim baʿż-ı şüfeʿā recāsıyla İstanbul'a ʿavde me'ẕūn oldılar. Altmış ṭoḳuz Cumāde'l-āḫiresi'nde selefi yirine Anaṭolı ṣadāretiyle be-kām olup yetmiş bir Recebi'nde munfaṣıl ve yirlerine Ḳadrī Efendi

vāṣıl olup bunlara Balıkesir ma'a Balya arpalıḳ virildi. Yetmiş üçde s̱āniyen S̱ire ḳażāsına tebdīl olındı. Yetmiş beş Ramażānı'nda 'İṣmetī Efendi def'a-i s̱āniyesi yirine **[194[b]]** ṣadr-ı Rūm ve nā'il-i müntehī'l-merūm oldılar. Yetmiş yedi Ṣaferi'nde teḳā'üd idüp yirlerine enişteleri Şeyḫī-zāde Efendi teṣā'üd itdi. Seksen Cumāde'l-āḫiresi'nde 'İzzetī Efendi yirine s̱āniyen zīnet-dih-i ṣadr-ı Rūm olup medīne-i Yeñişehr'de rikāb-ı hümāyūna vāṣıl ba'dehu Selanik meştāsına dāḫil olmışlar idi. Metā'ib-i seferiyye sebebiyle ba'ż-ı emrāż-ı reddiyeye mübtelā olup Ẕi'l-ḥicce'nüñ dördinci yevm-i H̱amīs -ki pādişāh-ı 'ālem-penāh ḥażretlerinüñ medīne-i mezbūreden oṭaġa ḫurūc itdükleri gündür- müsāfir-ḫāne-i dünyā-yı bī-beḳādan maḥmil-bend-i 'azīmet olup manṣıb-ı maḥlūl ile İstanbul ḳāḍīsi Ḍıḥkī Muṣṭafā Efendi ser-bülend oldı.

Mevlānā-yı merḳūm güzīde-i mevālī-i Rūm, 'ālim ü kāmil, ferd-i şāmil, ḥiddet ü şiddetde yegāne, 'uluvv-i himmetde müfred-i zamāne idi.

Menḳabe

*Şāriḥü'l-Menār-zāde Tārīḫi*'nde masṭūrdur ki biñ elli sekiz ḥudūdında ṣāḥibü't-terceme Ġalaṭa ḳāḍīsi iken ṭaraf-ı devlet-i 'aliyyeden vüzerā ve 'ulemāya semmūr kürkler taḥmīl olınduḳda bunlar bir boġçaya bir 'abā ḫırḳa ile bir külāh-ı Mevlevī ḳoyup Vezīr-i A'ẓam Ṣad Pāre Aḥmed Paşa'ya varup ibtidā Teẕkireci Şāmī-zāde ile bulışup "Ben kürk virmege ḳādir degilüm ve bu ḫırḳa ve külāhı giyerüm ve manṣıbdan ferāġat iderüm." dir. Şāmī-zāde bu ḫaberi vezīre ifāde itdükde ḥużūrına getürüp "Efendi niçün böyle idersin? Pādişāhı bilmez misin? Babañ virdi sen niçün 'inād idersin?" didükde "Babam manṣıbı ḥavfından virmiş. Ben bugün Ġalaṭa'ya nā'ibler göndermedüm ve benüm sulṭānumdan recām ancaḳ budur ki beni pādişāh ḥużūrına getüresiz ki ḥattā anlar daḫı müṣādere-i 'ulemā ūlü'l-emre cā'iz degüldür diyem. Ġāyeti baña üç ḥālüñ biri iṣābet eyleye. Eger ḳatl ise şehādet cānıma minnetdür ve eger nefy ise çün iki aya ḳarībdür İstanbul zelzeleden ḫālī degildür. Bu sülūke göre bir gün yire geçer. Bu şehrde bulınmamaḳ ġanīmetdür ve eger 'azl ise ben nā'ib göndermedüm hemān bu ḫırḳa ve bu külāhı giyerüm ve terk-i dār u diyār iderüm." diyü iẓhār-ı cesāret itmişdür ve yine sene-i mezbūre Şevvāli evā'ilinde vāḳi' Atmeydānı vak'asında bunlar daḫı külāh üzerine ṣarıḳ ṣarup demür ḳolçaḳ-

lar ve ḳafasından yigirmi ʿaded ḫişṭlü iç oġlanlar ile binüp dāḫil-i cemiʿyyet-i sipāh olduġından māʿadā "Bu cemʿiyyete ḥāżır olmayan kendü kāfir, ʿavreti boş olur." diyü, maḥalle imāmları "Ehālī maḥallesiyle gelsünler." diyü nidā itdürüp bāʿiṣ-i tekṣīr-i sevād **[195ᵃ]** olmışlar idi. *el-Uhdetu ʿale'r-rāvī* [1]

Dīger

Bu daḫı tārīḫ-i mezbūrda mesṭurdur ki elli ṭoḳuz Cumāde'l-ūlāsı'nda vālid-i mācidi bunlaruñ manṣıbı olan Ġalaṭa ḳażāsını fetvā-emīni olan Ḳadrī Efendi'ye tevcīh murād itdüklerinde meclislerine varup "Bu manṣıbı baña sen mi virdün ki alursın? Eger Ḳadrī'ye virürseñ, dilerüm." dimesiyle yirinde ibḳā olındı. *Tecāveza'llāhu ʿinnemā selef.*[2]

Kendülerden ṣoñra üç nihāl-i āzāde terk itmişdi.

**Maḫdūmları [Dāvūd], [Meḥemmed], [Aḥmed]**

Ekber ü aʿḳali Dāvūd Çelebi'dür ki vālidlerinden mülāzım ve ṭarīḳ-ı tedrīse ʿāzim olup ʿamm-i kerīmleri -ki tercemesi maḥallinde ẕikr olınmaḳ ʿuhde-i yerāʿa-i mütercimdedür- aḳd-i peyvend-i muṣāheret itmişler idi. Seksen ṭoḳuz Şaʿbānı'nda Ḥāfiẓ Paşa müderrisi iken eyyām-ı şebābda üftāde-i zīr-i ḫāk ve ġunūde-i pister-i helāk oldı.

Beḳā yoḳ gerçi kim biñ yıl da olsa zindegānīde
ʿAceb müşkildür ammā merg hengām-ı cüvānīde

İkinci maḫdūmı mecẕūb-naḳş Meḥemmed Çelebi'dür ki anlar daḫı vālidleri ḫıdmetlerinde mülāzemetle be-kām olup semt-i tedrīse imāle-i licām itmiş idi. Aḫẕ-ı medāris ve ʿaḳd-i mecālis iderek Zāl Paşa Medresesi'ne nā'il ve mūṣıla-i Süleymāniyye rütbesine vāṣıl olmış iken biñ yüz üç ḥudūdında intiḳāl eyledi.

Üçinci maḫdūmları Aḥmed Efendi'dür ki ḥālen cāme-i ḥayātı lābis ve mūṣıla-i Süleymāniyye rütbesiyle Cerrāḥ Paşa dārü'l-ifādesinde cālisdürler. Anlar daḫı vālidlerinden iḥrāz-ı şeref-i mülāzemet itmişlerdür.

1 "Rivayet edenin sorumluluğundadır."
2 "Allah geçmişleri affetsin."

## Şeyḫü'l-İslām Ḥüsām-zāde Efendi [ʻAbdu'r-raḥmān]

el-Mevlā ʻAbdu'r-raḥmān ibn Ḥüsāmü'd-dīn. Bālāda tercemesi sebḳ iden ʻulemā-yı devlet-i İbrāhīmiyye'den Ṭulumcı Ḥüsām Efendi'nüñ aḫter-i burc-i vücūdı ve gevher-i dürc-i nesl-i mesʻūdıdur. Biñ üç ḫilālinde maṭlaʻ-ı girībān-ı şühūddan ʻayān ve istifāża-i envār-ı ʻilm ü ʻirfān içün şemʻ-i mecālis-i erbāb-ı fażl ü beyān olup be-taḥṣīṣ terbiyet-i ḳavābil-i zamānede ḳıdve-i zamāne olmaġla ferīd ü yegāne olan Uzun ʻAlī Efendi merḥūmdan *Keşşāf*'ı tekmīl ile fetḥ-i künūz-ı ḳīl ü ḳāl eylemişler idi. Şeyḫü'l-İslām ibn Şeyḫü'l-İslām Çelebi Müftī ḫıdmetlerinden mülāzemetle be-kām olup ḳırḳ aḳçe medreseden maʻzūl iken otuz iki Recebi'nde Menteş-zāde Aḥmed Efendi yirine Mesīḥ Paşa ḫāricine revnaḳ-baḫşā olup otuz yedi Rebīʻü'l-evveli'nde Raḥmetu'llāh Efendi yirine Ḥaydar Paşa Medresesi ile kām-revā oldılar. Otuz sekiz Şevvāli'nde Memek-zāde yirine Rüstem Paşa'da seccāde-güster-i ifāde olmışlar idi. Ḳırḳ Recebi'nde Ḥasan Efendi yirine Fāṭıma **[195[b]]** Sulṭān pāyesine pirāye ṣalup sene-i mezbūre Ramażānı'nda Maḳṣūd Efendi ʻazlinden ṯāniyen Rüstem Paşa müderrisi olup ḳırḳ bir Muḥarremi'nde selef-i sālifi Raḥmetu'llāh Efendi yirine medāris-i Ṯemān'dan birinde dürer-i ṯemān-ı feżā'ile niẓām virüp ḳırḳ üç Ẕi'l-ḥiccesi'nde Ayaṣofıyya baʻdehu Süleymāniyye medārisinüñ birinde raḥīḳ-i taḥḳīḳ-i miskiyyü'l-ḫitām idüp elli Recebi'nde Muṣliḥü'd-dīn-zāde Efendi yirine Ḥalebü'ş-şehbā ḳażāsına zīnet-baḫşā olmışlar idi. Elli bir Recebi'nde ʻİṣmetī Efendi yirine Şām-ı cennet-meşām ḳażāsına naḳl olınduḳda yirlerine Şeyḫ-zāde Meḥemmed Efendi vaṣl olındı. Elli iki Şaʻbānı'nda maʻzūl ve yirlerine Atlu Dāvūd Efendi mevṣūl oldı. Elli dört Ṣaferi'nde Zeynü'l-ʻābidīn Efendi yirine ḳażā-yı Ḳosṭanṭıniyye ile ṣāḥa-i ʻizz ü iḳbālleri pür-ṭanṭana oldı. Elli beş Rebīʻü'l-evveli'nde munfaṣıl ve yirlerine Bahāyī Efendi vāṣıl oldı. Elli ṭoḳuz Şevvāli'nde Ḳabaḳulaḳ-zāde Efendi yirine Anaṭolı ṣadāreti müyesser oldı. Altmış Şevvāli'nde Ṭırnova arpalıġıyla munfaṣıl ve maḳāmlarına Ḳudsī-zāde Efendi merḥūm vāṣıl oldı. Altmış iki Ramażānı'nda Ḥanefī Efendi yirine ṣadr-ı Rūm ve vāṣıl-ı aḳṣa'l-merūm olmışlar idi. Altmış üç Şevvāli'nde müteḳāʻid olup Memek-zāde Efendi ṯāniyen ṣadr-ı ʻālī-ḳadr oldı. Ḫalefleri arpalığı ʻAyntāb bunlara virilmiş idi. Ḳabūlden ibā eyledüklerinde Ḥasan Efendi-zāde Şeyḫ Meḥemmed Efendi'ye iḥsān olınup Ẕi'l-ḳaʻde'de Raḥmetu'llāh Efendi maḥlūlinden Üsküdar ḳażāsı arpalıġıyla tekrīm olındı. Altmış beş Recebi ki

Ebū Sa'īd Efendi def'a-i ṣāliṣesinde vāḳı'a vaḳ'a-i hā'ilede meşīḫat-i İslāmiyye elyaḳ u aḥrā görilmiş idi. Altmış altı Cumāde'l-ūlāsı'nda Ḫˇāce-zāde Mes'ūd Efendi tercemesinde sebḳ iden rūz-ı rustaḫīz-üslūb ve şeb-i pür-fitne vü āşūb-da ferāġ-ı manṣıb-ı fetvā ve cedd-i rāḳımu'l-ḥurūf yirine Ḳuds-i Şerīf ḳażāsın recā eylemişler idi. Su'ālleri ḳarīn-i ḥuṣūl ve ta'yīnleriyle Memek-zāde Efendi nā'il-i manṣıb-ı maḥlūl oldı. Altmış sekiz Muḥarremi'nde Kütāhiyye arpalığına tebdīl ve yirleriyle Şāriḥ-i *Fuṣūṣ*-zāde tebcīl olınup [altmış][1] ṭoḳuz Recebi'nde Ṭrablus-ı Şām ḳażāsı 'ināyet olınmış idi. Sene-i mezbūre Ẕi'l-ḳa'desi'nde ref' olınup yirleri Meḥemmed Paşa imāmı 'Abdü'r-raḥīm Efendi'ye mevleviyyet olduḳdan ṣoñra Cize ḳażāsı 'ināyet ve Mıṣr-ı Ḳāhire 'ye naḳl ü ḥareket olındı. On iki sene miḳdārı ol diyārda neşr-i ma'ārif ü 'ulūm ve taḥḳīḳ-i ādāb u rüsūm üzere evḳāt-güẕār iken seksen bir Cumāde'l-ūlāsı **[196[a]]** evāsıṭında dest-i hādimü'l-leẕẕāt girībān-gīr-i cāme-i ḥayāt olduḳda dārü'l-emn-i cināna cān atup Ḳarafe-i Ṣuġra'da defīn-i zīr-i zemīn oldı.

Mevlānā-yı merḳūm zīver-i feżā'il-i 'ulūm ile mevsūm, be-taḥṣīṣ fenn-i tefsīr vādīsinde mümtāz, ḫuṣūṣā *Tefsīr-i Keşşāf*'uñ müntehā-yı menāzil-i żabṭ u itḳānına vuṣūlle ser-efrāz olduḳlarından mā'adā envā'-ı ma'ārif ile ārāste ve enḥā-yı nevādir ü leṭā'if ile pīrāste, ferīde-i rūzgār ve nādire-i edvār idi.

Evvelā ḥüsn-i ḫaṭṭ-ı ta'līḳde 'İmād-ı Rūm olduḳlarına ḫoş-nüvīsān-ı devr-i ḳadīm ile müşerref olmış, pīrān-ı cihān-dīdenüñ ittifāḳları olduġından başḳa pādişāh-ı 'ālī-nijād Sulṭān Murād merḥūmuñ ḫıdmet-i ta'līmleri şerefine erzānī görilmesi 'ilāve-i sābıḳ belki müstaḳillen delīl-i müdde'ī olmaġa lā'iḳdur.

Ṣāniyen fenn-i kemān-keşīde bir mertebe saḫt-bāzū-yı zūrmend idi ki keşīde-i pençe-i bī-rence ḳılduḳları kemān-ı Rüstem'i hīç āferīde isti'māle ḳādir olmayup hezār ḳullāb-ı āhenīn ile ser-i mū taḥrīk-i zih-i bī-girihinden pehlevānān-ı 'ālem beyne'l-'acz olduḳları bahṣden ḫāric ve vāṣıl-ı aḳṣa'l-me'āricdür.

Ṣāliṣen ḳuvvet-i pençe-i āhenīn ve rüsūḫ u işṭidād-ı sā'id-i saḫt-rūyīni bir derecededür ki bī-me'ūnet-i ṣan'at-i cerr-i eṣḳāl mümkindür ki dīvler taḥrīkinde süst ü bī-mecāl olduġı girān eşyā-yı kūh miṣāli nāḫun-ı gūşe-i benān ḥavāle itmekle ṭob-ı ṣıbyān gibi endāḫte-i ṭaraf-ı biyābān ide ve bundan mā'adā fenn-i feres-rānī ve āyīn-i pehlevānīde üstād-ı nādirekār ve ferīdü'l-'aṣr-ı bāhirü'l-iḳti-

1 Metinde sehven "elli" yazılmıştır.

dār olduḳlarına [1] بناء لايشق غبارى diyü daʿvā itseler, raṭbü'l-lisān-ı ṣenā olanlar ḫāme gibi taḥrīr-i veṣīḳa-i taṣdīḳe cārī olmaḳ muḳarrer idi.

*Nevvera'llāhu merḳadehu ve ʿalā-surūri'l-cināni erḳadehu.*[2]

## ʿAbdü'l-ġaffār Efendi

el-Mevlā ʿAbdü'l-ġaffār. Maṭlaʿ-ı ʿulemā-yı kibār ve şöhre-i āfāḳ u aḳṭār olan ḥıṭṭa-i pāk-i Āmid'den bedīdār ve maẓhar-ı elṭāf-ı Melik-i Ġaffār olup esātīẕe-i ʿaṣr pīşgāhında ʿulūm-ı āliyeye iştiġāl ve ʿalā-ḳadri'l-biżāʿa taḥṣīl-i maʿārif ü kemāl itdükden ṣoñra ṭarīḳ-ı saʿādet-refīḳ-ı ʿilmīye ʿazīmet ve ser-menzil-i maḳṣūda vuṣūle himmet idüp Şeyḫü'l-İslām fāżıl-ı meşḥūdü'l-enām ʿAbdü'r-raḥīm Efendi'den mülāzemete neyl ile külāh-ı gūşe-i iftiḫārın bām-ı āsmāna berāber ve ser-i iʿtibār u vaḳārın ḫurşīdden ber-ter itmiş idi. Altmış yedi tārīḫinde Şeyḫü'l-İslām-ı vaḳt olan Bālī-zāde Efendi'den Çoban Çāvuş'a ʿāric ve ol medrese-i muḥdeṣe ile mübtehic oldı. Yetmiş altı Cumāde'l-āḫiresi'nde Kec-dehān-zāde yirine Sittī Ḫātūn Medresesi ile memnūn, sene-i mezbūre Ẕi'l-ḥiccesi'nde Ḳudsī-zāde Hāşimī yirine Ṣāniye-i Mesīḥ Paşa Medresesi'ne maḳrūn oldılar. Yetmiş ṭoḳuz ḥudūdında Kürd **[196b]** Aḥmed Efendi yirine Caʿfer Paşa Medresesi'ne vāṣıl ve āḫir-i ʿömrinde ḥareket-i dāḫil rütbesine nā'il oldı. Seksen bir silkinde āḫir-i kār emr-i Melik-i Ġaffār ile ʿāzim-i dārü'l-ḳarār olmış idi.

Mevlānā-yı merḳūm ḥiṣṣedār-ı maʿārif ü ʿulūm, ser-defter-i fuḳarā-yı nās, mālik-i gencīne-i faḳr u iflās idi.

## Ece Yaʿḳūb Efendi

el-Mevlā Yaʿḳūb. Vilāyet-i Ḳasṭamonı'dan ḳarīn-i neşv ü nemā ve ṭarīḳ-ı pür-tevfīḳde ḫırāmān u cilve-nümā olup bālāda tercemesi sebḳ iden Ḳaba Receb Efendi'nüñ hemşīre-zādesi olmaġla āsitānesin veche-i āmāl ḳılup ḫıdmetlerinden mülāzım ve ṭarīḳ-ı tedrīse ʿāzim olup pāye-ber-pāye aḫẕ-ı medāris-i ʿilmiyye ve ʿaḳd-i mecālis-i resmiyye iderek biñ elli Ẕi'l-ḳaʿdesi'nde Muẓaffer-zāde Efendi yirine Siyāvuş Paşa müderrisi oldılar. Elli bir Rebīʿü'l-evveli'nde Ḥamdī Efendi yirine Ṣofya ḳażāsı ʿināyet olındı. Elli iki Şevvāli'nde maʿzūl ve

1 "Beni kimse geçemez."
2 "Allah onun kabrini nurlandırsın ve onu cennet tahtları üzerinde uyutsun."

yirlerine Sincār Muʿizzü'd-dīn Efendi mevṣūl oldı. Elli altı Rebīʿü'l-evveli'nde Dāvūd-zāde yirine Üsküdar ḳażāsı sezā görildi. Sene-i mezbūre Recebi'nde mübtelā-yı ʿazl-i bī-hengām ve yirleriyle ber-vech-i arpalıḳ Başmaḳcı-zāde Efendi be-kām oldı. Elli yedi Şevvāli'nde Bālī-zāde Efendi maḫdūmı yirine Ġalaṭa ḳażāsıyla cebr-i mā-fāt olınup elli sekiz Cumāde'l-ūlāsı'nda maʿzūl ve yirlerine ʿAbdü'r-raḥīm Efendi maḫdūm-ı mihteri mevṣūl oldı. Altmış iki Şaʿbānı'nda Ẕekāyī Meḥemmed Efendi yirine Yeñişehr ḳażāsıyla tecdīd-i sürūr eylemişler idi. Altmış üç Ramażānı'nda munfaṣıl ve yirlerine Ḥamdī-zāde Efendi vāṣıl oldı. Altmış altı Ẕi'l-ḳaʿdesi'nde Ṣadrü'd-dīn-zāde Rūḥu'llāh Efendi yirine maḥrūse-i Burusa ḥükūmeti tefvīż olındı. Altmış yedi Cumāde'l-ūlāsı'nda refʿ olınup yirlerine Ḳāmetī-zāde Efendi naṣb olınduḳdan ṣoñra Kite ḳażāsı arpalıḳ iḥsān olındı. Altmış ṭoḳuz Recebi'nde Merḥabā-zāde Efendi yirine Edrine ḳażāsı müyesser oldı. Yetmiş Şaʿbānı'nda ʿazl olınup yirlerine Bālī Efendi vālī olup bunlara Bolı arpalıḳ virilmiş idi. Seksen iki Ṣafer'ine gelince bu dünyā-yı bī-beḳāda müddet-i iḳāmetleri tamām olup semt-i āḫirete sefer ve dārü'n-naʿīme güẕer ḳıldı.

Mevlānā-yı merḳūm dāḫil-i ʿidād-ı ʿulemā-yı rüsūm, ṣāfī-fu'ād u pāk-iʿtiḳād idi.

### Bustān-zāde Ebū Bekr Efendi[1]

el-Mevlā Ebū Bekr bin Meḥemmed ʿAbdü'l-kerīm ibnü'l-mevlā Meḥemmed. Tercemesi ānifen mürūr iden Bustān-zāde ʿAbdü'l-kerīm Efendi'nüñ maḫdūmıdur. Tuḫm-ı istiʿdād-ı māder-zādı bīḫ-āver-i zemīn-i ʿilm ü ʿirfān olup baʿż-ı ʿulemādan mülāzım ve medāris-i ʿilmiyyede murāʿī-i merāsim olmış idi. Ḳırḳ aḳçe medreseden maʿzūl iken altmış bir Recebi'nde iḥdāṣ olınan Kirmastı Medresesi ibtidā **[197ᵃ]** bunlara iʿṭā olınup altmış dört Şaʿbānı'nda yirinde ḥareket iʿtibār olındı. Altmış beş Rebiʿü'l-evvel'inde Kürd Ḥüseyn Efendi yirine Merdümiyye müderrisi olup altmış yedi Recebi'nde Şehlā ʿAbdü'l-bāḳī Efendi yirine Etmekci-zāde Medresesi'ne ḳadem-nihāde olup altmış sekiz Ṣaferi'nde Kemāl Efendi-zāde Aḥmed Efendi yirine Nişāncı Paşa-yı Cedīd Medresesi ile be-kām, yetmiş Recebi'nde Ṣaḥn'uñ biriyle nā'ilü'l-merām oldılar. Yetmiş iki Şevvāli'nde Anḳaravī Meḥemmed Efendi merḥūm yirine Zāl Paşa Sulṭānī erzānī görilüp yetmiş dört Cumāde'l-āḫiresi'nde ʿAbdu'llāh Efendi

1 Der-kenār: Evvelu müderrisin bi-medreseti Kirmastı ṣāḥibü't-terceme fī-sene1061.

yirine Ḳara Muṣṭafā Paşa Medresesi virilmişdi. Yetmiş altı Cumāde'l-āḫiresi'nde ma'zūl ve yirlerine Mīrzā Meḥemmed Efendi merḥūm mevṣūl oldı. Sene-i mezbūre Ẕi'l-ḳa'desi'nde Ḫāṣekī Sulṭān şefā'atiyle A'rec 'Ömer Efendi yirine Ḳalender-ḫāne Medresesi iḥsān olındı. Yetmiş sekiz Ramażānı'nda Fikrī birāderi Ḥüseyn Efendi maḥlūlinden Üsküdar'da Vālide-i 'Atīḳ Medresesi'ne ḥaḳīḳ oldılar. Yetmiş ṭoḳuz Recebi'nde Edībī-zāde yirine Filibe ḳażāsına mevṣūl, seksen Ṣa'bānı'nda İmām-zāde yirine Eyyūb manṣıbına menḳūl olduḳda yirleriyle Hābīl-zāde Efendi nā'il-i me'mūl olmış idi. Seksen bir Ẕi'l-ḥiccesi'nde fevt olup manṣıb-ı münḥal ber-vech-i arpalıḳ Ebū Sa'īd-zāde Feyżu'llāh Efendi'ye maḥal görildi.

Maḫdūm-ı mevsūmuñ taḥrīre ṣāliḥ aḥvāline ẓafer-yāb olınmamaġla bu mertebe ile iktifā olındı.

### Ḳocevī 'Abdü'l-ġaffār Efendi

el-Mevlā 'Abdü'l-ġaffār. Niçe eyyām u fuṣūl taḥṣīl-i ma'ārif ü 'ulūma meşġūl olup Şerīf-i Şirvānī Efendi'nüñ der-i sa'ādet-me'āblarına intisāb idüp niçe şühūr u a'vām medreselerinde bevvāb ve muntaẓır-ı elṭāf-ı müfettiḥü'l-ebvāb iken Ḥażret-i Vehhāb fetḥ-i bāb idüp 'ulemā-yı 'aṣruñ birinden mülāzım ve ṭarīḳ-ı tedrīse 'āzim olup biñ altmış bir Cumāde'l-ūlāsı'nda Müvezzi' Aḥmed Efendi yirine Yarḥiṣār ḫāricine 'āric ve ol medrese-i celīle mübtehic oldı. Altmış beş Ramażānı'nda Burusalı birāderi Muṣṭafā Efendi yirine Ṣāniye-i Mesīḥ Paşa Medresesi ile be-kām, yetmiş Ṣaferi'nde Kilisī Muṣṭafā Efendi yirine Ca'fer Aġa Medresesi ile nā'ilü'l-merām olmışlar idi. Yetmiş üç tārīḫinde Küçük Çekmece'de vāḳı'a 'Abdü's-selām Medresesi'ne irsāl olındı. Seksen ḥudūdında ḥażīż-i fenādan evc-i beḳāya müteṣā'id ve rāviye 'aṣā ile müteḳā'id oldı.

Mevlānā-yı mezbūr *'aleyhi raḥmetü'l-Meliki'l-Ġafūr* iḫtilāṭ-ı nāsdan mu'riż, kendü ḥāline mütemaḥḥıż, münzevī vü güşe-gīr, pīr-i rūşen-żamīr idi. **[197[b]]**

### Ser-bendī-zāde İsḥāḳ Efendi

el-Mevlā İsḥāḳ ibnü'l-mevlā Aḥmed. Bālāda tercemesi raḳam-zede-i kilk-i cāmi'ü'l-ḥurūf olan Ḳāḍī-zāde Ser-bendī Aḥmed Efendi'nüñ maḫdūm-ı ferḫunde-aḫteri ve İsmā'īl Efendi'nüñ birāder-i kihteridür. Ṭalebkār-ı 'ilm ü 'irfān ve dāḫil-i erbāb-ı dāniş ü iẕ'ān olduḳda Şeyḫü'l-İslām Ebū Sa'īd Efendi

ḫıdmetlerinden iḥrāz-ı şeref-i mülāzemet ve baʿż-ı medārisde ʿilm-i şerīf ḫıdmetine ʿazīmet eyleyüp ḳırḳ aḳçe medreseden maʿzūl iken altmış bir Recebi'nde Ḳaraḳaş Efendi yirine Ḳāḍī Maḥmūd Medresesi ḫāriciyle maḥsūd oldılar. Altmış dört Şaʿbānı'nda Kemāl Efendi maḫdūmı yirine Cānbāziyye Medresesi'ne taḥrīk olınup altmış beş Ramażānı'nda Börekci-zāde yirine Fetḥiyye İsmiḫān Sulṭānī erẕānī görildi. Altmış yedi Recebi'nde yirinde mūṣıla iʿtibār olınup sene-i kāmile tamāmında Dāvūd Paşa müderrisi Ḳabaḳulaḳ-zāde Ḫışmı Meḥemmed Efendi yirine tekerrür itmiş idi. Yetmiş Ṣaferi'nde Kevākibī-zāde Efendi yirine Ṣaḥn medārisinüñ birine vāṣıl, yetmiş iki Şevvāli'nde Malġaravī Meḥemmed Efendi yirine ʿAlī Paşa-yı Cedīd Medresesi'ne nā'il oldı. Yetmiş dört Cumāde'l-āḫiresi'nde selef-i sālifi Kevākibī-zāde yirine Üsküdar Mihrümāhı'na ḥareket idüp yetmiş yedi Ramażānı'nda İmām-zāde yirine ʿAlī Paşa-yı ʿAtīḳ'e geldiler. Yetmiş ṭoḳuz Rebīʿü'l-evveli'nde Bustān-zāde Ebū Bekr Efendi yirine Üsküdar Vālidesi sezā görildi. Seksen bir ḥudūdında Ḥāfıẓ Efendi yirine Baġdād-ı bihişt-ābād ḳażāsıyla ber-murād oldı. Sene-i mezbūre evāḫirinde intiḳāl idüp manṣıbı Ṭavīl ʿOṯmān Efendi'ye virildi.

Mevlānā-yı merḳūm ġāyet-i şiddetle mevsūm, ḥadīdü'l-lisān, muṭlaḳü'l-ʿinān idi.

### Muḥteşem Emīri es-Seyyid Meḥemmed Efendi

el-Mevlā es-Seyyīd Meḥemmed. Ḳonevī'dür. Sulṭān Aḥmed Ḫān *ʿaleyhi'r-raḥme ve'l-ġufrān* cāmiʿ-i şerīfleri binā olınurken Dārü's-salṭana'ya dāḫil ve ol maʿbed-i laṭīfüñ ḫıdmet-i teʿẕīnine nā'il olup baʿdehu re'īsü'l-mü'eẕẕinīn olduḳdan ṣoñra ṭarīḳ-ı ʿilme ʿāzim ve Ḫˇāce ʿÖmer Efendi'den mülāzım olmışlar idi. Aḫẕ-ı menāṣıb, ḳaṭʿ-ı merātib iderek ḳırḳ aḳçe medreseye vāṣıl, andan daḫı munfaṣıl iken elli Cumāde'l-ūlāsı'nda Ümmü Veled ḫāricine ʿāric olmış idi. Elli üç Cumāde'l-ūlāsı'nda İzniḳ Orḫaniyyesi'ne taḥrīk olınup elli altı Ṣaferi'nde yirinde dāḫil iʿtibār olındı. Elli yedi Rebīʿü'l-evveli'nde ʿAlī Paşa-yı Cedīd Medresesi ile be-kām, elli sekiz Recebi'nde Ṣaḥn'uñ biriyle nā'ilü'l-merām oldılar. Elli ṭoḳuz Şaʿbānı'nda ʿÖmer Efendi yirine Ḫānḳāh Medresesi virilüp altmış bir Şaʿbānı'nda Āvāre-zāde yirine Zāl Paşa Medresesi ile kām-revā olmışlar idi. Sene-i mezbūre **[198ᵃ]** ḫilālinde Dāye-zāde maḥlūlinden Burusa Murādiyyesi teklīf olınduḳda ḳabūlden ibā ve ʿazle ḥüsn-i rıżā göstermiş idi. Altmış iki Şaʿbānı'nda Ḥamīdī ʿAbdü'r-raḥīm Efendi yirine Ḳara Muṣṭafā Paşa Medrese-

si'ne sezā görilmiş idi. Altmış beş Ramażānı'nda selef-i sābıḳı Āvāre-zāde yirine Süleymāniyye Medresesi'ne terfi', altmış yedi Şa'bānı'nda Ḥalıcı-zāde Efendi yirine Selanik ḳażāsına tevḳī' olındı. Altmış sekiz Ramażānı'nda ma'zūl ve yirlerine Ḥüsām-zāde Şeyḫ Meḥemmed Efendi mevṣūl oldı. Yetmiş iki Ẕi'l-ḳa'desi'nde Es'ad-zāde Efendi üzerinden Burusa pāyesiyle Mudanya arpalıġı 'ināyet olındı. Yetmiş beş Muḥarremi'nde Ḥalebī Muṣṭafā Efendi maḥlūlinden Ġalaṭa ḳażāsı tevcīh olınmış idi. Yetmiş altı Cumāde'l-āḫiresi'nde 'azl ve yirlerine Muṣlī Efendi naṣb olınduḳda Lefke ma'a İzniḳ arpalıḳ virilmiş idi. Yetmiş ṭoḳuz Muḥarremi'nde Edrine pāyesiyle Begbāzārı ḳażāsına tebdīl, seksen bir Cumāde'l-āḫiresi'nde Ḥasan Efendi üzerinden Ḳonya ḳażāsıyla tebcīl olındı. Sene-i mezbūre Şevvāli'nde intiḳāl ve dārü'n-na'īme irtiḥāl eyledükde Keskin Dede Mezāristānı'nda medfūn ve ḳażā-yı mezbūr ile İbşīr Paşa imāmı Mūsā Efendi memnūn oldı.

Mevlānā-yı merḳūm "Muḥteşem Emīri" dimekle mevsūm, serv-i ser-sebz-i bustān-ı siyādet, pīr-i ṣāḥib-i sa'ādet, saḫī vü kerīm, mażyāf ü ḥalīm idi.

**Ḳadrī-zāde Seyyid 'Abdü'l-ḳādir Efendi**

el-Mevlā es-Seyyid 'Abdü'l-ḳādir ibnü'l-mevlā es-Seyyid Meḥemmed. Dārü's-salṭanati'l-'aliyye Ḳosṭanṭıniyyetü'l-maḥmiyye ḳażāsından ma'zūlen rū-gerdān-ı 'ālem-i fānī ve dīde-dūz-ı nüzhetgāh-ı cāvidānī olan Ḳadrī-zāde es-Seyyid Meḥemmed Efendi'nüñ ferzend-i dil-pesendi Ḳadrī-zāde 'Abdü'l-ḳādir Efendi'dür. Kesb-i ser-māye-i isti'dād ve a'dād-ı feżā'ili i'dād idüp ba'ż-ı 'ulemādan mülāzemete nā'il, elli dört Ẕi'l-ḥiccesi'nde ḳırḳ aḳçe medreseye vāṣıl olup andan daḫı munfaṣıl olduḳda altmış altı Şa'bānı'nda Eyyūbī Şeyḫ-zāde yirine Çāvuşbaşı ḫāricine 'āric olup yetmiş bir Muḥarremi'nde Ṣarı Mu'īd-zāde yirine Yūsuf Paşa Medresesi ile kām-revā oldı. Yetmiş iki Ṣaferi'nde İsmā'īl Aġa-zāde yirine Ḫusrev Ketḫudā Ṯāniyesi virilüp yetmiş üç Recebi'nde Aḥmed Efendi yirine Ṭopḳapusı Aḥmed Paşası'na terfi' olındı. Yetmiş beş Muḥarremi'nde Şeyḫü'l-İslām 'Alī Efendi merḥūm yirine Ḥāfıẓ Paşa Medresesi ile tekrīm olınup yetmiş altı Cumāde'l-āḫiresi'nde Bosnevī 'Alī Efendi yirine Zekeriyyā Efendi müderrisi oldılar. Yetmiş ṭoḳuz Rebī'ü'l-evveli'nde Nedīm Efendi yirine Ṣaḥn'a gelüp seksen Rebī'ü'l-āḫiri'nde Şeyḫī-zāde yirine Murād Paşa-yı Cedīd Medresesi ile bülend-ḳadr oldı.

**[198[b]]** Seksen bir Ṣaferi'nde fevt olup medreseleri ḥālen Re'īsü'ṣ-ṣudūr Yaḥyā Efendi ḥażretlerine 'ināyet olındı.

Maḫdūm-ı mezbūr şöhret-i ẕātiyyeden dūr, seyyid-i ṣaḥīḥü'n-neseb ve vālā-ḥaseb idi.

**Berber-zāde 'Abdü'r-raḥīm Efendi**

el-Mevlā 'Abdü'r-raḥīm. "Berber-zāde" dimekle ma'rūf ẕikri sābıḳ Nā'ib Meḥemmed Efendi muṣāheretiyle mevṣūf idi. Ṭarīḳ-ı 'ilme sevḳ-ı rāḥile-i 'azīmet ve 'ulemānuñ birinden iḥrāz-ı şeref-i mülāzemet idüp pāye-ber-pāye ser-māye-i cāhdan taḥṣīl-i vāye iderek ḳırḳ aḳçe medreseden ma'zūl iken elli yedi Ṣa'bānı'nda Süleymān Ṣubaşı ḫārici virilmiş idi. Sene-i kāmile tamāmında Bālī Efendi Medresesi'ne vālī olup altmış bir Ṣa'bānı'nda Ḫışım Yaḥyā-zāde kihteri 'Abdü'r-raḥīm Efendi yirine Ḫusrev Ketḫudā Medresesi virilüp altmış iki Ẕi'l-ḳa'desi'nde yirinde ḥareket-i dāḫil i'tibār olınmış idi. Altmış altı Ṣa'bānı'nda Beşerī Efendi yirine Fetḥiyye Sinān Paşası müderrisi olup sene-i mezbūre Şevvāli'nde selefi yirine Sinān Paşa Medresesi ile be-kām, altmış sekiz Cumāde'l-ūlāsı'nda 'Işḳī Ḥasan Efendi yirine Ṣaḥn'uñ biriyle nā'ilü'l-merām oldı. Altmış ṭoḳuz Muḥarremi'nde Dārü'l-ḥadīṣ-i Sinān Paşa Medresesi 'ināyet olınup yetmiş Recebi'nde Çırācı-zāde yirine Ḫāṣekī Sulṭān Medresesi iḥsān olındı. Yetmiş bir Cumāde'l-ūlāsı'nda Börekci-zāde fevtinden Ḳalender-ḫāne, sene-i mezbūre Ṣa'bānı'nda Neffātī Efendi yirine Şāh-zāde Medreseleri ile tekrīm, yetmiş iki Cumāde'l-ūlāsı'nda 'Ömer Efendi maḥlūlinden Ḳuds-i dārü'l-üns ḳażāsıyla ta'ẓīm olınmış idi. Yetmiş üç Rebī'ü'l-evveli'nde ma'zūl ve yirlerine İlāhī-zāde Efendi mevṣūl oldı. Yetmiş beş Recebi'nde Ḫayrabolı ḳażāsı arpalıḳ virildi. Yetmiş yedi ḥudūdında Filibe ḳażāsı tefvīż olınup Ba'de ḳażāi'l-vaṭar yetmiş ṭoḳuz ḫilālinde İzniḳ ḳażāsı virilmiş idi. Seksen bir Ẕi'l-ḥiccesi'nde irtiḥāl ve dārü'n-na'īme isti'cāl eyledi.

Mevlānā-yı mezbūr ḫayr ile meẕkūr idi.

**Ḳoçbaş Maḥmūd Efendi**

el-Mevlā Maḥmūd. Bosna semtinden olmaġla "Ḳoçbaş Maḥmūd Efendi" dimekle meşhūr ve bu 'unvān ile zebān-zed-i cumhūrdur. 'Ulemānun birine intisāb ile şeref-yāb ve ḫıdmetlerinden mülāzemetle kām-yāb olup ḳırḳ

akçe medreseye mevṣūl, andan daḫı ma'zūl iken elli yedi Ṣa'bānı'nda Ṣā'ir Velī Efendi yirine Eyyūb'de Siyāvuş Paşa Medresesi ile be-kām olmış idi. Elli ṭoḳuz Cumāde'l-ūlāsı'nda Teẕkireci Meḥemmed Efendi yirine Beşikṭaş Sinān Paşası'na taḥrīk olınup sene-i mezbūre Ṣa'bānı'nda Murād Paşa-yı Cedīd Medresesi virilüp altmış dört Rebī'ü'l-evveli'nde Ṣaḥn **[199[a]]** müderrisi Vānī 'Alī Efendi ile mübādele itdi. Altmış beş Ramażānı'nda Bosnevī Aḥmed Efendi yirine Ḫānḳāh Medresesi virilmiş idi. Altmış altı Ṣa'bānı'nda 'Azīz Efendi arpalıġı Saḳız ḳażāsı mevleviyyeti tevcīh olınduḳda muḳaddem ḫabīr olmaġla iḫtifā ve ḳabūlden ibā eyledükde ḳażā-yı mezbūra Ṣaḥḥāf Şeyḫ-zāde Efendi rıżā gösterdi. Altmış yedi Ramażānı'nda Bosnevī Aḥmed Efendi yirine Bosna ḳāḍīsi olmış idi. Altmış sekiz Cumāde'l-ūlāsı'nda Mü'eẕẕin-zāde Efendi yirine Belġrad ḳażāsına naḳl ve yirlerine Ḳulaḳ Şeyḫ-zāde vaṣl olındı. Sene-i mezbūre Ṣa'bānı'nda munfaṣıl ve manṣıb-ı mezbūra Beşerī Efendi vāṣıl oldı. Yetmiş iki Ṣaferi'nde Ḫ̆āce Meḥemmed Efendi yirine Maġnisa ḳażāsıyla kām-revā olup yetmiş üç Muḥarremi'nde ma'zūl ve yirlerine Bālī-zāde Efendi maḫdūmı mevṣūl oldı. Yetmiş yedi ḥudūdında Çıracı-zāde yirine Eyyūb ḳażāsı ḥükūmeti tefvīż olındı. Yetmiş sekiz Rebī'ü'l-evveli'nde 'azl olınup yirlerine İmām-zāde naṣb olındı. Seksen bir Ṣaferi'nde nüzhetgāh-ı firdevse rıḥlet eyledi.

Mevlānā-yı mezbūruñ şiddet ü ḥiddeti ġālib, ġażabını müseke ve iḫtiyārını sālib, 'ulemā-yı sādeden idi.

### Ḳaramanī Yūsuf Efendi

el-Mevlā Yūsuf. Vilāyet-i Ḳaraman dāḫilinde ba'ż-ı bilāddan ẓuhūr ve āftāb-ı feyż-i nā-mütenāhīden istifāża-i nūr-ı şu'ūr idüp i'māl-i meleke-i māder-zād ile vāṣıl-ı isti'dād olduḳda tefvīḳ-ı Ḫudā-dād delīl-i rāh-ı reşādı olmaġla Dārü's-salṭana-i seniyyeye taḥrīk-i rāḥile-i 'azīmet ve ṭarīḳ-ı sa'ādet-refīḳ-ı 'ilme ṣarf-ı mehār-ı zāmile-i himmet ḳılup 'alā-ḥasebi'l-'āde ḥareket ve Şeyḫü'l-İslām 'Abdü'r-raḥīm Efendi dārü'l-ifādelerine ḫıdmet iderek ḫıdmetlerinden mülāzemetle be-kām ve nā'il-i evvelīn-i merām olduḳdan ṣonra ṣadrü'l-ifāde Minḳārī-zāde Efendi merḥūmdan daḫı telemmüẕ ve ḳand-i mu'ād-i ifādelerinden teleẕẕüẕ itmişler idi. el-Ḥāletü hāẕihī devr-i medāris-i 'ilmiyye ve aḫẕ-ı merātib-i resmiyye iderek ḳırḳ aḳçe medreseden ma'zūl iken altmış beş Ramażānı'nda Sa'dī Efendi Medresesi ḫāriciyle mes'ūd, altmış ṭoḳuz

Muḥarremi'nde Ferhād Paşa Medresesi ile maḥsūd oldılar. Yetmiş Recebi'nde Bālī Efendi Medresesi'ne vālī, yetmiş iki Ṣaferi'nde 'Alī Efendi yirine Beşikṭaş Sinān Paşası'yla cevher-i ḳadr ü menzileti mütelālī olup yetmiş üç Recebi'nde Şa'bān-zāde Efendi yirine Murād Paşa-yı Cedīd ile kām-revā, yetmiş dört Cumāde'l-āḫiresi'nde ber-vech-i mübādele Ḳız 'Alī Efendi yirine Ṣaḥn Medresesi'ne **[199[b]]** revnaḳ-baḫşā olmış idi. Yetmiş beş Muḥarremi'nde Kilisī Muṣṭafā Efendi yirine Ḳapudan 'Alī Paşa müderrisi olup yetmiş sekiz Ramażānı'nda Fāżıl 'Alī Efendi yirine Ḳadırġa Liman'ında Meḥemmed Paşa Medresesi virildi. Seksen Ṣaferi'nde selefi yirine Ayaṣofıyya-i Ḳadīm Medresesi ile tekrīm olınmış idi. Seksen bir ḫilālinde 'azm-i beḳā eyleyüp medreseleri Şāriḥü'l-*Mülteḳā* Seyyid Meḥemmed Efendi'ye virildi.

Mevlānā-yı merḳūm 'ilm ü fażlla ma'lūm, ṣāfī-fu'ād, pāk-i'tiḳād idi.

## Ṣofyalı İbrāhīm Efendi[1] {Şükrī}

el-Mevlā İbrāhīm. Belde-i ṣāfiye-i Ṣofya'dan ẓuhūr ve ḳaṭ'-ı menāzil-i sinīn ü şühūr iderek vāṣıl-ı ser-ḥadd-i kemāl-i şu'ūr olduḳda envā'-ı dāniş ü 'irfānla ber-murād ve dürretü't-tāc-ı erbāb-ı isti'dād olmış idi. el-Ḥāletü hāẕihī İstanbul'a 'azīmet ve 'Allāme Efendi'den iḥrāz-ı şeref-i mülāzemet idüp ḳırḳ aḳçe medreseden ma'zūl iken altmış bir evā'ilinde Yoġurtcı İbrāhīm Medresesi iḥdāṣ olınup ibtidā bunlara virildi. Altmış dört Şa'bānı'nda yirinde ḥareket i'tibār olınup altmış beş Şevvāli'nde Mü'eẕẕin-zāde Efendi yirine Kepenekci Medresesi virildi. Altmış yedi Cumāde'l-ūlāsı'nda Saḳız ḳāḍīsi Sa'dī-zāde'ye nā'ib olmaġla Receb'de 'azl olınup medreseleri Beyāżī-zāde Efendi'ye virildi. Şa'bān'da İstanbul'a gelüp Ramażān'da Muḥarrem-zāde yirine Ümmü Veled müderrisi oldı. Altmış sekiz ḥudūdında Maḥmūd Efendi Medresesi iḥsān olınup altmış ṭoḳuz Ẕi'l-ḥiccesi'nde Maḥmūd Efendi-zāde yirine Saḳız ḳażāsı virildi. Yetmiş bir Muḥarremi'nde ma'zūl ve yirlerine Mü'eẕẕin-zāde Efendi mevṣūl oldı. Yetmiş beş Muḥarremi'nde 'Abdü'l-hādī Efendi yirine Belġrad ḳażāsıyla ber-murād olup yetmiş altı Cumāde'l-āḫiresi'nde munfaṣıl ve yirlerine Başmaḳcı-zāde Efendi vāṣıl oldı. Seksen Ẕi'l-ḳa'desi'nde Tatar 'Abdu'llāh Efendi yirine Ṣofya ḳażāsına ḥākim olmışlar idi. Seksen bir ḫilālinde terk-i manṣıb-ı ḥayāt ve 'azm-i cennāt-ı 'aliyāt eyleyüp manṣıb-ı maḥlūle Ṣaḥḥāf Şeyḫ-zāde Efendi mevṣūl oldı.

1 Der-kenār: Evvelu müderrisin bi-medreseti Yoġurtcı İbrāhīm ṣāḥibü't-terceme sene 1061.

Mevlānā-yı merḥūm ʻilm ü faẓlla mevsūm, ṣāfī-nihād, pāk-iʻtiḳād idi.

[**Der-kenār:** Şükrī maḫlaṣı ile eşʻār-ı belāġat-şiʻārı vardur. Bu bir iki [beyt] anuñdur:

Ṣanmañ mey-i iḳbāl ile biz mest-i müdāmuz
Dā'im ṭolusun nūş iderüz ʻışḳa ġulāmuz

Tā bezm-i ezel dost ideli cām-ı elesti
Ol sāḳi-i şīrīn-süḫanuñ emrine rāmuz]

**Ḳaraḳaş Meḥemmed Efendi**[1]

el-Mevlā Meḥemmed. Re'īsü'l-eṭibbā Saḳızlı ʻĪsā Efendi'nüñ aḳribāsından Ḳaraḳaş Meḥemmed Efendi'dür. Taḥṣīl-i meleke-i istiʻdād itdükde ʻulemānuñ birinden mülāzemetle ber-murād olup ṭarīḳ-ı tedrīse ʻāzim olduḳda ḳırḳ aḳçe medreseden maʻzūlen ibtidā Ḳāḍī **[200[a]]** Maḥmūd Medresesi ḫāricine mevṣūl olmış iken elli sekiz Cumāde'l-āḫiresi'nde maʻzūl olup altmış birde yine medresesi virildi. Altmış üç Rebīʻü'l-āḫiri'nde ʻazl olınan Ṭarḫūncı Aḥmed Paşa imāmı Süleymān Efendi yirine Üçbaş Medresesi virildi. Yetmiş iki Şevvāli'nde Emīr-i Buḫārī şeyḫi dāmādı Aḥmed Efendi yirine Kepenekci Sinān Medresesi iḥsān olındı. Yetmiş dört Cumāde'l-āḫiresi'nde Şeyḫü'l-İslām ʻAlī Efendi merḥūm yirine Mesīḥ Paşa Medresesi ile kām-revā olup yetmiş altı Cumāde'l-āḫiresi'nde Ḳara Mūsā-zāde yirine el-Ḥāc Ḥasan Medresesi virildi. Sene-i mezbūre Ẕi'l-ḳaʻdesi'nde Ḫˇāce-zāde es-Seyyid ʻOṯmān Efendi yirine Üsküdar'da Meḥemmed Paşa Medresesi tevcīh olınup yetmiş sekiz Ẕi'l-ḥiccesi'nde Tevfīḳī-zāde Efendi ḥażretleri yirine Muṣṭafā Aġa Medresesi'ne irsāl olındı. Yetmiş ṭoḳuz Cumāde'l-ūlāsı'nda ʻAbdü'l-ber Efendi yirine Saḳız ḳażāsı sezā görilmiş idi. Seksen bir Cumāde'l-āḫiresi'nde munfaṣıl ve yirlerine Uzun Saʻdī-zāde vāṣıl oldı. Sene-i mezbūre evāḫirinde intiḳāl ve ʻālem-i ervāḥa irtiḥāl eyledi. Eyyūb-i Ensārī müntehāsında Vālide Sarāyı ḥiẓāsında medfūndur.

Mevlānā-yı mezbūr "Ḳaraḳaş Efendi" dimekle meşhūr olup Ṭabīb ʻĪsā Efendi'nüñ terbiyet-kerdesi olmaḳ daʻvāsıyla ṭıbba intisāb gösterür idi.

---

1 Der-kenār: Ġarībdür ki beynehümāda iştirāk-i ismi yoġ iken Mücerred Üçbaş müderrisi olan diyü yazılmaġla "Medrese benümdür." diyüp beynlerinde nizāʻ-ı ʻaẓīm vāḳiʻ olmışdur. Bi'l-āḫire Re'īs Efendi'ye mürācaʻat olınduḳda "Fī'l-ḥaḳīḳa telḫīṣde nām-ı nāmī Meḥemmed raḫnedār olmaduġından maḥall-i şübhe degüldür." diyü der-kenār idüp ḳaṭʻ-ı nizāʻ itmiş idi.

**Nedīm Efendi [Meḥemmed] {Nedīm}**

el-Mevlā Meḥemmed. İstanbul'da bir berberüñ şāḫ-ı şecere-i vücūdı ve nihāl-i ḥadīḳa-i ẕāt-ı mes'ūdıdur. Evā'il-i [ḥālde] leb-teşne-i zülāl-i fünūn ve mülāzım-ı ser-çeşme-i 'ulūm-ı mefrūż u mesnūn olup şīşe-i dil-i ḳābilin ezhār-ı fā'iżü'l-envār-ı ma'ārif ile tezyīn itdükden ṣoñra ol 'aṣr esātīẕesinden Mollā Çelebi merḥūm ḫıdmetlerinde iştiġāl idüp niçe zamān āsitān-ı sa'ādet-nişānlarına mülāzım ü ḳavābil ile müşārik ü müsāhim olmaġla be-her cihet şāyān-ı naẓar-ı erbāb-ı devlet ve lā'iḳ-ı 'uluvv-i cāh u rif'at ü menzilet olduḳda Şeyḫü'l-İslām Ebū Sa'īd Efendi merḥūmuñ ṭurre-i ṭāḳ-ı 'ināyetlerinde āşiyāne-sāz ve şeref-i mülāzemetleriyle ser-efrāz olmışlar idi. el-Ḥāletü hāẕihī ḳırḳ aḳçe medreseden ma'zūl ve muntaẓır-ı neyl-i me'mūl iken altmış dört ḥudūdında Cenābī Efendi Medresesi ḫāricine nā'il, altmış sekiz Recebi'nde Yūsuf Efendi yirine Sa'dī Efendi Medresesi'ne vāṣıl olup yetmiş Ṣaferi'nde 'Abdü'l-ġaffār Efendi yirine Süleymān Ṣubaşı müderrisi oldılar. Yetmiş bir Ṣa'bānı'nda Ḥasan Efendi yirine Nişāncı Paşa-yı 'Atīḳ Medresesi'ne ḥaḳīḳ olup **[200[b]]** yetmiş üç Recebi'nde selef-i sālifi Yūsuf Efendi yirine Beşikṭaş Sinān Paşası sezā görildi. Yetmiş beş Muḥarremi'nde Velī Efendi yirine Rüstem Paşa Medresesi ile kām-revā olup yetmiş altı Cumāde'l-āḫiresi'nde Fāżıl 'Alī Efendi yirine Ṣaḥn'a geldiler. Yetmiş ṭoḳuz Rebī'ü'l-evveli'nde 'Oṣmān Efendi yirine Zāl Paşa müderrisi olmışlar idi. Seksen bir Ṣaferi'nde manẓūme-i aḥvāli perīşān ve dār-ı āḫirete revān olup medrese-i maḥlūle Mūsā-zāde Efendi'ye virildi. Tārīḫ-i sāl-i intiḳāllerin Nāẓım Çelebi bu ġūne eylemişlerdür:

Nedīm'i ḳıldı Mevlā bezmgāh-ı vuṣlata da'vet[1]

Mevlānā-yı mezbūr mecmū'a-i faẓl-ı mevfūr, şi'r ü inşāda māhir, ma'ārif-i cüz'iyyede külliyyeti ẓāhir, hem ehl-i 'ilm ü hem şā'ir, Fārisī'de yed-i ṭūlāsı müsellem, ṣudūr-ı kirām ḥużūrında mu'azzez ü mükerrem, ẓarīf ü şeh-levend, ṣāḥib-i ṭarz-ı dil-pesend idi.

Āṣārından elsine-i selāṣede eş'ār-ı dürer-bārı be-taḫṣīṣ Nedīm maḫlaṣı ile güftār-ı ābdārı vardur. Ekṣeri müsellem ve zebān-zed-i 'ālemdür. Ez-ān-cümle bu ġazel nuḫbe-i eş'ārındandur:

1 نديمى قيلدى مولا بزمكاه وصلته دعوت
Mısraın sayı değeri Nedîm Efendi'ni vefat tarihi olan 1081'den fazladır. Tarih muhtemelen tamiyelidir.

**Naẓm** Vücūdumdan eṣer yoḳ künc-i ġamda āhdan ġayrı
Gören cism-i nizārum rahm ider ol māhdan ġayrı

Bize ʻarż itmesün pervāneveş meclisde germiyyet
Nesin gördüñ o şemʻüñ şuʻle-i cānkāhdan ġayrı

Temāşā-yı cemālüñden beni menʻ itme raḥm eyle
Murādum yoḳ benüm bir naẓre-i dil-ḫʼāhdan ġayrı

Ḳoma elden ayaġın mey-fürūşuñ ġam hücūm itse
Penāhı ehl-i ʻışḳuñ var mı ol dergāhdan ġayrı

## Ḥüsām-zāde Şeyḫ Meḥemmed Efendi

el-Mevlā Şeyḫ Meḥemmed ibnü'l-mevlā Ḥüsāmü'd-dīn. Tercemesi *Ẕeyl-i ʻAṭāyī*'de sebḳ iden Ḥüsām Efendi'nüñ maḫdūm-ı mihter-i ḫıredmendi Şeyḫ Meḥemmed Efendi'dür. ʻUlemā-yı ʻaṣrdan aḫẕ-ı ser-māye-i ʻulūm ve kesb-i pīrāye-i manṭūḳ u mefhūm eyleyüp Şeyḫü'l-İslām Yaḥyā Efendi mülāzemetiyle fā'iz-i emānī olup baʻż-ı medārisde īfā-yı ḥaḳḳ-ı müdārese ve her birinde ifāde ve istifādeye mümārese iderek ḳırḳ aḳçe medreseden maʻzūl iken ibtidā Bālī Efendi Medresesi'ne vālī olup baʻdehu Sekbān ʻAlī, andan Murād Paşa-yı ʻAtīḳ Medresesi'nde neşr-i le'ālī-i taḥḳīḳ idüp elli ṭoḳuz Şevvāli'nde Ṣaḥn'a geldiler. Altmış bir Rebīʻü'l-evveli'nde Ebu'l-ḫayr Efendi yirine Bayram Paşa Medresesi'ne revnaḳ-baḫşā olup altmış üç Ramażānı'nda Nevʻī-zāde maḫdūmı yirine Üsküdar Vālide Sulṭānı erzānī görildi. Altmış altı Şevvāli'nde Āvāre-zāde yirine Süleymāniyye'ye terfiʻ, altmış sekiz Recebi'nde Muḥteşem Emīri Efendi yirine Selanik ḳażāsıyla tevḳīʻ olındı. Altmış **[201ᵃ]** ṭoḳuz Şaʻbānı'nda ʻazl ve yirlerine İsḥāḳ Efendi naṣb olındı. Yetmiş iki Şevvāli'nde Ḥalıcı-zāde yirine Burusa ḳażāsı ʻināyet olınup yetmiş dört Ṣaferi'nde Edinciḳ arpalıġıyla munfaṣıl ve yirlerine ḫalefi İsḥāḳ Efendi vāṣıl oldı. Yetmiş altıda Menemen ḳażāsına tebdīl ile tebcīl olındı. Yetmiş sekiz Rebīʻü'l-evveli'nde Ḥalıcı-zāde yirine Edrine ḳażāsıyla pür-tanṭana olup yetmiş ṭoḳuz Cumāde'l-āḫiresi'nde Saʻdī-zāde fevtinden Mekke-i Mükerreme'ye naḳl olınmışlar idi. Seksen evāḫirinde Ḥicāz'a irtiḥāl ve anda intiḳāl itdügi ḫaberi gelicek ol maḳām-ı maḥmūd Ḥāmid Efendi'ye müyesser oldı.

Mevlānā-yı merḥūm ġavvāṣ-ı baḥr-i ʻulūm, ʻālim ü fāżıl, merd-i kāmil, muʻteber-i cumhūr, ḫayr ile mezkūr idi.

Āṯār-ı ʻilmiyyesinden ibtidādan *Sūre-i Kerīme-i Māʻide*'ye varınca tefsīr-i şerīf üzerine ḥāşiyeleri vardur.

## Ṣaḥḥāf Şeyḫ-zāde Efendi [ʻAbdü'l-bāḳī]

el-Mevlā ʻAbdü'l-bāḳī ibn ʻAbdu'r-raḥmān. Tercemesi bālāda sebḳ iden Ḥamīdī Ṣaḥḥāf Şeyḫ-zāde Efendi'nüñ ferzend-i nebīlidür. Biñ otuz tārīḫinde şehristān-ı vücūda ḳudūm ve ḥavṣala-i istiʻdādı mertebe taḥṣīl-i muḳaddimāt-ı ʻulūm itdükde Şeyḫü'l-İslām Esʻad Efendi'den mülāzım ve ṭarīḳ-ı ʻilmīye ʻāzim olmışlar idi. Ḳırḳ aḳçe medreseden maʻzūl iken elli beş Şevvāli'nde muṣāḥabe-i şehriyārīden birine intisāb ile Şerḥī Efendi yirine bā-ḫaṭṭ-ı hümāyūn Ḳayṣeriyye ḳażāsıyla memnūn ve metā'ib-i tedrīsden meʻmūn oldılar. Elli altı Rebīʻü'l-evveli'nde maʻzūl olup yirleri selefine muḳarrer ḳılındı. Receb'de sihām-ı ʻazl-i nā-be-hengāma hedef olan İdrīs Efendi yirine terfīʻ ve Burusa ḳażāsıyla tevḳīʻ olındı. Elli yedi Muḥarremi'nde refʻ ve yirine Ḫusrev Paşa imāmı naṣb olındı. Altmış bir Cumāde'l-āḫiresi'nde Cerrāḥ Şeyḫī maḫdūmı yirine Ḳonya ḳażāsı tevcīhiyle taḥḳīr ve دولت تیزرا بقا نبود [1] mażmūnı teṣbīt ve taḳrīr olındı. Altmış iki Şaʻbānı'nda ʻazl ve yirine Ḳuds'den maʻzūl ʻAbdü'l-kerīm Efendi naṣb olındı. Altmış altı Şaʻbānı'nda ḳabūlden ibā iden Ḳoçbaş Maḥmūd Efendi yirine Saḳız ḳażāsına rıżā göstermişler iken sene-i mezbūre Şevvāli'nde Şeyḫü'l-İslām ʻAzīz Efendi'ye iʻṭā ve bunlar ṣıfrü'l-yed ibḳā olındı. Altmış yedi Rebīʻü'l-evveli'nde Ḳızıḳlı Maḥmūd Efendi yirine Ṣofya ḳażāsı iḥsān olındı. Sene-i mezbūre Ẕi'l-ḥiccesi'nde maʻzūl ve yirlerine Ṭaşkendī-zāde mevṣūl oldı. Yetmiş Ẕi'l-ḳaʻdesi'nde Sincār Efendi yirine ṯāniyen Ṣofya ḳāḍīsi oldılar. Yetmiş iki Ṣaferi'nde munfaṣıl ve yirlerine **[201[b]]** Uzun Ḥasan Efendi vāṣıl oldı. Yetmiş altı Muḥarremi'nde ṯāliṯen selefi yirine ḳażā-yı mezbūr tefvīż olınup baʻde'l-ʻazl ve'l-infiṣāl seksen bir evā'ilinde Ṣofyalı İbrāhīm Efendi maḥlūlinden rābiʻan ḳażā-yı mezbūrda murabbaʻ-nişīn-i seccāde-i şerīʻat ve revnaḳ-efzā-yı velāyet olmışlar idi. Sene-i mezbūre Ṣaferi'nde āḫirete sefer ve dünyā-yı denīden güẕer itdükde manṣıb-ı münḥal Pārsā Efendi'ye maḥal görildi.

Mevlānā-yı merḳūm dāḫil-i erbāb-ı rüsūm, ḥulvü'l-lisān, ṭāhirü'l-cenān idi.

1 "Sert idare, kalıcı değildir."

## Başmaḳcı-zāde Nūḥ Efendi

el-Mevlā Nūḥ ibnü'l-mevlā Meḥemmed bin Ḥüseyn. Ḫilāl-i terācimde ẕikri sebḳ iden Başmaḳcı-zāde Meḥemmed Efendi'nüñ ferzend-i ercmendi ve maḫdūm-ı kihter-i ḫıredmendidür. Taḥṣīl-i ser-māye-i isti'dād ve Ebū Sa'īd Efendi'den mülāzemetle ber-murād olduḳdan ṣoñra Rūmili ḳalem-revinde seksen aḳçe ḳażādan ma'zūl iken biñ elli beş Ẕi'l-ḥiccesi'nde Ḫusrev Paşa ḫ̔ā-cesi yirine Saḳız ḳażāsıyla be-kām ve rütbe-i mevleviyyet ile nā'ilü'l-merām oldı. Elli yedi Rebī'ü'l-evveli'nde ma'zūl ve yirlerine Nefes-zāde Efendi mevṣūl oldı. Sene-i mezbure Ẕi'l-ḥiccesi'nde Beyānī Aḥmed Efendi yirine Yeñişehr ḳażāsına terfī' olındı. Elli sekiz Rebī'ü'l-evveli'nde ref' olınup yirleri Ṣāliḥ Efendi'ye virildi. Altmış üç Ramażānı'nda Ḳuṭb İbrāhīm Efendi yirine Mar'aş ḳażāsı 'ināyet olınup altmış dört Şevvāli'nde ma'zūl ve yirlerine 'Abdü'l-ġanī Efendi mevṣūl oldı. Altmış sekiz Muḥarremi'nde Maḥmūd Efendi yirine Kütāhiyye ḥükūmeti tefvīż olınup altmış ṭoḳuz Rebī'ü'l-evveli'nde 'azl ve yirlerine Ramażān Efendi naṣb olındı. Yetmiş iki Şevvāli'nde 'Abdu'llāh Efendi yirine Ẕire ḥākimi olmış idi. Ba'de ḳażāi'l-vaṭar Ṭrablus-ı Şām ḳażāsına daḫı vālī olup ba'de'l-'azl seksen üç tārīḫinde intiḳāl eyledi.

Mevlānā-yı mezbūr zādelik ile meşhūr idi.

## Fāżıl Uzun Ḥasan Efendi

el-Mevlā en-niḥrīr Ḥasan bin İsmā'īl. Vālid-i vālā-güheri vilāyet-i Ḳaraman'da medīne-i Ḳonya ḳurbinde Bayaṭ nām ḳaryede imām ve ḫaṭīb İsmā'īl Efendi nām merd-i lebībdür. Sebzezār-ı vücūddan demīde ve çemen-i ṣafḥa-i şühūda ārāmīde olup nihāl-i istīhāli ḥaṭīre-i 'iffet ü ṣalāḥdan keşīde-bālā ve livā-yı isti'dādı himmeti gibi vālā olmaġla tekmīl-i kemālāt-ı ẓāhire vü bāṭına ḳaṣdıyla ṣaġr-ı isti'dādı bāsim ve ġonce-i dil-i miyānına hevā-yı seyāḥat ārzūyla mütenessim olmaġın şehr-i Erzincān'a sefer ve 'ulemā-yı 'aṣr dārü'l-ifādelerinde idāre-i kü'ūs-ı fażl ü hüner ḳılmış idi ba'dehu dārü'l-'ilm olan **[202[a]]** medīne-i Diyārbekr'e ḳudūm idüp Mollā Çelebi merḥūmdan tetmīm-i levāzım-ı ḫafī vü celī itdükden ṣoñra şeyḫü'ş-şüyūḫ-ı ṭarīḳat-ı 'aliyye 'umde-i e'izze-i Naḳş-bendiyye Rūmiyye şeyḫi Maḥmūd Efendi ḥażretlerinden inābet ile meşreb-i fenādan daḫı ḥiṣṣedār olmaġla iktisāb-ı bereket-i ḫıdmet eylemişler idi. Yigirmi

seneye ḳarīb ol eṭrāfda ṭaḥallī bi'l-feżā'il ve taḫallī 'ani'r-rezā'il itmekle ṣīt-i iştihārı 'ālem-gīr olmış idi. el-Ḥāletü hāẕihī lisān-ı ḥāli:

آخر دلم بآرزوی خوشیتن رسید
وآنچه از خدای خواسته بودم بمن رسید [1]

bu beyt-i gevher-maḳālī gūyān olaraḳ biñ otuz bir tārīḫinde dārü'l-mülk-i Sitanbul'a sefer ve der-'aḳab Mu'īd Aḥmed Efendi naẓargāhına güẕer itdükde ba'de isti'lāmi'ẕ-ẕāt Şeyḫü'l-İslām-ı vaḳt Yaḥyā Efendi merḥūma terbiye ve envā'-ı fażl-ı 'irfānın tenmiye idüp Cenāb-ı Mevlevī ḫıdmetlerinden mülāzım olup mürā'āt-ı merāsim-i ṭarīḳ ve devr-i mecālis-i ders ü taḥḳīḳ iderek Uzuncaova merḥalesinden güẕār ve ṭarīḳ-ı pür-tevfīḳe sülūk iḫtiyār itdükde elli tārīḫine dek evvelā Ḫurremiyye, ṣāniyen İzniḳ'de Süleymān Paşa, ṣāliṣen Ḫˇāce Ḫayrü'd-dīn Medreseleri'ne muṣīb olup sene-i mezbūre Cumāde'l-ūlāsı'nda ḥareket dāḫilinden tenzīl olınan Pīrī Paşa Medresesi ile taṭyīb olınmışlar idi. Ẕi'l-ḳa'de'de Necātī-zāde yirine Cedīde-i Murād Paşa Medresesi'ne revnaḳ-baḫşā olup elli bir Rebī'ü'l-evveli'nde Aḥmed Efendi yirine Ṣaḥn-ı Ṣemāniyye'ye ḥırām itmişler, elli üç ḫilālinde Siyāvuş Paşa andan Ḳara Muṣṭafā Paşa Medreseleri ile tekrīm olınup elli yedi ḥudūdında Dārü'l-ḥadīṣ-i Süleymāniyye ile ta'ẓīm olındılar. Elli ṭoḳuz Ṣa'bānı'nda Ḥalebü'ş-şehbā ḳażāsı mecrā-yı zülāl-i ḥükm ü imżāları ḳılındı. Altmış Ramażānı'nda ma'zūl ve yirlerine Ebu's-su'ūd-zāde Efendi mevṣūl olup altmış üç Ramażānı'nda Ḳadrī Efendi yirine maḥrūse-i Burusa ḳażāsı tefvīż olındı. Altmış dört Şevvāli'nde 'azl ve yirleri 'Īsā Efendi'ye virildi. Altmış yedi Cumādı'nda Ṣadrü'd-dīn-zāde Rūḥu'llāh Efendi yirine Edrine ḳażāsında ḥākim ve revnaḳ-efrūz-ı maḥākim oldılar. Altmış sekiz Muḥarremi'nde Ḳonya ḳażāsı arpalıġıyla müteḳā'id ve yirlerine ḫalefleri 'Īsā Efendi ṣā'id olmış idi. Altmış ṭoḳuz ḥudūdında İstanbul pāyesiyle Şāmī Ḥüseyn Efendi maḥlūlinden Sulṭān Aḥmed Ḫān Medresesi ile tebcīl olınup arpalıḳları daḫı Tırḫala ḳażāsına tebdīl olınmış iken birḳaç günden ṣoñra āḫara virilmegin sene-i mezbūre Şevvāli'nde Mudurnı ḳażāsı **[202[b]]** ta'vīż olındı. Yetmiş ikide yine āḫara virilüp yetmiş üç Muḥarremi'nde ibḳā olındı. Yetmiş altı ḫilālinde medreseden ref' olınup 'icāleten Ayazmend ḳażāsı arpalıḳlarına ilḥāḳ olınmışdur. Yetmiş yedi Şevvāli'nde 'Ayntāb ḳażāsı 'ināyet olındı. Seksen bir Recebi'nde Būy-ābād ḳażāsı ve Begbāzārı ve Ḫavāṣṣ-ı Aḫī ḳażālarına tebdīl

1 "Sonunda gönlüm arzusuna ulaştı. Allah'tan her ne istediysem bana ulaştı."

ile tekrīm olındı. Sene-i mezbūre Şevvāli'nüñ yigirmi birinci gün ki evvel-i yevm-i berdü'l-'acūzde bered ve selām-ı dārü's-selāma ecel derlerin dökerek germ-'inān-ı revān oldı. Keskin Dede Mezāristānı'nda miṣāl-i genc-i maḥzūn mütevārī-i ḫāk-i 'anber-nümūn oldı:

Pür-nūr ide Ḫudā-yı te'ālā mezārını

Mevlānā-yı merḥūm vāsıṭatü'l-'ıḳd-i 'ulemā-yı Rūm, ezhār-ı gūn-ā-gūn-ı 'ulūm, zīver-i tāc-ı iştiḥārı ve i'lāḳ-ı girān-bahā-yı fünūn ḥuliyy u viṣāḫ-ı berdūş-ı i'tibārı ṣīt ü ṣadā-yı faẓīleti 'ālem-gīr ve ta'ayyün-i ẕātı meşhūd-ı ṣaġīr ü kebīr ve bi'l-cümle 'ulūm-ı 'aḳliyye vü naḳliyyede müsellem, diḳḳat-i efkār ve istiḳāmet-i enẓārda reşk-endāz-ı 'Arab u 'Acem, ferīde-i ṣadef-i a'ṣār, müfred-i cerīde-i rūzgār idi.

Āṯār-ı 'ilmiyyelerinden sābıḳu't-terceme Mollā Çelebi merḥūmuñ pādişāh-ı Cem-nişān Sulṭān Murād Ḫān emr-i vācibü'l-iẕ'ānıyla cem' ü te'līf itdükleri *Enmūzecü'l-'ulūm* risālesine cevāb maḳāmında risāleleri meşhūrdur.

**Ebu's-su'ūd-zāde Meḥemmed Ṣādıḳ Efendi**

el-Mevlā Meḥemmed Ṣādıḳ bin el-Mevlā Meḥemmed bin Muṣṭafā. Ṣudūr-ı devlet-i 'ahd-i Murād Ḫānī'den şemme-i menāḳıbı bu mecelleye zīver olan ṣadr-ı keṯīrü'n-nevāl ve celīlü'l-efḍāl Ebu's-su'ūd-zāde Meḥemmed Efendi'nüñ maḫdūm-ı ferḫunde-aḫteri ve ol deryā-yı mekārim ü 'irfānuñ gevher-i şehvār-ı ṣāfī-cevheri ḥāvī'ş-şerefeyn, kerīmü'ṭ-ṭarafeyn Meḥemmed Ṣādıḳ Efendi'dür ki silsile-i nesebi ṭaraf-ı vālidden 'ulemā-yı Rūm Ebu's-su'ūd merḥūma vābeste, vālideleri daḫı Şeyḫü'l-İslām Es'ad Efendi kerīmeleri olmaġla Ḫ'āce Sa'dü'd-dīn Efendi cenāblarına peyvestedür. Biñ otuz tārīḫinde şehristān-ı kademden ṭayy-ı merāḥil-i 'adem ve ma'mūre-i vücūda vaż'-ı ḳadem ḳılmışlar idi. Mu'allimān-ı 'ilm ü 'irfāndan istifāża-i 'ilm ü dāniş ve iktiḥāl-i kuḥlü'l-cevāhir-i faẓl ü bīniş ḳılup āheng-i mürā'āt-ı merāsim-i ṭarīḳ ve devr-i menāzil-i ders ü taḥḳīḳ eyledükde Şeyḫü'l-İslām …[1] mülāzemetle be-kām olmış idi. Biñ elli bir Rebī'ü'l-evveli'nde 'Ömer Efendi yirine Beşikṭaş Sinān Paşası'na ḫāric ile 'āric, elli beş Ṣaferi'nde Şu'ayb-zāde yirine Ḳāsım Paşa Medresesi'ne taḥrīk ile mübtehic olup ba'dehu Ṣaḥn'a gelmiş idi. Vālideleri mülābesesiyle sulṭānlardan

1 Metinde yeri boş bırakılmıştır.

biri şefā'atiyle **[203ª]** 'Abdu'llāh Efendi 'azlinden bā-ḫaṭṭ-ı hümāyūn Şeh-zāde Medresesi'ne mevṣūl oldılar. Elli sekiz Recebi'nde 'Abdü'l-fettāḥ Efendi yirine Süleymāniyye medārisinüñ birine terfī' olındı. Altmış Ramażānı'nda Uzun Ḥasan Efendi yirine Ḥalebü'ş-şehbā ḳażāsıyla kām-revā olmışlar idi. Altmış iki Şa'bānı'nda ma'zūl ve yirlerine Ḫˇāce Ṣalāḥ-zāde Efendi mevṣūl oldı. Altmış dört Cumāde'l-āḫiresi'nde Kec-dehān dāmādı 'Abdu'llāh Efendi yirine Mıṣr-ı ẕātü'l-ehrām ḳażāsıyla ta'ẓīm, altmış beş Şa'bānı'nda Şa'rānī-zāde Efendi yirine Mekke-i Mükerreme ḳażāsına naḳl ile tekrīm olınup yirleriyle Şeyḫ Meḥemmed Efendi tebcīl olınduḳdan ṣoñra ḳable'l-ḳufūl manṣıb-ı beled-i Ḥarām ile Üsküdarī Muṣṭafā Efendi ikrām ve bunlar 'azlle telḫ-kām olmışlar idi. Altmış altı Ẕi'l-ḳa'desi'nde Būy-ābād arpalıḳ virildi. Altmış yedi Recebi'nde Mar'aş ḳażāsına tebdīl ile tebcīl olındı. Altmış sekiz Muḥarremi'nde Ḳadrī Efendi yirine Edrine pāyesiyle Ġalaṭa ḳażāsı rıżā-dādeleri olmış idi. Sene-i mezbūre Ẕi'l-ḳa'desi'nde ma'zūl ve yirlerine Riyāżī-zāde Efendi mevṣūl olup yetmiş evāḫirinde Bolı ḳażāsı arpalıḳ virilmiş idi. Yetmiş iki Ramażānı'nda Ḳāmetī-zāde Efendi yirine İstanbul pāyesiyle Edrine ḳażāsı tefvīż olındı. Yetmiş dört Muḥarremi'nde munfaṣıl ve yirlerine 'Ömer Efendi vāṣıl olup arpalıḳları Vize ve Ḳırḳ Kenīsā ḳażāları bunlara virildi. Yetmiş yedi Muḥarremi'nde Ḍıḥkī Efendi def'a-i ṯāniyesi yirine İstanbul ḳażāsına mevṣūl olduḳda Ebe-zāde 'İffetī Çelebi bu gūne tārīḫ dimiş idi:

Meḥemmed Ṣādıḳem İstanbul oldı geldi dīvāna[1]

bu mıṣrā'-ı tārīḫ ile maḫdūmın şöhretin iş'ār ve ẓarāfet-i şā'irīyi iẓhār eylemiş idi. Sene-i mezbūre Cumāde'l-ūlāsı'nda ref' olınup yirlerine ṯāniyen Bālī Efendi vālī olup ḫalefleri arpalıġı Edremid ma'a Bayındır ḳażāları bunlara virildi. Seksen iki Şevvāli' evā'ilinde 'īdgāh-ı firdevse revān ve vāṣıl-ı nüzhetgāh-ı cinān oldı.

Sebeb-i mevti bu gūne naḳl olınur ki bir gice beytūtet itdükleri mā-beyn oṭası altından baġteten ḥarīḳ ẓuhūrıyla ḫˇābdan bīdār olup bīm-i cānla ṭaşra firār idüp

رسیده بود بلایی ولی بخیر کذشت [2]

1 محمد صادقم استانبول اولدی کلدی دیوانه
[Tarihin sayı değeri 1072'dir. Bahsi geçen şahsın nasb tarihi ise 1077'dir. Tarih tamiyeli olabilir.]

2 "Bir belâ gelmişti, ancak hayır ile geçti."

mażmūnı ile ḥamd ü ṣenāya āġāz eṣnāsında mizāclarına inḥirāf ṭārī ve inḳıżā-yı ecel ile ḥükm-i Bārī cārī oldı.

Mevlānā-yı **[203[b]]** merḳūm maḫdūm-ı maʿālī-rüsūm, ʿilm ü fażlla meşhūr, ḫayr ile meẕkūr, kelām-ı Ḥaḳ'da muṭlaḳü'l-lisān, faṣīḥü'l-beyān idi.

## Maḫdūm-ı Büzürg Aḥmed Çelebi

Maḫdūm-ı mihteri Aḥmed Çelebi'dür. Ḳırḳ ṭoḳuz tārīḫinde ser-ber-āver-de-i girībān-ı vücūd olup cemʿ-i istiʿdād-ı mevrūṯ u mükteseb ḳılduḳdan ṣoñra āheng-i ṭarīḳ-ı saʿādet-refīḳ idüp …[1] Efendi'den şeref-i mülāzemete nā'il ve ḳırḳ aḳçe medreseye vāṣıl, andan daḫı munfaṣıl olduḳda devr-i medāris ve ʿaḳd-i mecālis iderek Ḫāḳāniyye-i Vefā Medresesi'ne iʿtilā eylemiş idi.

## Mesʿūd Çelebi

Biri daḫı Mesʿūd Çelebi'dür ki elli sekiz ḫilālinde tevellüd idüp tekmīl-i merātib-i istiʿdād eyleyüp ṣadr-ı ʿālī-ḳadr Ḳadrī Efendi'den mülāzemetle ber-murād ve ḥasebe'l-ʿāde ḳaṭʿ-ı merātib-i ifāde iderek ḥareket-i ḫāric ile Ṣāniye-i Nişāncı Paşa Medresesi'ne irtiḳā eylemiş idi. Ṭoḳsan bir tārīḫinde birāderleri meslūlen bunlar maṭʿūnen intiḳāl ve dārü'l-cināna irtiḥāl eylediler.

Maḫdūmeyn-i merḳūmeyn maḫdūmiyyetle mevsūmeyn, maġlūb-ı keyf idiler.

## Maḫdūm-ı Kihter ʿAbdü'l-bāḳī Çelebi

Asġarı ʿAbdü'l-bāḳī Çelebi'dür ki ʿAbdü'r-raḥīm-zāde Efendi merḥūmuñ defʿa-i ūlā Anaṭolı ṣadāreti teşrīfinden mülāzemetle be-kām baʿdehu sābıḳā naḳīb-i sādāt-ı kirām olan Ḫˇāce-zāde es-Seyyid ʿOṯmān Efendi muṣāheretiyle nā'ilü'l-merām olmışlar idi. el-Ḥāletü hāẕihī ḳaṭʿ-ı merāḥil-i ṭarīḳ-ı saʿādet-refīḳ iderek ḥālen ḥareket-i altmış ile Sinān Paşa Medresesi'ne cālis ve ol buḳʿa-i baḳīʿada müderrisdürler.

Ḥaḳḳā ṭālib-i maʿārif ü ʿulūm, meşġūl-i meşāġil-i ādāb-ı rüsūm, ḥasenü'l-aḫlāḳ, ṭayyibü'l-aʿrāḳ, ol ḫānedānuñ ḫayru'l-ḫalefidür.

1 Metinde yeri boş bırakılmıştır.

## Ḳazdaġlı ʻAbdu'llāh Efendi[1]

el-Mevlā ʻAbdu'llāh. Ḳazṭaġı'ndandur. Ṭarīḳ-ı ʻilme sālik ve himmet-i māder-zād ile ser-māye-i ʻilme mālik olduḳda Şeyḫü'l-İslām Muʻīd Aḥmed Efendi'ye imām ve ḫıdmet-i mevlānādan şeref-i mülāzemetle be-kām olduḳda ʻalā-ḥasebi'l-istiʻdād medāris-i müteʻaddide ile yegān yegān ber-murād olup ḳırḳ aḳçe medreseden munfaṣıl iken elli yedi Şaʻbānı'nda Çāvuş-zāde ʻOṣmān Efendi yirine Raḥīḳī Medresesi ḫāriciyle nā'ilü'l-merām, altmış iki Muḥarremi'nde Ebe-zāde Çelebi yirine Eyyūb'de Siyāvuş Paşa Medresesi ile be-kām oldılar. Altmış üç Ramażānı'nda Nūḥ Efendi yirine Caʻfer Aġa Medresesi'ne vāṣıl oldı. Altmış yedi Recebi'nde Bükāyī Efendi yirine Ḫadīce Sulṭān Medresesi iḥsān olınup altmış sekiz Cumāde'l-ūlāsı'nda Süleymān Efendi yirine Muʻīd Aḥmed Efendi Medresesi'ne **[204ᵃ]** tebdīl ile tebcīl olındı. Altmış ṭoḳuz Cumāde'l-ūlāsı'nda Ṣaḥn'a gelüp yetmiş Recebi'nde Martolos-zāde yirine Çorlı Medresesi'ne irsāl olındı. Yetmiş üç Recebi'nde Kemāl Efendi-zāde Aḥmed Efendi yirine Ḳara Muṣṭafā Paşa müderrisi olup yetmiş dört Cumāde'l-āḫiresi'nde Ḳāsım-zāde Efendi yirine Eyyūb Medresesi virildi. Yetmiş beş Cumāde'l-āḫiresi'nde Ḫalīl Efendi maḥlūlinden Medīne-i Münevvere ḳażāsıyla tekrīm olınup yetmiş yedi Muḥarremi'nde İpṣala arpalıġıyla maʻzūl ve yirlerine Şāmī ʻİvaż Efendi mevṣūl oldı. Seksen üç Recebi'nde Ṭosyalı Efendi yirine Ġalaṭa ḳażāsı tevcīh olınmış idi. Seksen dört Cumāde'l-ūlāsı'nda ʻazl olınup yirlerine Caʻfer Efendi naṣb olındı. Sene-i mezbūre evāḫirinde irtiḥāl ve raḥmet-i Raḥmān'a istiʻcāl eyleyüp Emīr-i Buḫārī civārı mezāristānında medfūndur.

Mevlānā-yı mezbūr ʻilm-i fıḳh ile meşhūr, ḥüsn-i ḫulḳ ṣāḥibi, ẕikr-i bi'l-ḫayr ṭālibi idi. Ḳāḍīʻ-asker Ḳadrī Efendi merḥūma dāmād olmış idi.

## Kürd İsḥāḳ Efendi

el-Mevlā İsḥāḳ bin Yaḥyā. Dārü'l-mülk-i Tebrīz ḳurbinde Urmiyye nām ḳaṣabada biń beş ṭārīḫinde sine-i ʻademden dīde-güşā ve miṣāl-i murġ-ı İsḥāḳ lāne-sāz-ı ṭurre-i ṭāḳ-ı ʻālem-i fenā olmışlar idi. Vālid-i vālā-güherleri ʻulemādan bir merd-i kāmil olmaḳ cihet-i cāmiʻasıyla sābıḳu't-terceme Rūmiyye şeyḫiyle me'lūf ve ṣoḥbet-i ʻazīze meşġūf olmaġın Ḥażret-i ʻAzīz ile refāḳat ve külliy-

1 Bu kişinin biyografisi sehven iki kez yazılmıştır. İkincisi için bkz. vr. 226b.

yetle Diyārbekr'e rıḥlet eyledüklerinde bunlar taḳrīben çehār sāle bāliġ ṣabiyy-i nā-bāliġ olduḳları ḥālde vāṣıl olup ba'de'l-bülūġ ḥażret-i şeyḫe dāmād ve şeref-i muṣāheret ile ber-murād olmışlar idi. Biraz zamān ol beldede taḥṣīl-i 'ilm ü 'irfān eṣnāsında 'adem-i ḥüsn-i zindegānī bā'iṣ-i tezāḥüm-i aḥzānı belki kesb-i kemālātdan mūcib-i ḥırmānī olmaḳ mülāḥaẓasıyla اذالم تستطع أمرا فدعه و جاوزه الى ما تستطيع [1] mıṣdāḳınca 'azīzüñ rıżāsıyla kerīmelerinden müfāraḳat ve taḥṣīl-i 'ilm içün medīne-i Şehbā'ya 'azīmet eyleyüp ol şehr 'ulemāsından daḫı istifāde-i 'ulūm ve istifāża-i manṭūḳ u mefhūm eylemişler idi. el-Ḥāletü hāẕihī ṣadr-ı 'ālī-ḳadr Ḫˇāce-zāde 'Abdu'llāh Efendi ḫıdmetlerinden mülāzım olup tetmīm-i medāris-i 'ilmiyye ve tekmīl-i merātib-i resmiyye itdükde ḳırḳ aḳçe medreseye vāṣıl, andan daḫı munfaṣıl iken biñ elli bir Rebī'ü'l-evveli'nde Şāhḳulı ḫāriciyle be-kām, elli üç ḥudūdında Ḫaṭīb-zāde yirine Ḫusrev Ketḫudā Medresesi ile nā'ilü'l-merām oldılar. Elli altı Şevvāli'nde Ḥüsām-zāde yirine Sekbān 'Alī müderrisi olup elli sekiz Recebi'nde Muṣlī **[204[b]]** Efendi yirine Rüstem Paşa Medresesi ile kām-revā, elli ṭoḳuz Rebī'ü'l-evveli'nde İsmā'īl Aġa-zāde yirine Ḳadırġa Liman'ında Meḥemmed Paşa Medresesi'ne revnaḳ-baḫşā olmışlar idi. Altmış bir Ša'bānı'nda Ṣaḥn'a gelüp altmış iki Muḥarremi'nde yirinde altmış i'tibār olınup altmış dört Cumāde'l-ūlāsı'nda Çeşmī-zāde yirine Ḳalender-ḫāne dārü'l-ifādesi sezā görildi. Sene-i mezbūre Ša'bānı'nda yirinde mūṣıla-i Süleymāniyye i'tibār olınup Ḫāḳāniyye-i Vefā açılduḳda virilmek üzere rü'ūsları-na daḫı ḳayd olınmış idi. Altmış beş Şevvāli'nde medrese-i mev'ūda açılmamaḳ ile müyesser olmayup Üsküdar Vālidesi iḥsān olındı. Altmış altı Şevvāli'nde Süleymāniyye açılduḳda virilmek ḳaydıyla Ayaṣofıyya-i Kebīr Medresesi ile tevḳī', altmış yedi Recebi'nde Ḳāsım-zāde Efendi yirine Süleymāniyye Medresesi'ne terfī' olındı. Altmış sekiz Ša'bānı'nda Muṣlī Efendi yirine Dārü'l-ḥadīṯ Medresesi ile tebcīl olınup altmış ṭoḳuz Ša'bānı'nda Ḥüsām-zāde Efendi yirine Selanik ḳażāsıyla ta'ẓīm olındı. Yetmiş Recebi'nde ma'zūl ve yirlerine Sa'dī-zāde Efendi mevṣūl oldı. Yetmiş dört Ṣaferi'nde yine selefi yirine Burusa ḳażāsı ḥükūmeti tefvīż olınmış idi. Yetmiş beş Ṣaferi'nde munfaṣıl ve yirlerine ḫalefi vāṣıl oldı. Yetmiş altı Cumāde'l-ūlāsı'nda Müfettiş Süleymān Efendi üzerinden Bıñarḥişār ile Keşān ḳażāları arpalıḳ iḥsān olınmış idi. Yetmiş sekiz Rebī'ü'l-evveli'nde Būy-ābād ve Ḳarn-ābād ve Ḫavāṣṣ-ı Aḫī ḳażālarına tebdīlle

1 "Bir işi yapamadığında yapabileceğin başka bir işe geç."

tebcīl olındı. Sene-i mezbūre evāḫirinde Ḳara Süleymān Efendi yirine Mekke-i Mükerreme ḳażāsıyla tekrīm olınup maraż-ı fālice ibtilāsı sebeb-i isti'fāsı olmaġla ol manṣıb-ı şerīf ile Sa'dī-zāde Efendi teşrīf olınup bunlar Menemen ma'a Foçalar ḳażālarına Ḳal'a-i Sulṭāniyye ilḥāḳıyla talṭīf olındı. Yetmiş ṭoḳuz Cumāde'l-āḫiresi'nde yine selefi yirine Edrine ḳażāsıyla maẓhar-ı iḳrām-ı kirām olmışlar iken sene-i mezbūre Şevvāli'nde 'azlle telḫ-kām ve manṣıb-ı münḥal ile Velī-zāde Efendi be-kām oldılar. Seksen iki Cumāde'l-āḫiresi'nde eyyām-ı ma'dūde-i ḥayātı āḫir ve dem-beste-i menāfiẕ ü menāḫir olup Üsküdar'da Ḳaraca Aḥmed Tekyesi civārında defīn-i zīr-i zemīn oldı.

Mevlānā-yı merḳūm 'ilm ü fażlla mevsūm, 'ilm-i tefsīr ve uṣūle şedīdül-intisāb, naḳd-i bī-ḥisāb-ı feżā'ilden fā'iz-i niṣāb, ma'lūmātı nā-maḥdūd, fuḫūl-i 'ulemādan ma'dūd idi.

**Maḫdūmları [Nūr Meḥemmed], [Şeyḫ Meḥemmed]**

Tev'emeyn iki maḫdūmı ḳalup kihteri Nūr Meḥemmed Efendi ikinci altmışla Ġażanfer Aġa Medresesi'ne miḥrāb-nişīn-i ders ü taḥḳīk **[205[a]]** ve mihteri Şeyḫ Meḥemmed Efendi Ṣaḥn Medresesi'nde gūşe-nişīn-i tedḳīḳdürler. Ḥaḳḳā tekmīl-i ādāb-ı nefse kemā-hüve'l vācib sā'ī ve ṭālib maḫdūmlardur.

**Bahāyī Efendi Birāderi Yaḥyā Efendi**

el-Mevlā Yaḥyā bin 'Abdü'l-'azīz. Ḥadīḳa-i fażl ü kemālüñ naḫl-bendi ve riyāż-ı 'ilm ü 'irfānuñ serv-i bülendi faḫrü'l-e'ālī ẕuḫrü'l-ehālī Şeyḫü'l-İslām Meḥemmed Bahāyī Efendi'nüñ birāder-i kihter-i ḫıredmendi Yaḥyā Efendi'dür. İ'māl-i meleke-i māder-zādīyle dāḫil-i dā'ire-i erbāb-ı isti'dād olduḳda …[1] Efendi'den mülāzım ve murā'ī-i merāsim ve tehyi'e-sāz-ı levāzım olup evvelā Ḥaydar Paşa Medresesi ile kām-revā olduḳdan ṣoñra Mıṣr ḳaleminde ḳużāt-ı sencīde-ṣıfāt silkine insilāke rāżī ve menāṣıb-ı 'adīdede ḳāḍī ve müntehā-yı merāṭib olan maḥalletü'l-kübrāya vālī olduḳdan ṣoñra altmış bir Ṣaferi'nde birāder-i ekremleri şeyḫü'l-İslām bulınmaġla 'Acem Meḥemmed Efendi yirine Filibe mevleviyyetiyle tekrīm olındı. Sene-i mezbūre Ṣa'bānı'nda ma'zūl ve yirlerine 'Abdü's-settār Efendi mevṣūl oldı. Altmış üç Ramażānı'nda

1 Metinde yeri boş bırakılmıştır.

Şāriḥ-i *Fuṣūṣ*-zāde Efendi yirine İzmir ḳażāsı ʻināyet olınmış idi. Altmış dört Ẕi'l-ḳaʻdesi'nde munfaṣıl ve yirlerine Hāşimī-zāde Efendi vāṣıl oldı. Altmış sekiz Ramażānı'nda Ḳāsım-zāde Efendi yirine Yeñişehr ḳażāsı tefvīż olındı. Altmış ṭoḳuz Şaʻbānı'nda ʻazl ve yirlerine Enes Efendi naṣb olındı. Yetmiş üç Recebi'nde ḫalef-i sābıḳı Hāşimī-zāde Efendi yirine Mekke-i Mükerreme pāyesiyle Ġalaṭa ḳażāsı virildi. Yetmiş dört Recebi'nde maʻzūl ve yirleriyle Ḥalebī Muṣṭafā Efendi nā'il-i me'mūl oldı. Yetmiş beş ḥudūdında Dāvūd-zāde dāmādı Aḥmed Efendi fevtinden Varna ḳażāsı arpalıḳ virildi. Andan Şaʻrānī-zāde Efendi üzerinden Uzuncaova ḳażāsı virildi. Yetmiş ṭoḳuz Cumāde'l-ūlāsı'nda ḥālā meşīḫat-i İslāmiyye'den müteḳāʻid Debbāġ-zāde Efendi ḥażretleri yirine Burusa pāyesiyle Şām-ı cennet-meşām ḳażāsıyla ikrām olındılar. Seksen Şevvāli'nde munfaṣıl olup yirlerine İlāhī-zāde Efendi vāṣıl olduḳdan ṣoñra Bolı ḳażāsı arpalıḳ virildi. Seksen iki Ramażānı'nda ber-resm-i muʻtād-ı ḳadīm Ḳāʻīm-maḳām Paşa ṭarafından daʻvet ile tekrīm olınmışlar idi. Baʻde't-tamāmi'l-meclis ḳoçularına binüp Otluḳcı Yoḳuşı nām maḥalle vuṣūl bulduḳda füc'eten bu ʻālem-i muteżaʻżıʻü'l-erkān ve mevhūnü'l-bünyāndan civār-ı raḥmet-i Raḥmān'a irtiḥāl ve nüzhetgāh-ı cināna intiḳāl eyledi. [**Der-kenār:** Maḫdūm-ı mihteri ātī't-terceme Cezmī Efendi didügi tārīḫdür:

Fātiḥa Yaḥyā Efendi'nüñ revān-ı pākine[1]

İttifāḳāt-ı ġarībeden olmaḳ üzere meşhūrdur ki yigirmi üç ʻaded ziyādesi olan Cezmī ismi vażʻıyla maḫdūm-ı mezbūr fevtine tārīḫ olmışdur.]

Mutaṣarrıf olduḳları arpalıḳ Memek-zāde Meḥemmed Efendi'ye virildi.

Mevlānā-yı merḳūm cihet-i ẕātı mevhūm, vaḳūr u edīb, maḫdūm-ı ḥasīb idi. **[205[b]]**

## Şaʻrānī-zāde Ebu's-suʻūd Efendi

el-Mevlā Ebu's-suʻūd ibnü'l-mevlā ʻAbdü'r-raḥīm. Ṭabaḳa-i Murād Ḫān-ı Rābīʻ ulemāsından maẓhar-ı füyūżāt-ı ḳudsiyye ve maṣdar-ı fütūḥat-ı ünsiyye olup ḥilāl-i terācimde raḳam-zede-i kilk-i beyān ve "Şaʻrānī-zāde" dimekle zebān-zed-i ebnā-yı ʻaṣr u evān olan ʻAbdü'r-raḥīm Efendi'nüñ maḫdūm-ı mihter-i saʻdü's-suʻūdı ve ferzend-i ḫayru'l-ḫalef-i mesʻūdıdur. Ṭoḳuz yüz ṭoḳsan ṭoḳuz

1 فاتحه يحيى افندينك روان پاكنه

ḥudūdında diyār-ı Mıṣriyye'de dārende-i ḥükm-i hümāyūn-ı vücūd ve naḳş-ı ḫoş-reng timṡāli zīver-i perniyān-ı şühūd olup ol diyār 'ulemāsından taḥṣīl-i 'ilm ü kemāl itdükden ṣoñra dārü'l-mülk-i İstanbul'a ḫaṭṭ-ı riḥāl ve fużalā-yı Rūm ḫıdmetlerinde tekmīl-i ādāb u rüsūma iştiġāl üzere iken Şeyḫü'l-İslām Ṣun'u'llāh Efendi cenāblarından mülāzım ve ṭarīḳ-ı tedrīse 'āzim olmışlar idi. İbtidā yigirmi beş aḳçe ile Burusa'da Bāyezīd Paşa Medresesi virildi ba'dehu otuz aḳçe ile Ferhādiyye, ḳırḳ aḳçe ile Ḫātūniyye Medreseleri'nde miḥrāb-nişīn-i 'izz ü temkīn ve fā'iz-i rütbe-i erba'īn olduḳdan ṣoñra biñ otuz beş Muḥarremi'nde Malġaravī Muṣṭafā Efendi yirine Berġos'da Meḥemmed Paşa müderrisi oldılar. Otuz ṭoḳuz Ẕi'l-ḳa'desi'nde Ḥanefī Efendi yirine Eyyūb'de İsmiḫān Sulṭān Medresesi iḥsān olınmış idi. Ḳırḳ beş Ṣa'bānı'nda Zāl Paşa Medresesi revā görilüp elli Recebi'nde Eyyūb Medresesi 'ināyet olınup elli üç ḥudūdında Süleymāniyye'ye terfī' olınmış idi. Elli altı Rebī'ü'l-evveli'nde Muṣliḥü'd-dīn-zāde Efendi yirine Şām-ı cennet-meşām ḳażāsıyla ikrām olındı. Sene-i mezbūre Recebi'nde maṣlaḥat-ı vaḳt ḥasebiyle Taḳıyyü'd-dīn Efendi yirine Ḳuds-i Şerīf ḳażāsına naḳl ile teşrīf olınduḳda yirleri Mülaḳḳāb Muṣṭafā Efendi'ye virildi. Elli yedi Rebī'ü'l-evveli'nde ma'zūl ve yirlerine Ṣadrü'd-dīn-zāde Efendi mevṣūl oldı. Altmış Cumāde'l-āḫiresi'nde Köse Yaḥyā Efendi yirine Burusa ḳażāsıyla kām-revā olup altmış bir Ṣa'bānı'nda munfaṣıl ve yirlerine Ṣarı 'Abdu'llāh Efendi vāṣıl oldı. Altmış dört Şevvāli'nde Ḳadrī-zāde Efendi yirine Edrine ḳażāsıyla ta'ẓīm olınmış idi. Altmış beş Şevvāli'nde 'azl ve yirlerine 'Abdü'l-fettāḥ Efendi naṣb olındı. Altmış altı Cumāde'l-āḫiresi'nde Şirvānī Aḥmed Efendi yirine Dārü'l-ḥadīṡ-i Süleymāniyye 'ināyet olınup bir seneye ḳarīb ol buḳ'a-i baḳī'ada edā-yı ḫıdmet ve ber-şarṭ-ı vāḳıf ifāde-i ḥadīṡe müdāvemet itdiler. Altmış yedi Recebi'nde Yanbolı ḳażāsı arpalıġıyla ref' olınup yirleri Muṣlī Efendi'ye virildi. **[206[a]]** Sene-i mezbūre Ẕi'l-ḥiccesi'nde Muḥarrem-zāde Efendi yirine İstanbul ḳażāsı tevcīh olınup arpalıḳlarıyla Bālī-zāde Efendi terfīh olındı. Altmış sekiz Ṣaferi'nde ma'zūl ve yirlerine Altı Parmaḳ 'Abdü'l-fettāḥ Efendi mevṣūl oldı. Bunlara Uzuncaova ḳażāsı arpalıḳ virildi. Yetmiş Rebī'ü'l-āḫiri'nde Muḥarrem-zāde Efendi üzerinden Güzelḥiṣār ḳażāsına tebdīl ve Anaṭolı pāyesi żamīmesiyle tebcīl olındı. Yetmiş sekiz Rebī'ü'l-evveli'nde Şeyḫī-zāde Efendi maḥlūlinden Ṭırnova ḳażāsı arpalıġıyla talṭīf olındı. Seksen iki Ẕi'l-ḥiccesi'nde 'arṣa-i şühūddan nā-bedīd ve mütevecciḥ-i dergāh-ı Rabb-i mecīd oldı.

Mevlānā-yı ṣālifü'l-beyān [1] صبت عليه سجال الغفران feżā'il-i bī-kerān ile mevsūm, be-taḥṣīṣ 'ilm-i ḥadīṯde yed-i ṭūlāsı ma'lūm, cāmi'-i şerī'at u ṭarīḳat, sālik-i rāh-ı erbāb-ı ḥaḳīḳat, ḳażāsında istiḳāmet ü nezāhetle ma'rūf, tenhāsında meşġale-i 'ilm ü 'ibādetle me'lūf, kemāl-i 'iffet ü diyānetle yegāne, ṣalāḥ-ı ḥālde müfred-i zamāne, aḫlāḳ-ı kerīme ile meşhūr ve nām-ı nāmīsi ḫayr ile meẕkūr idi.

Āṣārından 'Arabī eş'ārı vardur. Bu iki beyt anlaruñdur:

أقول للقلب لا تجزع لفائتة
ان الزمان مطيع أمر من أمره

قد يسكن الدار حقا غير ساكنها
ويسكن البيت حقا غير من عمره [2]

Menḳabe

*Ḫulāṣatü'l-eṣer* ṣāḥibi naḳl ider ki ṣāḥibü't-terceme Şām ḳāḍīsi olup ḳırḳ beşinci güni 'azl-i nā-be-hengām ile telḫ-kām olup اذا تحيرتم فى الامور فاستعينوا من اهل القبور [3] emriyle Ḥażret-i Muḥyī'd-dīn-i 'Arabī ḥażretlerin ziyārete varduḳlarında ḳabr-i şerīfden "Ṣabr eyle, fülān gün Ḳuds ḳażāsıyla şeref-yāb olursun." diyü ḫiṭāb gelür. Fi'l-vāḳi' ta'yīn olınduġı gün manṣıb-ı mezbūr emri vārid olur.

**Ḥasan Efendi-zāde Şeyḫ Meḥemmed Efendi {Şifāyī}**

el-Mevlā Şeyḫ Meḥemmed ibnü'l-mevlā Ḥasan. Ṣudūr-ı devlet-i Murād Ḫān-ı Rābi''den biñ ḳırḳ altı Ẕi'l-ḳa'desi'nde meclis-i üns-i 'ālem-i ḳudse 'āzim olup لافيها غول [4] raḥīḳini nūş iden Biber birāderi Ḥasan Efendi merḥūmuñ ferzend-i melek-ḫiṣāli ve nihāl-i devḥa-i fażl ü kemāli, Şifāyī muḫalleṣ Şeyḫ Meḥemmed Efendi'dür. Biñ on dört tārīḫinde ṭayy-ı merāḥil-i vücūd ve 'arż-ı cemāl-i meclis-i şühūd itmiş idi. İ'dād-ı muḳaddimāt-ı 'ulūm ve taḥṣīl-i netīce-i manṭūḳ u mefhūm itdükden ṣoñra vālid-i mācidinden daḫı

1 "Rahmet kovaları onun üzerine dökülsün."

2 "Ben kalbe 'elde edemediğin şeylerden dolayı üzülme' diyorum.
Zira zaman Allah'ın emirlerinden bir tanesine itaat eder.
Bazen bir yurda, onun yerlisinden başkası gelir, yerleşir.
Ve bazen de bir evi yapandan başkası gelir, o eve oturur."

3 Hadis-i Şerîf: "İşlerinizde şaşırıp kaldığınızda, kabirdekilerden yardım isteyin." Aclûnî, *Keşfü'l-hafâ*, 1/85, akt: Yılmaz, *Kültürümüzde Âyet ve Hadisler*, s. 346.

4 "Orada alçaklık yok."

idāre-i kü'ūs-ı kelām ve icāle-i kümeyt-i miskīn-ḫitām birle taḥḳīḳ-i maḳām ḳalmaġla meşhūr u be-nām olduḳda Şeyḫü'l-İslām Yaḥyā Efendi ḫıdmetlerinden mülāzemetle vāṣıl-ı kām ve evvelīn-i ḳademe-i 'izz ü a'lā ile bülend-maḳām olup ḳırḳ aḳçe medreseden munfaṣıl iken biñ otuz altı Ramażānı'nda Memek-zāde Efendi yirine **[206b]** Nişāncı Paşa-yı Cedīd Medresesi'ne ḫāric rütbesiyle 'āric olup otuz sekiz Şevvāli'nde Altı Parmaḳ 'Abdü'l-fettāḥ Efendi yirine Fāṭıma Ḫātūn Medresesi'ne pāy-ı himmet ḳodılar. Ḳırḳ Recebi'nde Süleymān Efendi yirine Şāh Sulṭān Medresesi ile 'izz ü şān bulup sene-i mezbūre Ẕi'l-ḳa'desi'nde Ṣaḥn-ı Ṣemāniyye'nün birinde müderris oldılar. Ḳırḳ iki Rebī'ü'l-evveli'nde Ḳalender-ḫāne Medresesi ile kām-revā, ḳırḳ dört Ṣa'bānı'nda Muṣṭafā Efendi yirine Sulṭān Selīm-i Ḳadīm Medresesi'ne revnaḳ-baḫşā olmışlar idi. Altı sene miḳdārı mekṣ ü ārām olınduḳdan ṣoñra elli Cumāde'l-ūlāsı'nda Şeyḫ-zāde 'Abdu'r-raḥmān Efendi yirine Süleymāniyye Medresesi'ne terfī', elli bir Rebī'ü'l-evveli'nde Muṣliḥü'd-dīn-zāde Efendi yirine İzmir ḳażāsıyla tevḳī' olındı. Elli iki Ṣa'bānı'nda ma'zūl ve yirlerine Baltacı Muṣṭafā Efendi mevṣūl oldı. Elli dört Rebī'ü'l-āḫiri'nde Cinci Ḥüseyn Efendi yirine Edrine pāyesiyle Ġalaṭa ḳażāsı iḥsān olınup elli beş Cumāde'l-āḫiresi'nde Es'ad Efendi yirine Mıṣr ḳażāsına menḳūl ve yirlerine Kebīrī Meḥemmed Efendi mevṣūl oldı. Sene-i mezbūre Ẕi'l-ḥiccesi'nde 'azl olınup yirleri Bustān-zāde Efendi'ye virildi. Altmış Ramażānı'nda Muḥarrem-zāde Efendi yirine Mekke-i Mükerreme pāyesiyle Şām-ı cennet-meşām ḳażāsı iḥsān olındı. Sene-i mezbūre Ramażānı'nda Esīrī Meḥemmed Efendi yirine ṣāniyen Mıṣr-ı Ḳāhire ḳażāsına naḳl ile esbāb-ı izz ü cāhı bāhire olup yiri ḫalefleri Bustān-zāde Efendi'ye virildi. Altmış bir Cumāde'l-ūlāsı'nda ma'zūl ve yirlerine Ṣadrü'd-dīn-zāde Rūḥu'llāh Efendi mevṣūl oldı. Altmış iki Ramażānı'nda İstanbul rütbesiyle ikrām olınup altmış üç Şevvāli'nde Memek-zāde Efendi üzerinden 'Ayntāb ḳażāsı arpalıġıyla be-kām oldılar. Altmış altı Ṣa'bānı'nda Şeyḫī-zāde Efendi yirine ḥākim-i İstanbul ve nā'il-i me'mūl oldılar. Sene-i mezbūre Şevvāli'nde teḳā'üd ve yirlerine selef-i sālifi Esīrī Meḥemmed Efendi teṣā'üd idüp Şeyḫü'l-İslām 'Azīz Efendi üzerinden Bāzārköyi ilḥāḳıyla Mudanya ḳażāları arpalıġıyla ta'ẓīm, altmış sekiz Muḥarremi'nde Anaṭolı pāyesiyle tekrīm olınmış idi.

## Menḳabe

Baʿdehu dīde-i himmeti nigāh-efken-i taḥṣīl-i rıżā-yı Ḫudā ve gūşe-nişīn-i iḫtiyār-ı ṭarīḳ-ı faḳr u fenā olmaġın ḥacc-ı Beytu'llāhi'l-ḥarām ve ziyāret-i Ravża-i seyyidü'l-enām ḳaṣdıyla medīne-i Ḳonya'ya vuṣūl ve ḫānḳāḥ-ı Ḥażret-i Mevlevī'ye duḫūl eyledüklerinde çelebi efendilerden seccāde-nişīn olan maḫdūm-ı ʿālī-miḳdār şeyḫ-i ṣāḥib-iḳtidārdan aḫẕ-ı dest-i inābet **[207ᵃ]** ve baʿde itmāmi'l-menāsik zāviye-i mevleviyye-i Mıṣriyye'de iḫtiyār-ı meşīḫat ḳarār-dādeleri olduḳda cümle mā-melekin bāzār-ı cihānda mezād itmekle eṣvāb u emvālin tārmār ve موتوا قبل ان تموتوا[1] maʿnāsın āşkār itmiş idi. Baʿde'l-lüteyyā ve'lletī iki defʿa "Ḳāḍī-ʿasker" ʿunvānıyla vālī olduġı diyār-ı Mıṣriyye'de ziyy-i maʿhūd-ı Mevlevī ile vāṣıl ve zāviyeye dāḫil olup meşām-ı cānına [2] تجرد تصل nesāʿiminden revā'iḥ-i rūḥāniyyet vezān olup menāṣıb-ı iʿtibāriyyeden ḳaṭʿ-ı ümmīd ü recā itmekle der-ʿaḳab vaṭan-ı aṣlīleri olan İstanbul'a ādem gönderüp zevcelerin taṭlīḳ ve ḫānelerin beyʿ men yezīd itdürdükden ṣoñra on sene miḳdārı veẓā'if-i ʿibādete meşġūf ve zāviye-i Mevleviyye'de erbāb-ı istiʿfādeye ifāde-i ders-i *Meṯnevī-i Maʿnevī*'ye me'lūf olup sürūr u ṣafā ile ḫurrem ve şeb ü rūz aṣḥāb-ı fenā fi'llāh ile enīs ü hem-dem kendü başına sulṭān-ı ʿālem belki münc-i istiġnāda bī-ser ü pā:

Şāh-ı ʿālem gelse çekmez pāyını dāmānına

maʿnāsın rūşen ü hüveydā güzārende-i eyyām ü leyāl iken biñ seksen iki ḥudūdında rūḥ-ı pür-fütūḥı bu sarāy-ı se-penc ve nüzūl-i ʿanā vü rencden ḥadā'iḳ-ı ḳuds-i ṣafā-me'nūsa ṭayerān ve bülbül-i cānı riyāż-ı gülşen-i cinānda āşiyān eyledi.

Mevlānā-yı merḥūm ʿilm ü fażlla mevsūm, ḥāvī-i maʿārif ü kemālāt-ı vehbī, cāmiʿ-i ʿulūm-ı fıṭrī vü müktesebī, riyāż-ı ḳalb-i maʿārif-āyātı reşeḥāt-ı seḥāb-ı kemālāt ile tāze vü ter ve devḥa-i dil ü cānı enḥā-yı eṣmār-ı leṭā'if ile münḥaṣır, ḫoş-ṣoḥbet, tārik-i külfet, saḫī vü kerīm, ḥalīm ü selīm idi.

Āṣārından Şifāyī maḫlaṣı ile eşʿār-ı bī-şümārı vardur. Bu maṭlaʿ anuñdur:

Āh-ı pey-der-peyden oldı dil ser-ā-pā mużṭarib
Bād-ı ṣarṣardan olur bī-şübhe deryā mużṭarib

1 Hadîs-i Şerîf, "Ölmeden önce ölünüz." Aclûnî, *Keşfü'l-hafâ*, 2/291. Akt. Mehmet Yılmaz, *Edebiyatımızda İslâmî Kaynaklı Sözler*, Enderun Kitabevi, İstanbul 1992, s. 128.

2 "Mücerred ol ki vuslata eresin."

## Gölbāzārī Ḥüseyn Efendi

el-Mevlā Ḥüseyn bin ʿAbdü'l-ḥalīm. Vilāyet-i Anaṭolı'da Gölbāzārı nām ḳaṣabadan bedīd olup vāṣıl-ı temyīz-i siyāh u sefīd ve nā'il-i rütbe-i dāniş ü dīd olduḳda maḥaṭṭ-ı riḥāl-i ricāl olan dārü's-salṭana-i seniyyeye vāṣıl ve tetimmāt medārisinüñ birine dāḫil olup biraz zamān anda daḫı cins-i fāḫir-i ʿilm ü ʿirfāna ṣarf-ı naḳdīne-i evḳāt ve netīce-baḫş-ı istiʿdād olmaġiçün tertīb-i muḳaddimāt itdükden ṣoñra ṣadr-ı ʿalī-ḳadr Bustān-zāde Yaḥyā Efendi ḫıdmetlerinde mülāzım ve ṭarīḳ-ı ʿilmīye ʿāzim olmışlar iken mūcibāt-ı naḳż-ı şenīden ibā ve re'sü'l-māl-i istiʿdādın irbā itmek lāzım-ı māhiyyeti olmaġın eʿizze-i Ḫalvetiyye'den seccāde-nişīn-i irşād olan Sivasī ʿAbdü'l-mecīd Efendi āsitānesine **[207[b]]** ḫıdmet ve ʿulūm-ı ẓāhire vü bāṭına tekmīline himmet itmekle şeyḫ-i mezbūrdan aḫẕ-ı ḫilāfet ve ḳaṣaba-i Berġos'a rıḥlet ve niçe zamān anda iḳāmet itmişler idi. el-Ḥāletü hāẕihī ʿaṣr-ı İbrāhīm Ḫānī'de Ḳosṭanṭıniyye'ye daʿvet idüp ḳırḳ aḳçe medreseden maʿzūlen muntaẓır-ı neyl-i me'mūl iken elli üç Cumāde'l-ūlāsı'nda Ḳapucı-zāde yirine ʿAbdu'llāh Aġa ḫāriciyle be-kām, andan Şāhḳulı Medresesi ile nā'ilü'l-merām oldılar. Elli yedi Recebi'nde Ferhād Paşa-zāde yirine Ḥammāmiyye Medresesi virilüp elli ṭoḳuz Ramażānı'nda Murād Paşa-yı ʿAtīḳ Medresesi'ne ḥaḳīḳ olmışlar idi. Altmış Ẕi'l-ḳaʿdesi'nde Ṣofya ḳāżası ʿināyet olınup altmış iki Ẕi'l-ḳaʿdesi'nde ʿazl ve yirlerine Başmaḳcı-zāde Kebīri naṣb olındı. Altmış dört Ẕi'l-ḳaʿdesi'nde Menteş-zāde Efendi yirine Maġnisa ḳażāsıyla kām-revā olmışlar idi. Altmış beş Şevvāli'nde maʿzūl ve yirlerine Dervīş Efendi mevṣūl oldı. Altmış sekiz Ramażānı'nda Ṭavīl Ḥasan Efendi yirine Ḳonya ḳāḍīsi olup altmış ṭoḳuz Cumāde'l-ūlāsı'nda munfaṣıl ve yirlerine Ḥāfiẓ ʿAbdu'r-raḥmān Efendi muttaṣıl oldı. Yetmiş dört evā'ilinde defʿa-i ūlā ve evāḫirinde defʿa-i ṣāniye Saḳız ḳażāsı virilüp baʿde'l-ʿazl ve'l-infiṣāl seksen Ẕi'l-ḳaʿdesi'nde Bosna ḳażāsı ḥükūmeti tefvīż olındı. Seksen iki Muḥarremi'nde ʿazl ve yirlerine Ḳışa ʿAṭā Efendi mevṣūl oldı. Seksen üç Şaʿbānı'nda irtiḥāl ve ʿālem-i ḳudse istiʿcāl eyleyüp Üsküdar mezāristānında defn olındı.

Mevlānā-yı mezbūr ṣalāḥ-ı ḥālle meẕkūr, güher-bend-i ḳavā'id-i ʿArabiyye, fā'idemend-i fevā'id-i edebiyye, kemāl-i istiḳāmet ve diyānetle şöhre-bend ve hem-rāhī-i hidāyet ve te'yīd-i tevfīḳ ile saʿādetmend idi.

## Maḫdūm-ı Mükerremleri Selīm Efendi

Cümleden ezyed bu saʿādet yeter ki ḥālen Ḳāsım Paşa Medresesi'nde mesned-efrūz-ı ifāde olan hā'iz-i envāʿ-ı feżā'il-i vehbī, fā'iz-i enḥā-yı maʿārif-i mükteseb̄ī, faḫru'l-ehālī, zeynü'l-maʿālī, muʿāmele ve mücāmelede ʿalem ve aḫlāḳ-ı ḥamīdesi ṭanīn-endāz-ı mesāmiʿ-i ʿālem, maḫdūm-ı mükerrem ü ḥalīm Meḥemmed Selīm Efendi'ye vālid olmalarıyla:

نعم الا له على العباد كثيرة
وأجهلهن نجابه الأولاد [1]

vefḳınca ile'l-ebed ser-māye-i mefāḫir ü maḥāmid olmışdur. Eger maʿnā müdāhaneye ḥaml-i ḫavfı ḥāciz-i ḳavī olmasa muṭābıḳ-ı nefsü'l-emr evṣāf-ı celīleleri beyānında niçe fuṣūl u ebvāb taḥrīr olınmasında irtiyāb yoġ idi lākin ebnā-yı zamān sitem-ẓarīfleri lisānından tevaḳḳī bu miḳdār ile iktifāya bādī olmışdur.

## Hevāyī-zāde es-Seyyid Meḥemmed Efendi

el-Mevlā es-Seyyid Meḥemmed bin Muṣṭafā eş-şehīr bi-Ḥevāyī-zāde. ʿUẕūbet-i mā **[208[a]]** ve leṭāfet-i hevāda bī-bahā olan maḥrūse-i Burusa'da ʿAbdü'l-mü'min Cāmiʿi'nde ḫatīb-i edīb feżā'il-i maʿārifden fā'iz-i naṣīb olup *Gülistān* [u] *Būstān*'uñ geregi gibi şāriḥi Hevāyī muḫalleṣ Muṣṭafā Efendi'nüñ nebīre-i ḫıredmendi Hevāyī-zāde Seyyid Meḥemmed Efendi'dür. Vālid-i mācidi ḳużāt-ı sütūde-ṣıfāt-ı Mıṣriyye'den müteʿaddid menāṣıb-ı sitte ile kām-revā olmış idi. el-Ḥāletü hāẕihī taḥṣīl-i ʿulūma naḳd-i vaḳtin ṣarf ve mesāḥa-i maʿārife ʿinān-ı ʿazīmetin ʿaṭf idüp ʿulemānuñ birinden ḫilʿat-i mülāzemetle tekrīm olınduḳdan ṣoñra ṭarīḳ-ı tedrīse sülūk idüp aḫẕ-ı medāris ve devr-i mecālis iderek biñ elli Ẕi'l-ḳaʿdesi'nde Ḳılıç ʿAlī Paşa Medresesi'ne müderris oldılar. Elli üç Muḥarremi'nde Nevālī-zāde yirine Saḳız'a ḳāḍī olup elli dört Ṣaferi'nde maʿzūl ve yirlerine Prilepeli-zāde mevṣūl olmış idi. Elli yedi Ṣaferi'nde Şuʿayb-zāde yirine Kütāhiyye ḳażāsına nā'il olup elli sekiz Cumāde'l-āḫiresi'nde ʿazl ve yirine ʿAbdu'llāh Efendi naṣb olındı. Altmış Recebi'nde İmām Meḥemmed Efendi yirine Marʿaş ḳażāsı iḥsān olınup altmış bir Cumāde'l-āḫiresi'nde refʿ ve yirlerine Muʿīd-zāde Efendi naṣb olındı. Altmış dört Ẕi'l-ḳaʿdesi'nde Ḳızıḳlı Meḥem-

1 "Allah'ın kulları üzerindeki nimetleri çoktur. Bunların en önemlisi ise hayırlı çocuklardır."

med Efendi yirine ṣāniyen Kütāhiyye ḳāḍīsi olup altmış altı Cumāde'l-ūlāsı'nda munfaṣıl ve yirlerine Altı Parmaḳ İbrāhīm Efendi muttaṣıl oldı. Altmış ṭoḳuz Recebi'nde Beşerī Efendi yirine Belġrad ḳażāsına ḥaḳim olup yetmiş Ẕi'l-ḳa'desi'nde ma'zūl ve yirlerine …[1] Paşa imāmı Ser-ḥadli Muṣṭafā Efendi mevṣūl oldı. Yetmiş üç ḥudūdında Bālī-zāde maḥlūlinden Maġnisa ḳażāsı bunlara tevcīh olınup yetmiş beş ḥudūdında ref' ve yirlerine Zeyrek-zāde Efendi mülāzımı Ḥāfiẓ Efendi naṣb olındı. Yetmiş ṭoḳuz ḫilālinde Diyārbekr'e ḳāḍī oldılar. Seksen ḥudūdında ref' olınup yirlerine Aḥmed Efendi vālī olmışdur. Seksen beş Muḥarremi'nde Baġdād-ı behīşt-ābād ḳażāsı 'ināyet olınup Baġdād'a ḳarīb bir maḥalde reh-zen-i ecel-i bī-emān kārbān-ı 'ömrini tālān itmiş idi.

Mevlānā-yı merḳūm dāḫil-i 'idād-ı erbāb-ı rüsūm, 'ilmi miyāne, ṭarz-ı ṭavrı ādemiyāne, seyyid-i nesīb, pīr-i münevverü'l-meşīb idi.

## Çāker Aġa-zāde Ḫalīl Efendi

el-Mevlā Ḫalīl. Ṭā'ife-i sipāhiyye aġası olan bir 'abd-i ḫāliṣü'l-'ubūdiyyenüñ ferz[end]-i fürūzendi Çāker Aġa-zāde Ḫalīl Efendi'dür. Taḥṣīl-i ser-māye-i 'ulūm ve devr-i mecālis-i erbāb-ı rüsūm idüp 'ulemānuñ birinden mülāzım ve 'azm-i **[208b]** tarīḳ-ı tedrīse cāzim olup ḳırḳ aḳçe medreseden munfaṣıl iken elli bir Ṣa'bānı'nda Ḫubbāziyye Medresesi'ne ḫāric ile 'āric, elli altı Recebi'nde 'Abdü'r-raḥīm Efendi'nüñ maḫdūm-ı ṣagīri yirine Merdümiyye Medresesi ile mübtehic oldı. Elli sekiz Recebi'nde selefi 'Abdü'r-raḥīm-zāde kihteri yirine Yaḥyā Efendi Medresesi ile be-kām oldılar. Altmış bir Ṣa'bānı'nda Teẕkireci 'Abdu'llāh Efendi yirine Ṣaḥn medārisinüñ birine ḫırām, altmış iki Muḥarremi'nde yirinde altmış i'tibārıyla maẓhar-ı ikrām-ı kirām olındı. Sene-i mezbūre Ṣa'bānı'nda Şirvānī Aḥmed Efendi yirine Maḥmūd Paşa müderrisi olup altmış beş Ramażānı'nda mūṣıla i'tibār olındı. Altmış yedi Recebi'nde Süleymāniyye Medresesi ile tekmīl-i medāris itmişler idi. Sene-i mezbūre Ramażānı'nda Şeyḫü'l-İslām Ḥüsām-zāde Efendi üzerinden Ḳuds ḳażāsı telḫīṣ olınduḳda pādişāh-ı 'ālem-penāh ṭarafından temkīn olınmamış idi. Sene-i mezbūre Şevvāli'nde Ṣafvetī Efendi yirine Burusa pāyesiyle İzmir ḳażāsı ḥükūmeti tefvīż olınmış idi. Altmış sekiz Muḥarremi'nde Maġnisa ḳāḍīsi Altı Parmaḳ İbrāhīm

1 Metinde yeri boş bırakılmıştır.

Efendi ile mübādele vāḳi' olmış idi. Yetmiş iki Ṣaferi'nde Çırācı-zāde Efendi yirine Medīne pāyesiyle Üsküdar ḳażāsına tenzīl olınmış idi. Şeyḫü'l-İslām-ı vaḳt Esīrī Meḥemmed Efendi'den ba'ż-ı kibār tenzīl sebebinden istifsār eyledükde cevābında "N'eylersüz hemān söyleyüñ, Burusa pāyesini unutsun. Kendüye ḫayrdur." dimeleriyle, nā-çār ḳażā-yı mezbūrı iḫtiyār eylemiş idi. Yetmiş üç ḫilālinde ma'zūl ve yirine Emīnī Efendi mevṣūl oldı. Yetmiş altı Cumāde'l-āḫiresi'nde Ṣadrī mu'īdi yirine ṣāniyen Üsküdar['a vāṣıl] olup yetmiş yedi Muḥarremi'nde munfaṣıl ve yirlerine 'Abdü'r-raḥīm-zāde-i Kebīr Meḥemmed Efendi muttaṣıl oldı. Sene-i mezbūre ḥudūdında Vize ve Ḳırḳ Kenīsā arpalığıyla tekrīm olınmış idi. Seksen üç ḥudūdında 'işretgāh-ı 'ālem-i ünse sefer ve maḥmil-i tabut ile cisr-i fenādan güẕer eyledi.

Mevlānā-yı merḳūm 'ilm ü fażlla mevsūm, be-taḥṣīṣ 'ilm-i fıḳhda fā'iḳu'l-aḳrān, nīk-nefs ve ṣāḥib-i iẕ'ān idi.

Āṯārından müretteb fıḳh mecmū'aları vardur.

### Ḫışım-zāde 'Abdü'l-bāḳī Efendi

el-Mevlā 'Abdü'l-bāḳī. Bin ḳırḳ Recebi'nde terk-i daġdaġa-i cāh ü celāl ve rāḥatkede-i ḳudse irtiḥāl iden dūdmān-ı mü'eyyediyyeye intisāb-ı nisbī ile meşhūr "Ḫışım Yaḥyā" 'unvānıyla zebān-zed-i cumhūr olan Yaḥyā Efendi merḥūmuñ maḫdūm-ı mihteri ve ferzend-i ma'ālī-güsteri 'Abdü'l-bāḳī Efendi'dür. Vāṣıl-ı rütbe-i isti'dād ve dāḫil-i zümre-i erbāb-ı 'idād olduḳda 'ulemānuñ birinden **[209[a]]** mülāzemetle behremend ve medāris-i 'ilmiyyede ḫalḳa-bend olup aḫẕ-ı medāris-i celīle ve devr-i mecālis-i cemīle iderek elli altı ḥudūdında İsḥāḳ-zāde Efendi yirine Demürḳapu Aḥmed Paşası Medresesi'ne nā'il, elli sekiz Cumāde'l-ūlāsı'nda Ḥaydar Paşa Medresesi'ne vāṣıl olup sene-i mezbūre Şevvāli'nde Nişāncı Paşa-yı Cedīd Medresesi ile tecdīd-i sürūr eyledi. Altmış bir Cumāde'l-ūlāsı'nda Sinān Paşa müderrisi oldılar. Altmış dört Cumāde'l-ūlāsı'nda Çeşmī-zāde Meḥemmed Ṣāliḥ Efendi yirine Ṣaḥn-ı Ṣemāniyye'ye ḫırām, altmış beş Ramażānı'nda Es'ad-zāde Efendi yirine Bayram Paşa Medresesi ile bülend-maḳām olmış idi. Altmış yedi Recebi'nde selef-i sālifi Es'ad-zāde Efendi yirine Vefā dārü'l-ifādesinde ferş-i seccāde, yetmiş Muḥarremi'nde Çāvuş-zāde 'Abdu'llāh Efendi yirine Süleymāniyye Medresesi'nde

nükte-zen-i taḥḳīḳ u icāde itmiş idi. Yetmiş iki ḥudūdında Ṣafvetī Meḥemmed Efendi yirine Mekke-i Mükerreme pāyesiyle Yeñişehr ḳażāsı ʿināyet olınup yetmiş üç Cumāde'l-āḫiresi'nde maʿzūl ve yirlerine birāderleri ʿAbdü'r-raḥīm Efendi mevṣūl oldı. Yetmiş altı ḥudūdında Yalaḳ-ābād ve Bāzārköyi arpalıḳ virildi. Yetmiş yedi Ẕi'l-ḳaʿdesi'nde Muḥarrem-zāde Efendi yirine ṣāniyen Yeñişehr'e ḳāḍī, yetmiş toḳuz Şevvāli'nde ʿazl olınup yirlerine Ḳudsī-zāde teẕkirecisi Meḥemmed Efendi vālī oldı. Seksen üç Recebi'nde İsḥāḳ-zāde maḥlūlinden Mıṣr ḳażāsı bunlara tevcīh olınup seksen dört Şevvāli'nde refʿ ve yirlerine Kebīrī-zāde Efendi naṣb olındı. Seksen beş ḥudūdı evāḫirinde üftāde-i pister-i maraż-ı zaḥīr iken Mekke-i Mükerreme ḳażāsınuñ fermānı vuṣūlinden üç gün ṣoñra ʿazm-i Kaʿbe-i maḳṣūd ve ḥacc-ı ekber-i dārü'l-ḫulūd eyledi. Hedef-i tīr-i duʿā olan Emīr-i Buḫārī ḳurbinde medfūndur.

Mevlānā-yı merḳūm maḫdūm-ı maʿālī-rüsūm, ḳadr-i müşterek-i ʿilmden vāyedār, edīb-i ṣāḥib-i vaḳār, ḥalīm ü selīm, nīk-nefs ü kerīm idi.

### Ṣāḥibü't-teṣānīfi'l-celīle Ḫayrü'd-dīn Efendi

el-Mevlā Ḫayrü'd-dīn bin Nūrü'd-dīn ʿAlī bin Zeynü'd-dīn bin ʿAbdü'l-Vehhāb el-Eyyūbī el-Fārūḳī. Silsile-i nesebi Ḥażret-i ʿÖmer bin Ḫaṭṭāb el-Fārūḳ'a peyveste olan veliyy-i mükerrem ʿAlī bin ʿAlīmī ḥażretlerinüñ ʿırḳ-ı ʿarīḳına bestedür. Mā-beyne'l-Mıṣr ve'ş-Şām Remle nām ḳasabada ṭoḳuz yüz ṭoḳsan üç Ramażānı'nda zīver-i ṣaḥīfe-i vücūd ve nişāndih-i meclis-i şühūd olup ṭarīḳ-ı ʿilme ber-ḳā'ide sülūk ve ḳurṣ-ı iʿtibārın sikke-i lā'iḳa ile meskūk itmiş idi. Beyt-i ʿilm ü ṣalāḥdan ḥuliy-bend-i maʿālī vü mefāḫir olmaġın diyār-ı Mıṣr'a sefer ve altı sene ʿulemā-yı ʿaṣr ḫıdmetlerinden istīfā-yı ḥaẓẓ-ı evfer ḳılmaġla **[209[b]]** cāh-ı imtiyāzı ḥā'iz ve rütbe-i ʿālü'l-ʿāli fā'iż olduḳdan ṣoñra biñ on üç senesi evāḫirinde vaṭan-ı aṣlīlerine ʿavdet idüp mevḳıf-ı istifādeden mesned-i ifādeye rıḥlet idüp veẓā'if-i ders ü ʿibādet ile ol ḳuṭrda müteḳāʿid ve sülūk-i ṭarīḳ-ı erbāb-ı rüsūmdan mütebāʿid olmış idi. Niçe şuhūr u aʿvām dergāh-ı irşād-penāhları medār-ı maḳṣad-ı ḫavāṣ u ʿavām olmış idi. Biñ seksen bir Ramażānı'nda:

Egerçi ḫāne-i pür-naḳşdur sarāy-ı cihān
Velī kitābeleri [1] كُلُّ مَنْ عَلَيْهَا فَان

zemzemesiyle bu ḫāne-i köhne-saḳf-ı cihāndan ravża-i Rıḍvān'a intiḳāl ve dārü'n-naʿīm-i cāvdānīye irtiḥāl eylemişler idi.

Mevlānā-yı mezbūr feżā'il-i keṯīre ile meşhūr, envāʿ-ı ʿulūmda müsellem, ḫuṣūṣā ʿulūm-ı dīniyye ve maʿārif-i yaḳīniyyede engüşt-nümā-yı ʿālem, betaḥṣīṣ ḥādīṯ ü fıḳh u uṣūli ebvāb u fuṣūliyle ṣafḥa-i ḫāṭırlarında mersūm idüp hergiz ḳalem-i muʿciz-raḳamlarına taḥrīrden kelāl ve zebān-ı bedīʿü'l-beyānlarına taḳrīrden melāl gelmeyüp hemvāre dīde-i saʿy ü ictihādları çeşm-i encüm gibi bī-ḫˇāb olmaġın ravża-i ʿilm ü kemāl ve reşeḥāt-ı aḳlām-i ʿanber-fāmlarıyla dā'imā münḥaṣır u şād-āb idi.

Āṯār-ı ʿilmiyyelerinden fetāvāları ve *Tenvīr* şerḥi *Minahu'l-Ġaffār*'a ve *Kenz* şerḥi *ʿAynī*'ye ve *Eşbāh ve'n-neẓā'ir* ḥāşiyeleri vardur ve *Cāmiʿü'l-fuṣūleyn*'e taʿlīḳātı vardur. Bunlardan māʿadā *Meslekü'l-inṣāf fī-ʿademi'l-farḳ beyne mes'eletey es-Sübkī ve'l-Ḥaṣṣāf* ve *el-Fevzü ve'l-ġunm fī-mes'eleti'ṣ-ṣeref mine'l-üm* nām risāleleri vardur. Biri daḫı Şeyḫü'l-İslām Minḳārī-zāde Efendi'ye irsāl itdükleri risāledür ki "Bir ādem, eger ben bu fiʿli idersem kāfir olsun dise, mūcib-i şerʿīsi ne olduġında iḫtilāf olınmaġın" merḥūm u maġfūrun leh ṣāḥibü't-tercemeden istifsār eyledüklerinde ʿale't-tafṣīl ḥükm-i şerʿīsin beyān eylemişlerdür. Ḥurūf-ı muʿcem üzre müretteb *Dīvān*ları daḫı vardur. Bu iki beyt zanbaḳ teşbīhinde zāde-i ṭabʿlarıdur:

وزنبقة قد اشتبهت كأس فضة
قضيت من زمرده عجب

سداسى شكل كل زاويته به
على رأسها الا على هلال من الذهب [2]

Āṯār-ı ḫayriyyelerinden eṭrāflarında cevāmiʿ-i ʿadīde taʿmīr eylemişlerdür ki *şekera'lllāhu saʿyehu'l-mevfūr*.[3]

1 Kur'ân-ı Kerîm, Rahmân Sûresi, 89/26 "Yeryüzünde bulunan her canlı yok olacak."
2 "Gümüş kâseye benzeyen bir zambaktır,
Zümrütten bir kamışa benzer,
Her taraftan altıgen şekilli acayiptir.
En üst tarafında ise altından bir hilal var."
3 "Allah onun çok çaşılmasının mükâfatını versin."

**Muḥarrem-zāde Maḫdūm-ı Mihteri ʻAbdu'llāh Efendi**

el-Mevlā ʻAbdu'llāh ibnü'l-mevlā Aḥmed. Bālāda tercemesi nigāşte-i yerāʻa-i cāmiʻü'l-ḥurūf olan Muḥarrem-zāde Aḥmed Efendi'nüñ ferzend-i mihteri ve maḫdūm-ı feżā'il-güsteri ʻAbdu'llāh Efendi'dür. Īḳād-ı şemʻ-i istiʻdād ve isāle-i nūr-ı çeşm-i ictiḥad eyleyüp ṭarīḳ-ı saʻādet-refīḳ-ı **[210ª]** ʻilme taḥrīk-i himmet ve hem-rāhī-i tevfīḳ ile ʻazīmet ḳılup birḳaç üstāda ḫıdmet itdükden ṣoñra fāżıl-ı ḳarār-dāde Şeyḫü'l-İslām Minḳārī-zāde Efendi'den daḫı tekmīl-i baḳıyye-i ʻulūm itmiş idi. el-Ḥāletü hāẕihī sābıḳu't-terceme ṣadr-ı ʻālī-ḳadr Ḫˇā-ce-zāde ʻAbdu'llāh Efendi'den nā'il-i evvelīn-i āmāl olup tekmīl-i medāris-i resmiyye ile ḳırḳ aḳçe medreseye mevṣūl ve muntaẓır-ı neyl-i me'mūl iken altmış iki Şaʻbānı'nda Aʻmā Ḳāsım-zāde Efendi yirine Süleymān Ṣubaşı Medresesi sezāvār, altmış beş Ramażānı'nda yirinde ḥareket iʻtibār olınmış idi. Altmış altı Recebi'nde Ṣadrü'd-dīn-zāde Efendi yirine Kürkcibaşı Medresesi'ne nā'il, sene mezbūre Şevvāli'nde Şehlā ʻAbdü'l-bāḳī Efendi yirine Nişāncı Paşa-yı ʻAtīḳ Medresesi'ne vāṣıl oldı. Altmış yedi Ramażānı'nda Maḥmūd Efendi kerīmesi maʻzūl ve medreseleri olan Üsküdar'da Rūm Meḥemmed Paşa'ya bunlar mevṣūl oldı. Altmış ṭoḳuz Muḥarremi'nde selef-i sālifi Şehlā ʻAbdü'l-bāḳī Efendi yirine ʻAlī Paşa-yı Cedīd Medresesi ile tecdīd-i ʻizz ü rifʻat eyleyüp Yetmiş bir Muḥarremi'nde Malġaravī Efendi ʻalā-ṭarīḳi'l-mübādele medrese-i Ṣaḥn'a pāy-ı himmet ḳomış idi. Yetmiş iki Rebīʻü'l-āḫiri'nde Ḥüseyn Paşa-zāde İbrāhīm Efendi yirine Medrese-i ʻĀ'işe Sulṭān iḥsān olınup yetmiş üç Cumāde'l-āḫiresi'nde selefi Aʻmā Ḳāsım-zāde Efendi yirine Gevher Ḫān Sulṭān Medresesi'ne nā'il, yetmiş dört Cumāde'l-āḫiresi'nde Mü'eẕẕin-zāde Efendi yirine Sulṭān Selīm Medresesi'nde müteṣaddī-i neşr-i feżā'il oldı. Yetmiş altı Cumāde'l-āḫiresi'nde selef-i sālifi Ḥüseyn Paşa-zāde Efendi yirine Süleymāniyye medārisinüñ biriyle tekmīl-i merātib itmişler idi. Sene-i mezbūre Şevvāli'nde İsḥāḳ-zāde Efendi yirine Yeñişehr ḳażāsında murabbaʻ-nişīn-i mesned-i ḥüḳūmet olmışdur. Yetmiş yedi Ẕi'l-ḳaʻdesi'nde Mudurnı ve Kefe arpalıġıyla maʻzūl ve yirine Ḫışım-zāde ʻAbdü'l-bāḳī Efendi ṣāniyen mevṣūl oldı. Seksen üç ḫilālinde Burusa'da mesned-nişīn-i şerīʻat-ı ġarrā iken Mekke-i Mükerreme'ye naḳl olınup ḳażā-yı mezbūrda mizācı şikest ve günden güne pest olmaġla ṭaṣḥīḥ-i mizāc sebebiyle dāḫil-i Ḥicāz olduḳda murġ-ı rūḥı cānib-i ḳudse pervāz eyledi.

Mevlānā-yı mezbūr ʻilm ü fażlla meşhūr, diyāneti ġālib, ḥüsn-i sülūke ẕāhib, bir vücūd-ı mükerrem idi.

**Altı Parmaḳ İbrāhīm Efendi**

el-Mevlā İbrāhīm. Vālid-i vālā-güheri Bosna Sarāyı'nda tüccār-ı ẕevī'l-iḳtidārdan Ḫurrem nām merdüñ **[210b]** miyāne-bend-i silkü'l-le'āl-i nesl-i muḥteremi engüşt-i şeşüm gibi maʻlūm ve il içinde Altı Parmaḳ laḳabıyla mevsūm İbrāhīm Efendi'dür. Sābıḳu't-terceme ʻAllāmek Efendi ile maʻiyyetle Dārü's-salṭana'ya vāṣıl ve anlar silaḥdār-ı şehriyārī naẓar-ı ʻināyetleriyle erbāb-ı rüsūm ʻidādına dāḫil olduḳda bunlar dānişmend ve şeref-i mülāzemetleriyle behremend olup ḳırḳ aḳçe medreseden maʻzūl ve muntaẓır-ı neyl-i me'mūl iken biñ elli altı Rebīʻü'l-āḫiri'nde ʻAbdu'llāh Efendi yirine İskender Paşa Medresesi şāyān görilüp elli sekiz Ẕi'l-ḳaʻdesi'nde Ḫışım-zāde ʻAbdü'r-raḥīm Efendi yirine Ḥaydar Paşa Medresesi ile ikrām olınup elli ṭoḳuz Recebi'nde Caʻfer Aġa Medresesi ʻināyet olındı. Altmış Ramażānı'nda yirinde iʻtibār olındı. Altmış bir Ṣaferi'nde Muṣlī Efendi yirine Muṣṭafā Aġa Medresesi inʻām olınup altmış dört Cumāde'l-ūlāsı'nda Cerrāḥ-zāde Efendi yirine Ṣaḥn-ı Ṣemāniyye'nüñ birine ḫırām eylediler. Altmış beş Ramażānı'nda yirinde altmışlı iʻtibārıyla ḳarār-dāde olup altmış altı Rebīʻü'l-evveli'nde ʻAbdü'l-muṭṭalib Efendi yirine ʻalā-ṭarīḳi'l-mübādele Sinān Paşa Medresesi'ne ferş-i seccāde-i ifāde eyledi. Sene-i mezbūre Cumāde'l-ūlāsı'nda Hevāyī-zāde Efendi yirine Kütāhiyye'de cā-nişīn-i mesned-i ḥükūmet olup sene-i mezbūre Ẕi'l-ḳaʻdesi'nde ʻazl ve yirlerine Muʻīd-zāde Efendi vaṣl olındı. Altmış yedi Recebi'nde ʻAbdü'l-mecīd Efendi yirine Maġnisa ḳażāsı iḥsān olınup altmış sekiz Cumāde'l-āḫiresi'nde refʻ ve yirlerine Çāker Aġa-zāde naṣb olındı. Sene-i mezbūre Şevvāli'nde ḫalefi Çāker Aġa-zāde yirine İzmir ḳażāsına naḳl olınmış idi. Altmış ṭoḳuz Cumāde'l-āḫiresi'nde maʻzūl ve yirlerine Ḥüseyn Paşa-zāde Efendi mevṣūl oldı. Yetmiş Cumāde'l-āḫiresi'nde Çāvuş-zāde Efendi yirine Ḳuds-i Şerīf'e ḳāḍī, yetmiş bir Şaʻbānı'nda ʻazl olınup yirlerine Ḫˇāce-zāde Efendi vālī olmış idi. Yetmiş dört Muḥarremi'nde Menteş-zāde ʻAbdü'l-muṭṭalib Efendi yirine Şām-ı şeref-encāmda ḥākim olup yetmiş beş evā'ilinde maʻzūl ve yirlerine Ünsī Efendi vāṣıl oldı. Yetmiş ṭoḳuz ḫilālinde Lefke ve Mudurnı arpalıḳ taʻyīn olınmış idi. Seksen bir Rebīʻü'l-āḫiri'nde İsḥāḳ-zāde Efendi yirine Burusa ḥükūmeti

tefvīż olınup seksen iki Recebi'nde Begbāzārı arpalıġıyla maʿzūl ve yirlerine Beyāżī-zāde Efendi mevṣūl oldı. Seksen dört Cumāde'l-āḫiresi'nde āteş-i ḥummā-yı ḥimādan libās-ı ʿāfiyeti muḥteriḳ olup kefen-i berdūş ve sākin-i ḫāne-i ḫāmūş **[211ᵃ]** oldı. Murād Paşa-yı Cedīd Cāmiʿi sāḥasına defn olındı. Sinīn-i ʿömrleri ṭoḳsan beş ḥudūdına bāliġ olduġı ṣiḳātdan mesmūʿdur.

Mevlānā-yı merḳūm sālik-i mesālik-i erbāb-ı rüsūm, naẓar-kerde-i erkān u eşrāf, maẓhar-ı ʿināyet ü elṭāf, mecālis-i aṣḥāb-ı ḥall ü ʿaḳde duḫūle muraḫḫaṣ olmaġla ḥadden efzūn, müsāʿadeye maḳrūn, ẕikr-i bi'l-ḫayra rāġıb, medḥ ü ṣenāya ṭālib idi. Burusa'da ḳāḍī iken müteʿaddid cevāmiʿ ü mesācid taʿmīr itdürüp iḥyāsına bāʿiṣ olmışdur.

**İsḥāḳ-zāde Ẓuhūrī Efendi [Meḥemmed] {Ẓuhūrī}**

el-Mevlā Meḥemmed Ṣāliḥ ibnü'l-mevlā İsḥāḳ. Ṭabaḳa-i İbrāhīmiyye vefeyātında tercemesi sebḳ iden Ḳarabāġī İsḥāḳ Efendi'nüñ maḫdūm-ı nebīl-i ḥasenü'l-aḫlāḳı ve şāḫ-ı devḥa-i ṭayyibü'l-aʿrāḳıdur.

اصل عجمی بنکتەدانی
رومی صفتی بخوش بیانی [1]

mażmūnı menşūr-ı ḥālinüñ ʿunvānı olmış idi. Cevher-i ḳābiliyyet ü şānı ser-māye-i kesb-i ʿilm ü ʿirfānı olmaġla taḥṣīl-i kemāle ve kesb-i istīhāle verziş üzere iken tercemesi bālāda mürūr iden ṣadr-ı kerīmü'ş-şān Ḫˇāce-zāde ʿAbdu'llāh Efendi ḫıdmetlerinden iḥrāz-ı şeref-i mülāzemetle be-kām baʿdehu ḳırḳ aḳçe medrese ile nā'ilü'l-merām olduḳdan ṣoñra biñ ḳırḳ yedi tārīḫinde vālidleri Mekke-i Mükerreme ḳażāsıyla tekrīm olınduḳda müfāraḳat itmeyüp ḥacc-ı Beytu'llāhi'l-Ḥarām ve ziyāret-i ravża-i seyyidü'l-enām itmekle ıskāṭ-ı farīża-i ḥiccetü'l-İslām itmişler idi. el-Ḥāletü hāẕihī vechetü'l-āmāl-i ḳabā'il-i ḳavābil ve Kaʿbetü'l-iḳbāl-i emṣāl ü emāṣil Mollā Çelebi ḥalḳa-i ifādelerine cālis ve istifāde-i fünūn-ı ʿāliyeye mümāris olup ḳırḳ aḳçe medreseden maʿzūl ve muntaẓır-ı vuṣūl-i me'mūl iken biñ altmış bir Şevvāli'nde Ebe-zāde yirine ʿAbdu'llāh Aġa Medresesi ḫāriciyle kām-revā olup altmış üç Ramażānı'nda Ḳāsım-zāde Efendi yirine Bālī Efendi Medresesi'ne ḥareket itdiler. Altmış dört Şaʿbānı'nda Mü'eẕẕin-zāde Efendi yirine Emre Ḫˇāce Medresesi'ne basṭ-ı seccāde-i ifāde

1 "İran asıllılar nüktedandır; güzel söz söylemekse Anadolulların sıfatıdır."

idüp altmış yedi Recebi'nde Sekbān 'Alī müderrisi olup memnūn olmamaġla Şa'bān'da Beşerī Efendi yirine Ḳılıç 'Alī Paşa Medresesi'ne revnaḳ-baḫşā olup altmış sekiz Muḥarremi'nde Ṣaḥn'uñ birine ḫırām itdiler. Yetmiş Recebi'nde Müyesser-zāde yirine Siyāvuş Paşa Sulṭānī Medresesi'ne nā'il oldılar. Yetmiş bir Şa'bānı'nda Ḫaṭṭāṭ 'Ömer Efendi yirine Ḳāṣım Paşa müderrisi olup yetmiş üç Recebi'nde Ser-bendī-zāde İsmā'īl Efendi yirine Ayaṣofıyya Medresesi sezā görildi. Yetmiş beş Muḥarremi'nde Ḥāmid Efendi yirine ḫāmisiyyetle Dārü'l-ḥadīṯ Medresesi'ne terfī', sene-i mezbūre Şa'bānı'nda Dārü'l-ḥadīṯ-i güzīn ve re'īsü'l-müderrisīn olmaḳ i'tibārıyla tevḳī' **[211[b]]** olındı. Sene-i mezbūre evāḫirinde Menteş-zāde yirine Yeñişehr ḳażāsı ḥükūmeti tefvīż olınmış idi. Yetmiş altı Şevvāli'nde munfaṣıl ve yirlerine Muḥarrem-zāde 'Abdu'llāh Efendi vāṣıl oldı. Bunlar Ayazmend arpalıġıyla tekrīm olındılar. Yetmiş ṭoḳuz Ramażānı'nda selef-i sābıḳı Ḥāmid Efendi yirine Burusa ḳażāsı ḥükūmetiyle be-kām oldılar. Seksen Cumāde'l-ūlāsı'nda Ġalaṭa ḳażāsına tebdīl olınup yirleriyle Altı Parmaḳ İbrāhīm Efendi tebcīl olınmış idi. Seksen bir Ẕi'l-ḥiccesi'nde munfaṣıl ve yirlerine Şām pāyesiyle Uzun 'Alī Efendi vāṣıl oldı. Seksen iki Recebi'nde Ḳabaḳulaḳ-zāde Efendi yirine Mıṣr-ı ẕātü'l-ehrām ḳażāsıyla ikrām olınmış idi. Seksen üç evā'ilinde maḥkeme-i şer'-i mübīne ol maḫdūm-ı güzīn ve ẕāt-ı bī-'adīl ü ḳarīn ḫādim iken ecel-i bī-emān ḳaṣr-ı mü'essesü'l-erkān-ı ḥayātın hādim ve eṣer-i vücūdın 'ādim oldı.

Mevlānā-yı merḳūm vāṣıl-ı kemāl-i ma'ārif ü 'ulūm, dürr-i şehvār gibi vāḥiden ba'de vāḥid ẓuhūr iden emācid silkine dāḫil, merd-i fażıl ve ferd-i kāmil, bedī'ü'l-irticāl, serī'ü'l-infisāl, sür'at-i intiḳāl ile yegāne, vüs'aten iḥāṭa ve keṣret-i maḥfūẓ ile müfred-i zamāne, ḥalbe-i taḳrīrde gül-gūn-ı zebānı bād-peymā, lākin 'arṣa-i taḥrīrde kümeyt-i ḫāme-i çāpük-'inānı esb-i cādū gibi ḥayret-efzā idi.

Āṣār-ı 'ilmiyyelerinden fünūn-ı keṣīre mevāżi'-i müşkilesine risāleleri ve kütüb-i mütedāvile belki mālik olduḳları esfāruñ kenārında ṭaḥḳīḳāt-ı rengīn-maḳāleleri vardur.

Bu faḳīr *Ḳāḍī Mīr* ve *Lārī* ve *Celāl* ve *Ḫālḫālī* oḳurken merḥūmuñ dest-i ḫaṭṭıyla olan nüsḫaların maḫdūmlarından ẓafer-yāb olmış idüm. Eṭrāfı zāde-i ḳarīḥalar ile māl-ā-māl idi. Ḥattā *Lārī* eṭrāfında olanları birāder efendi cem'

ü tertīb idüp müstaḳil eṣer olmaġa bā'iṣ olmışlardur. Muḳaddemā ba'ż-ı ṭullāb daḫı *Fenārī Ḳul Aḥmed* üzerine olan ta'līḳātların cem' ü tedvīn ve eṣer-i güzīn eylemişlerdür. Bunlardan mā'adā fenn-i inşā vü eş'ārda daḫı yed-i ṭūlāsı revnaḳ-şiken-i gülzār-ı feṣāḥat-ı Veysī ve belāġat-ı Ünsī'dür. Ol nāẓım-ı le'ālī-i elfāẓ-ı i'cāz-ṭırāz aḥyānen müṭāla'a ve iştiġālden se'āmet ve melāl hemgāmında pūte-i mütefekkirelerinde ḳāl olan ibrīz-i kelāmı sebk-i ḳālıb-ı naẓm idüp 'alā-eblaġi'n-niẓām rişte-i ḥüsn-i ta'bīrde intiẓām virdügi ders-i eş'ār-ı ābdārda Ẓuhūrī 'unvānın iḫtiyār itmişler idi. Bu eş'ār ol ṭab'-ı kerīmden ṣudūr itmişdür:

**Naẓm**

Ḳıl āşināya bir nigeh-i ḥasreti ne var
Ey çeşm-i nāz hem-dem-i bīgāne-āşinā

Çeşmüñle ancaḳ ülfet iden mest-i ġamzedür
Mestānedür ki hem ola mestāne-āşinā

Dil naḳş-ı ṣūretüñle hem **[212[a]]** -āġūş-ı vaṣl iken
Taṣvīr-i büt degildi ṣanem-ḫāne-āşinā

**Ve lehū**

Ṣafā-yı dil ḫaber-i vaṣl-ı yāre ḳalmışdur
Güşād-ı ġonce nesīm-i bahāra ḳalmışdur

Benümle gelmedi dil ḳaldı kūy-ı dil-berde
Esīr olup ḫam-ı zülf-i nigāre ḳalmışdur

## Ṭosyalı Meḥemmed Efendi[1]

el-Mevlā Meḥemmed. Vilāyet-i Anaṭolı'da Ṭosya nām ḳaṣabada şehristān-ı 'ademden mülk-i vücūda nāzil ve 'ālem-i şühūda kesb-i kemāl içün bād-peymā-yı menāzil olup beyne'n-nās "Ṭosyavī Meḥemmed Efendi" dimekle meşhūr ve bu 'unvān ile zebān-zed-i cumhūr olmış idi. Ser-māye-i isti'dāda mālik ve rāh-ı 'ilme sālik olduḳda Nevālī-zāde Efendi'den iḥrāz-ı şeref-i mülāzemetle bermurād ve cenāb-ı mükerremlerine dāmād olmış idi. Biñ ḳırḳ ṭoḳuz tārīḫinde ḳırḳ aḳçe ile Burusa'da Ḥasan Paşa Medresesi'ne mevṣūl, andan daḫı ma'zūl iken altmış dört Ṣa'bānı'nda müceddeden binā olınan Ḫalīl Paşa Medresesi ibtidā bunlara tevcīh, altmış yedi Ẕi'l-ḳa'desi'nde Berġos'da Meḥemmed Paşa Medre-

1 Der-kenār: Evvelu müderrisin bi-medreseti Ḫalīl Paşa ṣāḥibü't-terceme fī-Ṣa'bān sene 1061.

sesi ile terfīh olındı. Altmış sekiz ḥudūdında Malġaravī Efendi yirine Kürkcibaşı Medresesi'ne nā'il, yetmiş bir Muḥarremi'nde Zilevī Aḥmed Efendi yirine Mu'īd Aḥmed Efendi Medresesi'ne vāṣıl oldı. Yetmiş iki Şevvāli'nde Mütevellī 'Alī Efendi yirine Ḳılıç 'Alī Paşa Medresesi ile terfī' olınup yetmiş üç Recebi'nde Kilisī Muṣṭafā Efendi yirine 'alā-ṭarīḳi'l-mübādele Ṣaḥn'a geldiler. Yetmiş dört Cumāde'l-āḫiresi'nde Fenārī-zāde Efendi yirine Mihrümāh Medresesi ile be-kām, yetmiş altı Cumāde'l-āḫiresi'nde Aḳ Maḥmūd Efendi ḥażretleri yirine Bayram Paşa Medresesi ile nā'ilü'l-merām oldı. Yetmiş ṭoḳuz Rebī'ü'l-evveli'nde A'mā 'Ömer Efendi yirine İstanbul Vālidesi iḥsān olınup seksen Cumāde'l-ūlāsı'nda yirinde ḫāmis i'tibārıyla ḳarār-dāde, seksen üç Muḥarremi'nde Süleymāniyye müderrisi Velī Efendi teḳā'üd iḫtiyār itdükde yirlerine bunlar bāsıṭ-ı seccāde-i ifāde oldılar. Sene-i mezbūre Rebī'ü'l-evveli'nde Uzun 'Alī Efendi yirine Ġalaṭa ḳażāsı tevcīh olınup sene-i mezbūre Recebi'nde Ḥaleb'e menḳūl ve yirlerine 'Abdu'llāh Efendi mevṣūl oldı. Seksen dört ḥudūdında ḳażā-yı mezbūrda manṣıb-ı ḥayātdan munfaṣıl ve raḥmet-i Bārī'ye vāṣıl oldı.

Mevlānā-yı mezbūr emṡāline müşāreketle meẕkūr, ḫoş-nüvīs ve 'avām-ı nās ile enīs, ṭarīḳ-ı iḫtişāma sālik ve herkesle ülfete mālik idi.

**Velī-zāde Aḥmed Efendi**

el-Mevlā Aḥmed bin 'Abdu'r-raḥmān. Ḳırḳ sekiz ḥudūdında 'azm-i gülzār-ı cinān ve seyr-i riyāż-ı 'ālem-i cān eyleyen Velī-zāde Efendi'nüñ ferzend-i fürūzendi Aḥmed Efendi'dür. Taḥṣīl-i rütbe-i isti'dād ve Ḳara Çelebi-zāde Meḥemmed Efendi'den mülāzemetle iḥrāz-ı murād eyleyüp ḳırḳ aḳçe medreseden ma'zūl ve muntaẓır-ı vuṣūl-i me'mūl iken elli beş Şevvāli'nde **[212$^{b}$]** Zeynī Çelebi Medresesi ile maẓhar-ı ikrām, elli altı Muḥarremi'nde 'Abdü'r-raḥīm Efendi dāmādı yirine Ḥüseyn Efendi Medresesi ile nā'il-i merām olup elli yedi Ṣa'bānı'nda Ḫˇāce Ḫayrü'd-dīn Medresesi iḥsān olınmış idi. Elli sekiz Recebi'nde Murād Paşa-yı Cedīd Medresesi ile tecdīd-i 'izz ü rif'at eyledi. Elli ṭoḳuz Ṣa'bānı'nda Şirvānī Aḥmed Efendi yirine Ġażanfer Aġa pāyesine sāye ṣalup altmış bir Cumāde'l-ūlāsı'nda Ṣaḥn-ı Ṣemāniyye'ye ḫırām itmiş idi. Altmış üç Muḥarremi'nde Köse Bekr Efendi yirine Ḳāsım Paşa Medresesi 'ināyet olınup

altmış beş Ramażānı'nda Üsküdarī Muṣṭafā Efendi yirine İstanbul Vālidesi ile be-kām, altmış sekiz Ṣaferi'nde Nā'ib 'Ömer Efendi yirine Süleymāniyye'nüñ biriyle vāṣıl-ı merām olmış idi. Altmış ṭoḳuz Ṣaferi'nde Muṣlī Efendi yirine Ḥalebü'ş-şehbā ḥükūmeti tefvīż olındı. Yetmiş Recebi'nde ref' olınup yirlerine Ḥalebī Muṣṭafā Efendi naṣb olındı. Yetmiş dört Muḥarremi'nde Es'ad-zāde Efendi yirine Mıṣr-ı ẕātü'l-ehrām ḳażāsıyla iḥtirām olınup yetmiş beş Muḥarremi'nde ma'zūl ve yirlerine ṣāniyen Ḫ'āce Ṣalāḥ-zāde Efendi mevṣūl oldı. Yetmiş ṭoḳuz Ẕi'l-ḥiccesi'nde İsḥāḳ Efendi yirine Edrine ḳażāsı tevcīh olındı. Seksen Rebī'ü'l-evveli'nde ma'zūl ve yirlerine Şeyḫü'l-İslām-ı sābıḳ Debbāġ-zāde Meḥemmed Efendi ḥażretleri mevṣūl oldı ba'dehu Būy-ābād arpalıġıyla sübḥa-şümār-ı eyyām ü leyāl iken seksen dört ḥudūdında enfās-ı ma'dūde-i ḥayātı tamām ve rişte-i āmāli güsiste-niẓām oldı. Üsküdar'da Maḥmūd Efendi Tekyesi'nde Aḥmed Efendi ile hem-civār olmışdur.

Mevlānā-yı mezbūr ḳadr-i müşterek-i 'ilm ile meşhūr, şedīdü'ş-şekīme, mā'il-i i'tibār-ı 'aẓīme idi.

### Tatar 'Abdu'llāh Efendi

el-Mevlā 'Abdu'llāh ibn el-Ḥāc Meḥemmed. Mezbūr Ḳırımī'dür. Ol diyār 'ulemāsından naḫv ü me'ānīyi taḥṣīlden ṣoñra dārü'l-mülk olan İstanbul'a dāḫil ve merḥūm Şeyḫü'l-İslām Yaḥyā Efendi'nüñ fetvā-emīni Şeyḫ-zāde Efendi ḫıdmetlerine vāṣıl olduḳda medāris-i 'adīdelerinde müstefīd ve Şeh-zāde Medresesi'nde mu'īd olmışlar idi. Şeref-i mülāzemetleriyle şeref-yāb olduḳlarında tekmīl-i baḳıyye-i fünūna 'āzim ve Uzun 'Alī Efendi ve 'Abdü'r-raḥīm Efendi derslerine mülāzım olup ḳırḳ aḳçe medreseden ma'zūl ve muntaẓır-ı neyl-i me'mūl iken altmış ḥudūdında Emürce ḫāricine 'āric olup altmış altı Ramażānı'nda Ser-bendī-zāde Efendi yirine Cānbāziyye Medresesi sezāvār, sene-i mezbūre Şevvāli'nde yirinde dāḫil i'tibār olındı. Altmış yedi Ramażānı'nda Ḳonevī Efendi yirine Ḥāfıẓ Paşa Medresesi'ne nā'il, altmış sekiz Recebi'nde Ḥüseyn Efendi Medresesi'ne vāṣıl olup sene-i mezbūre Ẕi'l-ḳa'desi'nde Ḥüseyn Efendi **[213[a]] yir**ine Ḳoca Muṣṭafā Paşa Medresesi mūṣıla-i Ṣaḥn i'tibārıyla iḥsān olınup altmış ṭoḳuz Rebī'ü'l-evveli'nde Ḳulaḳ Şeyḫ-zāde Seyyid Muṣṭafā Efendi yirine Bosna ḳażāsıyla tekrīm olındı. Yetmiş Şevvāli'nde 'azl ve yirlerine Edrineli Bālī-zāde Efendi naṣb olındı. Yetmiş dört evāḫirinde Saḳız'a ḳāḍī olup

yetmiş beş Ramażānı'nda Beyāżī Muṣṭafā Efendi yirine Ḳonya'ya naḳl olındı. Ba'de ḳażāi'l-vaṭar yetmiş ṭoḳuz Rebī'ü'l-evveli'nde Ṣofya ḳażāsı tefvīż olınup seksen Ẕi'l-ḳa'desi'nde munfaṣıl ve yirlerine Ṣofyalı İbrāhīm Efendi vāṣıl oldı. Seksen üç Recebü'l-müreccebinde bād-ı ṣarṣar-ı ecel milket-i ḥayātını ġāret ve esīr-i ḫāk-i meẕellet itmişdür. Sinīn-i 'ömrleri 'ıḳd-i sādisi mütecāviz idi.

Mevlānā-yı merḳūm 'ilm ü fażlla mevsūm, meşāġil-i 'ilmiyyeye mā'il, peyrevī-i selefe şīfte-dil, dervīş-nihād, pāk-i'tiḳād, şedīd ve dīndār, münzevī ve perhīzkār idi.

Menḳabe

Mervīdür ki Şeh-zāde Medresesi'nde mu'īd iken dīvān-ı 'ālī kātiblerinden biri mesāġ-ı şer'īsüz bir vaḳf 'arṣa üzerine fużūlī binā iḥdāṯ eylemiş idi. Mūcib-i şer'īsi istiftā ve hedmiyle iftā olınduḳda bunlar 'arṣa ṣāḥibinüñ āşināsı olmaġla binā-yı mezbūrı bi-nefsihi hedm eyleyicek ṣāḥib-i binā, vezīr-i vaḳt olan Ḳara Muṣṭafā Paşa'ya beṯṯ-i şekvā idüp bunları dīvāna iḥżār eyler. Vezīr-i müşterī-naẓīr ḫiṭāb-ı 'itāb-āmīzle "Sen mi hedm itdüñ bināyı?" didükde "Belī, ben itdüm." dir. "Yā niçün itdün, ḳorḳmaz mısın?" diyicek cevābında "Ḫilāf-ı şer' binā olınmışdur ve yedümde fetvā-yı şerīfe senedüm vardur. Eger siz rāżī degülseñüz pādişāhımuza i'lām olınsun. Baḳalum, anlaruñ rıżāları var mıdur?" didükde vezīr sākit ve erbāb-ı dīvān ṣāmit olup def'-i meclis olur.

Āṯār-ı 'ilmiyyelerinden ṣalāt-ı Reġā'ib cevāzında risāleleri ve 'ilm-i 'aḳliyye vü naḳliyyede mālik olduġı kütüb kenārında ta'līḳātı vardur. Ez-cümle bu faḳīr *Dürer* ve *Ġurer* müẕākere itdügimüzde ḥālen Süleymāniyye müderrisi olan maḫdūm-ı ercmendi Yaḥyā Efendi'den taḥşiye ve taṣḥīḥ itdükleri *Dürer* nüsḫasın alup biraz zamān müṭāla'a itmişdüm. Çoḳ mevāżi'-i ġāmıża ve mebāḥiṯ-i müşkilesini mollāyāne ḥal itmişlerdür. *Şekera'llāhu sa'yehu'l-cemīl.*[1]

**İmām-zāde 'Abdü'l-ḳādir Efendi**

el-Mevlā 'Abdü'l-ḳādir ibnü'ş-Şeyḫ Meḥemmed. Evā'il-i ṭabaḳa-i Meḥemmed Ḫānī'de tercemesi bu mecellede sebḳ iden ṣadr-ı 'ālī-ḳadr İmām-zāde Şeyḫ Meḥemmed Efendi'nüñ maḫdūm-ı mihter-i güzīni ve pertev-i āftāb-ı ẕāt-ı rezīni İmām-zāde 'Abdü'l-ḳādir Efendi'dür. **[213$^{b}$]** İżā'at-ı biżā'at-ı isti'dād

1 "Allah onun güzel emeklerinin mükâfatını versin."

itmemege himmet ve baʿż-ı ʿulemādan iḥrāz-ı şeref-i mülāzemet idüp ḳırḳ aḳçe medreseden maʿzūl ve muntaẓır-ı neyl-i me'mūl iken altmış dört Muḥarremi'nde Malġaravī Efendi yirine Ṭūṭī Laṭīf Medresesi ile talṭīf olınup altmış altı Şevvāli'nde Fikrī Efendi birāderi Ḫüseyn Efendi yirine Ṣāniye-i Zekeriyyā Medresesi ile ikrām, altmış yedi Recebi'nde Kemāl-zāde Efendi yirine mūṣıla ile Mesīḥ Paşa Medresesi ile iḥtirām olındı. Altmış sekiz ḥudūdında Ders-i ʿĀm Meḥemmed Efendi yirine Emre Ḫˇāce'ye ḥareket, altmış ṭoḳuz Ṣaferi'nde selef-i sālifi Ders-i ʿĀm Meḥemmed Efendi yirine Fetḥiyye Medresesi'nde edā-yı ḫıdmet eyledi. Yetmiş iki Şevvāli'nde Ṣaḥn Medresesi ile nā'ilü'l-merām oldılar. Yetmiş üç Recebi'nde Ḳız ʿAlī Efendi yirine ʿalā-ṭarīḳi'l-mübādele Ḫānḳāh Medresesi'ne nā'il, yetmiş beş Muḥarremi'nde Ḫānım-zāde Efendi yirine Ḳadırġa Limanı'nda Meḥemmed Paşa Medresesi'ne vāṣıl oldı. Yetmiş altı Şevvāli'nde Mollā-zāde Ḥasan Efendi yirine ʿAlī Paşa-yı ʿAtīḳ Medresesi iḥsān olınup yetmiş yedi Ramażānı'nda selef-i sālifi Ḫānım-zāde Efendi yirine Ḳara Muṣṭafā Paşa Medresesi'ne ferş-i seccāde idüp yetmiş ṭoḳuz ḥudūdında yine Ḫānım-zāde Efendi yirine Süleymāniyye Medresesi'nde cā-nişīn-i mesned-i ifāde olmışlar idi. Sene-i mezbūre Rebīʿü'l-evveli'nde selef-i sālifi Mollā-zāde Efendi yirine Eyyūb ḳażāsıyla terfīʿ olınup sene-i mezbūre Şevvāli'nde ʿazl ve yirlerine selefleri Ḫānım-zāde Efendi naṣb olındı. Seksen bir Ẕi'l-ḥiccesi'nde Mü'eẕẕin-zāde Efendi yirine Yeñişehr ḳażāsı dest-i ḥükūmetlerine tefvīż olınup seksen üç Rebīʿü'l-evveli'nde maʿzūl ve yirlerine Şaʿbān-zāde Efendi mevṣūl oldı. Seksen beş ḥudūdında ḥareket-i nabż-ı ḥayātı sāḳıṭ ve gevher-i vücūdın dest-i ecel lāḳıṭ oldı.

Mevlānā-yı mezbūr ḳadr-i müşterek-i ʿilm ile meşhūr, nīk-nefs ü kem-āzār, bir vücūd-ı sütūde-kār, milel-i muḫtelife elsinesini tekellümde māhir, ḫoş-ṣoḥbet, şūḫ-şāṭır idi. Sinīn-i ʿömrleri ḳırḳ altı ḥudūdına bāliġ olduġı baʿż-ı ṣiḳātdan mesmūʿdur.

### Martolos-zāde ʿAbdu'r-raḥmān Efendi

el-Mevlā ʿAbdu'r-raḥmān. Evā'il-i ṭabaḳa-i İbrāhīm Ḫānī'de bu mecellede ẕikri sebḳ iden Maḥmūd Efendi'nüñ ferzend-i maʿārif-pīşe ve maḫdūm-ı ḫayr-endīşesi ʿAbdu'r-raḥmān Efendi'dür. Ṭarīḳ-ı ʿilme ʿāzim ve Muʿīd Aḥmed Efendi'den mülāzım olup ḳırḳ aḳçe medreseden maʿzūl ve müteraḳḳıb-ı neyl-i

me'mūl iken biñ elli beş Cumāde'l-ūlāsı'nda Ünsī Çelebi yirine Defterdār Yaḥyā Efendi Medresesi ile be-kām, altmış bir Cumāde'l-āḫiresi'nde **[214ª]** 'Āşıḳ Paşa şeyḫi oġlı Emīr Efendi yirine Nişāncı Paşa Medresesi ile nā'ilü'l-merām oldı. Altmış iki Muḥarremi'nde Fāṭıma Sulṭān Medresesi'ne pāy-ı himmet ḳoyup altmış beş Ramażānı'nda Ḫışım-zāde 'Abdü'l-bāḳī Efendi yirine İbrāhīm Paşa-yı 'Atīḳ Medresesi'ne sāye ṣaldılar. Altmış sekiz Muḥarremi'nde Ṣaḥn-ı Ṯemāniyye'ye ḥırām eyleyüp sene-i mezbūre Şevvāli'nde Çorlı'da Sulṭān Süleymān Medresesi iḥsān olındı. Yetmiş Recebi'nde Sulṭān Selīm-i Ṯānī müderrisi 'Abdü'l-muṭṭalib Efendi müteḳā'id ve bunlar maḳām-ı vālālarına müteṣā'id oldı. Yetmiş üç Cumāde'l-āḫiresi'nde Şehlā 'Abdü'l-bāḳī Efendi yirine Ḫāṣekī Sulṭān Medresesi in'ām olınup yetmiş dört Cumāde'l-āḫiresi'nde Edībī-zāde Efendi yirine Baġdād-ı bihişt-ābād ḳażāsıyla nā'il-i murād oldılar. Yetmiş beş Recebi'nde ma'zūl ve yirlerine Bosnevī Aḥmed Efendi mevṣūl oldı. Seksen Şevvāli'nde cedd-i cāmi'ü'l-ḥurūf yirine Üsküdar ḳażāsı sezāvār görildi. Seksen iki Şevvāli'nde 'azl ve yirlerine Filibe'den munfaṣıl es-Seyyid …[1] Efendi vaṣl olındı. Seksen üç ḥudūdında murġ-ı rūḥı bām-ı fenādan ṭayerān ve ḫıyābān-ı cināndа āşiyān eyledi. Eyyūb-i Enṣārī *'aleyhi raḥmetü'l-Bārī* cāmi'-i şerīfi ḳapusı ḳurbinde Ḫünkār İskelesi'ne ḳarīb mezāristānda defn olındı. Sinīn-i 'ömrleri altmış üç ḥudūdını mütecāviz imiş.

Mevlānā-yı mezbūr ḳadr-i müşterek-i 'ilm ile meşhūr idi. Yoḳdan taḥṣīl-i sīm ü zer ḳaydına düşüp kīmyāgerlikde iżā'at-i māl-i evfer itmiş idi.

### Edrineli Çelebi[2] [Aḥmed], [Ṣarıbalcı Ḳāḍī-zāde]

el-Mevlā Aḥmed bin Meḥemmed. Ṭarīḳ-ı 'ilme güẕer ve ol rāh-ı bī-pāyāna sefer ḳılup dāḫil-i zümre-i erbāb-ı istiḥḳāḳ olduḳda "Edrineli Çelebi" dimekle istinṭāḳ olınur idi. el-Ḥāletü hāẕihī Ebū Sa'īd Efendi'den mülāzım ve medāris-i 'ilmiyyede iştiġāle müdāvim olaraḳ elli beş Ramażānı'nda ḳırḳ aḳçe ile İstanbul'da Ḳāḍī 'İvaż Medresesi'ne mevṣūl, andan daḫı ma'zūl iken altmış beş Rebī'ü'l-evveli'nde on aḳçe teraḳḳī ile ḫāric elli i'tibār olınmış idi. Altmış yedi Muḥarremi'nde İbrāhīm Aġa Medresesi ile kām-revā olup yetmiş Muḥarremi'nde Zeyrek-zāde Efendi Ḥāfiẓı yirine Pervīz Efendi Medresesi'ne

1 Metinde yeri boş bırakılmıştır.

2 Der-kenār: Hem-şehrīleri miyānında Ṣarıbalcı Ḳāḍī-zāde dimekle şöhret-şi'ār ve bu 'unvān ile ma'lūm-ı ṣiġār u kibār idi. Lākin İstanbul 'ulemāsı beyninde beledine nisbet ġalebe idüp Edrineli Çelebi dirlerdi.

taḥrīk olındı. Yetmiş bir Şa'bānı'nda Ḫazīnedār-zāde maḥlūlinden Etmekci-zāde Medresesi bunlara tevcīh, yetmiş iki Şevvāli'nde Şeyḫ-zāde Efendi yirine Fetḥiyye Medresesi ile terfīh olınmış idi. Yetmiş üç Recebi'nde vālid-i rāḳımü'l-ḥurūf yirine Bayram Paşa Medresesi'ne nā'il, yetmiş dört Ẕi'l-ḥiccesi'nde Aḳ Maḥmūd Efendi ḥażretleriyle 'alā-ṭarīḳi'l-mübādele medrese-i Ṣaḥn'a vāṣıl oldı. **[214[b]]** Yetmiş altı Cumāde'l-āḫiresi'nde Muḥarrem-zāde 'Abdu'llāh Efendi yirine Sulṭān Selīm-i Ḳadīm Medresesi ile tekrīm, yetmiş sekiz Ẕi'l-ḥiccesi'nde Kebīrī-zāde Efendi yirine Dārü'l-ḥadīṯ-i Süleymāniyye ile ta'ẓīm olınmış idi. Seksen Cumāde'l-ūlāsı'nda Ṣamtī Efendi yirine ḳażā-yı Selanik 'ināyet olınup seksen bir Ẕi'l-ḥiccesi'nde 'azl ve üç ay tevḳīt ile vālid-i merḥūm naṣb olındı. Seksen üç Ṣaferi'nde meşīḫat-i İslāmiyye'den müteḳā'id Debbāġ-zāde Meḥemmed Efendi ḥażretleri yirine masḳaṭ-ı re'sleri olan Edrine'ye ḳāḍī, seksen dört Cumāde'l-āḫiresi'nde ref' ve yirlerine Āvāre-zāde Mes'ūd Efendi vālī oldı. Seksen altı Rebī'ü'l-evveli'nde Mekke-i Mükerreme ḳażāsı mev'ūd iken ḫilāf-ı me'mūl Şām ḳażāsı tevcīh olınmaġla mir'āt-ı dilinde ġubār-ı kudūret nişeste ve ol ḫavāṭır ile mizācı şikeste olup ḳafes-i teninden murġ-ı rūḥı ṭayerān ve firdevs-i berīni āşiyān itmişdür.

Mevlānā-yı mezbūr 'ilm ü faźlla meşhūr, be-taḫṣīṣ fenn-i celīl-i fıḳhda müsellem ve umūr-ı fetāvāda 'alem idi.

Āṣārından Şeyḫü'l-İslām Anḳaravī Meḥemmed Efendi yirine fetvā-emīni olmaġla mesā'il-i mütfā bih cem' ü tertīb ve tedvīn ü tebvīb eylemişler idi.

### Ḳabaḳulaḳ-zāde Efendi [Meḥemmed]

el-Mevlā Meḥemmed bin Nūru'llāh. Bu mecellede ẕikri sebḳ iden Ḳāḍī-'asker Ḳabaḳulaḳ-zāde Efendi'nüñ ṣınv-ı kihteri ve Çāvuşbaşı Nūru'llāh Aġa'nuñ ferzend-i sa'd-aḫteri Ḳabaḳulaḳ-zāde Meḥemmed Efendi'dür. Biñ otuz ḥudūdında dāḫil-i meclis-i şühūd ve secde-güẕār-ı şükr-i ni'met-i vücūd olup ṭaḥṣīl-i faźl ü kemāle raġbet ve cānib-i tekmīl-i nefse ṣarf-ı 'inān-ı 'ināyet idüp efāźıl-ı 'aṣrdan ṣadrü'l-ifāde Minḳārī-zāde Efendi'den telemmüẕ ve şekkeristān-ı ifādelerinden teleẕẕüẕ idüp Ḳabaḳulaḳ-zāde Efendi'ye muṣāheret ile ḳarīn-i izdiyād-ı ḳarābet ve Şerīf Efendi'den nā'il-i şeref-i mülāzemet olup ḳırḳ aḳçe medreseden munfaṣıl iken elli yedi Şa'bānı'nda Ferhād Paşa-zāde Efendi yirine Ferhād Paşa Medresesi ile be-kām, elli ṭoḳuz Şa'bānı'nda Āvāre-zāde Efendi yirine Şāhḳulı Medresesi ile

vāṣıl-ı merām oldı. Altmış Ẕi'l-ḳa'desi'nde Şāh-ı Ḫūbān Medresesi ile şādān olup altmış iki Ẕi'l-ḳa'desi'nde yirinde i'tibāra şāyān görildi. Altmış üç Cumāde'l-ūlāsı'nda Pīrī Paşa Medresesi'ne nā'il olup altmış altı Şa'bānı'nda Ḫānḳāh Medresesi ile vālā-ḳadr oldı. Sene-i merḳūme Şevvāli'nde Ṣaḥn-ı Ṣemāniyye'ye ḥırām idüp altmış yedi Recebi'nde Bayram Paşa Medresesi ile nā'il-i merām **[215[a]]** oldı. Altmış sekiz Şa'bānı'nda Muṣlī Efendi yirine Ḳāsım Paşa Medresesi ile terfī' olınup altmış ṭoḳuz Şa'bānı'nda Ḥalebī Muṣṭafā Efendi yirine Şāh-zāde Medresesi'ne ferş-i seccāde-i ifāde itmişler idi. Yetmiş Muḥarremi'nde Ḳara Muṣṭafā Paşa Medresesi iḥsān olınup yetmiş bir Muḥarremi'nde Ṣarı 'Abdu'llāh Efendi yirine Vefā dārü'l-ifādesinde revnaḳ-baḫşā, yetmiş iki Şevvāli'nde Çeşmī-zāde Efendi yirine Süleymāniyye Medresesi'ne zīnet-efzā olmış idi. Yetmiş üç Recebi'nde Ḥalebü'ş-şehbā ḥükūmeti tefvīż olınup yetmiş beş Muḥarremi'nde ma'zūl ve yirlerine 'Oṯmān-zāde Feyżu'llāh Efendi mevṣūl oldı. Yetmiş sekiz evāsıṭında Begbāzārı arpalıġı ta'yīn olındı. Sene-i mezbūre evāḫirinde selefi Çeşmī-zāde Efendi yirine Burusa'da mesned-nīşīn-i şerī'at olmış idi. Yetmiş ṭoḳuz Şevvāli'nde Teẕkireci Meḥemmed Efendi yirine İzmir'e naḳl ve yirlerine Ḥāmid Efendi vaṣl olındı. Sene-i mezbūre Ẕi'l-ḥiccesi'nde 'azl ve yirlerine Ḫānım-zāde Efendi vaṣl olındı. Seksen bir Recebi'nde Anḳaravī Meḥemmed Efendi yirine Mıṣr-ı ẕātü'l-ehrām ḳażāsıyla ikrām olınup seksen iki Recebi'nde Mekke-i Mükerreme'ye naḳl ile ta'ẓīm ve iḥtirām olındılar. Seksen üç Muḥarremi'nde şāh-ı evreng-i vücūdı ḫal'-i ḫil'at-i müste'ār ve serīr-i 'izz ü i'tibārdan bedel taḫta-i ten-şūy üzre ḳarār eyledi.

Mevlānā-yı merḳūm 'ilm ü fażlla mevsūm, sīret ü serīreti memdūḥ u maḥmūd, efrād-ı 'ulemādan ma'dūd idi.

### Maḫdūmları

Ḥālen mūṣıla-i Süleymāniyye ile İbrāhīm Paşa Sarāyı müderrisi maḫdūmları vardur. Ḥaḳḳā ṣalāḥ u diyānetle ma'rūf ve meḥāsin-i aḫlāḳ ile mevṣūf meşāġil-i 'ilmiyyeye müştaġil taḥṣīl-i kemāle şīfte-dildür.

### Bahāyī Efendi Birāderi Aḥmed Efendi

el-Mevlā Aḥmed. Ṭabaḳa-i Sulṭān Meḥemmed Ḫānī'de bu mecellede zīver-i şükūfezār-ı suṭūr olan merḥūm Bahāyī Efendi'nüñ ṣınv-ı kihteri ve Yaḥyā Efendi'nüñ birāder-i mihteri Aḥmed Efendi'dür. Naḳd-i 'ömr-i bī-bahāsın kesb-i

'ulūma maṣrūf ve 'inān-ı 'azīmetin semt-i ma'rifete ma'ṭūf idüp Şeyḫü'l-İslām Ebū Sa'īd Efendi ḫıdmetlerine vāṣıl ve şeref-i mülāzemetlerine nā'il olup ḳırḳ aḳçe medreseden ma'zūl ve müteraḳḳıb-ı vuṣūl-i me'mūl iken biñ ḳırḳ Ẕi'l-ḥiccesi'nde ibtidā Meḥemmed Aġa Medresesi iḥsān olınup ba'dehu ṭarīḳ-ı ḳażāya sülūk-i rıżā-dādeleri olmaġın kalem-rev-i Rūm-ı cennet-rüsūmda Siroz ve Üsküb ve iki def'a Tırḥala ḳażālarında ṣāḥib-i ḥükm ü imżā olduḳdan ṣoñra biñ altmış Ša'bānı'nda Ḳāsım Paşalı 'Abdu'llāh Efendi yirine Yeñişehr ḳażāsı dest-i ḥükūmetlerine tefvīż olındı. Altmış bir Cumāde'l-ūlāsı'nda ma'zūl ve yirlerine Süleymāniyye'den Ẕekāyī Aḥmed Efendi mevṣūl oldı. **[215[b]]** Sene-i mezbūre Ṣaferi'nde Mekke-i Mükerreme pāyesiyle tekrīm olınup altmış üç Ẕi'l-ḳa'desi'nde 'Oṯmān-zāde Efendi yirine Şām-ı cennet-meşāma revnaḳ-baḫşā olmış idi. Altmış dört Cumāde'l-ūlāsı'nda Ša'rānī-zāde Meḥemmed Efendi yirine Ḥalebü'ş-şehbāya naḳl ve yirine Yaḥyā Efendi-zāde naṣb olındı. Altmış beş Cumāde'l-ūlāsı'nda Feyżu'llāh Efendi yirine İstanbul pāyesiyle Ġalaṭa'ya naḳl olınup sene-i mezbūre Ramażānı'nda Menemen ve Foçalar arpalıġı ta'yīniyle 'azl ve yirlerine Mes'ūd Efendi naṣb olındı. Altmış sekiz Ša'bānı'nda 'Acem Meḥemmed Efendi yirine Mıṣr-ı ẕātü'l-ehrām ḳażāsıyla ikrām olınup yetmiş Ṣaferi'nde ma'zūl ve yirlerine Ḫˇāce Ṣalāḥ-zāde Efendi mevṣūl oldı. Yetmiş iki Ramażānı'nda Ebu's-su'ūd-zāde üzerinden Bolı arpalıġı bunlara 'ināyet olındı. Yetmiş dört Ṣaferi'nde 'İzzetī Efendi yirine İstanbul ḳażāsıyla mükerrem olmış idi. Sene-i mezbūre Cumāde'l-āḫiresi'nde 'Ayntāb arpalıġıyla ref' olınup yirlerine 'Īsā Efendi vaṣl olındı. Yetmiş altı Rebī'ü'l-āḫiri'nde arpalıġı Hezarġrad ve 'Oṯmānbāzārı ḳażālarına tebdīl ve bir sene mürūrından ṣoñra Uzuncaova ilḥāḳıyla Gümülcine ḳażāsına ṭaġyīr ü taḥvīl olınup güẕārende-i eyyām ü leyāl iken seksen dört evāḫirinde 'ömri āḫir ve dem-beste-i menāḫir olup Ḥażret-i Eyyūb-i Enṣārī *'aleyhi raḥmetü'l-Bārī* civārında medfūndur.

Mevlānā-yı merḳūm dāḫil-i erbāb-ı rüsūm, ḫoş-ṭab' u ḫoş-ṣoḥbet, mā'il-i vaḳār u ḥaşmet idi.

### Ḥekīmbaşı-zāde es-Seyyid Mes'ūd Efendi

el-Mevlā Seyyid Mes'ūd ibnü's-Seyyid Meḥemmed. Vālidi aḥvāline ẓafer-yāb olınmamaġla ẕikr olınmamış idi. Ancaḳ ḳırḳ sekiz ṭārīḫinde eṣnā-yı sefer-i Baġdād'da ber-ḥaseb-i ḥükm-i hümāyūn on dirhemden ziyāde efyūn

isti'māl itmegin te'ṣīr-i hevā-yı fenā ile cism ü cānuñ mizāc-ı 'ālem-i imkāndan izāle iden Re'īsü'l-eṭibbā Seyyid Meḥemmed Efendi'nüñ maḫdūm-ı mes'ūdı ve netīce-i muḳaddimāt-ı ẕāt-ı bihbūdıdur. "İbnü'l-ḥekīm nıṣfü'l-ḥekīm" feḥvāsı üzere fā'ide-i *Ḳānūn* u *Şifā* ve mu'ālece vü tedbīr-i merżāda babasınuñ ta'līmi üzre ṭab'-ı fehmi kāmil olup külliyāt-ı 'ilm-i ṭıbba ẕihni ḥāvī vü şāmil olduḳdan ṣoñra Uzun Ḥasan Efendi'den telemmüẕ ve şekkeristān-ı ifādelerinden teleẕẕüẕ idüp taḥṣīl-i 'ilm ü edeb ve tekmīl-i fażl ü edeb itdükde Ebū Sa'īd Efendi'den şeref-i mülāzemet ile tekrīm olınup ḳırḳ aḳçe medreseye vāṣıl, andan daḫı munfaṣıl iken altmış ṭoḳuz Ṣaferi'nde Çāvuş-zāde Muṣṭafā Efendi yirine Ḳāḍī Maḥmūd Medresesi ile be-kām, yetmiş iki Ṣaferi'nde Ḥalıcı-zāde Efendi maḥlūlinden Merdümiyye Medresesi ile vāṣıl-ı **[216[a]]** merām oldı. Yetmiş dört Cumāde'l-āḫiresi'nde Maḥmūd Efendi yirine Ḫāṣoṭabaşı Medresesi iḥsān olındı. Yetmiş beş Muḥarremi'nde Ḳara Mūsā-zāde Efendi yirine Ḥasan Efendi Medresesi in'ām olınup yetmiş altı Cumāde'l-āḫiresi'nde Nedīm Efendi yirine Beşikṭaş Sinān Paşası ile ikrām olındı. Yetmiş ṭoḳuz Rebī'ü'l-evveli'nde Ḳaraḳaş Efendi yirine Muṣṭafā Aġa Medresesi'ne pāy-ı himmet ḳomış idi. Seksen Rebī'ü'l-āḫiri'nde Tevfīḳī-zāde Efendi yirine Ṣaḥn-ı Ṣemāniyye'ye ḫırām idüp seksen bir Ẕi'l-ḥiccesi'nde Anṭaḳī Muṣṭafā Efendi yirine Meḥemmed Paşa Medresesi ile kām-revā, seksen üç Recebi'nde Sipāhī Efendi yirine 'Alī Paşa-yı 'Atīḳ Medresesi'nde revnaḳ-baḫşā oldı. Sene-i mezbūre Ṣa'bānı'nda intiḳāl ve civār-ı raḥmet-i Raḥmān'a irtiḥāl itmiş idi. Medrese-i maḥlūle A'rec Efendi'ye virildi.

Menḳabe

Menḳūldür ki Re'īsü'l-eṭibbā Ṣāliḥ Efendi fevt olduḳda bunlar yirine ṭabīb-i sulṭānī olmaḳ üzere Edrine'ye da'vet olınup sürūr-ı tām ile Silivri nām menzile varduḳlarında ol manṣıb-ı celīl ile Ḥayātī-zāde Muṣṭafā Efendi tebcīl ve bunlar 'avdet ile teẕlīl olınduġı ḫaberi vāṣıl-ı sem'i olduḳda ḥāṣıl olan infi'āl-i tām, iki ay miḳdārı ḫastelikden ṣoñra sebeb-i ḥimām olmış idi.

Mevlānā-yı mezbūr 'ilm ü fażlla meşhūr, ḳānūn-ı mu'ālece-i merżāya vāḳıf ve ḳā'ide-i şifā-yı maḥrūrata 'ārif, żābıṭ-ı esbāb-ı 'alāmāt, cāmi'-i fünūn-ı mu'ālecāt, seyyid-i ṣaḥīḥü'n-neseb, ẕāt-ı sütūde-ḥaseb idi.

## Çāvuş-zāde ʻOṯmān Efendi

el-Mevlā ʻOṯmān. Maḥrūse-i Burusa'da sāḫil-i vücūda vürūd ve ʻarż-ı cemāl-i şühūd iden Çāvuş-zāde ʻOṯmān Efendi'dür. Taḥṣīl-i ṯimār-ı feżā'il ü maʻārif ve tekmīl-i şiʻār-ı ẓarā'if ü leṭā'if eyledükde Şeyḫü'l-İslām Aḫī-zāde Ḥüseyn Efendi'den şeref-i mülāzemete nā'il ve ḳırḳ aḳçe medreseye vāṣıl, andan daḫı munfaṣıl iken elli altı Şevvāli'nde Çeşmī-zāde Efendi yirine Raḥīḳī ḫāricine ʻāric olup elli yedi Şaʻbānı'nda Velī-zāde Efendi yirine Ḥüseyn Efendi Medresesi ile be-kām, elli ṭoḳuz Recebi'nde Āvāre-zāde Mesʻūd Efendi yirine Ḳoca Muṣṭafā Paşa Medresesi ile nā'ilü'l-merām olmış idi. Altmış iki Muḥarremi'nde Bosnevī Aḥmed Efendi yirine Ṣaḥn Medresesi ile müşerref olup altmış üç Ramażānı'nda selef-i sālifi Çeşmī-zāde Efendi yirine Ṣāh Sulṭān Medresesi şāyān görildi. Altmış beş Ramażānı'nda Muḥteşem Efendi yirine Ḳara Muṣṭafā Paşa Medresesi iḥsān olınup altmış sekiz Recebi'nde Ḥüsām-zāde Efendi yirine Süleymāniyye ile terfīʻ olındı. Yetmiş Ṣaferi'nde Yeñişehr ḳażāsı tevcīhiyle taʻẓīm olındı. Sene-i mezbūre Ẕi'l-ḥiccesi'nde **[216[b]]** maʻzūl ve yirlerine Ṣafvetī Efendi mevṣūl oldı. Yetmiş beş Muḥarremi'nde Ḳabaḳulaḳ-zāde Efendi yirine Mekke-i Mükerreme pāyesiyle Ḥaleb ḳażāsı ʻināyet olınduḳda ḳabūlden ibā ve sū'-i edebin ifşā itmekle bi'ż-żarūre cezīre-i Ḳıbrıs'a nefy ile te'dīb ve iclā-yı vaṭan ile taʻẕīb olınmış idi. İki sene meḳṯ ü ārāmdan ṣoñra İstanbul'a dāḫil ve yetmiş yedi Şevvāli'nde Muṣlī Efendi yirine Ġalaṭa ḳażāsına vāṣıl oldı. Yetmiş sekiz Cumāde'l-āḫiresi'nde Anḳaravī Meḥemmed Efendi yirine Burusa'ya naḳl olınup yiri Çeşmī-zāde Efendi'ye virilüp ḳabūl itmemekle Caʻfer-zāde Efendi mevṣūl oldı. Sene-i mezbūre Ramażānı'nda ʻazl ve yirlerine Çeşmī-zāde Efendi naṣb olındı. Bunlara Beyāżī-zāde Efendi maḥlūlinden Ergene arpalıġı ʻināyet olındı baʻdehu manṣıb ṭalebiyle maḥmiyye-i Edrine'ye revān ve [1] ﴿وَمَا تَدْرِي نَفْسٌ بِأَيِّ أَرْضٍ تَمُوت﴾ maʻnā-yı şerīfi ʻayān olup seksen dört ḥudūdında manṣıb-ı ḥayātdan daḫı munfaṣıl ve maḥall-i ḫāmūşāna muttaṣıl oldı. Maḥmiyye-i mezbūrede Üçşerefeli miḥrābı ḳarşusında hedef-i tīr-i duʻā olan maḥalde medfūndur.

Mevlānā-yı mezbūr ʻilmde emṯāline müşāreketle meşhūr, emvāl-i keṯīreye mālik, kütüb-i nefīse cemʻine sālik, ḳażālarında ʻafīf, ehl-i keyf olmaġla kefi geçdükde mütehevvir ve ḫafīf idi.

1 Kur'ân-ı Kerîm, Lokman Sûresi, 31/34, "Yine hiç kimse nerede öleceğini bilemez."

**Ḫānım-zāde Meḥemmed Efendi**

el-Mevlā Meḥemmed. Dārü's-salṭanati'l-'aliyye Ḳosṭanṭıniyyetü'l-maḥmiyye merāḥilinden Silivri nām ḳasabadan neş'et ve "Ḫānım-zāde" dimekle şöhret bulan Pīrī Paşa aḥfādından Meḥemmed Efendi'dür. Niçe zamān Vefālı Emīr Efendi'nüñ ḥacr-i terbiyelerinde ser-māye-i faẓl ü 'irfāna mālik ve ṭarīḳ-ı sa'ādet-refīḳe sālik olduḳda Çeşmī-zāde Efendi fevtinden mülāzım ve tehyi'e-sāz-ı levāzım olmış idi. Aḫẕ-ı medāris ve devr-i mecālis iderek altmış yedi Recebi'nde İmām-zāde 'Abdü'l-ḳādir Efendi yirine Ṣāniye-i Zekeriyyā Medresesi in'ām olındı. Altmış sekiz ḥudūdında Maḥmūd-zāde Efendi yirine Efḍal-zāde Medresesi ile taḥṣīl-i merām idüp altmış ṭoḳuz Cumāde'l-ūlāsı'nda Pīrī Paşa Medresesi iḥsān olınmış idi. Yetmiş bir Ṣa'bānı'nda İsḥāḳ-zāde Efendi yirine Siyāvuş Paşa Medresesi'ne nā'il, yetmiş iki Şevvāli'nde Bustān-zāde Ebū Bekr Efendi yirine Ṣaḥn-ı Ṣemāniyye'nüñ birine vāṣıl oldı. Yetmiş üç Recebi'nde Ḳazdaġī 'Abdu'llāh Efendi yirine Meḥemmed Paşa Medresesi'ne terfī' olınup yetmiş beş Muḥarremi'nde Mollā-zāde Ḥasan Efendi yirine Şāh Sulṭān Medresesi ile tevḳī' olındı. Yetmiş altı Şevvāli'nde Mīrzā Meḥemmed Efendi yirine Ḳara Muṣṭafā Paşa Medresesi ile tekrīm, yetmiş yedi Ramażānı'nda Ḳudsī- **[217[a]]** zāde Efendi teẕkirecisi Meḥemmed Efendi yirine Ḫāṣekī Sulṭān Medresesi ile tefḫīm olındı. Yetmiş ṭoḳuz Ṣaferi'nde Kevākibī-zāde Şeyḫ Meḥemmed Efendi yirine Süleymāniyye Medresesi 'ināyet olındı. Sene-i mezbūre Şevvāli'nde Ḳabaḳulaḳ-zāde Efendi yirine Şām-ı şeref-encām pāyesiyle İzmir ḳażāsı tevcīh olındı. Seksen bir Ramażānı'nda ma'zūl ve yirlerine Ḳāsım-zāde Efendi mevṣūl oldı. Seksen beş Ramażānı'nda Cisr-i Ergene arpalığı ta'yīn olınmış iken Ṣadr-ı A'ẓam Fāżıl Aḥmed Paşa irādesiyle bir hafta ṣonra āḫara tevcīh olındı. Sene-i mezbūre ḥudūdında 'āzim-i dārü'l-ḫulūd olup cilvegāh-ı şühūddan nābūd oldı. Silivri'de peder ve māderi binā eyledügi cāmi'-i şerīf sāḥasında medfūndur.

Mevlānā-yı mezbūr "Ḫānım-zāde" dimekle meşhūr, 'ilmi miyāne, ṭarz u ṭavrı vezīrāne idi.

Mervīdür ki on beş ḳadar gümüş ḳuşaḳlı, beli ḫancerli, sāde-rū ḫıdmetkār ile mümtāz ve beyne'l-aḳrān ser-efrāz imiş.

## Küçük Bolevī Efendi [Muṣṭafā]

el-Mevlā Muṣṭafā. Bolevī'dür. Taḥṣīl-i fażl ü kemāle sa'y ü ictihād ve āb-yārī-i feyż-i Ḫudā-dād ile tekmīl eyledükde biñ ḳırḳ dört tārīḫinde Dārü's-salṭana'ya gelüp esātīẕe-i 'aṣrdan Kiçi Meḥemmed Efendi merḥūmdan ve Şeyḫü'l-İslām olan Bolevī Muṣṭafā Efendi'den telemmüẕ ve ḳand-i mu'ād-i ifādelerinden teleẕẕüẕ itmiş idi. el-Ḥāletü hāẕihī elli beş ḥudūdında Şeyḫü'l-İslām Mu'īd Aḥmed Efendi teşrīflerinden mülāzım ve ṭarīḳ-ı tedrīse 'āzim olup ba'de tekmīli'l-medāris ḳırḳ aḳçe medreseye mevṣūl, andan daḫı ma'zūl iken Ḫāṣköy nām ḳaryede vāḳı'a Maḥmūd Paşa Medresesi ḫāricine 'āric olmış iken ref' olınup bir sene mürūrından ṣoñra altmış yedi tārīḫinde yine medrese-i mezbūre 'ināyet ve ḥareket i'tibār olındı ba'dehu İstanbul'da Fāṭıma Sulṭān Medresesi iḥsān olındı. Yetmiş iki Şevvāli'nde Pīrī Paşa Medresesi in'ām olındı. Andan Ḥaydar Paşa Medresesi'ne nā'il ba'dehu Dāvūd Paşa Medresesi'ne vāṣıl oldı. Yetmiş beş Muḥarremi'nde Ṣaḥn-ı Ṣemāniyye'ye ḫırām idüp yetmiş altı Ẕi'l-ḥiccesi'nde Meḥemmed Paşa Medresesi ile taḥṣīl-i merām eyledi. Yetmiş ṭoḳuz Rebī'ü'l-evveli'nde Şāh Sulṭān Medresesi iḥsān olınmış idi. Seksen dört Ẕi'l-ḥiccesi'nde intiḳāl eyleyüp Kemāl Paşa-zāde merḥūm civārında mütevārī-i ḫāk-i pāk oldı.

Mevlānā-yı merḳūm 'ilm ü fażlla mevsūm, faḳīh-i sāliḥ, merd-i müfliḥ idi. Bolevī Efendi'ye hem-şehrī olmaḳ taḳrībiyle ḳaḍī-'askerliginde mektūbcılıḳ ḫıdmeti **[217[b]]** ve fetvālarında emāneti bunlara sipāriş eylemiş idi.

Mervīdür ki evḳāt-ı ḫamseyi Ayaṣofıyya Cāmi'i'nde edā, encāmında dest-i du'āsın güşāde-i dergāh-ı Ḫudā idüp "Yā Rab! Baña ḳażā naṣīb itme, idersen Ḥaremeyn-i Şerīfeyn'den birini eyle." diyü niyāz idermiş.

## Arpacı-zāde 'Alī Efendi

el-Mevlā 'Alī ibn Aḥmed. İnebolılı'dur. Biñ ṭoḳuz ḥudūdında maṭla'-ı vücūddan bedīdār olup vālidi arpacı olmaġla "Arpacı-zāde" 'unvānıyla şöhret-şi'ār olmış idi. Sābıḳu't-terceme ṣadr-ı 'ālī-ḳadr Biber birāderi Ḥasan Efendi'den iḥrāz-ı şeref-i mülāzemet ve ṭarīḳ-ı tedrīse 'azīmet eyleyüp ḳırḳ aḳçe medreseye vāṣıl, andan daḫı munfaṣıl iken altmış iki Ramażānı'nda Fikrī birāderi Ḥüseyn Efendi yirine Behrāmiyye Medresesi ḫāriciyle be-kām, altmış altı Ṣa'bānı'nda

'Aṭā-zāde Efendi yirine Ferhād Paşa Medresesi'ne ḥareket ile nā'il-i merām oldı. Altmış yedi Şa'bānı'nda Hābīl-zāde Efendi yirine Ṣāniye-i Zekeriyyā müderrisi olup altmış ṭoḳuz Ẕi'l-ḥiccesi'nde Ṣofyalı İbrāhīm Efendi yirine Maḥmūd Efendi Medresesi iḥsān olınup yetmiş Recebi'nde 'Abdü'l-celīl Efendi yirine Ūlā-yı Zekeriyyā Efendi müderrisi olmış idi. Yetmiş iki Şevvāli'nde Ser-ḥadli Muṣṭafā Efendi yirine Belġrad ḳażāsıyla ber-murād olup yetmiş dört ḥudūdında munfaṣıl ve yirine 'Abdü'l-hādī Efendi vāṣıl oldı. Andan Ḳayṣeriyye ḳażāsı iḥsān olınmış idi. Yetmiş altı Ramażānı'nda ma'zūl ve yirlerine Ca'fer-zāde Efendi mevṣūl oldı. Seksen bir ḥudūdında intiḳāl eyledi.

Mevlānā-yı mezbūr ṣalāḥ-ı ḥālle meşhūr idi.

### Ḳız 'Alī Efendi

el-Mevlā 'Alī. Vilāyet-i Rūmili'nde Yeñişehr eṭrāfında secdegāh-ı vücūda rū-nihāde ve miyān-ı nāsda "Ḳız 'Alī" dimekle şöhret-dāde olup kesb-i ser-māye-i isti'dād ve taḥṣīl-i 'ilm ü 'irfāna beẕl-i ictihād eyleyüp Uzun Ḥasan Efendi'den daḫı telemmüẕ ve ḳand-i mu'ād-i ifādeleriyle teleẕẕüẕ itmiş idi. el-Ḥāletü hāẕihī Aḥmed Fikrī Efendi'ye dānişmend olup ḳırḳ ṭoḳuz tārīḫinde Üsküdar Vālidesi Medresesi'nde mu'īd ve elli tārīḫinde neyl-i mülāzemetle müstefīd olmış idi. Ba'de tekmīli'l-medāris ḳırḳ aḳçe medreseden ma'zūlen altmış dört Şa'bānı'nda Dārü'l-ḥadīṯ-i 'Oṯmān Efendi ḫāricine 'āric olup altmış yedi Muḥarremi'nde yirinde ḥareket i'tibār olınup sene-i mezbūre Recebi'nde yine yirinde dāḫil i'tibārıyla mübtehic oldı. Altmış sekiz Recebi'nde Kebīrī-zāde Efendi yirine Ḫādım Ḥasan Paşa Medresesi'ne vāṣıl, yetmiş bir Muḥarremi'nde **[218[a]]** Öreke-zāde Efendi yirine Ḳahriyye Medresesi'ne nā'il oldı. Yetmiş üç Recebi'nde İmām-zāde Efendi yirine 'alā-ṭarīḳi'l-mübādele Ṣaḥn'a geldiler. Yetmiş dört Cumāde'l-āḫiresi'nde Murād Paşa-yı 'Atīḳ müderrisi Yūsuf Efendi ile münāḳale itdirildi. Yetmiş altı Cumāde'l-āḫiresi'nde Edrinevī Aḥmed Efendi yirine Zāl Paşa Medresesi iḥsān olındı. Yetmiş sekiz Ẕi'l-ḳa'desi'nde Şāh-zāde Medresesi'ne ferş-i seccāde idüp seksen bir Cumāde'l-ūlāsı'nda A'rec 'Ömer Efendi yirine Süleymāniyye Medresesi ile maẓhar-ı ikrām oldı. Seksen bir Ẕi'l-ḥiccesi'nde vālid-i cāmi'ü'l-ḥurūf yirine Dārü'l-ḥadīṯ-i Süleymāniyye ile iḥtirām olındı. Seksen üç Rebī'ü'l-evveli'nde Aḳ Maḥmūd Efendi ḥażretleri yirine Ḥalebü'ş-şehbā ḳażāsı 'ināyet olınup ba'de'l-vuṣūl on beş gün taṣarrufından ṣoñra terk-i ārāyiş-i cihān-ı

fānī ve ʿazm-i nüzhetgāh-ı cāvidānī ḳılup Ṣāliḥler nām maḥalde defn olındı. Sinīn-i ʿömrleri ʿıḳd-i sādisi mütecāvizdür.

Mevlānā-yı mezbūr ʿilm-i fiḳha intisābla meşhūr, ekṯer-i fünūn-ı nāfiʿada müşārik-i emṯāl, keṯret-i niyābet sebebiyle fenn-i ṣukūkda bāliġ-i mebāliġ-i ricāl, maʿārif-i celīle ile āşinā, ʿilm-i şerīfe şedīdü'l-iʿtinā idi.

## Şāmī ʿAbdü'l-laṭīf Efendi

el-Mevlā ʿAbdü'l-laṭīf bin ʿAbdü'l-bāḳī el-Baʿlī el-Ḥanefī el-maʿrūf bi'l-Bahāyī. Medīne-i Şām-ı cennet-meşāmdan bedīd ve vāṣıl-ı rütbe-i dāniş ü dīd olduḳda Baʿlbek nām beldeye irtiḥāl ve tekmīl-i ʿulūm-ı ẓāhireye iştiġāl ve fünūn-ı edebiyyeyi iḳmāl eyleyüp mālik-i ser-māye-i istiʿdād ve vāṣıl-ı ṣabīḥatü'l-ʿīd murād olduḳdan ṣoñra dārü'l-mülk-i İstanbul'a vāṣıl ve ṣadrü'l-ifāde Şeyḫü'l-İslām Minḳārī-zāde Efendi āsitānesine dāḫil olup ḫıdmetlerinde şemʿ-i meclis gibi ḳā'im ve istifāża-i pertev-i ʿināyetlerinden mülāzım olup sāliḳ-i ṭarīḳ-ı ḳażā ve nā'il-i mertebe-i ḥükm ü imżā oldı. Ḳaṣabāt-ı Rūm-ı maḥrūsetü'l-eṭrāfda iḥrāz-ı ḳaṣabātü's-sebaḳ-ı ʿadl ü inṣāf itdükden ṣoñra Ṭrablus-ı Şām mevleviyyetiyle maẓhar-ı iḳrām-ı kirām oldılar. Baʿde'l-ʿazl ve'l-infiṣāl yetmiş beş ḥudūdında maʿzūl ve yirlerine Ṣadrü'd-dīn-zāde Efendi vāṣıl oldı. Yetmiş yedi Ramażānı'nda Başmaḳcı-zāde maḫdūmı yirine Belġrad-ı bihişt-ābād ḳażāsı virildi. Yetmiş sekiz Cumāde'l-āḫiresi'nde munfaṣıl ve yirlerine Nisbetī ʿAlī Efendi vāṣıl oldı. Seksen bir Ẕi'l-ḥiccesi'nde Hābīl-zāde Efendi yirine Filibe ḳażāsı ʿināyetiyle taʿẓīm olındı. Ġurre-i Muḥarremü'l-ḥarāmda manṣıba dāḫil ve on yedinci gün dā'in-i ecel teḳażāsıyla dārü'l-emn-i cināna **[218[b]]** vāṣıl oldı.

Mevlānā-yı mezbūr fażīlet-i ʿilmiyye ile meşhūr, ʿālim ü fāżıl, kāmil ü mükemmil idi.

Āṯār-ı ʿilmiyyelerinden *İstiʿārāt* ve *Metn-i Menār* naẓmları ve üzerine şerḥi vardur ve bundan māʿadā ḳaṣā'id-i ʿArabiyye'si bī-nihāyedür.

Aʿḳābinden …[1] Çelebi kesb-i ser-māye-i istiʿdād ve levāzım-ı ṭarīḳı iʿdād eyledükde …[2] Efendi'den mülāzemetle kām-revā ve ol daḫı sālik-i meslek-i ḳażā olup el-ān ḳuṭr-ı Rūm-ı cennet-rüsūmda …[3] manṣıbdan maʿzūldür.

1 Metinde yeri boş bırakılmıştır.
2 Metinde yeri boş bırakılmıştır.
3 Metinde yeri boş bırakılmıştır.

## Re'īsü'l-eṭibbā Ḥalebī Ṣāliḥ Efendi

el-Mevlā Ṣāliḥ bin Naṣru'llāh el-ma'rūf bi-ibn Sülūm. Ḫāk-i pāk-i Ḥalebü'ş-şehbādan ḳarīn-i ẓuhūr ve diyārında "İbn Sülūm" dimekle meşhūr olmış idi. Evā'il-i ḥālinde leb-teşne-i zülāl-i fünūn ve mülāzım-ı ser-çeşme-i 'ulūm-ı mefrūż u mesnūn olup nihāl-i istīhāli ḥaṭīre-i 'iffet ü ṣalāḥdan ser-efrāz ve beyne'l-aḳrān isti'dād-ı ẕātī ile mümtāz olduḳdan ṣoñra fenn-i levāzımü'l-intisāb-ı ṭıbba kūşiş ve hekīmāne verziş eyleyüp biraz zamān ol belde dārü'ş-şifāsında ticāret-i tecārib ile ser-māyedār olduḳda Sulṭān Meḥemmed Ḫān Dārü'ş-şifāsı'nda re'īsü'l-eṭibbā ve devā-yı ber'ü's-sā'ası şifā-sāz-ı her merżā olup ba'dehu eṭibbā-yı sulṭāniyye zümresine iltiḥāḳ ve aḫẕ-ı vaẓīfe-i istiḥḳāḳ itmiş idi. Ṭabīb-i Sulṭānī Ḥammāl-zāde Efendi yirine re'īsü'l-eṭibbā naṣb olındı. Bā'iṯ-i eẕā ve men olan menaṣıb-ı dünyeviyyeden keşīde-dāmen olup münāsib arpalıḳlar ile ḳāni' ve 'ilm-i edyān ve fenn-i ebdān ile ḫaste-dilān ve şikeste-mizāc olanlara menfa'at üzre güẕārende-i eyyām ü leyāl iken biñ seksen Rebī'ü'l-āḫiri'nüñ üçinci güni ṭabīb-i ṭabī'atı tedbīr-i bedende ḳāṣır ve perīşān-ı terkīb-i 'anāṣır oldı. Yeñişehr'de medfūndur.

Mevlānā-yı merḳūm ma'ārif ü 'ulūm ile mevsūm, edīb ü ḳāni', mükrim [ü] mütevāżi' idi.

Āṯārından ṭıbda *Ġāyetü'l-beyān* ismiyle mevsūm Türkī te'līf-i celīl ve eṯer-i cemīli mu'teberdür.

## Ḳudsī-zāde Şeyḫ Meḥemmed Efendi {Şeyḫī}

el-Mevlā Şeyḫ Meḥemmed ibnü'l-mevlā Meḥemmed Ḳudsī ibn Aḥmed. Biñ otuz tārīḫinde Sulṭān 'Oṯmān Ḫān-ı Ġāzī ile Leh Seferi'nde Anaṭolı ṣadāretiyle mülāzım-ı rikāb-ı hümāyūn olan Mollā 'Alī Efendi ser-ḥadd-i Boġdan'da Kemāl Efendi yirine Rūm'a naḳl olınduḳda münḥal olan ṣadāret emri āsitāne ṭarafına irsāl olınduḳda berīd-i müjde-resān na'şlarına rāst geldügi ṣāḥibü'l-feṣāḥati'l-ḳudsiyye emīrü'l-mecālisi'l-ünsiyye Ḳudsī Meḥemmed Efendi'nüñ maḥdūmı ve Emīr-i Buḫārī *'aleyhi raḥmetü'l-Bārī* ḥażretlerinüñ dāmādı ve ḫalīfe-i ḫulefā-yı irşādı eş-Şeyḫ Maḥmūd Efendi'nüñ **[219[a]]** kerīme-zādesi Nişāncı-zāde Aḥmed Efendi'nüñ nebīre-i nezāhet-rüsūmı naḫl-i ser-sebz-i çemen-i ṣuffe-i ercmendi seyyid-i eyyid Ḳudsī-zāde Şeyḫ Meḥemmed Efendi'dür

ve bu daḫı müteḳarrir ve ṣābitdür ki Burusa'da āsūde olup "Emīr Sulṭān" dimekle ma'rūf olan Ḥażret-i Seyyid Meḥemmed-i Buḫārī, Ḥażret-i Şeyḫ Aḥmed-i Buḫārī ḥażretleri ile 'ammu-zāde olmaġla ġāyet ḳarābetde olduḳları kendülerden mervī ḫaber-i müsellemü'l-medlūldür. el-Ḥāletü hāẕihī ol ẕāt-ı pür-cūduñ teşrīf-i 'ālem-i şühūd itdügi biñ ṭoḳuz tārīḫi olup miṣāl-i āftāb-ı 'ālem-tāb maşrıḳ-ı meserretden ṭāli' ü lāmi' olmış idi. Ḥasebe'l-istiṭā'at vālidi terbiyeleriyle ṭaḥṣīl-i ma'ārif ü feżā'ile sā'ī ve tekmīl-i ādāb u rüsūma murā'ī olup Ḫˇāce-i 'Oṯmān Ḫānī 'Ömer Efendi'den vāṣıl-ı rütbe-i mülāzemet ba'dehu ḳırḳ aḳçe ile Behrāmiyye Medresesi'nde seccāde-nişīn-i dirāset olmışlar idi ba'dehu biñ otuz Rebī'ü'l-evveli'nde medrese-i mezbūreye bā-teraḳḳī ḫāric elli i'tibārıyla revnaḳ-baḫşā ve birḳaç günden ṣoñra 'Uşşāḳī-zāde 'Abdü'l-'azīz Efendi yirine Yeñi Nişāncı Paşa Medresesi ile kām-revā oldı. Sene-i mezbūre Şa'bānı'nda Kemāl Efendi-zāde yirine Ḥasan Paşa Medresesi'ne zīnet-efzā olup otuz bir Recebi'nde Bāḳī-zāde Efendi yirine medāris-i 'Oṯmān'dan birinde dürer-i ṯemān niṯār itdiler. Şa'bān'da 'azl olınup yirleri Naḳş-bend-zāde Efendi'ye virildi. Otuz üç Cumāde'l-āḫiresi'nde Sinān-zāde Efendi yirine Etmekci-zāde Medresesi'nde mesned-nişīn-i ifāde olup sene-i kāmile tamāmında Burhān Efendi yirine Muṣṭafā Aġa Medresesi ile tekrīm, otuz beş Ramażānı'nda Aḫī-zāde Ḥüseyn Efendi maḥdūm-ı kihteri Aḥmed Çelebi yirine ṯāniyen Ṣaḥn Medresesi ile ta'ẓīm olındı. Otuz sekiz Ṣa'bānı'nda Ḳınalı-zāde 'Abdu'r-raḥmān Efendi maḥlūlinden İsmiḫān Sulṭān pāyesine sāye ṣalup otuz ṭoḳuz Ẕi'l-ḥiccesi'nde Ayaṣofıyya müderrisi olup sene-i mezbūre Ẕi'l-ḳa'desi'nde selef-i sālifi Bāḳī-zāde Efendi yirine Ḳuds-i Şerīf ḳażāsıyla teşrīf olındı. Ḳırḳ Ẕi'l-ḥiccesi'nde ma'zūl ve yirlerine Ser-maḥfil-zāde Efendi mevṣūl oldı. Ḳırḳ üç Ṣaferi'nde 'Alī Efendi-zāde yirine Filibe ḳażāsı rıżā-dādeleri olup Ba'de ḳażāi'l-vaṭar yirlerine ḫalefleri Ser-maḥfil-zāde Efendi geldi. Ḳırḳ ṭoḳuz Şevvāli'nde Şihāb Efendi ref'inden Selanik ḳażāsı tefvīż olındı. Elli Recebi'nde ma'zūl ve yirlerine Ṣun'ī-zāde Efendi mevṣūl oldı. Elli dört Rebī'ü'l-evveli'nde **[219[b]]** Bustān-zāde 'Abdü'l-kerīm Efendi yirine maḥrūse-i Burusa'da ḥākim ve pirāye-baḫş-ı meḫāfil ü maḥākim oldılar. Sene-i mezbūre Ẕi'l-ḳa'desi'nde Bahāyī Efendi yirine maḥmiyye-i Edrine'ye naḳl ü taḥvīl ve manṣıb-ı maḥlūl ile Şām'dan munfaṣıl 'İṣmetī Efendi tebcīl olınmış iken dördinci gün Edrine ḳażāsıyla Mıṣr'dan ma'zūl Bosnevī Ṣa'bān Efendi kām-yāb ve bunlar üftāde-i

girdāb-ı ıżṭırāb olmış idi. Elli yedi Rebīʿül-āḫir'inde Güzelḥiṣār maʿa Pravadi arpalıḳ virildi. Sene-i mezbūre Şevvāli'nde Memek-zāde Efendi yirine İstanbul ḳażāsıyla nā'il-i me'mūl ve arpalıḳlarına 'İṣmetī Efendi mevṣūl oldı. Elli sekiz Muḥarremi'nde müteḳāʿid ve maḳām-ı 'ālīlerine Mülaḳḳab Muṣṭafā Efendi ṣāʿid oldı. Altmış Şevvāli'nde Anaṭolı ḳāḍī-ʿaskeri Ḥüsām-zāde 'Abdu'r-raḥmān Efendi yirine ṣadr-ı 'ālī-ḳadr oldılar. Altmış bir Ẕi'l-ḳaʿdesi'nde Ḳabaḳulaḳ-zāde Efendi refʿinden ṣadr-ı Rūm'a naḳl ve ġāyetü'l-ġāyāt-ı merūma neyl-i müyesser olduḳda yirlerine Şaʿbān Efendi vaṣl olındı. Sene-i mezbūre Ramażānı'nda maḳāmlarına Ḥanefī Efendi iṣʿād ve bunlar Boġaz-ḥiṣārı'na irsāl ile ibʿād olındı. Altmış iki Recebi'nde 'avde me'ẕūn olduḳda Toḳat ḳażāsı arpalıġıyla cebr-i ḫāṭır-ı maḥzūn buyurulduḳda ḳabūlden ibā ve 'arż-ı istiġnā eylemişler idi. Altmış üç Ṣaferi'nde Muṣṭaliḥ-zāde Efendi üzerinden Pravadi ve Yeñibāzār arpalıḳları ile Süleymāniyye vaḳfından yüz yigirmi beş aḳçe 'ilāve-i revātib ḳılındı. Altmış dört Ẕi'l-ḳaʿdesi'nde Memek-zāde Efendi yirine ṯāniyen mesned-nişīn-i ṣadāret-i Rūm oldılar. Altmış beş Şevvāli'nde ṣadāretden ḳażā-yı vaṭar ḳılup yirlerine Kemāl Efendi-zāde ḳāḍī-ʿasker ve bunlara arpalıḳ taʿyīn olınup altmış altı Cumāde'l-ūlāsı'nda Memek-zāde Efendi üzerinden ṯāniyen Pravadi arpalıġı virildi. Altmış yedi Cumāde'l-ūlāsı'nda Ḳoca Naḳīb-zāde Efendi yirine manṣıb-ı neḳābet-i sādāt-ı kirām ile tekrīm ve Filibe ḳażāsı arpalıġıyla taʿẓīm olınduḳda Beyānī Efendi bu mıṣrāʿı tārīḫ dimişdür:

**Mıṣrāʿ** Necl-i Ḳudsī olduñ eşrāfa naḳīb[1]

Sene-i mezbūre Şaʿbānı'nda arpalıḳları Şeyḫü'l-İslām Bālī-zāde Efendi'ye virilmek taḳrībiyle ṯāliṯen Pravadi ḳażāsına tebdīl ve bir seneden ṣoñra Varna ilḥāḳıyla tebcīl olındı. Seksen beş Cumāde'l-āḫiresi'nde maraż-ı istisḳā sebebiyle şecere-i müṯmirü'l-berere-i vücūdı ṣarṣar-ı kūh-endāz-ı fenādan fütāde ve gülberg-i ḫazān-dīde gibi ḫāk-i siyāha rū-nihāde olduḳda ḫānelerine muttaṣıl sāḥada defīn-i zīr-i zemīn ve naḳş-ı seng-i **[220ᵃ]** mezārı cedd-i büzürgvārı zāviyesi şeyḫi Feyżī muḫalleṣ Ḥasan Efendi didügi tārīḫ-i güzīn oldı:

**Mıṣrāʿ** Menzili 'adn ola Ḳudsī-zāde'nüñ el-Fātiḥa[2]

---

1 نجل قدسى اولدك اشرفه نقيب

2 منزلى عدن اوله قدس زاده نك الفاتحه
Şairin vefatı 1085 olarak bildirildiği hâlde ölümüne düşürülen tarihin sayı değeri 1079'dur.

Ol maḫdūm-ı celīlü'ş-şān صبت عليه سجال الغفران [1] ʻumde-i maḫādīm-i ʻulemā-yı Rūm, ḫāne-zād-ı ḫānedān-ı ʻulūm, ḥasenü'l-aḫlāḳ, ṭayyibü'l-aʻrāḳ, ʻafīfü'z-zāt, laṭīfü's-simāt, ḥalīm ü selīm, muḥsin ü kerīm idi.

Ṣadr-ı ʻālī-ḳadr Ḫˇāce-zāde ʻAbdu'llāh Efendi'ye dāmād olmaġla ḫaylī iş-tihārı ve erkān-ı devlet-i ʻaliyye ʻindinde ḳadr ü iʻtibārı olduġından māʻadā ʻulemā-yı Rūm miyānında aṣālet ve ʻarāḳatle daḫı muʻallem ve beyt-i ʻatīḳ-i muḥterem gibi muʻazzez ü mükerrem olup ekrem-i feżā'il-i beşeriyye olan seḫā vü keremde yegāne ve semāḥatde müfred-i zamāne olmışlar idi:

**Naẓm** درترازوی علی درهم احسانش هم
بر نقود حسنات دو جهان رجحان باد [2]

Āṯārlarındandan Şeyḫī maḫlaṣı ile Türkī eşʻārı vardur. Bu birḳaç beyt nuḫ-be-i güftārıdur:

**Naẓm** Seyr-i bāġa gelür diyü yāri
Serv taʻẓīm içün ḳıyām eyler

Ṣanma zülfiyle ḫālini örter
Ṣayd-ı ʻuşşāḳa anı dām eyler

**Dīger** Beni gördükce o dildār ḳaçar yanumdan
Hele bu vażʻı uṣandurdı beni cānumdan

**Dīger** Göñül ki ʻışḳ ile dīvāne olduġın bilmez
O meste döndi ki mestāne olduġın bilmez

## Maḫdūmları [Meḥemmed]

İsm-i sāmīleri ve nām-ı nāmīleriyle müsemmā Şeyḫ Meḥemmed Çele-bi ḫalef-i bāhirü'ş-şerefi ẓuhūr idüp istifāża-i nūr-ı şuʻūr eyledükde bā-ḫaṭṭ-ı hümāyūn sābıḳu't-terceme ʻAbdü'r-raḥīm-zāde Efendi mülāzemetleriyle teşrīf olınduḳdan ṣoñra merḥūm Ders-i ʻĀm Ṣāliḥ Efendi'den ve ḥālen Mekke-i Mü-kerreme ḳażāsıyla tekrīm olınan üstādü'l-emāṣil Ḫalīl Efendi ḥażretlerinden taḥṣīl-i maʻārif ü ʻulūm ve iʻdād-ı levāzım-ı ādāb u rüsūm eyledükde biñ sek-

1 "Rahmet kovaları onun üzerine dökülsün."
2 "Ali'nin terazisinde onun cömertliğinin dirhemi bile iki cihan iyiliklerinin akçelerinden üstün olur."

sen altı Ramażānı'nda 'Abdu'llāh Efendi yirine Ḫādım Ḥasan Paşa Medresesi ile kām-revā, seksen ṭoḳuz Şa'bānı'nda Uzun Ḥasan Efendi dāmādı Aḥmed Efendi yirine Kürkcibaşı Medresesi'ne revnaḳ-baḫşā olup ṭoḳsan iki Recebi'nde Ḳaplan Paşa imāmı 'Ömer Efendi yirine Fetḥiyye Sinān Paşası'yla be-kām, ṭoḳsan beş Cumāde'l-āḫiresi'nde Ḥāmid Efendi-zāde ref'inden Ṣaḥn-ı Ṣemāniyye'nüñ biriyle maẓhar-ı ikrām olmışlar idi.

**Naẓm** Egerçi ḫāne-i pür-naḳşdur sarāy-ı cihān
Velī kitābeleri [1] كُلُّ مَنْ عَلَيْهَا فَان

ṣıdḳınca ṭoḳsan altı Şevvāli'nüñ yigirmi dördinci İṡneyn güni ṭa'ne-i ṭā'ūndan helāk ve vālid-i mācidi cenbinde üftāde-i ḫāk-i pāk olup naḳş-ı seng-i mezārı bu tārīḫ-i laṭīf vāḳi' oldı:

**Mıṣrā'** Mekānın cennet-i 'adn ide Ḳudsī-zāde'nüñ Mevlā[2]

**[220$^{b}$]** Medrese-i maḥlūle Aḥmed Efendi-zāde Meḥemmed Efendi'ye maḥal görildi.

Maḫdūm-ı merḳūm ṭālib-i ma'ārif ü 'ulūm, evżā' u eṭvārı maḳbūl, kesb-i kemāle meşġūl idi.

## Ser-ḥadli Muṣṭafā Efendi

el-Mevlā Muṣṭafā. Ser-ḥadd-i İslāmiyye'nüñ birinden ẓuhūr ve "Ser-ḥadli Muṣṭafā Efendi" dimekle meşhūr olmış idi. Ṭarīḳ-ı 'ilme güẕer ve ol ḥadd-i bī-pāyāna sefer idüp Beyāżī Ḥasan Efendi'den iḥrāz-ı şeref-i mülāzemet ve medāris-i resmiyyede edā-yı ḫıdmet itdükden ṣoñra ḳırḳ aḳçe medreseden ma'zūl ve muntaẓır-ı neyl-i me'mūl iken altmış yedi Cumāde'l-āḫiresi'nde Beyāżī-zāde Aḥmed Efendi yirine Yūsuf Paşa Medresesi in'ām olındı. Altmış sekiz Muḥarremi'nde Minḳārī-zāde Efendi dāmādı Muṣṭafā Efendi yirine İbrāhīm Paşa-yı Cedīd Medresesi ile tecdīd-i sürūr eyledi. Altmış ṭoḳuz Şa'bānı'nda Kevākibī-zāde Şeyḫ Meḥemmed Efendi yirine Yaḥyā Efendi Medresesi iḥsān olınmış idi. Yetmiş Ẕi'l-ḳa'desi'nde Hevāyī-zāde Efendi yirine Ḳuds-i Şerīf pāyesiyle Belġrad ḳażāsı 'ināyet olındı. Yetmiş iki Şevvāli'nde ma'zūl ve yirlerine Arpacı

1 Kur'ân-ı Kerîm, Rahmân Sûresi, 89/26 "Yeryüzünde bulunan her canlı yok olacak."
2 مكانن جنت عدن ايده قدسى زاده نك مولا

'Alī Efendi mevṣūl oldı. Yetmiş üç Ramażānı'nda Boşnaḳ Süleymān Efendi yirine Bosna'ya ḳāḍī olup yetmiş dört Muḥarremi'nde Anḳaravī Naḳīb Efendi kerīme-zādesi 'Abdu'llāh Efendi yirine Filibe'ye naḳl ü tebdīl ve yirleriyle Medīne-i Münevvere pāyesiyle Ḥāfiẓ 'Abdu'r-raḥmān Efendi tebcīl olındı. Yetmiş beş Ṣa'bānı'nda 'azl ve yirlerine Üsküdarī Maḥmūd Efendi kerīme-zādesi vaṣl olındı. Yetmiş yedi Ramażānı'nda Ḥüseyn Paşa-zāde İbrāhīm Efendi yirine İzmir ḳażāsıyla tekrīm olınup yetmiş sekiz Şevvāli'nde ref' olınup yirleri Ḳudsī-zāde Efendi teẕkirecisi Meḥemmed Efendi'ye sezā görildi. Seksen bir Muḥarremi'nde Nisbetī 'Alī Efendi yirine ṯāniyen Belġrad ḳażāsı virilmiş idi. Seksen dört Ẕi'l-ḥiccesi'nde 'azl olınup yirlerine Ḫalīl Efendi naṣb olındı. Seksen altı ḥudūdında kārbān-ı ecel ile ser-ḥadd-i 'uḳbāya vāṣıl olup Mollā Gürānī Cāmi'i sāḥasında defn olındı.

Mevlānā-yı mezbūr ḳadr-i müşterek-i 'ilm ile meşhūr idi. Evā'il-i ḥālinde Köprüli-zādeler Aḥmed Paşa ve Muṣṭafā Paşa'ya teḳarrüb ve intisāb sebebiyle kām-yāb olmış idi.

**Nālī Meḥemmed Efendi {Nālī}**

el-Mevlā Meḥemmed bin 'Oṯmān. Burc-i neyyir-i velāyet ve dürc-i le'ālī-i kerāmet olan Ḳonya şehrinden bedīdār ve Nālī maḫlaṣıyla şöhret-şi'ār olan Meḥemmed Efendi'dür. Sālik-i ṭarīḳ-ı 'ilm ü efḍāl ve ol rāh-ı bī-pāyānda vücūdını nāl idüp Ḳarabāġī İsḥāḳ Efendi'den mülāzım ve ṭarīḳ-ı tedrīse 'āzim olup ḳırḳ aḳçe medreseden **[221[a]]** munfaṣıl iken Vezīr-i A'ẓam Fāżıl Aḥmed Paşa'ya ba'ż-ı ḳaṣā'id ve tevārīḫ ihdāsıyla meclislerine duḫūl ile şeref-yāb olup altmış ṭoḳuz Rebī'ü'l-evveli'nde Ḥācī-zāde Efendi yirine Şeyḫ 'Abdü'l-ḳādir Medresesi ile kām-yāb oldı. Yetmiş bir Ṣa'bānı'nda Aḥmed Efendi yirine Mesīḥ Paşa Medresesi ile be-kām, yetmiş iki Şevvāli'nde La'lī-zāde 'Abdü'l-'azīz Efendi yirine Cezerī Ḳāsım Paşa Medresesi ile nā'il-i merām oldı. Yetmiş üç Recebi'nde Uzun 'Alī Efendi yirine Ṯāniye-i Zekeriyyā Medresesi'ne vāṣıl, yetmiş beş Muḥarremi'nde 'İṣmetī Ḥasanı Efendi yirine Yeñi Nişāncı Paşa Medresesi'ne nā'il oldı. Yetmiş altı Cumāde'l-āḫiresi'nde selef-i sālifi Ḥasan Efendi yirine Ṣaḥn medārisinüñ biriyle tekrīm, yetmiş yedi Ramażānı'nda vālidimüz merḥūm yirine Murād Paşa-yı 'Atīḳ Medresesi ile ta'ẓīm olındı. Yetmiş ṭoḳuz Ẕi'l-ḥiccesi'nde Hābīl-zāde Efendi yirine İsmiḫān Sulṭān Medresesi iḥsān olın-

dı. Seksen Muḥarremi'nde Medīne-i Münevvere ḳażāsıyla tekrīm olındı. Seksen bir Cumāde'l-ūlāsı'nda manṣıbları Edrineli Yaḥyā-zāde Muṣṭafā Efendi'ye 'ināyet olınduḳda ma'zūlen cānib-i salṭanata rıḥlet itmişler idi.

Āsitāneden taḥavvül-i re'y sebebiyle Yaḥyā-zāde Efendi Ḳuds-i Şerīf ḳażāsıyla teşrīf ve bunlar Burusa pāyesiyle manṣıb-ı celīllerinde ibḳā ile talṭīf olınduḳlarında emri eṣnā-yı ṭarīḳda vuṣūl bulduġı menzilden ric'at ve ol belde-i mükerremede tekrār basṭ-ı bisāṭ-ı şerī'at itdiler. Seksen iki Cumāde'l-ūlāsı'nda 'azl ve yirlerine Ḥāfiẓ 'Abdu'r-raḥmān Efendi naṣb olındı. Seksen beş Ramażānı'nda Müfettiş İbrāhīm Efendi yirine Edrine pāyesiyle Selanik każāsı 'ināyet olınmış idi. Seksen altı Cumāde'l-āḫiresi'nde intiḳāl ve ḳable'l-'azl dārü'n-na'īme irtiḥāl eyledükde Maḥkeme civārında Seyfu'llāh Efendi Cāmi'i mezāristānında defn olındı. yirleri Bosnevī 'Alī Efendi'ye virildi.

Mevlānā-yı mezbūr miyāne-i 'ilmle meşhūr, emāṯil miyānında imtiyāzı meşhūd, ḳavābil-i 'aṣrdan ma'dūd, şā'ir-i māhir, Türkī ve Fārisī iḫtirā'-ı ma'nāya ḳādir, dervīş-nihād, pāk-i'tiḳād idi.

Āṯārından āyāt-ı *Ḳur'āniyye*'den mevzūn heft āyet-i kerīmeden her birini birer ḳıṭ'a ile evvelā ẕikrlerin ifrād ba'dehu icmāli ma'nā-yı şerīflerin īrād itdükden ṣoñra ol āyet-i kerīme ma'nā-yı şerīfine münāsib birer ḥikāye ve 'aḳabinde birer münācāt ile tamām idüp *Miftāḥ-ı Heftgāne* nām virmişlerdür. **[221b]** Biri daḫı *Tuḥfetü'l-emṯāl*dür ki naẓm-ı Türkī ile ḥikāyāt-ı laṭīfeyi müştemil eṯer-i dil-fırībdür. Eş'ārından bu ebyāt nümūne īrād olındı:

**Naẓm**

Dil-i zārın nigeh-i ḥasreti bir berberedür
O da aġyār ile gör ṭāli'imi ber-beredür

Bār virmez dime her tāze nihāli seyr it
Bāġ-ı vaṣluñda o şūḫ keremüñ bir beredür

Vardı Çīn [ü] Ḫoten'e bulmadı būy-ı zülfün
'Azmi Nālī dil-i sevdā-zedenüñ Berber'edür

**Şāmī 'İvaż Efendi**

el-Mevlā 'İvaż bin Yūsuf. Şām-ı dārü's-selāmda biñ on dört senesi ḥudūdında vālidi intiḳāl-i dārü'l-ḫulūd itdüḳden ṣoñra bunlara cilvegāh-ı vücūda

vürūd itmek münāsebetiyle şu'arā-yı 'Arab'dan ba'ż-ı eḥibbāsı [1] عوض عن أبيه بدا tārīḫ-i vilādet ve ol ismi tevcīh-i işāret itmiş idi. 'Ulemā-yı zamāneden kesb-i 'irfān ve maḥākimde taḳyīd-i ḥücec ü veṡā'iḳ ile taḥṣīl-i şöhret ü şān itdükden ṣoñra İstanbul'a dāḫil ve 'ulemādan birinden şeref-i mülāzemete vāṣıl olup ḳırḳ ṭoḳuz Muḥarremi'nde Ḫıżr Çelebi Medresesi'ne ḫāric ile 'āric oldı. Elli Recebi'nde 'Uşşāḳī-zāde Efendi yirine Ṣāniye-i Zekeriyyā Efendi müderrisi oldı. Elli altı Şevvāli'nde Meḥemmed Aġa Medresesi'ne müderris olup elli sekiz Cumāde'l-ūlāsı'nda Dāvūd Paşa Medresesi ile taḥṣīl-i merām, altmış Ẕi'l-ḳa'desi'nde Ṣaḥn-ı Ṣemāniyye'ye ḥırām eylediler. Altmış bir Ṣa'bānı'nda Dārü'l-ḥadīṣ-i Edrine'ye gönderilüp altmış beş Şevvāli'nde İlāhī-zāde Efendi yirine 'Alī Paşa-yı Cedīd Medresesi iḥsān olındı. Altmış yedi Recebi'nde Fāżıl Muṣlī Efendi yirine Sulṭān Selīm müderrisi olup sene-i mezbūre Ramażānı'nda Ebu'l-beḳā Efendi yirine Medīne-i Münevvere pāyesiyle Baġdād-ı bihişt-ābād ile ikrām olındı lākin vālī-i Baġdād Ḫāṣekī Meḥemmed Paşa ile imtizāc itmeyüp 'arżıyla ma'zūl ve yirlerine 'Arab Yaḥyā Efendi mevṣūl oldı. Yetmiş iki ḥudūdında Bosnevī Aḥmed Efendi yirine Filibe ḳāḍīsi olup yetmiş üç ḫilālinde 'azl ve yirlerine Ḳoca Naḳīb ḳızı oġlı Fikrī Efendi naṣb olındı. Yetmiş yedi Muḥarremi'nde Ḳazdaġī 'Abdu'llāh Efendi yirine Medīne-i Münevvere ḳażāsıyla tebcīl olınup yetmiş sekiz Recebi'nde ma'zūl ve Dārü's-salṭana'ya mevṣūl olup Fāżıl Muṣlī Efendi maḥlūlinden Edincik bunlara arpalıḳ ta'yīn olındı. Seksen dört ḥudūdında dest-i ecelden ḫalāṣa mecāl bulmayup civār-ı raḥmet-i Raḥmān'a intiḳāl eyledi. Edrineḳapusı ḫāricinde medfūndur.

Mevlānā-yı mezbūr ḳadr-i müşterek-i 'ilm ile meşhūr idi. Fenn-i ṭıbba intisāb **[222[a]]** ḳaydına düşüp terkībāt-ı 'acībe ve tedbīrāt-ı ġarībe īcād ve iḫtirā' eylemiş idi. Ez-ān-cümle marież-ı istisḳāya mübtelā olup bir vechle 'ilāc-peẕīr olmaduḳda "Vāfir ḫarpuz ekl idüp güneşe ḳarşu uyumaḳ 'ilāc-ı ber'ü's-sā'adur" diyü ittiḫāẕında bu fi'li i'tiyād idüp ber'-i tām taḥṣīl eylemiş idi, diyü *Ḫulāṣatü'l-eṡer* ṣāḥibi naḳl eylemişdür. Bunuñ emṡāli ġarā'ib-i ḥālātı ve Ḫˇāce Naṣrü'd-dīn'e müşābih muḍḥikātı vardur. *Tecāveza'lllāhu 'ammā selef.*[2]

1 "Babasına bedel olarak ortaya çıktı." (Ebced: 1021)
2 "Allah geçmişlerini affetsin."

## Nesrī Meḥemmed Efendi[1]

el-Mevlā Meḥemmed. Bolevī'dür. Himmet-i ṭab'-ı çāpük-'inānı ile yek-süvār-ı meydān-ı 'ilm ü 'irfān olup 'ulemā-yı 'aṣrdan taḥṣīl-i kemāl ile vāṣıl-ı mertebe-i 'ālü'l-'āl olduḳda mevālīnüñ biri āsitānesine intisāb ve şeref-i mülāzemetlerinden iḥrāz-ı nişāb idüp ḳırḳ aḳçe medreseden munfaṣıl iken yetmiş altı Muḥarremi'nde Aḥmed Çāvuş Medresesi ibtidā bunlarda iḥdāṯ olınup ḫāric elli i'tibārıyla 'āric, andan Erżurūmī Efendi yirine Ḫāṣoṭabaşı Medresesi ile mübtehic olup seksen Rebī'ü'l-āḫiri'nde Ṣaḥḥāf Meḥemmed Efendi yirine Fāṭıma Sulṭān Medresesi iḥsān olındı. Sene-i mezbūre Ẕi'l-ḥiccesi'nde Zekī Aḥmed Efendi yirine Nişāncı Paşa-yı Cedīd Medresesi ile tekrīm, seksen üç Muḥarremi'nde Ṣaḥn Medresesi ile ta'ẓīm olındı. Seksen dört Recebi'nde Ḳılıç 'Alī Paşa Medresesi ile kām-revā, seksen beş Ramażānı'nda Ḫāṣekī Sulṭān Medresesi'ne revnaḳ-baḫṣā olmış idi. Seksen altı Şevvāli'nde milket-i fenādan rıḥlet ve 'īdgāh-ı ervāḥa 'azīmet eyleyüp medreseleri Grebineşī Efendi'ye virilmiş idi.

Mevlānā-yı mezbūr "Nesrī Efendi" dimekle meşhūr, fā'iz-i gencīne-i 'ulūm, ḥā'iz-i mezāyā-yı manṭūḳ u mefhūm, feżā'il-i 'ilmiyye ile ser-efrāz, aḳrānından mümtāz ve vāṣıl-ı taḥḳīḳ mā'il-i tedḳīḳ, nīk-nefs ü ḫoş-ḫaṣlet, pāk-nijād u ṣāfī-ṭaviyyet idi. Meşāyiḫ-ı İslām ḥażāratından birḳaçına vekīl-i ders olmaġla manẓūr-ı naẓar-ı ḳimyā eṣerleri olmış idi.

## Seyyid Ḫiṣālī Efendi ['Abdu'r-raḥmān] {Ḫiṣālī}

el-Mevlā Seyyid 'Abdu'r-raḥmān. Ḫiṣālī maḫlaṣı ile şehīr ve bu mertebe ile ma'lūm-ı ṣaġīr ü kebīrdür. Ḫ'ān-ı 'ilm ü ma'rifetden ḥiṣṣemend ve Yaḥyā Efendi'den mülāzemetle behremend olup ḳırḳ aḳçe medreseden ma'zūl ve müteraḳḳıb-ı neyl-i me'mūl iken elli dört Recebi'nde Ḫ'āce Ṭursun Medresesi'ne nā'il, altmış bir Ṣa'bānı'nda Ḥasan Efendi yirine Pīrī Paşa Medresesi'ne vāṣıl oldı. Altmış üç Ramażānı'nda yirinde dāḫil i'tibār olınup altmış yedi Recebi'nde mūṣıla-i Ṣaḥn ile Sekbān 'Alī Medresesi ile tebcīl ve birḳaç gün mürūrında Mü'eẕẕin-zāde Efendi yirine **[222[b]]** Ḥüseyn Efendi Medresesi'ne tebdīl olındı. Altmış sekiz Recebi'nde 'Işḳī Ḥasan Efendi yirine Mihrümāh müderrisi olup altmış ṭoḳuz Muḥarremi'nde 'Abdü's-selām Efendi yirine Ḳayṣeriyye ḳażāsı

1 Der-kenār: Evvelu müderrisin bi-medreseti Aḥmed Çāvuş ṣāḥibü't-terceme fī-Muḥarrem sene 1076.

iḥsān olındı. Yetmiş Ṣaferi'nde ma'zūl ve yirlerine Küçük Beyāżī Muṣṭafā Efendi mevṣūl oldı ba'dehu Saḳız ve Erzenü'r-rūm każālarıyla vāṣıl-ı merūm olduḳdan ṣoṅra seksen altı Şevvāli'nde Yūsuf Efendi yirine Eyyūb-i Enṣārī ḳażāsı 'ināyet olındı. Seksen yedi Cumāde'l-ūlāsı'nda teslīm-i vedī'a-i cān ve 'azm-i dārü'l-ḳarār-ı cinān eyledükde manṣıb-ı münḥal cedd-i büzürgvārımuz Zeyrek-zāde Efendi mülāzımı Ḥāfiẓ Muṣṭafā Efendi'ye maḥal görildi.

Mevlānā-yı mezbūr 'ilm ü fażlla meşhūr, nīk-nefs ü ṣāfī-fu'ād, seyyid-i pāki'tiḳād idi.

Āṯār-ı cemīlesinden *Mülteḳā* üzerine şerḥi ve Türkī *Dīvān*-ı eş'ārı vardur.

**Mūsā-zāde es-Seyyid Muṣṭafā Efendi**

el-Mevlā es-Seyyid Muṣṭafā ibnü's-Seyyid Mūsā. Civār-ı devlet-i 'aliyyede Fındıḳlı nām ḳaryede zümre-i küttāb-ı ẕevī'l-elbābdan seksen iki Rebī'ü'l-evveli'nde 'azm-i dārü'l-ḳarār iden Mūsā Efendi'nüń necl-i necībi ve ferzend-i ḥasībi "Mūsā-zāde" dimekle meşhūr es-Seyyid Muṣṭafā Efendi'dür. Taḥṣīl-i sevād ve i'dād-ı levāzım-ı isti'dād eyledükde fużalā-yı 'aṣrdan Mollā Çelebi ve Kürd İsḥāḳ Efendi ḫıdmetlerinde iştiġāl ve her birinden e'azz-i āmāle ittiṣāl eylemiş idi. el-Ḥāletü hāẕihī ṣadr-ı 'ālī-ḳadr Ḳara Çelebi-zāde Efendi āsitānesine intisāb ile ṭalebesinden olmaġla müstaḳillen mülāzemetle kām-yāb olup yigirmi beş aḳçe medrese virilmiş idi. Elli sekiz Cumāde'l-ūlāsı'nda risāle itḥāfıyla ḳırḳ aḳçe ile Şeyḫ Sinān Medresesi'ne mevṣūl ba'dehu andan daḫı ma'zūl olmış idi. Altmış yedi Cumāde'l-āḫiresi'nde ḳaṣabalarında vāḳı'a Ebu'l-fażl Medresesi ile be-kām, yetmiş iki Şevvāli'nde Manṭıḳī Meḥemmed Efendi yirine Ḳoncuḳ'da İskender Paşa Medresesi ile nā'il-i merām oldılar. Yetmiş altı Cumāde'l-āḫiresi'nde Nāzikī-zāde Muṣṭafā Efendi yirine Ḥammāmiyye müderrisi olup yetmiş ṭoḳuz Rebī'ü'l-evveli'nde Ca'fer Aġa Medresesi'ne nā'il, seksen bir Ṣaferi'nde es-Seyyid Aḥmed Efendi yirine Rüstem Paşa Medresesi'ne vāṣıl oldılar. Sene-i mezbūre Ẕi'l-ḥiccesi'nde es-Seyyid Mes'ūd Efendi yirine Ṣaḥn-ı Ṣemāniyye'ye ḫırām eyledi. Seksen dört Ẕi'l-ḥiccesi'nde Mihrümāh müderrisi olup seksen altı Cumāde'l-ūlāsı'nda 'āzim-i dergāh-ı Rabb-i Vedūd ve murabba'-nişīn-i mesned-i dārü'l-ḫulūd olduḳda medrese-i maḥlūle **[223[a]]** 'Abdu'llāh-zāde Muṣṭafā Efendi'ye maḥal görildi.

Mevlānā-yı mezbūr faẓīlet-i ʻilmiyye ile meşhūr, bülend-himmet, mā'il-i ʻizz ü ḥaşmet, seyyid-i ʻālī-neseb, fāẓıl-ı vālā-ḥaseb idi. Ekṣer-i evḳāti ders ü devre maṣrūf olup niçe zamān ḳavābil-i ʻaṣrı irşād ider üstād imiş.

*Raḥmetu'llāhi ʻaleyh.*[1]

**Edrineli Ḥācī Yaḥyā-zāde Efendi [Aḥmed]**

el-Mevlā Aḥmed ibn el-Ḥāc Yaḥyā. Maḥmiyye-i Edrine'de tüccār-ı ẕevī'l-iḳtidārdan Ḥācī Yaḥyā nām merdüñ ferzend-i ḫıredmendi olmaġın "Ḥācī-zāde" dimekle şehīr ve bu taʻrīfle maʻlūm-ı ṣaġīr ü kebīrdür. Taḥṣīl-i ʻilme kūşiş ve kesb-i maʻārife verziş idüp ʻulemānuñ birinden mülāzım ve ṭarīḳ-ı tedrīse ʻāzim olduḳda maḥmiyye-i mezbūre medārisinden Şeyḫī Çelebi ve Mīr-i Mīrān Medreseleri'nde müderris olduḳdan ṣoñra altmış beş Ẕi'l-ḳaʻdesi'nde Yaʻḳūb Paşa Medresesi virilüp sene-i mezbūre Ẕi'l-ḥiccesi'nde yirinde dāḫil iʻtibār olınmış idi baʻdehu Ḥalebiyye, andan Üçşerefeli Medreseleri ile teşrīf baʻdehu Dārü'l-ḥadīs̱, andan Sulṭān Selīm-i Cedīd Medreseleri ile tekrīm olınmış idi. Yetmiş sekiz Recebi'nde Şāmī ʻİvaż Efendi yirine Medīne-i Münevvere ḳażāsıyla tebcīl olınup iki sene ol manṣıb-ı celīlde ḳarār-dāde olmış idi. Seksen Cumāde'l-ūlāsı'nda ʻazle rāżī ve yirlerine Nālī Efendi vālī olup bunlar ṭayy-ı merāḥil iderek Ilḳın nām menzile vāṣıl olduḳda reh-zen-i ecel dāmen-gīr olup teslīm-i naḳd-i cāna rāżī ve şüʻūnı ḥāli münḥaṣır-ı māżī oldı.

Mevlānā-yı mezbūr behcet-i ẕātı maʻmūr, māldār ve müfliḥ, pīr-i ṣāliḥ idi.

**Edrineli Çuḳacı-zāde Efendi [Meḥemmed]**

el-Mevlā Meḥemmed bin ʻAlī. Edrineli'dür. "Çuḳacı-zāde" dimekle meşhūr ve bu ʻunvānla zebān-zed-i cumhūrdur. ʻİnān-ı ʻazīmetin vādī-i ṭaḥṣīle maʻṭūf ve naḳd-i vaḳt-i ʻazīzin cins-i ʻirfāna maṣrūf ḳılduḳda tercemesi bu mecellede sābıḳ Raḥmetu'llāh Efendi'nüñ Edrine Selīmiyyesi'nde ḫıdmet iʻādesiyle muʻīd ve ders-i ṭaḥḳīḳden müstefīd olup ḥareketlerinde mülāzım ve baʻde tekmīli'l-medāris tedrīse ʻāzim olup ḳırḳ aḳçe medreseden maʻzūl iken ibtidā Yaʻḳūb Paşa ḫāricine ʻāric, andan Emīniyye Medresesi ile mübtehic olmış idi. Derse ʻadem-i müdāvemet töhmetiyle ʻazl olınup bir seneden ṣoñra Eski Cāmiʻ Med-

1 "Allah'ın rahmeti onun üzerine olsun."

resesi virildi ba'dehu Üçşerefeli, andan Dārü'l-ḥadīṯ ba'dehu Sulṭān Bāyezīd, andan Sulṭān Selīm Medreseleri ile tebcīl olınmış idi. Seksen dört Ṣaferi'nde Ḥāfiẓ 'Abdu'r-raḥmān Efendi yirine Medīne-i Münevvere *dāmet bi'ṣ-ṣalāti müsevvere* ḳażāsı 'ināyet olınup ḳable'l-vuṣūl Payas nām menzilde intiḳāl **[223b]** idüp manṣıb-ı maḥlūle Şeyḫ-zāde 'Abdü'l-ġanī Efendi mevṣūl oldı.

Mevlānā-yı mezbūr ḥüsn-i ḫulḳla meşhūr, ḫoş-nüvīs, erbāb-ı ma'ārifle celīs idi.

## Şeyḫü'l-İslām Bolevī Muṣṭafā Efendi

el-Mevlā Muṣṭafā ibn el-Ḥāc Aḥmed bin Muṣṭafā. Medīne-i Bolı'da tüccār ṭā'ifesinden el-Ḥāc Aḥmed nām merdüñ ferzend-i feżā'il-güsteri ve maḫdūm-ı mihter-i sa'd-aḫteridür. İktisāb-ı re'sü'l-māl-i fażl ü kemāl ve ṭarīḳ-ı pür-tevfīḳ-ı 'ilme sevḳ-i cemāl itdükde 'ulemā-yı 'aṣrdan evvelā ol belde müftīsi Yūsuf Efendi ḫıdmetinde iştiġāl ba'dehu āheng-i semt-i Rūm idüp üstādü'l-efāżıl Uzun Ḥasan Efendi'ye ittiṣāl eyleyüp niçe müddet cüz'iyyāt u külliyātdan idāre-i kü'ūs-ı ḳīl ü ḳāl itdükden ṣoñra Şeyḫü'l-İslām Yaḥyā Efendi āsitānesine intisāb ve ḫıdmet-i mevlānādan şeref-i mülāzemeti iktisāb eyleyüp fetvā ḫıdmetiyle daḫı şeref-yāb olmış idi. el-Ḥāletü hāẕihī ḳırḳ aḳçe medreseden ma'zūl iken Anaṭolı ḳuṭrında ḳużāt-ı sencīde-ṣıfāt silkine münselik olup muvaḳḳaten Aḳçaşehr-i Aydın ḳażāsına mevṣūl iken Şeyḫü'l-İslām Yaḥyā Efendi merḥūmuñ ḫıdmet-i tesvīdi ile Baġdād-ı dārü's-selām seferine revān olup ba'de'l-fetḥ ve'ẓ-ẓafer taḥṣīl-i ḳadr-i 'ālī ve tekmīl-i esbāb-ı mefāḫir ü ma'ālī içün cādde-i müstaḳīm-i tedrīse sālik olmışlar idi. İbtidā Sekbān 'Alī, andan Dāvūd Paşa, andan 'Alī Paşa-yı 'Atīḳ Medreseleri'nde ifāde-i ders ü taḥḳīḳ ve gevher-niṯār-ı mebāḥiṯ-i tedḳīḳ itmişler idi. Biñ elli beş Muḥarremi'nde Baġdād-ı bihişt-ābād ḳāḍīsi olan Ḥaremeyn-i Şerīfeyn müfettişi Şeyḫ-zāde Efendi yirine teftīş-i evḳāf manṣıbıyla tekrīm, sene-i mezbūre Rebī'ü'l-evveli'nde 'İṣmetī Efendi yirine yeden-bi-yed Burusa ḳażāsı tefvīżiyle ta'ẓīm olındı. Elli altı Rebī'ü'l-evveli'nde İmām-zāde Efendi yirine Edrine ḳażāsına tebdīl ve yirleriyle İdrīs Efendi tebcīl olındı. Sene-i mezbūre Recebi'nde Başmaḳcı-zāde Efendi yirine Ḳosṭanṭıniyye ḳażāsına naḳl ü taḥvīl olınup maḳāmlarıyla Ḥanefī Efendi tekrīm olındı. Elli yedi Rebī'ü'l-evveli'nde ma'zūl ve yirlerine Memek-zāde Efendi mevṣūl olup Ẕi'l-ḳa'de'de Balıkesir ma'a Balya ḳażāları arpalıḳ iḥsān olındı. Altmış üç Şevvāli'nde Fetvā-emīni Şeyḫ-zāde Efendi yirine Anaṭolı pāyesiyle ṣāniyen İstanbul ḳażāsı dest-i taṣarruflarına tefvīż olınduḳda

arpalıḳları Saʿdī-zāde Efendi'ye virildi. Altmış **[224ᵃ]** beş Cumāde'l-āḫiresi'nde Dimetoḳa arpalığıyla müteḳāʿid ve yirlerine Ebū Saʿīd-zāde Feyżu'llāh Efendi ṣāʿid oldı. Altmış altı Ramażānı'nda Anḳaravī Esʿad Efendi yirine münevvir-i eyvān-ı ṣadāret ve Anaṭolı mesnedine pertev-endāz-ı ʿizz ü rifʿat olduḳda arpalıḳları seleflerine virilmiş idi. Altmış yedi Şaʿbānı'nda Şaʿbān Efendi yirine ṣadrü'l-ʿulemā-yı Rūm ve fā'iz-i ġāyetü'l-ġāyāt-ı merūm olup yirleri ʿİṣmetī Efendi'ye virildükden ṣoñra sekizinci güni Bālī-zāde Efendi yirine meşīḫat-i İslāmiyye ile kām-revā ve ol maḳām-ı lāzım-iḫtirāma sezā olduḳda yirleri Ṣunʿī-zāde Efendi'ye tevcīh olındı. Miḫalıc maʿa Kirmastı ḳażāları arpalıḳ virilmiş idi. Vezīr-i Aʿẓam Köprüli Meḥemmed Paşa ḥaḳḳında umūr-ı devlete müteʿallik baʿż-ı kelimāt-ı ġamz-āmīzi mutażammın teẕkire yazup rikāb-ı hümāyūna īṣāl eyledükde pādişāh-ı deryā-nevāl ḥażretleri vüzerā-yı ʿiẓāma tefvīż olınan umūrda ġayruñ müdāḫalesi mānīʿ-i istiḳlāl belki mūcib-i iḫtilāl olduġına Binā'en kendüye tefvīż olınan aḥvālden ġayra taʿarruża ḳaṭʿā rıżā-yı hümāyūnları olmamaġın teẕkire-i mezbūreyi vezīre virüp manṣıb-ı fetvādan defʿ olınmaġı fermān buyurmalarıyla altmış ṭoḳuz Cumāde'l-āḫiresi'nde manṣıb-ı fetvā ile Anaṭolı ḳāḍī-ʿaskeri Esīrī Meḥemmed Efendi mesrūr ve kendüler arpalıḳları olan Miḫalıc ḳażāsına nefy ile mehcūr olup[1] من حفر بئرا لأخيه وقع فيه maʿnāsı ẓāhir ve [2] يا لها قصة فى ذكرها طول naẓmı ḫatm-i kelāmuñ ḥasebi bāhirdür. Üç dört aydan ṣoñra Bolı ḳażāsına iclā olınup ol ṭaḳrīble ḥaḳḳ-ı ṣılaʾü'r-raḥmi īfā eyledüklerinden ṣoñra edā-yı nüsük-i İslām ḳaṣdıyla ḥacc-ı Beytu'llāhi'l-Ḥarām ve ziyāret-i ravża-i seyyidü'l-enāma istīẕān itmeleriyle mes'ūllerine müsāʿade olınup baʿde ḳażāi'l-vaṭar Mıṣr-ı Ḳāhire'de ḳarār-dāde olmaḳ fermān ve yetmiş bir ḥudūdında Feyyūm ḳażāsı arpalıḳ iḥsān olınmış idi. Seksen bir ḫilālinde Ḥüsām-zāde Efendi maḥlūlinden civār-ı Mıṣr'da vāḳiʿ Cize ḳażāsına tebdīl olınmış idi. Seksen altı Cumāde'l-āḫiresi'nde bu kārgāh-ı kevn ü fesāddan ḳaṭʿ-ı rişte-i taʿalluḳ idüp müfācāt-ı dārü'l-emn-i cināna cān atdı. Sinīn-i ʿömrleri seksene ḳarīb idi.

Mevlānā-yı mezbūr feżā'il-i enḥā-yı ʿulūm ile meşhūr, cümle fünūnda müsellem, ḫuṣūṣā ʿulūm-ı ʿaḳliyyede engüşt-nümā-yı ʿālem, ḫāne-i dili maḫzenü'l-esrār-ı feżā'il ü maʿārif **[224ᵇ]** olup ʿulūm-ı ẓāhireyi cehābiẕe-i fiḫāmdan aḫẕ idüp her fende senedi ʿālī, ḥā'iz-i mefāḫir ü maʿālī idi.

1 "Her kim kardeşine kuyu kazarsa içine düşer."
2 "Ne kadar da uzun bir kıssa!"

Āṯār-ı ʻilmiyyelerinden muḥtācün ileyh olan maḥalle taʻlīḳalarından māʻadā müdevven *Kenz*'e şerḥleri ve *Eşkāl-i Teʾsīs*'e ḥāşiyeleri vardur.

**Şeyḫ-zāde Efendi Maḫdūmı [Meḥemmed]**

el-Mevlā Meḥemmed Ṣāliḥ ibn Meḥemmed ibnü'ş-Şeyḫ Sinān. Bu ṭabaḳa evā'ilinde nüvişte-i yerāʻa-i cāmiʻü'l-ḥurūf olan Şeyḫ-zāde Efendi'nüñ maḫdūm-ı maʻālī-me'āli ve vālid-i mācidüñ ferzend-i ḫāli fi'l-ḥaḳīḳa vücūh-ı maḫādīmüñ bir dāne-i ḫālidür. …[1] Efendi'den mülāzım ve ṭarīḳ-ı tedrīse ʻāzim olduḳdan ṣoñra ḳābiliyyet-şān-i maḫdūmī üzere vālid-i merḥūmdan bi-cümletihā ṭaḥṣīl-i ser-māye-i ʻilm ü ʻirfān ve tekmīl-i pīrāye-i dāniş ü iẓʻān itmekle şākird-i ḫāṣṣı olmış idi. el-Ḥāletü hāẕihī ḳırḳ aḳçe medreseden maʻzūl ve muntaẓır-ı neyl-i me'mūl iken ḫāric elli ile Demürḳapu Aḥmed Paşası'na ʻāric, seksen üç Şaʻbānı'nda Caʻfer-zāde Efendi yirine Papasoġlı Dārü'l-ḥadīṯi'ne ḥareket ile mübtehic olup seksen dört Ẕi'l-ḥiccesi'nde şeyḫ dāmādı Ebū Bekr Efendi yirine Ḫammāmiyye Medresesi'ne nā'il olmışlar idi. Naḳībü'l-eşrāf Esʻad-zāde Efendi Anaṭolı ṣadrı olduḳda ḫıdmet-i mektūbīlik ile Edrine'ye gitmiş idi. Seksen beş Şaʻbānı'nda maraż-ı hā'ile mübtelā olmaġın İstanbul'a ʻavde me'ẕūn olup gelürken muntaṣıf-ı ṭarīḳde ʻaraba içinde intiḳāl eylemişler idi. Cenāzeleri şehre idḫāl olınup Keskin Dede Mezāristānı'nda defn olındı.

Ḥaḳḳā maḫdūm-ı merḳūm faẓīlet-i ʻilmiyye ile mevsūm, ʻālim ü fāẓıl, şābb-ı kāmil, maʻārif-i cüz'iyyeden behre-yāb, ekṯer-i fünūnda ḥā'iz-i niṣāb, elsine-i ṣelāṯede şiʻr ü inşāya ḳādir, be-taḥṣīṣ naẓm-ı Türkī'de māhir, halīm ü selīm, müşfiḳ ü kerīm idi.

Bu daḫı meşhūd-ı faḳīrdür ki merḥūmdan *Şerḥ-i ʻAḳā'id* ve *Ḫayālī* oḳurken ekṯer dersde ḳarā'iḥ ʻarż idüp ziyāde istiḥsān olınurdı.

Pür-nūr ide Ḫudā-yı teʻālā mezārını

**Birāder-i Mihteri Meḥemmed Ṣādıḳ Çelebi**

Birāder-i mihterleri Meḥemmed Ṣādıḳ Çelebi'dür ki ol daḫı kemāl-i maʻārif ile şöhre-i āfāḳ olup …[2] Efendi'den mülāzım ve ṭarīḳ-ı saʻādet-refīḳe ʻāzim olduḳda biñ altmış yedi tārīḫinde vālidi ḥayātında vefāt ve ʻazm-i cennāt-ı ʻāliyāt eyledükde ol

1 Metinde yeri boş bırakılmıştır.
2 Metinde yeri boş bırakılmıştır.

nūr-ı dīde-fıḳdānından hem-ḥāl-i Ya'ḳūb ve mübtelā-yı kürūb-ı Eyyūb olmışlar idi.

Ḥaḳḳā ol daḫı her ciheti ma'mūr feżā'il ü ma'ārif ile meşhūr maḫdūm idi. Birāderlerinden **[225[a]]** fażla fażlı, fenn-i mūsīḳī ve kendüye maḫṣūṣ ḫaṭṭ-ı şikesti var idi.

**İmām-ı Sulṭānī Ḥāfıẓ Meḥemmed Efendi**

el-Mevlā Meḥemmed. Vilāyet-i Ḳasṭamonı'dan ẓuhūr ve āftāb-ı feyż-i nā-mütenāhīden istifāża-i nūr-ı şu'ūr idüp muḳaddimāt-ı 'ulūmdan ṭaraf-ı ṣāliḥ taḥṣīl itdükden ṣoñra ecell-i himmetin ḥıfẓ-ı *Ḳur'ān-ı Kerīm*'e ṣarf ve dürc-i derūnın dürer ü cevāhire ẓarf idüp ḥāfıẓ-ı *Kelām-ı Ḳadīm* olduḳdan ṣoñra dārü'l-mülk-i İstanbul'a ḳudūm ve Ayaṣofıyya ḫaṭībi iken fevt olan Ḥāfıẓ Ṣa'bān Efendi āsitānesine veche-i āmāl ü merūm ḳılup fünūn-ı Ḳur'āniyye'den seb'a ve 'aşere ta'allümine iştiġāl ve ol vādīde kemā-yenbaġī kesb-i kemāl eyledükden ṣoñra Şeyḫü'l-İslām Burusevī Meḥemmed Efendi'den mülāzım ve ṭarīḳ-ı tedrīse 'āzim olup ḳırḳ aḳçe medreseden ma'zūl iken altmış bir Recebi'nde Ḳandıra'da vāḳi' Ḫ̔āce Ṭursun ḫāriciyle memnūn ḳılınup altmış beş Ramażānı'nda 'Abdü'l-ġaffār Efendi yirine Yarḥiṣār Medresesi sezāvār görilüp altmış yedi Recebi'nde Mūsā-zāde 'Abdü'l-ḥalīm Efendi yirine Fāṭıma Sulṭān Medresesi ile tekrīm, altmış sekiz Ṣaferi'nde Martolos-zāde Efendi yirine İbrāhīm Paşa-yı 'Atīḳ müderrisi olup altmış ṭoḳuz Muḥarremi'nde Ḳonevī Meḥemmed Efendi yirine Murād Paşa-yı 'Atīḳ Medresesi'ne ḥaḳīḳ olmışlar idi. Sene-i mezbūre Cumāde'l-āḫiresi'nde İmām-ı Sulṭānī Şāmī Ḥüseyn Efendi terbiyeleriyle ḫıdmet-i imāmet-i sulṭānī bunlara erzānī görildi. Sene-i mezbūre evāḫirinde Mekke-i Mükerreme pāyesiyle 'İṣmetī Efendi üzerinden Dimetoḳa ve Daġardı ḳażāları arpalıḳ virildi. Yetmiş Ẕi'l-ḥiccesi'nde Ḍıḥkī Efendi üzerinden Miḫalıc ma'a Kirmastı ḳażālarına tebdīl olınup evvelkiler ile Minḳārī-zāde Efendi tebcīl olındı. Yetmiş iki Muḥarremi'nde Anaṭolı pāyesiyle ta'ẓīm olınup yetmiş üç Şevvāli'nde ol ḳuvveyi fi'le iḫrāc ve Dāmād Efendi yirine Anaṭolı ṣadrıyla iẓhār-ı ibtihāc idüp ḫıdmet-i imāmet Edrineli İbrāhīm Efendi'ye māye-i mezīd-i rif'at olup selefi arpalıḳlarıyla muḳtedā ve def'aten İstanbul pāyesiyle kām-revā oldı. Yetmiş altı Cumāde'l-ūlāsı'nda Gelibolı arpalıġıyla ma'zūl ve

yirlerine ṣāniyen Dāmād Efendi mevṣūl oldı. Seksen Recebi'nde ceddimüz Zeyrek-zāde Efendi merḥūm yirine ṣāniyen mesned-nişīn-i ṣadāret olup Gelibolı ḳażāsı ceddimüz merḥūma arpalıḳ virildi. Seksen bir Recebi'nde 'Ayntāb arpalıġıyla munfaṣıl ve yirlerine Minḳārī-zāde Efendi dāmādı Muṣṭafā Efendi **[225[b]]** vāṣıl olduḳdan ṣoñra edā-yı nüsük-i İslām ve ziyāret-i ravża-i seyyidü'l-enāma niyyet idüp ba'de ḳażāi'l-vaṭar İstanbul'a duḫūl müyesser olmış idi. Seksen üç ḥudūdında rāh-ı nefsi mesdūd ve müteveccih-i cenāb-ı ma'būd ve Zeyrek'de vāḳi' Çivi-zāde Mescidi ḥaṭīresinde mestūr u maḥcūb oldı.

Mevlānā-yı mezbūr benī nev'i miyānında memdūḥ u meşkūr, ṣāḥib-i ḫadem ü ḥaşem, mā'il-i īṣāl-i kerem, ḫ̆ān-ı ni'meti mebẕūl, her vechle ma'ḳūl idi. Evā'il-i ḥālinde niyābetlerde olduġından mā'adā meşāyiḫ-ı İslām ḫıdmetlerinde perverde olmışdur.

### Şeyḫü'l-İslām Minḳārī-zāde Efendi Ḥażretleri [Yaḥyā]

el-Mevlā Yaḥyā ibnü'l-mevlā 'Ömer eş-şehīr bi-Minḳārī. 'Anḳā-yı kūh-ı ḥaḳā'iḳ u īḳān, şehbāz-ı hevā-yı feżā'il [ü] 'irfān, ḫurşīd-i āsmān-ı fażl ü kemāl, kevkeb-i raḫşān-ı mecd ü ma'āl, cāmi'-i feżā'il-i ünsiyye, ḥāvī-i ḫaṣā'il-i ḳudsiyye, muḳarraṭ-ı eẕānü'd-dühūr-ı Bilāl'i taḥḳīḳe ve muḳalled-i a'nāḳü'ş-şühūr-ı bi-cevāhir-i tedḳīḳe 'aẓīmü'l-ḫulḳ ve kerīmü'l-ḥayā Şeyḫü'l-İslām Minḳārī-zāde Yaḥyā Efendi ḫıdmetleridür.

فاضلی کز اثر آتش او روشن شد
أنکه بر خلق جهان برز حقایق مستور

بکر فکرش تتق سر قضارا محرم
دل پاکش نظر لطف خدارا منظور [1]

Biñ on sekiz tārīḫinde vālid-i mācidleri İbrāhīm Paşa-yı 'Atīḳ müderrisi iken ṭayy-ı merāḥil-i vücūd ve ser-menzil-i şühūda vürūd idüp ba'de'l-vuṣūl ilā-sinni't-temyīz Üsküdarī Maḥmūd Efendi ḥażretlerinden ḳırā'at-ı *Ḳur'ān*'a ibtidā müyesser olmış idi. Te'ṣīr-i nefs-i enfesleriyle derslerin ezber iderler idi. Pederleri biñ otuz dört ḥudūdında Mekke-i Mükerreme ḳāḍīsi iken merāḳī-i dārü'l-ḫulū-

1 "Cihan halkı için gizli hakikatlerin yüceliği olan bir fâzıl, onun ateşinin eseri ile aydınlandı.
Onun bâkir fikri, kaza sırrının perdesinin mahremi(dir); temiz gönlü Allah'ın lutfunun bakışına mekân(dır)."

da müteşā'id olınca ḥücre-i ḥacrinde ḳarīn-i neşv ü nemā ve neşve-i isti'dād-ı Ḫudā-dād ile ḥadīḳa-i 'ilm ü dānişde cilve-nümā olduḳdan ṣoñra 'ulemā-yı 'aṣr-dan Kiçi Meḥemmed Efendi'den ve enişteleri Velī Efendi'den ve Şeyḫü'l-İslām üstādü'l-'ulemāi'l-a'lām 'Abdü'r-raḥīm Efendi ḫıdmetlerinden iktisāb-ı faẓl ü edeb ve cem'-i feẓā'il-i mevrūṯ u mükteseb itdükde Şeyḫü'l-İslām Es'ad Efendi ḫıdmetlerinden mülāzemetle be-kām olmışlar idi. Biñ ḳırḳ dört Ramażānı'n-da Ḥācī Yūsuf-zāde yirine ibtidā Kürkcibaşı Medresesi'ne revnaḳ-baḫşā oldılar ba'dehu Emre Ḫˇāce Medresesi'ne sāye ṣalup andan Ḫādım Ḥasan Paşa Med-resesi'ne ferş-i seccāde-i ifāde eyleyüp elli bir Rebī'ü'l-evveli'nde Ḳadrī Efendi yirine Zekeriyyā Efendi Medresesi ile vāṣıl-ı merām, andan Ṣaḥn-ı Ṯemāniyye'ye ḫırām eyleyüp elli dört Ṣaferi'nde Behrām Aġa **[226[a]]** Ḫˇācesi Ḥüsām Efendi yirine Pīrī Paşa ba'dehu Siyāvuş Paşa Medreselerinde gevher-niṯār-ı faẓl ü efḍāl olup elli altı Recebi'nde 'Abdü'l-fettāḥ Efendi yirine Sulṭān Selīm Medresesi ile tekrīm, elli sekiz Muḥarremi'nde selefleri Ḳadrī Efendi yirine Süleymāniy-ye'den biriyle murabba'-nişīn-i mesned-i ta'ẓīm oldılar. Sene-i mezbūre Ẕi'l-ḥic-cesi'nde Dāvūd-zāde maḥlūlinden Mekke-i Mükerreme ve belde-i mu'aẓẓama ḳażāsıyla teşrīf olındılar. Altmış bir Cumāde'l-ūlāsı'nda munfaṣıl ve ol manṣıb-ı celīle Ümmī İbrāhīm Efendi vāṣıl oldı. Altmış iki Ṣa'bānı'nda Ṣadrü'd-dīn-zā-de Rūḥu'llāh Efendi yirine Mışr-ı Ḳāhire ḳażāsıyla şevket-i 'izz ü iḳbāli bāhire olmış idi. Altmış üç Ramażānı'nda ma'zūl ve yirlerine Kec-dehān dāmādı 'Ab-du'llāh Efendi mevṣūl oldı. Altmış altı Muḥarremi'nde 'İzzetī Efendi yirine ṣā-niyen Mışr-ı ẕātü'l-ehrām ḳażāsıyla ikrām ve Edrine pāyesi żamīmesiyle iḥtirām olındı. Sene-i mezbūre Ẕi'l-ḥiccesi'nde 'azl ve yirlerine 'Oṯmān-zāde Efendi naṣb olınmış iken altmış yedi Cumāde'l-āḫiresi'nde mezbūr fevtinden ṣāliṯen Ḳāhire-i bāhireye ḥākim ve revnaḳ-efrūz-ı maḥāfil ü maḥākim olmışlar idi. Altmış sekiz Muḥarremi'nde müteḳā'id olup mesned-i ḥükūmetlerine 'Acem Meḥemmed Efendi ṣā'id oldı. Altmış ṭoḳuz Recebi'nde selef-i sālifi Ḳadrī Efendi yirine İstan-bul ḳażāsına revnaḳ-baḫşā oldılar. Sene-i mezbūre Ẕi'l-ḥiccesi'nde müteḳā'id ve rātibe-i emṯāl olan Menemen ma'a Foçalar ḳażālarıyla te'āṭī-i umūr-ı 'āmmeden mütebā'id olup selef-i sālifi Ṣadrü'd-dīn-zāde Efendi ṣāḥib-i ḥükm ü imżā ol-mışlar idi. Yetmiş Ẕi'l-ḳa'desi'nde arpalıḳları Dimetoḳa ḳażāsına tebdīl ve ḳażā-yı sābıḳ ile 'Īsā Efendi tebcīl olındı. Yetmiş iki Cumāde'l-āḫiresi'nde meşīḫat-i İslāmiyye'ye naḳl olınan Ṣun'ī-zāde Efendi yirine münevvir-i eyvān-ı ṣadāret-i

Rūm ve ḥā'iz-i gāyetü'l-ġāyāt-ı merūm olup yetmiş üç Rebī'ü'l-āḫiri'nde selef-i pür-şerefi yirine Şeyḫü'l-İslām ve müftī-i müşkil-güşā-yı enām ve yirleri ile Ḳadrī Efendi be-kām olup i'māl-i ḫāme-i gevher-nigār ile iẓhār-ı ḳuvvet-ı bāzū-yı fikret ve iṣbāt-ı yed-i ṭūlā-yı fażīlet itmişler idi. Seksen dört Rebī'ü'l-āḫiri'nde yed-i kerīme-i yümnīlerinde başdan nāzil mādde sebebiyle bir veca' peydā ve veḳāyi'-i Zeyd ü 'Amr'da taḥrīr-i ecvībe-i fażlu'l-ḫiṭāb taḥrīrinden fütūr ve 'aczleri ẓāhir ü hüveydā olduġından mā'adā pādişāh-ı kişver-güşā cenābları içün Leh Seferi'ne ḥareket-i hümāyūn müte'ayyin ve mizāc-ı **[226[b]]** şerīfleri içün metā'ib-i sefer irtikābından tezāḥüm-i emrāż ve tezāyüd-i a'rāż ḫavfı ẓāhir ü mütebeyyin olmaġın ol vaḳt mesned-ārā-yı ṣadāret-i Rūm olan Anḳaravī Meḥemmed Efendi merḥūm ḫilāfete iftā ile me'mūr olup cenāb-ı 'ālī-şānları maḥmiyye-i Edrine'de ḳarār itmişler idi.

Ba'de'l-ḳufūl sene-i mezbūre Ramażānı'nda Ḥācīoġlıbāzārı meştāsına vuṣūl bulduḳlarında bundan aḳdem ṣadāret-i Rūm'dan munfaṣıl tilmīẕ-i ḫāṣ ve şākird-i pür-iḫtiṣāṣları olup ibtidā-yı ḥālinden beri terbiyet-kerdeleri olan 'Alī Efendi merḥūm da'vet olınup Ẕi'l-ḳa'de'nüñ on dördinci erba'ā güni rikāb-ı hümāyūna vāṣıl ve Ḳā'im-maḳām Muṣāḥib Paşa vesāṭetiyle şeref-i dāmen-būs-i şehrīyārīye nā'il olduḳda mezīd-i 'avāṭıf-ı ḫusrevānīden meşīḫat-i İslāmiyye ile ikrām ve ṣāḥibü't-terceme cenābları daḫı kemā fi'l-evvel taṭyīb-i ḫāṭır buyurulup beş yüz aḳçe evḳāf-ı sulṭānīden beş yüz aḳçe daḫı cizye mālından beher yevm biñ aḳçe vaẓīfe-i teḳā'üd ta'yīninden başḳa sā'irẕeḫā'ir-i yevmiyye vü şehriyye iḥsānıyla tevfīr-i tevḳīr-i ikrāmlarında ihtimām-ı tām buyurulup bā-hezār sa'ādet ü iḳbāl Ḫalic-i Ḳosṭanṭıniyye'ye nāẓır Beşikṭaş ḳurbinde yalılarına nüzūl eylemişler idi.

Seksen sekiz Ẕi'l-ḳa'desi'ne gelince şikestī-i mizāc ile evḳāt-güẕār iken ol ẕāt-ı pākīze-ṣıfātuñ sem'-i gūş-ı hūşına ﴿وَاللّٰهُ يَدْعُو إِلَى دَارِ السَّلَامِ﴾[1] āyeti ḳar' idüp ol da'vet-i vācibü'l-icābete "sem'an ve ṭā'aten" diyüp ber-feḥvā-yı:

**Naẓm** آن شاهباز انسی چون ترك آشیان كرد
باطائران قدسی پرواز لامكان كرد [2]

1 Kurân-ı Kerim, Yûnus Sûresi, 10/25, " Allah kullarını esenlik yurduna çağırıyor. "
2 "O dostluk doğanı yuvasını terk edince kutsal meleklerle birlikte mekansızlığa uçtu."

'Āzim-i ḫuld-i berīn ve ber-vefḳı [1]﴿فِي مَقْعَدِ صِدْقٍ عِندَ مَلِيكٍ مُّقْتَدِرٍ﴾ vāṣıl-ı a'lā-yı 'illiyyīn oldılar. Üsküdar ḳażāsında i'dād olınan türbe-i laṭīfede medfūn oldı.

Ol ẕāt-ı 'aliyyü'ş-şān *aḥleda'llāhu bi-ḥuleli'l-cinān,* bedr-i āsmān-ı 'ilm ü kemāl, zīnet-efzā-yı sarāy-ı ma'ārif ü efḍāl, muvaşşiḥ-i ḳalā'id-i kemālāt, muṣaḥḥiḥ-i maḳālāt-ı faẓl-ı bī-ġāyāt, vechetü'l-āmāl-i ḳabā'il-i ḳavābil, Ka'be-tü'l-iḳbāl-i emṣāl ü emāṣil olup mine'l-mebde' ile'l-müntehā 'ādet-i marżiyye ve sünnet-i seniyyeleri iḥyā-yı 'ulūm ve tervīc-i leṭā'if-i manṭūḳ u mefhūm idi. Ḥaḳḳā zamānlarında erbāb-ı faẓl [ü] dāniş mükerrem ü mübeccel ṭā'ife-i cühelā muḥaḳḳar u müẕellel idi. Ve'l-ḥāṣıl:

**Naẓm** Olaldan çeşm-i mihr ü mehde peydā nūr-ı bīnāyı
Ne gördi ne görür bir böyle faẓl-ı ḥayret-efzāyı

naẓmına mā-ṣadaḳ faẓīletlerinden başḳa fetvā vü taḳvāda müsellem istiḳāmet **[227[a]]** ü nezāhetde 'alem kelām-ı Ḥaḳ'da muṭlaḳu'l-lisān, ḳāṭı'u'l-'ırḳ-ı meẓālim ü 'udvān vecīh ü vaḳūr, maṣdar-ı ḫayr-ı mevfūr idi. Eger bu mecellede ṭarīḳa-i icmāl meslūk-i edhem-i ḫāmemüz olmasaydı vādī-i bī-pāyān menḳa-be-i celīlelerinde pūyān olurdı. Zīrā ol ẕāt-ı melekī-melekātuñ faẓl ü şānı ol dereceden efzūndur ki vāsıṭa-i vāsıṭī ile beyān ve tevfīr-i maḳāl ve tekṣīr-i sevād ile basṭ u 'ayān olına. Hemān [2] خير الكلام ما قل و دل medlūliyle 'amel-i maḳdūr-ı her 'abd eḳal olmaġın bu beytle miskiyyü'l-ḫitām temmetü'l-kelām ḳılındı.

Ḳalem ḳādir midür vaṣfın beyāna
Ṣıġar mı baḥr-i ḳulzüm nāvdāna

Āṣār-ı 'ilmiyyelerinden *Ādāb-ı Mīrī* üzerine mu'allaḳa *Ḥāşiye-i Şerīfe*'leri vardur. Ṣavāb-dīd-i fuḫūl ve vāṣıl-ı derece-i ḳabūl olmaġın 'inde'l-kül mu'teber ve maḥbūb bir eṣer-i merġūbdur. Bundan mā'adā ba'ż-ı mevāżi'-i müşkile ve mebāḥiṣ-i mu'żileye risāle ve ta'līḳātları vardur.

Āṣār-ı ḫayriyyelerinden medfen-i mu'ayyen ve türbe-i rūşenleri civārında medrese-i şerīfeleri ve buḳ'a-i laṭīfeleri vardur.

---

1 Kurân-ı Kerim, Kamer Suresi, 54/55, "Güçlü ve yüce (Allah'ın) huzurunda hak meclisindedirler."
2 "Sözün en hayırlısı az ve öz olanıdır."

## Dendānī İbrāhīm Efendi

el-Mevlā İbrāhīm. "Dendānī İbrāhīm Efendi" dimekle meşhūr ve bu ta'rīf ile zebān-zed-i cumhūrdur. Fetīle-i isti'dād-ı Ḫudā-dādī şem'-i bezm-ārā-yı fażl ü kemāl olan ṣadrü'l-ifāde Minḳārī-zāde Efendi'den iş'āl idüp ṭullāb-ı encüm-ḥisābları ḳaṭārında şümār olınup müddet-i medīd mişkātü'l-envār-ı ifādelerinden iḳtibās-ı 'ilm ü 'irfān itmegin fünūn-ı āliye vü 'āliyede Mūsāvār iẓhār-ı yed-i beyżā ile mümtāz ve enḥā-yı 'ulūm-ı sāmiyetü'r-rüsūmda ser-efrāz olduḳdan ṣoñra ḫıdmetlerinden mülāzım ve ṭarīḳ-ı tedrīse 'āzim olmış idi. el-Ḥāletü hāẕihī biñ seksen iki tārīḫinde Ḳāsım Paşa'da Eyyühüm Medresesi ḫāriciyle kām-revā olup seksen üç Ramażānı'nda Şāmī 'Abdü'l-bāḳī Efendi yirine Fāṭıma Sulṭān Medresesi iḥsān olındı. Seksen dört Recebi'nde Meḥemmed Efendi yirine Mollā Gürānī müderrisi olup seksen beş Ṣaferi'nde Ḳāmetī-zāde Efendi dāmādı yirine Ḳapuaġası Medresesi ile be-kām, sene-i mezbūre evāḫirinde Ṣaḥn medārisinin biriyle nā'ilü'l-merām olmışlar idi. Seksen altı Recebi'nde intiḳāl ve gülzār-ı cināna isti'cāl eyledi.

Mevlānā-yı mezbūr 'ilm ü fażlla meşhūr, kāmil ü şāmil, dāḫil-i 'idād-ı efāżıl idi. Zamānında niçe ṭalebenüñ mu'allim-i rāh-ı reşādı ve Şeyḫü'l-İslām 'Alī Efendi merḥūmuñ daḫı üstādı olmış idi.

## Ḳadrī Efendi Dāmādı 'Abdu'llāh Efendi

el-Mevlā 'Abdu'llāh. Gelibolılı'dur. Şeyḫü'l-İslām Mu'īd Aḥmed Efendi merḥūma imām ve ḫıdmetlerinden **[227b]** mülāzemetle be-kām olup ba'de tekmīli'l-medāris ḳırḳ aḳçe medreseden ma'zūl ve muntaẓır-ı neyl-i me'mūl iken biñ elli yedi Ša'bānı'nda Çāvuş-zāde 'Oṯmān Efendi yirine ḫāric elli ile Raḥīḳī müderrisi olmışlar idi. Altmış iki Muḥarremi'nde Ebe-zāde Çelebi yirine Eyyūb'de vāḳi' Siyāvuş Paşa Medresesi ile kām-revā olup altmış üç Ramażānı'nda Bosnevī Nūḥ Efendi yirine Ca'fer Aġa Medresesi virildi. Altmış yedi Recebi'nde Bükāyī Muṣṭafā Efendi yirine Ḫadīce Sulṭān Medresesi iḥsān olınup altmış sekiz Cumāde'l-āḫiresi'nde Müfettiş Süleymān Efendi yirine Mu'īd Aḥmed Efendi Medresesi şāyān görilüp altmış ṭoḳuz ḥudūdında Ṣaḥn'a gelüp yetmiş Recebi'nde Martolos-zāde Efendi yirine Çorlı Medresesi'ne gönderilmiş idi. Yetmiş iki Ẕi'l-ḳa'desi'nde Erdebīlī-zāde dāmādı Maḥmūd Efendi

maḥlūlinden Ḳadırġa Limanı Meḥemmed Paşası'na nā'il olup yetmiş üç Recebi'nde Kemāl-zāde maḫdūmı yirine Ḳara Muṣṭafā Paşa Medresesi'ne vāṣıl olup yetmiş dört Cumāde'l-āḫiresi'nde Ḳāsım-zāde Efendi yirine Ḥażret-i Ebā Eyyūb Medresesi virildi. Yetmiş altı Recebi'nde Ḫalīl Efendi maḥlūlinden Medīne-i Münevvere ḳażāsıyla tekrīm olındı. Yetmiş yedi ḥudūdında munfaṣıl ve yirlerine 'Arab 'İvaż Efendi vāṣıl olup ṣāḥibü't-tercemeye İpṣala ḳażāsı arpalıḳ ta'yīn olındı. Seksen üç Recebi'nde Ṭosyalı Meḥemmed Efendi yirine Ġalaṭa ḳażāsı 'ināyet olınmış idi. Seksen dört Cumāde'l-āḫiresi'nde ma'zūl ve yirlerine Ḳara Ca'fer Efendi mevṣūl oldı. Seksen altı ḫilālinde intiḳāl ve dārü'n-na'īme irtiḥāl eyledi. Emīr-i Buḫārī ḳurbinde medfūndur.

Mevlānā-yı mezbūr ḥüsn-i ḫulḳla meşhūr, nīk-nefs ü ṣāfī-fu'ād, mü'min-i pāk-i'tiḳād idi. Ḳāḍī-'asker Ḳadrī Efendi merḥūma 'aḳd-i peyvend-i muṣāheret ile taḥṣīl-i 'izz ü rif'at itmiş idi.

### Naḳībü'l-eşrāf Zeyrek-zāde es-Seyyid 'Abdu'r-raḥmān Efendi[1]

el-Mevlā 'Abdu'r-raḥmān bin Aḥmed bin Emru'llāh. 'Ulemā-yı devlet-i Meḥemmed Ḫān-ı Ṣāliṣ'den tercemesi *Ẕeyl-i 'Aṭāyī*'de sābıḳ Zeyrek-zāde Emru'llāh Efendi'nüñ nebīreleri ya'nī maḫdūm-ı mihteri Aḥmed Efendi'nüñ ferzend-i ḥüsnü's-sīreleri naḳībü'l-eşrāf olan şeref-i ebnā-yı risālete zübde, aṣḥābü'n-niḳāya ḳıdve, sādāt-ı sa'ādāt-ı sermed es-Seyyid 'Abdu'r-raḥmān ibnü's-Seyyid Aḥmed Efendi ḫıdmetleridür ki kerīme-i mükerremeleri vāsıṭasıyla silkü'l-le'āl-i 'ırḳ-ı 'arīḳi rişte-i neseb-i ḥaḳīre beste olmaġla vālid-i **[228[a]]** māderimüz cedd-i ma'ālī-güsterimüzdür. Peder-i bedriyyü'l-ḥasebleri ḳuṭr-ı Rūm-ı cennet-rüsūmda ḳużāt-ı sütūde-ṣıfātdan Aḥmed Efendi merḥūmdur ki Aḥyolı ḳażāsından ma'zūlen 'ālem-i āḫirete irtiḥāl eyleyüp bunlar evā'il-i ḥālinde 'amm-i büzürgvārı sābıḳü'z-ẕikr Yūnus Efendi ḥacr-i terbiyesinde taḥṣīl-i ser-māye-i 'ulūm ve ḫıdmetleriyle tekmīl-i ādāb-ı rüsūm itdükde Ḫˇā-

1 Der-kenār: Şāriḥü'l-*Menār*-zāde merḥūm, tārīḫinde taḥrīr ider ki ṣāḥibü't-terceme Anaṭolı pāyesi dānişmendin mülāzemet ḳaydına gönderüp ḳāḍī-'asker emri getürüp müftī "Ḫaberüm yoḳ." diyüp Vezīr-i A'ẓam Re'īsü'l-küttāb Ṣıdḳī Efendi su'āl ve 'itāb itdükde "Ola geldügi üzere buyurulmaġın yazdum." didükde, emri ṣaḳ idüp müceddeden bilā-pāye emr gönderdiler. Ba'dehu Murād Aġa ḳavli üzere Naḳīb'e uġraduḳda "Ḳāḍī-'asker dānişmendlerin yazayum." diyü naḳībe ādem gönderdi. Naḳīb şütūm idüp "Lāzım degildür, istemem." diyü cevāb virdi. Murād Aġa naḳībüñ ġażab u infi'ālin görüp paşaya varup tekrār pāye emrin almaduḳça ḳalḳmadı.

ce ʻÖmer Efendi naẓar-ı ʻināyetlerine maẓhar olup müstaḳillen mülāzım ve ṭarīḳ-ı tevfīḳ-refīḳ-ı ʻilme ʻāzim olup ḳırḳ aḳçe medreseden maʻzūl ve muntaẓır-ı neyl-i me'mūl iken biñ ḳırḳ iki Ramażānı'nda Mesīḥ Paşa ḫāriciyle kāmrevā, ḳırḳ sekiz Şevvāli'nde Ḥasan Efendi Medresesi'ne revnaḳ-baḫşā olup elli Cumāde'l-ūlāsı'nda Aḫī-zāde maḫdūmı yirine Zāl Paşa müderrisi olmışlar idi. Elli bir Rebīʻü'l-evveli'nde Ḥüsām Efendi yirine Muṣṭafā Aġa Medresesi'ne zīnet-efzā oldılar baʻdehu Ṣaḥn'a gelüp elli üç Ṣaferi'nde Necātī-zāde Efendi yirine Baġdād-ı dārü's-selām ḳażāsıyla ikrām olındı. Elli dört Cumāde'l-ūlāsı'nda maʻzūl ve yirlerine Ḥamdī Efendi mevṣūl oldı. Elli yedi Rebīʻü'l-evveli'nde Anḳaravī Naḳīb-zāde Efendi yirine Medīne-i Münevvere *dāmet bi'l-envāri müsevvere* ḳażāsı sezā görilüp elli sekiz Cumāde'l-ūlāsı'nda ʻazl ve yirlerine Muṭahhar Efendi dāmādı naṣb olındı. Sene-i mezbūre Şaʻbānı'nda selefi Naḳīb-zāde yirine ḫilʻat-i neḳābet-ṭırāz, rütbe-i ṣadāret-i Anaṭolı ile muṭarraz olup ol teşrīf-i laṭīf ile muʻazzez olup arpalıḳ bedeli Ayaṣofıyya ve Süleymāniyye ve Sulṭān Meḥemmed Ḫān vaḳflarında ellişer aḳçe taʻyīn ile tekrīm, altmış bir ḥudūdında Mü'eẕẕin-zāde ʻAbdü'l-ḳādir Efendi maḥlūlinden Mudanya ḳażāsı arpalıġıyla taʻẓīm olınmışlar idi. Altmış üçde Rūmili ṣadāreti pāyesin ḥā'iz ve ġāyetü'l-ġāyāt-ı meṭālibe fā'iż oldılar. Altmış altı Cumāde'l-āḫiresi'nde maʻzūl ve yirlerine selefi Naḳīb-zāde Efendi mevṣūl olduḳdan ṣoñra bunlar arpalıḳları olan Mudanya'ya iclā olınup henüz nīm-celse-i istirāḥat olmadın Ḳuṭb İbrāhīm Efendi yirine ṯāniyen Medīne-i Münevvere ḳażāsı müyesser ve ol saʻādetle mübeşşer olup Mudanya ʻAzīz Efendi'ye virildi. Altmış yedi Muḥarremi'nde munfaṣıl ve ol manṣıb-ı celīle Müderris-zāde ʻAbdü'l-laṭīf Efendi vāṣıl oldı. Sene-i mezbūre Şevvāli'nde Muḥarrem-zāde Efendi arpalıġı ʻAyntāb ḳażāsı ʻināyet olınmış idi. Altmış ṭoḳuz Muḥarremi'nde Bālī-zāde üzerinden Yanbolı ḳażāsına tebdīl, **[228[b]]** yetmiş iki Recebi'nde Gümülcine arpalığına taḥvīl olındı. Seksen Cumāde'l-ūlāsı'nda ṣadr-ı Rūm'a naḳl olınan ʻİzzetī Efendi yirine Anaṭolı ṣadāretiyle tebcīl olınmış iken sene-i mezbūre Recebi'nde ẓuhūr iden Yeñişehrli Ṭurḫan Beg-zāde daʻvāsı sebeb-i ẓāhir olup cürm-i nā-kerdeleri ile mücāzāt olınup ʻazlle telḫ-kām olduḳda yirlerine ṯāniyen Ḥāfıẓ Meḥemmed Efendi mevṣūl ve bunlar ṯāniyen Gelibolı ḳażāsı arpalıġıyla gūşe-nişīn-i

ḫumūl oldılar. Seksen beş Şa'bānı'nuñ on beşinci güni ṭulū'-ı āftābdan üç sā'at mürūrında āftāb-ı 'ömr-i 'azīzi ufūl ve me'men-i ervāḥ-ı mü'minīn-i mūḳınīne ḳufūl eyledi. Ta'yīn ve taḥṣīṣleri üzere sa'ādet-ḫāneleri ḳurbinde Debbāġ-zāde Mescid-i Şerīfi sāḥasında mütevārī-i ḫāk-i 'ıṭrnāk oldı. Ḫāne-zādları ve āsitān-ı efāżıl-penāhlarınuñ şeref-yāfte-i intisāb ve istinādı olan Eyyūbī Ḥāfıẓ Efendi didügi tārīḫ-i laṭīfdür ki naḳş-ı mezār-ı fā'iżü'l-envārları ḳılınmışdur:

Rūḥ-ı Zeyrek-zāde içün ola ihdā Fātiḥa[1]

**Tārīḫ-i Dīger** Didi hātif anuñ fevtine tārīḫ
Maḳām ide bihişti aña Mennān[2]

Mevlānā-yı sālifü'l-beyān صبت العليه سجال الغفران[3] 'izzet-i Hāşimiyye'ye mirāṯ olan feżā'il ü 'irfāna fā'iż ve ol ḥażarāt-ı 'aliyāta 'alāmat u 'ādāt olan semāḥat ü seḫāveti ḥā'iz, āṯār-ı mecd ü ma'āl, ve envār-ı sa'ādet ü iḳbāl, levḥ-i cebīninde ṭāli' ü lā'iḥ, nesīm-i 'anber-şemīm-i ḫulḳ-ı kerīmi ﴿وَإِنَّكَ لَعَلى خُلُقٍ عَظِيمٍ﴾[4] mehebbinden ẓāhir ü sāniḥ, zamān-ı neḳābetinde kelāmı mu'avvelün 'aleyh umūr-ı dīn ü düvel ve kār-nāme-i devlet ü düstūrü'l-'amel olmaġla livā-yı 'izz ü şevketi vālā ve ġurre-i ġarrā-yı devleti a'lādan a'lā olmış idi. Bu müdde'āya muvafıḳ şāhid-i ṣādıḳdur ki manṣıb-ı celīl-i neḳābet teşrīf-i ẕāt-ı 'ālī-menḳabetleriyle kesb-i şeref-i tāze ve ṭoḳuz sene 'ale't-tevālī iẓhār-ı nezāhet-i bī-endāze idüp iṯbāt-ı neseb içün ancaḳ üç ḥüccet virmişlerdür. Re'y ü tedbīrde 'alem, istiḳāmetde müsellem 'ālim idi. Evḳāt-ı ḫāliyelerin iżā'at itmeyüp ḫaṭṭ-ı nesḫī ile üç muṣḥaf-ı şerīf ve temhīr ü temerrün itdükleri ḫaṭṭ-ı ta'līḳ ile daḫı *Ḳāḍī* ve *Mülteḳā* ve *Hidāye* emṯāli kütüb taḥrīr ü taṣḥīḥ ve mebāḥiṯ-i ġāmıżaların taḥşiye ile tenvīr ü telvīḥ eylemişlerdür.

## Maḫdūmları 'Āṣım Çelebi {'Āṣımī}

Maḫdūm-ı ma'ārif-mevsūmları ḫālimüz Meḥemmed 'Āṣım Efendi taḥṣīl-i 'ilm ü 'irfān idüp Şeyḫü'l-İslām Burusī Meḥemmed Efendi'nüñ Medrese-i Bāyezīdiyyesi'nde mu'īd ve ḫıdmet-i i'ādelerinden mülāzemetle müstefīd ol-

1 روح زييرك زاده ايچون اوله اهدا فاتحه
2 مقام ايده بهشتى اكه منان
3 "Rahmet kovaları onun üzerine dökülsün."
4 Kur'ân-ı Kerîm, Kalem Sûresi 68/4, "Ve sen elbette yüce bir ahlâk üzeresin."

duḳdan ṣoñra biñ yetmiş yedi tārīḫinde Buḫāriyye Medresesi ḫāriciyle kāmrevā, seksen Rebī'ü'l-evveli'nde **[229[a]]** Ferhād Paşa Medresesi'ne revnaḳ-baḫşā olup sene-i mezbūre Recebi'nde Kemāl Efendi-zāde Yaḥyā Efendi maḥlūlinden Kürkcibaşı müderrisi olup seksen üç Muḥarremi'nde 'Ömer Efendi yirine Ḥüseyn Efendi Medresesi'ne vāṣıl olup seksen dört Recebi'nde Ṣaḥn'a ḫırām itmişler idi. Seksen beş Ramażānı'nda Ḳapucı-zāde Aḥmed Efendi yirine Siyāvuş Paşa Sulṭānı Medresesi erzānī görilmiş idi. Seksen altı Ṣa'bānı'nuñ on beşinci güni vālidleri intiḳālinden -sene-i kāmiledür- ṭa'n-ı ṭā'ūndan sebzezār-ı ḥayāṭı semūm-zede ve 'işret-sarāy-ı ḫānesi mātemgede oldı. Ḫāric-i Sūr'da Emīr-i Buḫārī ḥażretleri ḳurbinde Zeyrek-zāde Yūnus Efendi merḥūm civārında mütevārī-i ḫāk oldı.

Ol maḫdūm-ı ẕevī'ş-şeref [1]﴿عَفَا اللهُ عَمَّا سَلَفَ﴾ ma'ārif-i 'ilmiyye ile meşhūr, seḫāvet-i müfriṭe ile mezkūr idi.

Āṯārından 'Āṣımī maḫlāṣı ile Türkī müretteb *Dīvān*-ı belāġat-'unvānı vardur. Bunlar beste olan ebyātındandur:

Bā'iṯ-i derd-i cünūn-ı cāvidāndur beñlerüñ
'İllet-i bed-nāmi-i dīvānegāndur beñlerüñ

Ol ṣaçı Leylā'ya Mecnūn olduġum bilme 'aceb
Zāhidā Ḳays-ı dile āfet-resāndur beñlerüñ

Ḳaṣaba-i Üsküdar'da Bulġurlı nām maḥalde Şeyḫ Ġafūrī Efendi ṣuyına varduḳda irticālen didügi naẓmdur:

'Āṣımī gördükde bu cāy-ı laṭīfi āh idüp
Geldi üstādum Ġafūrī ḫāṭır-ı çālāküme

Āb-ı rūy-ı evliyā dirsem sözümde yoḳ ḫilāf
Rūḥına bir Fātiḥa geldi dil-i ġamnāküme

## Ḳadrī Efendi Merḥūm

el-Mevlā 'Abdü'l-ḳādir ibnü'l-mevlā Yūsuf Sinān ibnü'ş-Şeyḫ Meḥemmed. Vālid-i mācid-i keṯīrü'l-maḥāmidi Ṭrablus-ı Şām maḳūlesi mevleviyyetden munfaṣıl "'Alā'iyyeli Yūsuf Efendi" dimekle be-nām, mollā-yı meşhūrü'l-enā-

1 Kur'ân-ı Kerîm, Mâide Sûresi 5/95, "Allah geçmişi affetmiştir."

muñ maḫdūm-ı vālā-güheri ve ferzend-i feżā'il-perveridür. Biñ on tārīḫinde pertev-endāz-ı meclis-i şühūd olmışlar idi. Taḥṣīl-i biżā'a-i 'ilmiyye ve tekmīl-i levāzım-ı resmiyye eyleyüp Şeyḫü'l-İslām Yaḥyā Efendi ḫıdmetlerinden mülāzım ve ṭarīḳ-ı tedrīse 'āzim olup ḳırḳ aḳçe medreseden ma'zūl iken biñ ḳırḳ dört sālinde ibtidā Raḥīḳī Medresesi ḫāricine 'urūc idüp ḳırḳ yedi Rebī'ü'l-evveli'nde Nişāncı Paşa Medresesi ile kām-revā olup ḳırḳ sekiz Şevvāli'nde Zekeriyyā Efendi müderrisi olup elli Rebī'ü'l-evveli'nde Ḫandān Efendi yirine Ṣaḥn medārisinüñ birine vülūc itmişler idi. Elli iki ḥudūdında Şāh Sulṭān Medresesi iḥsān olınup elli altı Rebī'ü'l-āḫiri'nde Üsküdar Vālidesi Medresesi virildi. Elli yedi ḫilālinde Süleymāniyye medārisinüñ biriyle ta'ẓīm elli sekiz Muḥarremi'nde Sa'dī-zāde Efendi yirine Mekke-i Mükerreme ḳażāsıyla tekrīm olınmışlar idi.

Düyūn-ı keşīre iḥtimālinsiz ḳażā-yı **[229[b]]** vaṭar ḫilāf-ı muḳteżā-yı 'aḳl-ı beşer olup be-ḥükm-i ḳażā vü ḳader ḥuḳūḳ-ı 'ibād ile āḫirete güzer olınmaḳ ḫavfı māni'-i ḳabūl olmaġın bi'l-āḫire ol manṣıb-ı celīlden isti'fā itmeleriyle sene-i mezbūre Cumāde'l-āḫiresi'nde Begbāzārı ḳażāsı ta'yīniyle tekrīm ve yirleriyle Dāvūd-zāde Efendi ta'ẓīm olındı. Altmış iki Ša'bānı'nda 'Abdü'l-fettāḥ Efendi yirine Burusa ḳażāsıyla be-kām olup altmış üç Ramażānı'nda ma'zūl ve yirlerine Uzun Ḥasan Efendi mevṣūl olduḳdan ṣoñra altmış dört Şevvāli'nde Ša'rānī-zāde üzerinden İzniḳ ḳażāsı arpalıḳ virildi. Altmış beş Şevvāli'nde Edrine ḳāḍīsi olan Ša'rānī-zāde Efendi ma'zūl olup bunlar maḥmiyye-i mezbūre ḳażāsı tevcīhiyle tevḳī' olınmış iken on gün içinde ṭaraf-ı devletden taḥvīl olınup 'Abdü'l-fettāḥ Efendi'de ḳarār-dāde olmış idi.

## Ġarībe

**Sebeb**: *'Azīz Efendi Tārīḫi*'nde bu güne masṭūrdur ki sāl-i mezbūrda Burusa'dan ma'zūl 'Abdu'llāh Efendi üç günden ṣonra 'Abdü'l-fettāḥ Efendi on gün tevḳītle ṣāḥibü't-terceme ḳażā-yı mezbūr evāmir-i şerīfesine nā'il olmışlar iken ṣaṭr-ı nā-mevzūn-ı tertīb-i 'acībe ḍarb-ı ḳalem-i ibṭāl ve 'Abdü'l-fettāḥ Efendi ḳażā-yı mezbūra īṣāl olınup bunlar niṣāb-ı naṣībden bī-naṣīb ve bī-taḳrīb ḥirmān göründüginden vird-i zebānı [1]﴿إِنَّ هَـٰذَا لَشَيْءٌ عَجِيبٌ﴾ oldı.

1 Kur'ân-ı Kerîm, Hûd Sûresi, 11/72, "Bu gerçekten şaşılacak bir şey."

Ẕi'l-ḳa'de'de 'Abdü'l-fettāḥ Efendi arpalıġı Begbāzārı ḳażāsı ta'yīn olındı. Altmış altı Şevvāli'nde Fetvā-emīni Şeyḫ-zāde Efendi yirine nāmzedleri olan ḳażā-yı Edrine müyesser olmış iken on beş gün içinde merfū' ve yirlerine Ṣadrü'd-dīn-zāde Rūḥu'llāh Efendi manṣūb olup Begbāzārı ma'a Vize ḳażāları bunlara arpalıḳ virildi. Altmış yedi Ša'bānı'nda Şeyḫü'l-İslām Bālī-zāde Efendi maḫdūmı yirine Ġalaṭa ḳażāsı virilmiş idi. Altmış sekiz Muḥarremi'nde munfaṣıl ve yirlerine Ebu's-su'ūd-zāde Meḥemmed Ṣādıḳ Efendi vāṣıl olduḳdan ṣoñra Dimetoḳa ma'a Daġardı arpalıḳlarına nā'il olmışlar idi. Sene-i mezbūre Recebi'nde 'Abdü'l-fettāḥ Efendi yirine İstanbul ḳażāsı iḥsān olınmış idi. Altmış ṭoḳuz Recebi'nde ma'zūl ve yirlerine Minḳārī-zāde Efendi mevṣūl oldı ba'dehu 'Abdu'r-raḥīm-zāde Efendi arpalıġı Ṣire ḳażāsı ta'yīn olındı. Yetmiş bir Rebī'ü'l-āḫiri'nde Ḍıḥkī Efendi yirine ṣāniyen İstanbul ḥükūmeti tefvīż olınup ḳażā-yı mezbūr üzerlerinde ḳarār-dāde oldı. Sene-i mezbūre Recebi'nde 'Abdü'r-raḥīm-zāde Efendi yirine Anaṭolı ṣadāretine menḳūl olup yirlerine Şeyḫī-zāde Efendi mevṣūl ve Ṣire ḳażāsıyla Sinobī 'Abdu'llāh Efendi nā'il-i me'mūl oldı. Yetmiş iki Şevvāli'nde **[230[a]]** Ṭırnova arpalıġıyla ma'zūl ve yirlerine ḫalefleri Şeyḫī-zāde Efendi mevṣūl oldı. Yetmiş üç Rebī'ü'l-āḫiri'nde Minḳārī-zāde Efendi yirine ṣadr-ı Rūm ve nā'il-i ġāyetü'l-ġāyāt-ı merūm olup arpalıḳları meşīḫat-i İslāmiyye'den ma'zūl Ṣun'ī-zāde Efendi'ye virildi. Yetmiş dört Muḥarremi'nde ma'zūl ve yirlerine ṣāniyen 'İṣmetī Efendi nā'il-i me'mūl olup Ṣun'ī-zāde Efendi maḥlūlinden Ṭırnova ḳażāsı yine bunlara virildi. Yetmiş yedi Ša'bānı'nda Şeyḫī-zāde 'Abdu'r-raḥmān Efendi yirine ṣāniyen münevvir-i dīvān ve ḳāḍī-'asker-i 'ālī-şān oldılar. Arpalıḳları ḫaleflerine virildi. Seksen Rebī'ü'l-āḫiri'nde munfaṣıl ve yirlerine Anaṭolı ṣadāretinden 'İzzetī Efendi vāṣıl olmışlar idi. Bu def'a arpalıḳdan ibā itmeleriyle yüz aḳçe, Sulṭān Meḥemmed Ḫān'dan yüzer aḳçe daḫı Selīm ve Süleymān Ḫān vaḳflarından ki cem'an üç yüz aḳçe ta'yīniyle iktifā eylemişler idi. Seksen bir Recebi'nde Ḍıḥkī Efendi yirine üçinci def'a ṣadr-ı Rūm olup teslīs-i müntehī'l-merūm itdiler. Sene-i mezbūre Şevvāli'nde müteḳā'id ve yirlerine Şeyḫü'l-İslām 'Alī Efendi müteṣā'id olup vaẓīfe-i mezbūre üzerlerinde ḳalmış idi. Seksen beş Şevvāli' evāḫirinde intiḳāl ve ḥaṭā'ir-i ḳudse irtiḥāl eyleyüp Ḫāric-i Sūr'da Emīr-i Buḫārī ḥażretlerine ser-ṭarīḳde āsūde-i peyġūle-i laḥd oldı.

Mevlānā-yı mezbūr ibtidā-yı ḥālinde ṣalāḥ u diyānetle meşhūr, ʻuluvv-i şerʻiyyede nādire-i devrān, vaḳtinde bī-naẓīr-i zamān, mā-lā-yaʻnīden muʻriż, zühd ü ʻibādete mütemaḥḥiż, ʻiffet-pīşe, ḫayr-endīşe, pīr-i muʻammer, ṣalāḥ-ı ḥālle muḫammer idi. Yaḥyā Efendi ve Ebū Saʻīd Efendi ve Muʻīd Aḥmed Efendi zamānlarında fetvā ḫıdmetinde fıḳh-ı şerīfe etem intisāb taḥṣīl eylemişler idi.

Āṯār-ı ʻilmiyyelerinden *Vāḳıʻātü'l-müftiyyīn* ismiyle meẕkūr mecmūʻa-i meşhūreleri vardur. Ancaḳ zamānlarında vāḳiʻ olan mesā'ili kütüb-i muʻtebereden cemʻ ü tedvīn ve fuṣūl ü ebvāba ṭarḥ ile tezyīn eylemişlerdür. el-Ān ḳużāt ve ḥükkāma merciʻ olur bir eṯer-i laṭīfdür.

Āṯār-ı ḫayriyyelerinden Baġçeḳapusı ḳurbinde bir mescid-i şerīf ve bir mekteb binā idüp من بنى لله مسجدا بنى الله قصرا فى الجنة [1] ḫaberine mā-ṣadaḳ olmışlar idi. Bundan māʻadā Ḳara Gümrük ḳurbinde bir cāmiʻ-i şerīf ve ḳadr-i kifāye ḥücerāt binā eylemişlerdür. el-Ān "Ḳadrī Efendi Tekyesi" dimekle maʻrūfdur. İbtidā Aḳçeli Ebū Bekr Efendi ṣāniyen ʻOṯmān-zāde …[2] Efendi'ye dāmād olup her birinden birer maḫdūmı ẓuhūr eylemiş idi. Mihteri Aḥmed Efendi'dür ki maḥallinde tercemesi **[230b]** ẕikr olınur. Kihteri ʻAbdu'llāh Efendi ḥażretleridür ki ḥālen Mıṣr ḳażāsından maʻzūlen mutaṣarrıf-ı manṣıb-ı ḥayāt ve meşāġil-i lāzıme ile güẕārende-i evḳātdürler.

**Burusalı İlāhī-zāde [Meḥemmed], [Muʻīd-zāde]**

el-Mevlā Meḥemmed ibnü's-Seyyid Yūsuf. Maḥmiyye-i Burusa'dan ḳarīn-i ẓuhūr ve "İlāhī-zāde" dimekle meşhūr olmış idi. Vālid-i mācidi intiḳālinde nā-bāliġ ḳalup tevfīḳ-ı Ḫudā delīl-i rāh-ı reşādı olup sinn-i temyīze vāṣıl olduḳda maḥrūse-i mezbūrede "Muʻīd-zāde" dimekle şöhret-dāde üstād-ı emāṯil-i zamān dārü'l-ifādesinde muḳaddimāt-ı ʻulūmı temhīd ve mebānī-i fünūnı teşyīd itdükden ṣoñra taḥṣīl-i baḳıyye-i fünūn içün Dārü's-salṭana'ya ḳudūm ve nā'il-i merātib-i merūm olmış idi. el-Ḥāletü hāẕihī ʻulemānuñ birinden mülāzım ve ṭarīḳ-ı ʻilmiyye ʻāzim olduḳda biñ altmış altı tārīḫinde maḥrūse-i Burusa'da Mollā Fenārī Medresesi ile be-kām olmışlar idi baʻdehu medāris-i müteʻaddidede ifāde iderek Yıldırım Bāyezīd Ḫān Medresesi ile taḥṣīl-i nām ü

1 "Her kim Allah rızası için bir mescit bina ederse, Allah da o kişi için cennet bir saray bina eder."
2 Metinde yeri boş bırakılmıştır.

şān idüp iki sene miḳdārı ol buḳʿa-i baḳīʿada neşr-i leʾālī-i ifāde itdükden ṣoñra ṭaraf-ı devlet-i ʿaliyyeye rūy-māl sebeb-i vuṣūl-i āmāl olmaḳ mülāḥaẓasıyla dārü'n-naṣr ve'l-meymene maḥmiyye-i Edrine'ye ʿazīmet idüp şeyḫü'l-İslām-ı ʿaṣr olan Minḳārī-zāde Efendi āsitānesine duḫūle ruḫṣat bulup ʿarż-ı kālā-yı maʿārif itdükde fi'l-ḥaḳīḳa be-her-cihet sezāvār-ı ʿāṭıfet olmaġın ders-i pādişāhīye idḫāl idüp ḥużūr-ı şehriyārīde ʿaḳd olınan meclis erbābından olmaġla medreseleri Edrine Selīmiyyesi'ne tebdīl ve "re'īsü'l-müderrisīn" ʿunvānıyla tebcīl olındı. Seksen altı tārīḫinde İzmir ḳażāsıyla tekrīm olınup mizācında nevʿen iḫtilāl olmaġın vaṭanlarına mürūr itmege istīẕān idüp Edrine'den ikinci merḥalede olan Babaeskisi'ne vuṣūl bulduḳda merāḥil-i zindegānīsi tamām olup nīme-i rāhdan semt-i ʿuḳbāya imāle-i licām eyledi.

Mevlānā-yı mezbūr fażīlet-i ʿilmiyye ile mevsūm, zekī vü faṭın, ḥayṣiyyet-i ẕātiye ile müteʿayyin idi.

Āṯārından Ḳuhistānī *Kebīr*'i üzerine ḥāşiyeleri meşhūrdur.

### ʿUşşāḳī-zāde ʿAbdü'r-raḥīm Efendi

el-Mevlā ʿAbdü'r-raḥīm ibnü'ş-Şeyḫ Ḥüsāmü'd-dīn. Ṭabaḳa-i Murād Ḫān-ı Rābiʿ'de raḳam-zede-i ḳāṣırānemüz olup Ḥaleb ḳażāsından müteḳāʿid iken biñ ḳırḳ beş tārīḫinde necm-i ḥayātı ufūl ve mavṭın-ı aṣlīleri olan ʿālem-i ḳudse ḳufūl iden ʿUşşāḳī-zāde ʿAbdü'l-ʿazīz Efendi'nüñ birāder-i kihter-i saʿd-aḫteri ve bu faḳīrüñ cedd-i feżā'il-güsteridür. Vālid-i mācid-i keṣīrü'l-maḥāmidlerinüñ şemme-i menāḳıb-ı şerīfeleri ol maḥalde nüvişte olmış idi. el-Ḥāletü hāẕihī biñ otuz yedi Ẕi'l-ḥiccesi'nde terk-i **[231ᵃ]** ḳuyūd-ı bī-sūd-ı cihān ve kaʿbetü'l-ʿuşşāḳ-ı mecmaʿ-ı liḳāu'llāha kefen-ber-dūşı revān olup tercemeleri zīb-efzā-yı ṣaḥā'if-i *Ẕeyl* olan birāder-i mihterleri ʿUşşāḳī-zāde Muṣṭafā Efendi ḥacr-i terbiyelerinde taḥṣil-i meleke-i istiʿdād eyledüklerinde Şeyḫü'l-İslām ibn Şeyḫü'l-İslām -ki "Çelebi Müftī" dimekle şehīr- Meḥemmed bin Saʿdü'd-dīn Efendi merḥūmdan mülāzemetle be-kām ve biñ ḳırḳ Recebi'nde Aḳ Ḳaftān Muṣṭafā Efendi yirine Ümmü Veled Medresesi ile nā'ilü'l-merām oldılar. Ḳırḳ dört Recebi'nde Çivi-zāde Efendi ḫ̆ʾācesi Meḥemmed Efendi yirine Beşikṭaş Sinān Paşası'na ḥareket idüp ḳırḳ ṭoḳuz Şevvāli'nde Dervīş-zāde yirine Ḳoca Muṣṭafā Paşa Medresesi'ne revnaḳ-baḫşā oldılar baʿdehu Ṣaḥn'a ḫırām idüp elli dört Recebi'nde Ḫānım-zāde yirine Ḳızılmuṣluḳ Medresesi'ne basṭ-ı

bisāṭ-ı ifāde itmişler idi. Elli beş Recebi'nde Muṣṭafā Efendi yirine Diyārbekr ḳażāsı ḥükūmeti tefvīż olındı. Elli altı Recebi'nde maʿzūl ve yirlerine Ḥaleb ḳāḍīsi Kürd Mollā Çelebi menḳūl oldı. Elli yedi Ẕi'l-ḥiccesi'nde Bustān-zāde Aḥmed Efendi yirine Ḥalebü'ş-şehbā ḳażāsıyla kām-revā olup elli sekiz Recebi'nde munfaṣıl ve yirlerine Ṣadrü'd-dīn-zāde Rūḥu'llāh Efendi vāṣıl oldı. Altmış Recebi'nde ʿAlī Efendi yirine ṯāniyen Diyārbekr ḳażāsı tevcīh olınup altmış bir Recebi'nde refʿ ve yirlerine Şāmī Yaḥyā Efendi naṣb olındı. Altmış beş Cumāde'l-ūlāsı'nda birāder-zādeleri ʿUşşāḳī-zāde Faṣīḥī Efendi yirine Ḳuds-i dārü'l-üns ḳażāsına nā'il, altmış altı Cumāde'l-ūlāsı'nda ʿazl olınup yirlerine ber-vech-i arpalıḳ Şeyḫü'l-İslām Ḥüsām-zāde Efendi vāṣıl oldı. Yetmiş Recebi'nde Aḥmed Ramażān Efendi yirine Burusa pāyesiyle Ġalaṭa ḳażāsı iḥsān olınmış idi. Ol eṯnāda Üsküdarī Ḳāḍī İbrāhīm Efendi bu güne tārīḫ dimişdür:

Ṭarḥ idince Ramażān Aḥmed'i kilk-i tārīḫ
ʿAzl ile açdı gözin cāh-ı ḳażā-yı Ġalaṭa[1]

Yetmiş iki Ṣaferi'nde Bıńarhiṣār maʿa Keşān arpalıḳları ile maʿzūl ve yirlerine Beyāżī-zāde ʿAbdü'l-laṭīf Efendi mevṣūl oldı baʿdehu İslimiyye maʿa Ḥotalic'e tebdīl olınmış idi. Yetmiş ṭoḳuz Ṣaferi'nde Yaʿḳūb Efendi yirine Edrine pāyesiyle Üsküdar ḳażāsı virilmiş idi. Seksen Şevvāli'nde munfaṣıl ve yirlerine Martolos-zāde Efendi vāṣıl oldı. Gemlik maʿa Ḫarmencik ḳażāları bunlara arpalıḳ virildi. Seksen altı tārīḫinde Edrine pāyesiyle tekrīm olındı. Seksen yedi …[2] intiḳāl ve dārü'l-ḫulūda irtiḥāl eyledi. Edrineḳapusı ḫāricinde **[231[b]]** Edrine yolına nāẓır maḥalde defn olındı.

Mevlānā-yı merḥūm ṣalāḥ-ı ḥālle mevsūm, ʿulūm-ı nāfiʿaya şedīdü'l-intisāb, umūr-ı dīniyyede ḳābil-i niṣāb, ṣāliḥ ü ʿābid, mecmaʿ-ı maḥāmid, īṣāl-i ḫayra sāʿī, muḳteżayāt-ı ḥuḳūḳa murāʿī, nefsine ġālib, meṭālib-i uḫreviyyeye ṭālib idi.

Bu faḳīre şeref-i ṣoḥbetleriyle teşerrüf müyesser olup ol taḳrīble baʿż-ı aḥvālleri meşhūd-ı ʿayn-ı iʿtibārımuz olmış idi. Ez-ān-cümle ṣayfen vü şitā'en ibtidā-yı vaḳt-i ʿişāda edā-yı ṣalāt-ı vaḳt idüp baʿdehu ṭaşrada olan oṭalarında tenhā evrādlarına meşġūl olup nıṣf-ı leyle dek tamām idüp baʿdehu ḥaremde istirāḥata meşġūl olup ṣülüṯ-i aḫīrde yine bedīdār ve baʿde edāi't-teheccüd vaḳt-i

1 عزلله آچدی کوزین جاه قضای غلطه
2 Metinde yeri boş bırakılmıştır.

ṣalāt-ı ṣubḥa dek evrād ile evḳāt-güẕār olurdı. Evā'il-i ḥāllerinde faḳra mübtelā olmaġın "sebeb-i ta'ayyüş olur" diyü dūr ü dırāz Ġalaṭa maḥkemesinde kitābet iderler imiş. Ol eṣnāda kütüb-i mütedāvileden mükerrer vāfir kitāb yazup ekṣerin bey' idüp żamīme-i ma'āş iderler imiş. Kendülerden mesmū' olan üç yüz cilde bāliġ olmaḳ üzeredür. Ol meşġale ile ẕevḳ-yāb olmaġın ba'de'l-istiġnā yine kitābet iderler idi. Ḥattā iki *Dürer* ve iki *Ḳuhistānī*, iki *Ṣadrü'ş-şerīfe*, iki *Muṭavvel* yazup birerin vālid-i merḥūma itḥāf itmişler idi.

## İlāhī-zāde Meḥemmed Efendi

el-Mevlā Meḥemmed ibnü'ş-Şeyḫ 'Alī. Büldān-ı cihānuñ mihr-i enveri ve 'ālem-i ḥüsnüñ şems-i ḫāveri olan İstanbul'da sāḥa-i vücūda ḳadem-nihāde ve "İlāhī-zāde" dimekle şöhret-dāde olmış idi. Kiçi Meḥemmed Efendi ile Fāżıl Muṣlī Efendi'den taḥṣīl-i 'ilm ü kemāle müdāvim ve Müftī Ḥüseyn Efendi'den mülāzım olup ḳırḳ aḳçe medreseden munfaṣıl iken elli altı Recebi'nde vālidine dersiyye olan Ḫusrev Ketḫudā Medresesi tevcīḥ olındı. Elli sekiz Ẕi'l-ḥiccesi'nde Fāṭıma Sulṭān Medresesi ile be-kām, elli ṭoḳuz Şa'bānı'nda İsmiḫān Sulṭān Medresesi ile taḥṣīl-i merām idüp altmış iki Muḥarremi'nde yirinde mūṣıla-i Ṣaḥn i'tibār olınup sene-i mezbūre Şa'bānı'nda 'Ömer Efendi yirine 'Alī Paşa-yı Cedīd Medresesi'ne naḳl olındı. Altmış beş Şevvāli'nde Ṣaḥn Medresesi ile tekrīm olınup altmış altı Şevvāli'nde yirinde altmışlı i'tibār olındı. Altmış yedi Recebi'nde Ḍıḥkī Efendi yirine Zāl Paşa Medresesi'ne nā'il, altmış sekiz Ṣaferi'nde Edrine Sulṭān Selīmiyyesi'ne vāṣıl olup yirlerine 'Abdü'l-muṭṭalib Efendi muttaṣıl oldı. Sene-i mezbūre Recebi'nde **[232[a]]** ḫalefleri 'Abdü'l-muṭṭalib Efendi ile mübādele itdiler. Altmış ṭoḳuz Şa'bānı'nda Üsküdar Vālidesi'ne terfī' olınup yetmiş Ẕi'l-ḥiccesi'nde Maḥmūd-zāde Efendi yirine Eyyūb-i Enṣārī ḳażāsıyla tevḳī' olınduḳda kabūlden ibā itmekle manṣıb-ı münḥal Edībī-zāde Efendi'ye maḥal görildi. Yetmiş üç Muḥarremi'nde Berber-zāde 'Abdü'r-raḥīm Efendi yirine Ḳuds-i Şerīf ḳażāsıyla teşrīf olınup sene-i mezbūre Recebi'nde Ḥasan Efendi yirine Medīne-i Münevvere'ye menḳūl ve mesned-i ḥükūmetlerine Neffātī Efendi mevṣūl oldı. Sene-i mezbūre ḥudūdında ṭavāf-ı Beytu'llāhi'l-Ḥarām idüp ḥüccāc-ı ẕevī'l-ibtihāc ile İstanbul'a 'avdet idüp yirlerine nā'ib naṣb itmek sebebiyle İstinköy'e nefy ü iclā olınup yetmiş dört Recebi'nde mesned-i vācibü'l-ikrāmları ile Malġaravī Meḥemmed Efendi i'zāz olındı. Yet-

miş altı ḥudūdında Ḳara Ḥüsām-zāde üzerinden Edincik arpalıġı ta'yīn olındı. Yetmiş ṭoḳuz ḫilālinde Uzuncaova ma'a Ḫāṣköy ḳażālarına tebdīl ile tebcīl olındı. Seksen Şevvāli'nde ḥālā ṣadāret-i Rūm'dan munfaṣıl Yaḥyā Efendi yirine Burusa pāyesiyle Şām-ı şeref-encām ḳażāsıyla maḳżī'l-merām oldı. Seksen bir Ẕi'l-ḳa'de['sinde] Begbāzārı arpalıġıyla ma'zūl ve yirlerine 'Abdü'r-raḥīm-zāde-i Kihter Efendi mevṣūl oldı. Seksen beş Recebi'nde Āvāre-zāde Mes'ūd Efendi yirine Edrine ḳażāsıyla tekrīm olınup sūr-ı hümāyūnda bulınmaġla İstanbul pāyesiyle ta'ẓīm olındı. Seksen altı Ẕi'l-ḥiccesi'nde 'azl ve yirlerine Müfettiş İbrāhīm Efendi naṣb olındı. Seksen yedi Ramażānı'nda rūh-ı pür-fütūḥı ḳafes-i bedenden pervāz ve 'andelībān-ı cinān ile dem-sāz olup Ḳoġacı Dede miḥrābı ḥiẕāsında ḳarār ṭutdı.

Mevlānā-yı mezbūr 'ilm ü fażlla meşḫūr, ḫoş-ṭab' u ḫoş-ṣoḥbet, ḳābil-i üns ü ülfet, mażyāf ü kerīm, saḫī vü ḥalīm idi.

**Kefevī Ḥüseyn Efendi [Kedi Ḥüseyn]**

el-Mevlā Ḥüseyn. Diyār-ı Kefe'den neş'et ve "Kedi Ḥüseyn Efendi" dimekle şöhret bulmış idi. Zamān u evḳātin taḥṣīl-i kemāle maṣrūf ve aḳrānı miyānında ḳābiliyyetle ma'rūf olup 'ulemānuñ birinden şeref-i mülāzemeti iḥrāz itdükden ṣoñra ḳırḳ aḳçe medreseden munfaṣıl iken elli bir Recebi'nde Kepenekci Medresesi ḫāricine 'āric olup elli altı Recebi'nde Kürd Aḥmed Efendi yirine Şāhḳulı Medresesi ile be-kām, elli yedi Rebī'ü'l-āḫiri'nde Ramażān Efendi yirine 'Abdü's-selām Medresesi ile **[232b]** nā'il-i merām oldı. Sene-i mezbūre Ša'bānı'nda 'Ayntāb Müftīsi-zāde Efendi yirine Sinob ḳażāsı tevcīh ve medresesiyle Nesrī Meḥemmed Efendi terfīh olınduḳdan ṣoñra ḳabūlden ibā itmekle manṣıb-ı mezbūr ile Maḳdisī 'Alī Efendi mesrūr olup bunlar sıfrü'l-yed ibḳā olınmış idi. Elli sekiz Recebi'nde Teẕkireci 'Abdu'llāh Efendi yirine Silivri'de Pīrī Paşa Medresesi iḥsān olınup altmış Ẕi'l-ḳa'desi'nde Kāmrān-zāde Aḥmed Efendi yirine Berġos'da Meḥemmed Paşa Medresesi virildi. Altmış üç Ẕi'l-ḳa'desi'nde Muṣlī Efendi yirine Etmekci-zāde Aḥmed Paşa Medresesi'ne vāṣıl oldı. Altmış altı Cumāde'l-ūlāsı'nda 'Abdü'l-laṭīf Efendi yirine Ḥaremeyn müfettişi olup sene-i mezbūre Ša'bānı'nda selef-i sālifi 'Abdu'llāh Efendi yirine Mihrümāh Sulṭān pāyesine şāyān görildi. Altmış yedi Recebi'nde Ṣaḥn-ı Ṣemāniyye'nüñ biriyle tekrīm olınup iki günden

ṣoñra Ḥasan Efendi müderrisi Ḥāmid Efendi ile mübādele itdiler. Altmış sekiz ḥudūdında Ḫusrev Efendi yirine Burusa'da Orḫan Medresesi'ne gönderilüp sene-i mezbūre evāḫirinde Medīne-i Münevvere pāyesiyle müteḳā'id ve yirlerine Kāmrān-zāde Efendi ṣā'id oldı. Yetmiş iki Şevvāli'nde ḳapuaġası bulınan Frenk Meḥemmed Aġa sa'yıyla bā-ḫaṭṭ-ı hümāyūn ṣāḥibü't-terceme ref'inden medresesin murādı olan şaḫṣa tevcīh itdürdükde şeyḫü'l-İslām-ı 'aṣr olan Ṣun'ī-zāde Efendi vezīr-i a'ẓama bu aḥvāli ḥikāyet ve ḳapuaġasından şikāyet itmekle maġżūben mezbūr ḳapuaġasını 'azl idüp Ḳazdaġī 'Abdu'llāh Efendi yirine Çorlı'da Sulṭān Medresesi ile cebr-i ḫāṭır ḳılındı. Yetmiş ṭoḳuz Ẕi'l-ḳa'desi'nde Ḫˇāce Meḥemmed Efendi yirine Maġnisa Murādiyyesi'ne gönderilmiş idi. Seksen yedi ḥudūdında 'ālem-i eşbāḥdan milket-i ervāḥa intiḳāl eyledi.

Mevlānā-yı mezbūr 'ilm ü fażlla meşhūr, ṣāliḥ ü 'ābid, mecma'-ı maḥāmid, pīr-i münevver, ẕühd ü ṣalāḥla muḫammer idi.

**Edrineli Yaḥyā-zāde Efendi [Muṣṭafā]**

el-Mevlā Muṣṭafā bin Yaḥyā. Taḥṣīl-i meleke-i isti'dād idüp 'ulemānuñ birinden mülāzemetle ber-murād olduḳdan ṣoñra maḥmiyye-i Edrine'de devr-i medāris ve 'aḳd-i mecālis iderek Sulṭān Selīm-i Cedīd Medresesi'ne nā'il, altmış altı ḥudūdında maḥalle-i ḫāmūşāna vāṣıl olan Ḥalebī Yaḥyā Efendi'nüñ ferzend-i dil-bendi "Yaḥyā-zāde" dimekle şehīr Muṣṭafā Efendi'dür. Ṭarīḳ-ı 'ilme 'āzim ve 'ulemānuñ birinden mülāzım olup ḳırḳ aḳçe medreseye vāṣıl, andan daḫı munfaṣıl iken altmış beş Şevvāli'nde Edrine'de Beglerbegi Medresesi'ne sezāvār, **[233[a]]** altmış yedi Rebī'ü'l-evveli'nde yirinde ḥareket i'tibār olmış idi ba'dehu Sirāciyye ve Cāmi'ardı ve Üçşerefeli ve Dārü'l-ḥadīṯ ve Sulṭān Bāyezīd ve Sulṭān Selīm Medreseleri ile tekrīm olınup seksen bir Ṣa'bānı'nda Nālī Meḥemmed Efendi yirine Medīne-i Münevvere ḳażāsıyla ta'ẓīm olınmış iken eṯnā-yı ṭarīḳde Ḥasan Efendi yirine Ḳuds ḳażāsına tebdīl ve ol manṣıb-ı celīl ile tebcīl olındı. Seksen üç Rebī'ü'l-evveli'nde ma'zūl ve yirlerine Şeyḫ-zāde 'Abdü'l-ġanī Efendi mevṣūl oldı. Seksen altı ḥudūdında intiḳāl eyledi. İstanbul Yolı ta'bīr olınan maḥal mezāristānında defn olındı.

Mevlānā-yı merḳūm dāḫil-i erbāb-ı rüsūm, ṣāfī-fu'ād, pāk-i'tiḳād idi.

## Mütevellī ʻAlī Efendi

el-Mevlā ʻAlī. Ḳılıç ʻAlī Paşa ʻuteḳāsı evlādındandur. Biñ …[1] beş ḫilālinde ṣāḥa-i vücūda vażʻ-ı ḳadem ve ʻAlī Paşa tevliyeti meşrūṭası olup [2] شـرط الواقـف كنـص الشـارع naṣṣıyla edā-yı ḫıdmet-i vaḳf-ı şerīfe şāriʻ olmaġın "Mütevellī ʻAlī Efendi" dimekle meşhūr-ı ʻālem olmış idi ve Şeyḫü'l-İslām Ṣunʻu'llāh Efendi'den mülāzemetle ber-murād olup ṭarīḳ-ı tedrīsde seyr-i nişīb ü firāz iderek ḳırḳ aḳçe medreseden maʻzūl ve muntaẓır-ı neyl-i me'mūl iken elli Rebīʻü'l-āḫiri'nde Tevḳīʻī Medresesi ile be-kām, elli beş Recebi'nde Muḥżır-zāde Efendi yirine Ṭopḳapusı'nda Aḥmed Paşa Medresesi ile nā'il-i merām oldı. Altmış Şaʻbānı'nda maʻzūl ve yirlerine Şāriḥ-i Menār-zāde Efendi mevṣūl oldı. Yetmiş Ṣaferi'nde Kebīrī-zāde Efendi yirine Beşikṭaş'da Sinān Paşa müderrisi olup yetmiş iki Rebīʻü'l-evveli'nde Aʻrec ʻÖmer Efendi yirine meşrūṭası olan Ḳılıç ʻAlī Paşa Medresesi virildi. Sene-i mezbūre Şevvāli'nde Kütāhiyye ḳażāsı tevcīh olınup yetmiş üç Ramażānı'nda maʻzūl oldı. Yetmiş yedi Rebīʻü'l-evveli'nde Bozacı Maḥmūd Efendi yirine Ḳonya ḳażāsı iḥsān olınup yetmiş ṭoḳuz Cumāde'l-āḫiresi'nde maʻzūl ve yirlerine Bosnevī Muṣṭafā Efendi mevṣūl oldı. Sene-i mezbūre ḥudūdında İnegöl ḳażāsı maʻīşet taʻyīn olınup seksen yedi ḥudūdında intiḳāl eyledi.

Mevlānā-yı mezbūr ṣalāḥ-ı ḥālle meşḫūr, ḫayrı şerrine ġālib, dāḫil-i erbāb-ı meṭālib idi.

## Ḳara Caʻfer Efendi[3]

el-Mevlā Caʻfer. "Ḳara Caʻfer Efendi" dimekle meşhūr ve eczā-yı taʻrīfi bu mertebeye maḳṣūrdur. Ḥavṣala-i istiʻdādı miḳdārı kesb-i dāniş ü dīd itdükde ʻAbdü'r-raḥīm Efendi'den şeref-i mülāzemete vāṣıl ve biñ elli ḥudūdında ḳırḳ aḳçe ile Aḫī Çelebi Medresesi'nden munfaṣıl iken altmış dört Şaʻbānı'nda Fuḍayl Efendi **[233b]** medrese-i muḥdeṣesi ibtidā bunlara ʻināyet olındı. Altmış sekiz Ṣaferi'nde ʻAbdü'l-ġaffār Efendi yirine Mesīḥ Paşa Medresesi'ne taḥrīk olınup sene-i merḳūme Şaʻbānı'nda Arpacı ʻAlī Efendi yirine Ümmü Veled Medresesi'ne vāṣıl, altmış ṭoḳuz Ẕi'l-ḥiccesi'nde selefi yirine Zekeriyyā

1 Metinde yeri boş bırakılmıştır.
2 "Vakfeden kişinin koştuğu şart, Şari'in nassı gibidir."
3 Der-kenār: Evvelu müderrisin bi-medreseti Fuḍayl Efendi ṣāḥibü't-terceme fī-Şaʻbān sene 1064.

Efendi Medresesi'ne nā'il oldı. Yetmiş bir Şa'bānı'nda Gümülcineli 'Abdu'llāh Efendi yirine Şāh-ı Ḫūbān müderrisi olup yetmiş iki Şevvāli'nde İmām-zāde 'Abdü'l-ḳādir Efendi yirine İsmiḫān Sulṭān Medresesi iḥsān olındı. Yetmiş dört Cumāde'l-āḫiresi'nde Ṣaḥn-ı Ṣemāniyye'de ḥırām, yetmiş beş Muḥarremi'nde Uzun 'Alī Efendi yirine 'alā-ṭarīḳi'l-mübādele Pīrī Paşa Medresesi ile taḥṣīl-i merām eyledi. Yetmiş yedi Ramażānı'nda Ser-bendī-zāde Efendi yirine Üsküdar'da Mihrümāh Medresesi ile i'zāz, seksen[1] Ṣaferi'nde Nālī Meḥemmed Efendi yirine Eyyūb'de İsmiḫān Sulṭān Medresesi ile ser-efrāz ḳılındı. Seksen bir Ẕi'l-ḥiccesi'nde Ḳazdaġī 'Alī Efendi yirine Ḫāṣekī Sulṭān Medresesi 'ināyet olındı. Seksen üç Cumāde'l-āḫiresi'nde Şeyḫ-zāde Meḥemmed Efendi yirine ḫāmise-i Süleymāniyye i'tibārıyla İstanbul Vālidesi ile ikrām olınup seksen dört Cumāde'l-ūlāsı'nda 'Abdu'llāh Efendi yirine Ġalaṭa ḳażāsıyla iḥtirām olındı. Seksen beş Ramażānı'nda ma'zūl ve yirlerine 'İṣmetī Ḫışmı Efendi mevṣūl oldı. Seksen sekiz Rebī'ü'l-evveli'nde dest-i ecel dāmen-i ḥayātını çāk ve mütevārī-i zīr-i ḫāk eyledi.

Mevlānā-yı merḳūm dāḫil-i erbāb-ı rüsūm, ṭab'ı güşāde, ḥiddet ü şiddeti kemālde idi.

### Hābīl-zāde 'Ömer Efendi

el-Mevlā 'Ömer. Biñ ḳırḳ ḥudūdında vedā'-ı 'ālem-i fānī iden Hābīl-zāde Meḥemmed Efendi'nüñ ferzend-i mes'ūdı ve dürr-i girān-māye-i ṣadef-i vücūdı 'Ömer Efendi'dür. Esātīẕe-i 'aṣr dārü'l-ifādelerine ḫıdmet ve tekmīl-i mertebe-i isti'dāda himmet itdükde ḥāiz-i feżā'il-i ḫafī ve celī Uzun 'Alī Efendi ḫıdmetlerinde iştiġāl idüp 'ulemānuñ birinden mülāzım ve ṭarīḳ-ı tedrīse 'āzim olmış idi. Bi-ḥasebi'l-'āde ḳaṭ'-ı merātib-i ifāde iderek ḳırḳ aḳçe medreseden ma'zūl ve müteraḳḳıb-ı neyl-i me'mūl iken altmış bir Cumāde'l-āḫiresi'nde Çatalca'da vāḳı'a 'Alī Paşa Medresesi ḫāriciyle be-kām, altmış beş Ramażānı'nda 'azlle telḫ-kām ve yirleriyle Mekkī Meḥemmed Efendi nā'ilü'l-merām oldı. Altmış altı Cumāde'l-āḫiresi'nde Nūḥ Efendi yirine Ḫusrev Ketḫudā Medresesi ile kām-revā olup altmış yedi Recebi'nde yirinde dāḫil i'tibār olınup altmış sekiz Ṣaferi'nde Ḫānım-zāde Meḥemmed Efendi yirine Ṣāniye-i Zekeriyyā Medresesi'ne revnaḳ-baḫşā oldı. **[234ª]** Sene-i mezbūre Ṣa'bānı'nda Teẕkireci

1 Metinde sehven "seksen ṭoḳuz" yazılmıştır.

Meḥemmed Efendi yirine Sekbān ʻAlī Medresesi iḥsān olındı. Yetmiş Ṣaferi'nde Aṭā'u'llāh-zāde Efendi maḥlūlinden Dāvūd Paşa Medresesi'ne pāy-ı himmet ḳoyup yetmiş iki Muḥarremi'nde Ṣaḥn-ı Ṣemāniyye'ye ḫırām eyledi. Sene-i mezbūre Şevvāli'nde Ḳābil Vücūd-zāde Efendi maḥlūlinden Ḥāmid Efendi Medresesi tevcīh olınup ḳabūlden ibā itmekle Burusa'da Murādiyye Medresesi ʻināyet olındı. Yetmiş beş Şaʻbānı'nda Fenārī-zāde Şeyḫ Meḥemmed Efendi yirine Gevher Ḫān Sulṭān Medresesi şāyān görildi. Yetmiş sekiz Ramażānı'nda Mollā-zāde Efendi yirine İsmiḫān Sulṭān Medresesi ile taʻẓīm, yetmiş ṭoḳuz Ẕi'l-ḥiccesi'nde İmām-zāde ʻAbdü'l-ḳādir Efendi yirine Eyyūb ḳażāsıyla tekrīm olındı. Seksen Şaʻbānı'nda Bustān-zāde yirine Filibe ḳażāsı dest-i ḥükūmetlerine tefvīż olındı. Seksen bir Ẕi'l-ḥiccesi'nde ʻazl ve yirlerine Şāmī ʻAbdü'l-bāḳī Efendi naṣb olınduḳdan ṣoṅra Ḳuds-i Şerīf pāyesiyle Sulṭānḥiṣārı ve Çīnī-i İzniḳī arpalıḳ taʻyīn olındı. Seksen sekiz Rebīʻü'l-evveli'nde Bābī Muṣṭafā Efendi yirine Şām pāyesiyle Baġdād-ı bihişt-ābād ḳażāsı virilüp ḳabūlden ibā itmekle Ḥüseyn Paşa-zāde İbrāhīm Efendi'ye maḥal görildi. Sene-i mezbūre Recebi'nde Maḥmūd-zāde Efendi yirine Medīne-i Münevvere ḳażāsıyla tebcīl olınup seksen ṭoḳuz Şaʻbānı'nda milket-i eşbāḥdan ʻālem-i ervāḥa intiḳāl ve manṣıb-ı maḥlūle Mūsā Efendi ḥażretleri ittiṣāl eyledi.

Mevlānā-yı mezbūr ʻilm ü fażlla meşhūr, ʻaṣrında mümtāz ve müteʻayyin, fażl-ı ʻirfānı mütebeyyin idi.

### Çeşmī-zāde Meḥemmed Ṣāliḥ Efendi

el-Mevlā Meḥemmed Ṣāliḥ. Ṣudūr-ı devlet-i Murād Ḫān-ı Rābiʻ'den tercemesi bu mecellede sebḳ iden Çeşmī Meḥemmed Efendi'nüñ maḫdūm-ı kihter-i nāzenīni ve nūr-ı çeşm-i cihān-bīni Meḥemmed Ṣāliḥ Efendi'dür. Şeyḫü'l-İslām Yaḥyā Efendi'den mülāzım ve ʻazm-i ṭarīḳ-ı tedrīse cāzim olup ḳırḳ aḳçe medreseden maʻzūl ve müteraḳḳıb-ı vuṣūl-i meʼmūl iken biñ elli yedi Rebīʻü'l-āḫiri'nde Ḥüseyn Paşa-zāde Efendi yirine el-Ḥāc Ḥasan Medresesi ile kām-revā olup elli sekiz Cumāde'l-āḫiresi'nde yirinde dāḫil, altmış Ramażānı'nda mūṣıla-i Ṣaḥn iʻtibār olınup altmış bir Şaʻbānı'nda Çāker Aġa-zāde Ḫalīl Efendi yirine Yaḥyā Efendi Medresesi'ne tebdīl ile tebcīl olındı. Altmış üç Ramażānı'nda ʻOṯmān Efendi yirine Ṣaḥn-ı Ṣemāniyye'nüñ biriyle tekrīm olınup altmış dört Cumāde'l-ūlāsı'nda Murād Paşa müderrisi Çāvuş-zāde Efendi ile

mübādele itdirilmiş idi. **[234[b]]** Altmış altı Şevvāli'nde Ḳara Ḥüsām-zāde Efendi yirine Üsküdar Vālidesi'ne sāye ṣalup altmış ṭoḳuz Şevvāli'nde Sa'dī-zāde 'Abdu'llāh Efendi yirine Süleymāniyye Medresesi ile ḳarīrü'l-'ayn oldılar. Yetmiş iki Şevvāli'nde Ḥalebü'ş-şehbā ḥükūmeti tefvīżi ile be-kām olmışlar idi. Yetmiş üç Şevvāli'nde ref' olınup yirlerine Ḳabaḳulaḳ-zāde Efendi naṣb olındı. Yetmiş sekiz Ramażānı'nda 'Oṯmān Efendi yirine Burusa ḳażāsıyla tebcīl olınup sene-i mezbūre Ẕi'l-ḥiccesi'nde ma'zūl ve yirlerine selef-i sālifi Ḳabaḳulaḳ-zāde Efendi mevṣūl oldı. Yetmiş ṭoḳuz Rebī'ü'l-āḫiri'nde Burusa Yeñişehri ve Keşān ḳażāları arpalıḳ ta'yīn olınmış idi. Seksen beş Ṣa'bānı'nda Ḫıṣım-zāde Efendi maḥlūlinden Mekke-i Mükerreme ḳażāsıyla tekrīm olınup ba'de edāi'n-nüsük ḥüccāc-ı ẕevī'l-ibtihāc ile 'avdet tenbīh olınup yirleri Kebīrī-zāde Efendi'ye tevcīh ve Dārü's-salṭana'ya vuṣūlde Bolı ve Ḳoñurapa ve Dört Dīvān ve Üsküb arpalıḳlarıyla terfīh olındı. Seksen yedi Şevvāli'nde Beyāżī-zāde Efendi yirine İstanbul ḳażāsına mevṣūl olup seksen sekiz Ṣaferi'nde munfaṣıl ve yirlerine Kebīrī-zāde Efendi vāṣıl oldı. Bıñarhiṣār ve Ḳal'a-i Sulṭānī ve Yeñice arpalıḳ ta'yīn olındı. Seksen ṭoḳuz Cumāde'l-ūlāsı'nda 'azm-i fırdevs-i berīn itmekle tārīḫ-i seng-i mezārları bu beyt-i dil-fırīb vāḳi' olmışdur:

Lafẓen ü ma'nen bir ehl-i ṭab'a tārīḫ it didüm
Didi biñ seksen ṭoḳuzda eyledi ḥayf intiḳāl[1]

Üsküdar'da Ḥamza Faḳīḥ Maḥallesi'nde vāḳi' ḫāneleri ḥaṭīresinde defn olındı.

Mevlānā-yı merḳūm maḫdūm-ı ma'ālī-rüsūm, memdūḥü'l-fi'āl, maḥmūdü'l-ḫiṣāl, 'afīf ü nezīh, merd-i nebīh idi. İstanbul ḳāḍīsi iken is'āre taḳayyüd ile ḫaylī şöhret ü şān virmiş iken ehl-i ṭama' ḫilāf-gīrligiyle dördinci ayda 'azl itdirilmiş idi.

## Āvāre-zāde Mes'ūd Efendi

el-Mevlā Mes'ūd. Tercemesi bu mecellede sebḳ iden Āvāre-zāde Muṣṭafā Efendi'nüñ şāḫ-ı devḥa-i vücūdı ve maḫdūm-ı mes'ūdü'l-vürūdıdur. Ġurre-i ġarrā-yı ẕātı maḥmiyye-i Edrine'de biñ on altı ḥudūdında pertev-endāz-ı maṭla'-ı şühūd olup muḳanṭarāt-ı muḳadderāt-ı isti'dāda ṣu'ūd ile bülend-ḳadr olduḳda Şeyḫü'l-İslām Yaḥyā Efendi'den ḫil'at-ı mülāzemetle be-kām olup ḳırḳ

1 دیدی بیك سكسان طقوزده ایلدی حیف انتقال

aḳçe medreseden maʿzūlen elli bir Rebīʿü'l-evveli'nde ʿAlī Efendi yirine Zeynī Çelebi ḫāriciyle nā'il-i merām oldı. Elli beş Recebi'nde Nā'ib **[235ᵃ]** ʿÖmer Efendi yirine Mesīḥ Paşa Medresesi iḥsān olınup elli altı Rebīʿü'l-āḫiri'nde ʿAbdü'r-raḥīm Efendi maḫdūm-ı kebīri yirine Ḥāfıẓ Paşa Medresesi ile be-kām olmış idi. Elli yedi Şaʿbānı'nda Ḳoca Muṣṭafā Paşa Medresesi ile taḥṣīl-i merām idüp elli ṭoḳuz Recebi'nde Ṣaḥn-ı Ṣemāniyye'nüñ birine ḫırām itmiş idi. Altmış Ramażānı'nda Erżurūmī İbrāhīm Efendi yirine Zāl Paşa Medresesi sezā görilüp altmış bir Şaʿbānı'nda Ḥamdī-zāde Efendi yirine Sulṭān Selīm Medresesi ile tekrīm, altmış dört Cumāde'l-ūlāsı'nda Süleymāniyye Medresesi ile taʿẓīm olındı. Altmış beş Ramażānı'nda Hāşim-zāde Efendi yirine İzmir ḳażāsı ʿināyet olınup ḳabūlden ibā itmekle Merḥabā-zāde Efendi'ye tevcīh olındı. Altmış altı Cumāde'l-āḫiresi'nde Esʿad Efendi yirine Süleymāniyye Medresesi iʿāde olındı. Sene-i mezbūre Şevvāli'nde Nevʿī-zāde Efendi yirine Yeñişehr ḳażāsıyla maḳżī'l-merām oldı. Altmış yedi Şevvāli'nde maʿzūl ve yirlerine Ḳāsım-zāde Ṣāliḥ Efendi mevṣūl oldı. Yetmiş Ẕi'l-ḳaʿdesi'nde Saʿdī-zāde ʿAbdu'llāh Efendi yirine Selanik ḳażāsı tevcīh olınup yetmiş bir Şevvāli'nde ʿazl ve yirlerine İmām-zāde Efendi naṣb olındı. Yetmiş beş Cumāde'l-ūlāsı'nda Ünsī Efendi yirine Şām-ı şeref-encām ḳażāsı virildi. Yetmiş altı Cumāde'l-āḫiresi'nde maʿzūl ve yirlerine eniştesi ʿAbdu'llāh Efendi mevṣūl oldı. Yetmiş yedi tārīḫinde Burusa pāyesiyle Ḳaraşu ve Çirmen ve Ḫavāṣṣ-ı Aḫī arpalıḳ taʿyīn olındı. Seksen dört Cumāde'l-āḫiresi'nde Edrineli Aḥmed Efendi yirine Edrine ḳażāsı ʿināyet olınup seksen beş Recebi'nde Yeñice ve Begbāzārı arpalıġı ile maʿzūl ve yirlerine İlāhī-zāde Meḥemmed Efendi mevṣūl oldı. Seksen sekiz Rebīʿü'l-āḫiri'nde ṣadr-ı Rūm'dan munfaṣıl Yaḥyā Efendi yirine İstanbul pāyesiyle Ġalaṭa ḳażāsına rıżā göstermiş idi. Seksen ṭoḳuz ḥudūdında murġ-ı rūḥı ḳafes-i tenden ṭayeran ve fırdevs-i berīni āşiyān eyledi. Emīr-i Buḫārī'de medfūn ve tārīḫ-i intiḳāli bu mıṣrāʿ-ı mevzūndur: **Der-kenār:** [Ber-vech-i taʿmiye

Bir duʿā-gū geldi didi fevtinüñ tārīḫini]
İde Ḥaḳ menzilgehüñ Mesʿūd Efendi cenneti[1]

Mevlānā-yı merḳūm dāḫil-i ʿidād-ı maḫādīm-i rüsūm, ḫoş-ṣoḥbet, ḳābil-i üns ü ülfet, taḳlīde mā'il ve ṣoḥbet-i ʿavāma şīfte-dil idi.

1 ایده حق منزلکهك مسعود افندی جنتی

**Beşerī Meḥemmed Efendi**

el-Mevlā Meḥemmed. Kūze-i vücūdı ḫāk-i pāk-i İstanbul'dan ḳarīn-i ẓuhūr ve Beşerī Meḥemmed Efendi nāmıyla zebān-zed-i cumhūr olup fāżıl-ı ḳarār-dāde Nādirī muḫalleṣ Ġanī-zāde Efendi fevtinden **[235[b]]** mülāzemetle be-kām ve medāris-i 'ilmiyye ile maḳżī'l-merām olup ḳırḳ aḳçe medreseden munfaṣıl iken elli beş Rebī'ü'l-evveli'nde Mollā Kestel Medresesi'ne ḫāric ile 'āric olup elli yedi Rebī'ü'l-evveli'nde Çāker Aġa-zāde yirine Merdümiyye'ye taḥrīk olındı. Sene-i mezbūre Şa'bānı'nda Kefevī Ḥüseyn Efendi yirine Çekmece'de 'Abdü's-selām Medresesi iḥsān olınup altmış Ẕi'l-ḳa'desi'nde Fāṭıma Sulṭān Medresesi'ne vāṣıl, altmış iki ḥudūdında Fetḥiyye Sinān Paşası Medresesi'ne nā'il oldı. Altmış üç Ramażānı'nda yirinde mūṣıla i'tibārıyla tekrīm olınup altmış altı Şevvāli'nde Ṣaḥn-ı Ṣemāniyye'ye ḫırām itdi. Altmış yedi Recebi'nde 'Işḳī Ḥasan Efendi yirine Ḳılıç 'Alī Paşa Medresesi ile be-kām olup altmış sekiz Şa'bānı'nda Ḳoçbaş Maḥmūd Efendi yirine Ḳuds pāyesiyle Belġrad ḳażāsı tevcīh olındı. Altmış ṭoḳuz Recebi'nde 'azl ve yirlerine Hevāyī-zāde Efendi naṣb olındı. Yetmiş iki Şa'bānı'nda Baldır-zāde Efendi yirine Ḳayṣeriyye ḳażāsı 'ināyet olınup yetmiş üç Recebi'nde ref' ve yirlerine Şemsü'd-dīn Efendi naṣb olındı. Yetmiş yedi Cumāde'l-ūlāsı'nda Ṣaḥḥāf Şeyḫ-zāde Efendi yirine Ṣofya ḳażāsı virilmiş idi. Yetmiş ṭoḳuz Rebī'ü'l-āḫiri'nde munfaṣıl ve yirlerine Tatar 'Abdu'llāh Efendi vāṣıl oldı. Seksen dört Ramażānı'nda Pārsā Efendi yirine ṯāniyen Ṣofya ḳażāsında cā-nişīn-i mesned-i ḥükūmet olup seksen beş Ramażānı'nda 'azl ve yirlerine Sivasī-zāde Meḥemmed Efendi naṣb olındı. Seksen ṭoḳuz ḥudūdında intiḳāl ve 'ālem-i āḫirete irtiḥāl eyledi.

Mevlānā-yı mezbūr ḳadr-i müşterek-i 'ilm ile meşhūr idi.

**Ḳudsī-zāde Emīri Hāşim Efendi**

el-Mevlā Meḥemmed Hāşim ibnü's-Seyyid Yūsuf. Maḥrūse-i Burusa şikārīlerinden birinüñ ferzend-i ercmendi Hāşim Meḥemmed Efendi'dür. Ḥā'iz-i ser-māye-i isti'dād ve bāliġ-i rütbe-i 'aḳl-ı müstefād iken ṣadr-ı 'ālī-ḳadr Naḳībü'l-eşrāf Ḳudsī-zāde Şeyḫ Meḥemmed Efendi Burusa ḳāḍīsi olduḳda reh-ber-i tevfīḳ-ı Ḫudā-dād delīl-i rāh-ı reşād olup āsitānelerine intisāb ile şeref-yāb ve ol ẕāt-ı kerem-pīşeden maẓhar-ı luṭf-ı bī-ḥisāb olaraḳ ḫıdmetlerinden mülāzım ve

ṭarīḳ-ı tedrīse ʿāzim olmış idi. Ḳırḳ aḳçe medreseden maʿzūl ve ḫāric elli rütbesine muntaẓır-ı vuṣūl iken ibtidā ʿİvaż Efendi Medresesi ile kām-revā, yetmiş iki Şevvāli'nde Yūsuf Paşa ḫˇācesi Aḥmed Efendi yirine Ṣāniye-i Mesīḥ Paşa Medresesi'ne revnaḳ-baḫşā olup yetmiş beş Rebīʿü'l-evveli'nde bir zāviye ilḥāḳıyla yirinde dāḫil iʿtibār **[236[a]]** olındı. Andan yetmiş altı senesinde Ṭopḳapusı'nda vāḳıʿa Aḥmed Paşa Medresesi sezā görilüp yetmiş ṭoḳuz Rebīʿü'l-evveli'nde Ṣalāḥī Ḥasan Efendi yirine Ḫayrü'd-dīn Paşa Medresesi virildi. Seksen Rebīʿü'l-āḫiri'nde selef-i sālifi yirine Ṣaḥn Medresesi'ne gelüp seksen bir Ṣaferi'nde Ḫˇāce-zāde ʿOṯmān Efendi yirine Muʿīd Aḥmed Efendi müderrisi oldılar. Seksen üç Muḥarremi'nde Bezirci-zāde Maḥmūd Efendi yirine Bayram Paşa Medresesi'ne terfīʿ, seksen beş Ramażānı'nda Bolevī Efendi birāderi ʿAlī Efendi yirine Eyyūb'de İsmiḫān Sulṭān Medresesi ile tevḳīʿ olındı. Seksen sekiz Ramażānı'nda baġteten ʿīdgāh-ı cināna irtiḥāl eyledükde Şevvāl'de medresesi Muḥarrem-zāde Meḥemmed Efendi'ye virildi. Ḫāric-i Sūr'da Kemāl Paşa-zāde merḥūm merḳad-i münevverleri muḳābelesinde medfūn ve tārīḫ-i seng-i mezārı bu beyt-i mevzūndur:

Göçdi çün Hāşim Efendi anı Rabbü'l-ʿālemīn
Hem-civār ide ḥabīb-i ekreme el-Fātiḥa[1]

Mevlānā-yı mezbūr maʿārif-i ʿilmiyye ile meşhūr, seyyid-i ser-sebz-i çemenzār-ı ʿulūm, vāḳıf-ı deḳā'iḳ-ı erbāb-ı rüsūm idi. Efendisi ṣadāretinde milākü'l-emr olmış idi.

## Mollā-zāde Ḥasan Efendi

el-Mevlā Ḥasan. Ṭabaḳa-i Murād Ḫānī'de ẕikri sebḳ iden Burhān Efendi'nüñ birāder-zādesi Ḥasan Efendi'dür. Feyż-i Ḫudā-dād ile ḳābil-i istiʿdād ve Ebū Saʿīd Efendi'den mülāzemetle ber-murād olup ḳırḳ aḳçe medreseden munfaṣıl iken altmış Ẕi'l-ḳaʿdesi'nde Ḳāḍī Ḫayrü'd-dīn ḫāricine ʿāric olup altmış dört Şaʿbānı'nda Fīrūz Aġa Medresesi ile kām-revā oldılar. Altmış beş Rebīʿü'l-evveli'nde Şemsü'd-dīn Efendi yirine Mollā Şeref Medresesi ile teşrīf olındı. Altmış altı Şaʿbānı'nda Maḥmūd Efendi yirine Tevḳīʿī Medresesi ile tevḳīʿ olınup sene-i mezbūre Şevvāli'nde Mektūbcı Ḥüseyn Efendi yirine Ḥammāmiyye Medresesi ile terfīh olınmış idi. Altmış sekiz Recebi'nde bir daʿvā-yı şerʿiyyesi ẓuhūr itmekle murāfaʿa içün ḳā'im-maḳām-ı ʿaṣr Ḥasan

1 همجوار ایده حبیب اکرمه الفاتحه

Paşa ve ḳāḍī-i beled ʿAbdü'l-fettāḥ Efendi meclislerine ḥużūr-ı bi-ḥasebi'l-beşeriyye mā-lā-yaʿnī birḳaç raṭb ü yābis basṭ-ı kelām ṣudūrına bādī olup derḥāl Şeyḫü'l-İslām Bolevī Efendi'ye inhā ve tertīb-i cezā olınmasın recā itmeleriyle der-ʿaḳab medreseden ʿazl olınup yirine Kebīrī-zāde Efendi naṣb olındı. Sene-i mezbūre Ramażānı'nda Ṣamtī Efendi yirine ṯāniyen Ḥammāmiyye Medresesi virildi. Altmış ṭoḳuz Muḥarremi'nde Tatar ʿAbdu'llāh Efendi yirine mūṣıla-i Ṣaḥn iʿtibārıyla **[236[b]]** Ḥüseyn Efendi Medresesi'ne vāṣıl olup yetmiş iki Rebīʿü'l-evveli'nde Şemsü'd-dīn Efendi yirine Meḥemmed Aġa Medresesi'ne naḳl olındı. Sene-i mezbūre Şevvāli'nde Ṣaḥn Medresesi ile taʿẓīm olınmış idi. Yetmiş üç Recebi'nde Kevākibī-zāde Efendi yirine Şāh Sulṭān Medresesi'ne pāy-ı himmet ḳoyup yetmiş beş Muḥarremi'nde Ḳudsī-zāde Efendi teẕkirecisi Meḥemmed Efendi yirine ʿAlī Paşa-yı ʿAtīḳ Medresesi iḥsān olındı. Yetmiş yedi Ẕi'l-ḳaʿdesi'nde Maḥmūd-zāde ʿAbdü'l-ḥalīm Efendi yirine İsmiḫān Sulṭān Medresesi şāyān görilüp yetmiş sekiz Ramażānı'nda selefi yirine Eyyūb-i Enṣārī Medresesi ʿināyet olındı. Yetmiş ṭoḳuz Recebi'nde sāliṯen selefi yirine Süleymāniyye Medresesi ile tekrīm olınmış idi. Seksen Cumāde'l-āḫiresi'nde yine selefi yirine Ḳuds-i Şerīf ḳażāsıyla teşrīf olındı. Seksen bir Şaʿbānı'nda maʿzūl ve yirlerine Yaḥyā-zāde Muṣṭafā Efendi mevṣūl oldı. Seksen altı Şaʿbānı'nda Muʿīd Meḥemmed Efendi yirine Ḥalebü'ş-şehbā ḳażāsı dest-i ḥükūmetlerine tefvīż olındı. Seksen yedi Ẕi'l-ḳaʿdesi'nde ḳable'l-ʿazl intiḳāl eyleyüp yirleri Ḫˇace-zāde ʿOṯmān Efendi'ye virildi. Ol beldede Maḳām-ı Ṣāliḥīn nām maḥalde defīn olındı.

Mevlānā-yı mezbūr "Mollā-zāde" dimekle meşhūr, ʿilmi miyāne, ṭarz-ı ṭavrı ʿacībāne, ẕī-ṣervet ṣāḥib-i şiddet idi.

### Muṣlī Çāvuş-zāde Efendi[1] [Muṣṭafā]

el-Mevlā Muṣṭafā ibn Muṣlī. İstanbul'da Muṣlī Çāvuş nām merdüñ ferzendi olmaġla "Çāvuş-zāde" dimekle maʿrūf olmış idi. Taḥṣīl-i ʿilme ʿāzim ve ʿulemānuñ birinden mülāzım olup elli iki ḥudūdında ḳırḳ aḳçe ile Burusa'da Murād Paşa Medresesi'ne vāṣıl, andan daḫı munfaṣıl iken altmış üç Ramażānı'nda Maʿlūl-zāde Dārü'l-ḥadīṯi'ne ḫāric iʿtibārıyla ʿāric oldı. Altmış yedi Recebi'nde ʿAbdü'l-ġaffār Efendi yirine Ṯāniye-i Mesīḥ Paşa Medresesi'ne ḥareket idüp

1 Der-kenār: Evvelü ḳāḍī bi-ḳażā-yı Ḳandiye ṣāḥibü't-terceme fī-Muḥarrem sene 1081.

sene-i mezbūre Şa'bānı'nda Ḳasṭamonī 'Alī Efendi yirine Ferhād Paşa Medresesi ile kām-revā oldı. Altmış sekiz Recebi'nde İmām-zāde Meḥemmed Ḳadrī Efendi yirine Mesīḥ Paşa Medresesi ile be-kām, altmış ṭoḳuz Muḥarremi'nde Ḳudsī-zāde teẕkirecisi Meḥemmed Efendi yirine el-Ḥāc Ḥasan Medresesi ile nā'il-i merām oldı. Yetmiş Ṣaferi'nde Hābīl-zāde Efendi yirine Sekbān 'Alī Medresesi şāyeste ḳılınup yetmiş bir Şa'bānı'nda vālid-i merḥūm yirine Ḳoca Muṣṭafā Paşa Medresesi sezā görildi. Yetmiş iki Şevvāli'nde Arpacı 'Alī Efendi yirine Ūlā-yı Zekeriyyā müderrisi olup yetmiş dört **[237[a]]** Cumāde'l-āḫiresi'nde Ṣaḥn'a geldiler. Yetmiş beş Muḥarremi'nde Yaḥyā Efendi müderrisi Es'ad-zāde Ebu's-su'ūd Efendi ile mübādele itmişler idi. Yetmiş altı Recebi'nde 'Abdu'llāh Efendi yirine Diyārbekr ḳażāsı tevcīh olınup yetmiş yedi Recebi'nde 'azl ve yirlerine Zeyrek-zāde Efendi Ḥāfiẓı naṣb olındı. Seksen bir Muḥarremi'nde Ḳandiye Ḳal'ası fetḥ olınup ibtidāen Ḳuds-i Şerīf pāyesiyle bunlara 'ināyet olındı. Seksen beş Muḥarremi'nde ma'zūl ve yirlerine Ḫandān-zāde Efendi mevṣūl oldı. Seksen ṭoḳuz ḥudūdında maraż-ı felcden intiḳāl eyleyüp Ḫāric-i Sūr'da Emīr-i Buḫārī ḥażretleri civārında medfūndur.

Mevlānā-yı mezbūr 'ilm-i fiḳhda mahāretle meşhūr, fenn-i ṣakke şedīdü'l-intisāb, Memek-zāde Efendi ṣadr iken teẕkirecilik ḫıdmetiyle şeref-yāb idi.

### Ḳāsım Paşalı Çāvuş-zāde Efendi[1] [Muṣṭafā]

el-Mevlā Muṣṭafā. Fużalā-yı devlet-i İbrāhīmiyye'den Çāvuş-zāde İbrāhīm Efendi'nüñ birāder-zādesi Muṣṭafā Efendi'dür. Ḥavṣala-i isti'dādı mertebesi ḥiṣṣemend ve 'ulemānuñ birinden mülāzemetle behremend olup elli iki Recebi'nde ḳırḳ aḳçe ile Burusa'da Ḳāsım Paşa Medresesi'ne mevṣūl, andan daḫı ma'zūl olduḳda altmış dört Şa'bānı'nda müceddeden iḥdāṯ olınan Anbār Ḳāḍī Medresesi ibtidāen bunlara iḥsān olındı. Altmış yedi Recebi'nde vālid-i cāmi'ü'l-ḥurūf yirine Ḳāḍī Maḥmūd Medresesi şāyān görilüp altmış sekiz Recebi'nde 'Alī Efendi yirine İskender Paşa Medresesi'ne nā'il, altmış ṭoḳuz Ẕi'l-ḥiccesi'nde Küçük Bolevī Efendi yirine Ḥaydar Paşa Medresesi'ne vāṣıl oldı. Yetmiş bir Muḥarremi'nde Aḳ Maḥmūd Efendi ḥażretleri yirine Maḥmūd Efendi Medresesi ile kām-revā olup yetmiş iki Şevvāli'nde Ṭosyavī Meḥemmed Efendi yirine Mu'īd Aḥmed Efendi Medresesi'ne i'tilā eyledi. Yetmiş beş Muḥarre-

1 Der-kenār: Evvelu müderrisin bi-medreseti Anbār Ḳādī ṣāḥibü't-terceme fī-Şa'bān sene 1064.

mi'nde Zeyrek-zāde Efendi Ḥāfiẓı Muṣṭafā Efendi yirine Ṣaḥn ṭaḥillesiyle Dārü'l-ḥadīṣ-i Sinān Paşa Medresesi iḥsān olınup seksen Rebī'ü'l-āḫiri'nde Şāh-zāde Ḫˇācesi es-Seyyid Meḥemmed Efendi yirine Üsküdar'da Mihrümāh Medresesi ile ikrām olındı. Seksen bir Şa'bānı'nda Ṭavīl 'Oṯmān Efendi yirine Ḳara Muṣṭafā Paşa Medresesi virilüp seksen dört Recebi'nde Maḥmūd Efendi kerīme-zādesi yirine Üsküdar ḳażāsı tefvīż olınmış idi. Seksen beş Şevvāli'nde ma'zūl ve yirlerine Sirozī Emīr Efendi mevṣūl oldı. Seksen sekiz Ẕi'l-ḥiccesi'nde La'lī-zāde 'Abdü'l-'azīz Efendi maḥlūlinden Ḳuds-i Şerīf ḳażāsıyla mu'azzez olmış idi. Seksen ṭoḳuz Şa'bānı'nda mesmūmen **[237[b]]** intiḳāl ve maḳarr-ı ervāḥa irtiḥāl eyledi.

Mevlānā-yı merḳūm dāḫil-i erbāb-ı rüsūm, ḫoş-ṣoḥbet mā'il-i üns ü ülfet idi. Mervīdür ki tesmīm ḳaṣdıyla żiyāfete da'vet olınup ba'de tetmīmi'l-merāsim maḥkemeye 'avdet eyledükde te'ṯīr-i zehr ile helāk ve üftāde-i pister-i ḫāk-i pāk olduġı günüñ irtesi etbā'ından birḳaçı ziyāretine varduḳlarında cesedi nebş olınup irbā irbā maḳṭu' bulınıcaḳ nā-çār laḥm ü 'aẓmın cem' idüp tekrār mezāra ilḳā iderler.

*Ne'ūẕü bi'llāhi min-şürūri enfusinā ve min-seyyi'āti a'mālinā.*[1]

## Ḳāmetī-zāde Efendi [Meḥemmed]

el-Mevlā Meḥemmed. Maḥrūse-i Burusa'dan ẓuhūr ve Ḳāmetī laḳabı ile meşhūr olup biñ otuz altı ḥudūdında Burusa ḳurbinde Yeñişehr ḳāḍīsi iken intiḳāl-i dārü'l-cinān iden 'Abdu'r-raḥmān Efendi'nüñ maḫdūm-ı melek-nihādı ve ferzend-i pāk-nijādı Meḥemmed Efendi'dür. Ṭarīḳ-ı sa'ādet-refīk-ı 'ilme 'azīmet ve 'ulemānuñ birinden iḥrāz-ı şeref-i mülāzemet idüp ḳırḳ aḳçe medreseden ma'zūl ve müteraḳḳıb-ı neyl-i me'mūl iken ḳırḳ Cumāde'l-āḫiresi'nde es-Seyyid Aḥmed Efendi yirine ibtidā Pervīz Efendi müderrisi olup aḫẕ-ı medāris iderek Ṣaḥn-ı Ṯemāniyye'nüñ birine vāṣıl, elli üç Ṣaferi'nde Ḫandān Efendi yirine Bosna ḳażāsına nā'il olmış idi. Elli beş Recebi'nde ma'zūl ve yirlerine Vehhāb-zāde Efendi mevṣūl oldı. Elli sekiz Recebi'nde Vezīr-i A'ẓam Maḳtūl Muṣṭafā Paşa imāmı yirine Belġrad ḳażāsıyla ber-murād olup elli ṭoḳuz Şa'bānı'nda ref' ve yirlerine 'Acem Meḥemmed Efendi vaṣl olındı. Altmış bir Cumāde'l-ūlāsı'nda Bosnevī Bālī Efendi yirine Medīne-i Münevvere ḳażāsıyla

1 "Kötü amellerimizden ve nefsimizin şerlerinden Allah'a sığınırız."

ikrām olınup altmış iki Şa'bānı'nda ma'zūl ve maḥall-i ḥükūmetlerine Teẕkireci 'Abdü'r-raḥīm Efendi mevṣūl olmış idi. Altmış yedi Rebī'ü'l-āḫiri'nde Edrine pāyesiyle Ya'ḳūb Efendi yirine Burusa ḳażāsı 'ināyet olınmış idi. Sene-i mezbūre Şevvāli'nde Ḳuşaṭası arpalıġıyla 'azl olınup yirlerine selef-i sālifi Bālī Efendi vālī oldı. Yetmiş bir Şevvāli'nde ḫalefi Bālī Efendi yirine Edrine'de basṭ-ı seccāde-i şerī'at idüp yetmiş iki Şevvāli'nde ma'zūl ve yirlerine Ebu's-su'ūd-zāde Efendi mevṣūl oldı. Yetmiş altı Recebi'nde Malġaravī Meḥemmed Efendi yirine Mekke-i Mükerreme ḳażāsıyla maẓhar-ı tekrīm olmışlar idi. Yetmiş yedi Recebi'nde ṯāniyen Ḳuşaṭası arpalıġıyla ma'zūl ve ol manṣıb-ı celīle 'Arab Süleymān Efendi vāṣıl oldı. Yetmiş sekiz Cumāde'l-ūlāsı'nda yine seleflerine ḫalef olup Bālī Efendi'nüñ def'a-i ṯāniyesi yirine İstanbul ḳażāsıyla taḥṣīl-i şeref idüp arpalıḳları olan Ḳuşaṭası daḫı **[238[a]]** üzerinde ḳarār eyledi. Yetmiş ṭoḳuz Ṣaferi'nde Yalaḳ-ābād arpalıġıyla 'azl ve yirlerine Es'ad-zāde Efendi vaṣl olındı. Seksen üç Cumāde'l-āḫiresi'nde Ḥāmid Efendi yirine ṯāniyen İstanbul ḳażāsıyla tebcīl olınmışdı. Sene-i mezbūre Ẕi'l-ḳa'desi'nde ma'zūl ve yirlerine Esīrī birāderi Muṣṭafā Efendi mevṣūl oldı. Seksen sekiz Şa'bānı'nda Zeyrek-zāde Efendi Ḥāfiẓı Muṣṭafā Efendi yirine Anaṭolı pāyesiyle Eyyūb-i Enṣārī ḳażāsı arpalıḳ ta'yīn olınmış idi. Seksen ṭoḳuz Rebī'ü'l-āḫiri'nde milket-i ṣūretden intiḳāl ve 'ālem-i bālāya irtiḥāl eyledi. yirleri İbrāhīm Efendi'ye ta'yīn olındı. Nişāngāh-ı tīr-i du'ā olan Ḫāric-i Sūr'da Emīr-i Buḫārī ḳurbinde medfūn oldı.

Mevlānā-yı merḳūm maḫdūm-ı ma'ālī-rüsūm, maḳām-ı 'iffetde ṯābit-ḳadem, nīk-ḫaṣlet, pāk-nihād ādem idi.

Āṯār-ı ḫayriyyelerinden Odunḳapusı dāḫilinde Ṣarı Demürci Mescidi'ni veẓā'if ta'yīniyle cāmi' eylemişdür. *Şekera'llāhu sa'yehu'l-mevfūr.*[1]

Evlād-ı ẕükūrı ḳalmayup ancaḳ Ḫadīce nām bir duḫter-i sa'd-aḫteri ẓuhūr itmiş idi. Ḥālen ḥilye-i ricāl olan ma'ārif-i kemāl ile muḥallā vü müzeyyen zümre-i nāḳıṣatü'l-'aḳldan iken kāmiller miyānında ḫaylī mükemmel ve mu'anvendür.

**Naẓm** وما التأنيث لاسم الشمس عيب
ولا التذكير فخر للرجال [2]

1 "Allah onun çok çalışmasının mükâfatını versin."
2 "Şems isminin müennes olması güneş için noksanlık değildir.
Müzekkerlik de sadece erkeklerin övünç kaynağı değildir."

Āṯār-ı ʿilmiyyesinden baʿż-ı kütüb-i mevāʿiẓi Türkī tercüme idüp nefʿin ʿām ḳılmış idi ve Ṣıdḳī maḫlaṣı ile *Dīvān*-ı eşʿārı vardur. Ez-ān-cümle maḥalle münāsib vālidine didügi tārīḫdür:

Didi tārīḫ-i vefātını ḳızı Ṣıdḳī anuñ
Ḳāmetī-zāde'ye aʿlā-yı İrem ola mekān[1]

## Ḳapucı-zāde Aḥmed Efendi

el-Mevlā Aḥmed. Vālid-i vālā-güheri bevvāb-ı sulṭānī zümresinden olmaġla "Ḳapucı-zāde" dimekle meşhūr ve bu ʿunvān ile zebān-zed-i cumhūrdur. Defterdār Ḥalıcı-zāde Efendi āsitānesine intisāb ve Ḫˇāce-zāde ʿAbdu'llāh Efendi'den mülāzemetle kām-yāb olup elli iki Cumāde'l-āḫiresi'nde ḳırḳ aḳçe ile Burusa'da Aḥmed Paşa-yı ʿAtīḳ Medresesi'ne mevṣūl, andan daḫı maʿzūl olduḳda ṭarīḳ-ı ḳażāya sülūk itmiş idi. Altmış beş ḥudūdında Şeyḫü'l-İslām-ı vaḳt olan Ebū Saʿīd Efendi'nüñ maḫdūm-ı mihteri Aḥmed Efendi'nüñ Selanik ḳażāsında nā'ibi olmaġla maḫdūm-ı merḳūm recāsıyla Rebīʿü'l-evvel'de Şeyḫ Muḥyī'd-dīn Medresesi iḥsān olındı. Altmış yedi Muḥarremi'nde yirinde ḥareket iʿtibār olınup yetmiş Recebi'nde Minḳārī-zāde Yūsuf'ı yirine Ferhād Paşa Medresesi'ne şāyeste oldı. Yetmiş iki Şevvāli'nde Zeyrek-zāde Ḥāfiẓı Muṣṭafā **[238b]** Efendi yirine Efḍaliyye Medresesi'ne nā'il, yetmiş dört Cumāde'l-āḫiresi'nde Bosnevī ʿAlī Efendi yirine Mollā Gürānī Medresesi'ne vāṣıl oldı. Yetmiş altı Recebi'nde yirinde mūṣıla-i Ṣaḥn iʿtibār olınup yetmiş yedi Ramażānı'nda ʿAbdü'l-ber Efendi yirine Meḥemmed Aġa Medresesi'ne naḳl olındı. Yetmiş ṭoḳuz Rebīʿü'l-evveli'nde ʿİṣmetī Ḫışmı yirine Ṣaḥn-ı Ṣemāniyye'nüñ biriyle taḥṣīl-i merām eyledi. Seksen Rebīʿü'l-āḫiri'nde Mendel Aḥmed Efendi yirine Ḳahriyye Medresesi sezāvār görildi. Seksen üç Muḥarremi'nde ḥālen Anaṭolı pāyesiyle İstanbul'dan maʿzūl Tevfīḳī-zāde Efendi ḥażretleri yirine Siyāvuş Paşa Medresesi ʿināyet olındı. Seksen beş Ramażānı'nda İsmāʿīl Aġa-zāde ʿAlī Efendi yirine Üsküdar Vālidesi ile tekrīm, seksen sekiz Şaʿbānı'nda Sipāhī Meḥemmed Efendi yirine İstanbul Vālidesi ile taʿẓīm olındı. Sene-i mezbūre Şevvāli'nde ʿīdgāh-ı fırdevse revān ve derbān-ı cinān olup medrese-i maḥlūle Mūsā Efendi'ye iḥsān olındı.

Mevlānā-yı merḳūm dāḫil-i erbāb-ı rüsūm, ḫoş-ṣoḥbet ḳābil-i ülfet, maḥrem-i esrār, maṣlaḥat-güẕār idi.

1 قامتی زاده یه اعلای ارم اوله مکان

## La'lī-zāde 'Abdü'l-'azīz Efendi

el-Mevlā 'Abdü'l-'azīz. Devlet-i Aḥmed Ḫānī'de re'īs-i küttāb-ı dīvānī olan La'lī 'Alī Efendi'nüñ ferzend-i ma'ārif-pīşe ve ḫalef-i ḫayr-endīşeleri 'Abdü'l-'azīz Efendi'dür. İ'māl-i ser-māye-i isti'dād ve cins-i fāḫir-i 'ilm ü kemāli i'dād iderek Şeyḫü'l-İslām Yaḥyā Efendi ḫıdmetlerine vāṣıl ve şeref-i mülāzemetlerine nā'il olmış idi. Ḳırḳ aḳçe medreseden munfaṣıl iken biñ altmış altı Rebī'ü'l-āḫiri'nde Ṣofyevī İbrāhīm Efendi yirine İbrāhīm Ketḫudā Medresesi iḥsān olındı. Yetmiş Cumāde'l-ūlāsı'nda Zeyrek-zāde Efendi Ḥāfiẓı yirine Cezerī Ḳāsım Paşa Medresesi'ne ḥareket idüp yetmiş iki Şevvāli'nde Baġdādī-zāde Efendi yirine Mesīḥ Paşa Medresesi ile be-kām, yetmiş üç Recebi'nde Bābī Muṣṭafā Efendi yirine İbrāhīm Paşa-yı Cedīd Medresesi ile nā'il-i merām olmış idi. Yetmiş beş Muḥarremi'nde Nisbetī 'Alī Efendi yirine Fetḥiyye Medresesi virilüp yetmiş altı Cumāde'l-āḫiresi'nde Fāṭıma Sulṭān ḫ'ācesi Bekr Efendi yirine Ġażanfer Aġa Medresesi'ne naḳl olındı. Yetmiş yedi Ramażānı'nda Aḥmed Efendi yirine Ṣaḥn-ı Ṯemāniyye'nüñ birine vāṣıl olup yetmiş ṭoḳuz Rebī'ü'l-evveli'nde Şeyḫ-zāde 'Abdü'l-ġanī Efendi yirine Dāvūd Paşa Medresesi ile kāmrevā, seksen üç Muḥarremi'nde Siyāhī Efendi yirine Şāh Sulṭān Medresesi ile revnaḳ-baḫşā oldılar. Seksen beş Ramażānı'nda sābıḳā imām-ı **[239[a]]** sulṭānī olup ḥālen meşīḫat-i İslāmiyye'den müteḳā'id olan Meḥemmed Efendi ḥażretleri yirine Ebā Eyyūb-i Enṣārī Medresesi 'ināyet olındı. Seksen yedi Ramażānı'nda Muḥarrem tevḳītiyle 'Abdī Efendi yirine Ḳuds-i Şerīf ḳażāsıyla teşrīf olındı. Seksen sekiz Ramażānı'nda ḫarīṭa-i şühūddan maḥv-ı vücūd ve 'azm-i nüzhetgāh-ı dārü'l-ḫulūd eyledi.

Mevlānā-yı mezbūr ḥayṯiyyet-i ẕāt ile meşhūr, ḫoş-ṣoḥbet, maḫdūm-ı ṣāfī-ṭaviyyet idi. Semt-i taṣavvufa mā'il olmaġla meşāyiḫ-ı Ḫalvetiyye'den 'Abdü'l-aḥad Efendi'den iḳtibās-ı envār-ı ilāhī ve kesb-i füyūżāt-ı nā-mütenāhī ḳaṣdıyla bī'at ve ḫıdmet-i şerīfelerinden taḥṣīl-i bereket itmiş idi.

## 'Abdü'l-ḥalīm Efendi

el-Mevlā 'Abdü'l-ḥalīm ibn Pīr-i Ḳadem ibnü'ş-Şeyḫ Naṣūḥ. Biñ üç ḥudūdında vilāyet-i Anaṭolı'da Ṣandıḳlı ḳażāsından neş'et idüp taḥṣīl-i 'ilm ü 'irfāna himmet ve tekmīl-i ser-māye-i dāniş ü iẕ'ān içün üstādān-ı 'aṣra ḫıdmet itmiş idi. Ez-cümle ekṡer-i fünūnı Şeyḫ Beşīr-i Cevrī'den aḫẕ itdükden

ṣoñra Şeyḫü'l-İslām Es'ad Efendi merḥūmuñ ṭalebesi zümresine dāḫil ve şeref-i mülāzemetlerine nā'il olmış idi. İbtidā ḫāric ile Mesīḥ Paşa müderrisi olan Zeyrek-zāde 'Abdu'r-raḥmān Efendi ḥareket itdükde yirleri bunlara 'ināyet olınmaḳ üzere biñ ḳırḳ altı Cumāde'l-āḫiresi'nde rü'ūs-ı muvaḳḳat virildi. Ḳırḳ sekiz Şevvāli'nde tevḳīti tamām ve medrese-i mezbūre ile be-kām oldı. Elli bir Rebī'ü'l-evveli'nde Bāyezīd Efendi yirine Nişāncı Paşa Medresesi'ne nā'il, elli iki Ş'bānı'nda Mollā Gürānī Medresesi'ne vāṣıl oldı. Elli altı ḥudūdında Muṣṭafā Aġa Medresesi ile behre-yāb, elli yedi Rebī'ü'l-evveli'nde Ṣaḥn-ı Ṣemāniyye'nüñ biriyle kām-yāb oldı. Sene-i mezbūre Ẕi'l-ḳa'desi'nde Dārü'l-ḥadīṯ-i Sinān Paşa Medresesi'nde revnaḳ-baḫşā, elli ṭoḳuz Ş'bānı'nda Ayaṣofıyya Medresesi ile kām-revā oldılar. Altmış iki Ş'bānı'nda 'Alī Bār Efendi maḥlūlinden Süleymāniyye Medresesi ile terfī' olınup altmış dört Cumāde'l-ūlāsı'nda 'Alī-zāde Efendi yirine Yeñişehr ḳażāsı ile ta'ẓīm olındı. Altmış beş Ramażānı'nda ma'zūl ve yirlerine Nev'ī-zāde Efendi mevṣūl oldı. Altmış ṭoḳuz Muḥarremi'nde Küçük Bustān Efendi-zāde yirine Şām-ı şeref-encāma ḥākim olmışlar idi. Sene-i mezbūre Ẕi'l-ḥiccesi'nde ref' olınup maḥall-i ḥükūmetlerine Şeyḫü'l-İslām Ebū Sa'īd Efendi maḫdūm-ı mihteri Aḥmed Efendi mevṣūl oldı. Yetmiş dört Cumāde'l-ūlāsı'nda Yanbolı ma'a'n-nevāḥī ḳażāları arpalıḳ ta'yīn olındı. Yetmiş yedi Ş'bānı'nda Kemāl Efendi-zāde yirine Ḥalebü'ş-şehbā **[239[b]]** ḳażāsı dest-i ḥükūmetlerine tefvīż olınup yetmiş yedi Ramażānı'nda munfaṣıl ve yirlerine Beyāżī-zāde Aḥmed Efendi vāṣıl olduḳdan ṣoñra bunlar edā-yı ḥiccetü'l-İslām ve ziyāret-i ravżatü'l-enām ḳaṣdıyla rū-berāh-ı cānib-i Ḥicāz ve ba'de edāi'n-nüsük sa'ādet-i dāreyn ile mümtāz olup ṭaraf-ı devletden münḳaṭı'u'r-recā ve gūşe-gīr-i inzivā olduġı ḥālde müṭāla'a-i 'ilmiyye ile güẕārende-i eyyām ve sübḥa-şümār-ı şühūr ü a'vām iken seksen sekiz Ş'bānı'nda vefāt ve 'azm-i cennāt-ı 'aliyāt eyledi. Edrineḳapusı ḫāricinde defīn-i zīr-i zemīn ve tārīḫ-i seng-i mezārı Emīr-i Buḫārī şeyḫi Feyżī Ḥasan Efendi didügi tārīḫ-i güzīndür:

'Abdü'l-ḥalīm'e cennet-i me'vā ola maḳar[1]

Mevlānā-yı mezbūr 'ilm ü fażlla meşhūr, mā-lā-ya'nīden mu'riż, pīr-i ṣāliḥ, sa'ādetmend-i müfliḥ idi.

Āṯār-ı 'ilmiyyesinden tefsīrden *Zehrāveyn*'e ve yine *Sūre-i Nebe*'den *Sūre-i Ḥicr*'e gelince ḥāşiyeleri ve me'ānīden *Miftāḥ* üzerine müte'alliḳāt-ı fi'le ve

1 عبدالحليمه جنت مأوى اوله مقر

*Muṭavvel* üzerine ḳaṣra gelince ḥāşiyeleri ve fıḳhdan *Tenvīr-i Dürerü'l-ḥüḳkām* ismiyle müsemmā ḥāşiyeleri ve uṣūlden *Menār-ı İbn Melekī* üzerinde ṣümmeye gelince ḥāşiyeleri ve naḥvden *Monlā Cāmī* üzerine enne ḫaberine gelince şerḥleri vardur. Cümlesi nef'den ḫālī degildür.

**Müvezzi' Aḥmed Efendi**

el-Mevlā Aḥmed bin 'Abdü'l-cebbār. Anaṭolı ḳaṣabātından birinde 'Abdü'l-cebbār Efendi nām merdüñ maḫdūm-ı ḫıredmendi Müvezzi' Aḥmed Efendi'dür. Taḥṣīl-i 'ilm ü ma'rifet ve Şeyḫü'l-İslām Bahāyī Efendi'den iḥrāz-ı şeref-i mülāzemet itmiş idi. Ḳırḳ aḳçe medreseden ma'zūl iken altmış Ramażānı'nda Yarḥişār müderrisi olmış idi. Altmış bir Cumāde'l-ūlāsı'nda Bahāyī Efendi ile ma'an nefy olınup medrese-i münḥal Ḳocevī 'Abdü'l-ġaffār Efendi'ye maḥal görildi. Altmış iki Ẕi'l-ḥiccesi'nde Öreke-zāde Aḥmed Efendi yirine Dārü'l-ḥadīṣ-i Ḫusrev Ketḫudā Medresesi ile taṭyīb olındı. Altmış üç Ramażānı'nda Müftī-zāde Efendi yirine Efḍaliyye Medresesi ile be-kām oldılar. Altmış altı Ẕi'l-ḥiccesi'nde Ḳoca 'Ömer Efendi yirine Sinob ḳażāsı tevcīh olınup ḳabūlden ibā ve iḫtifā iḫtiyār eyledükde manṣıb-ı mezbūr Ḥalıcı-zāde Efendi'ye virildi. İki ay mürūrında 'Uşşāḳī 'Abdü'l-ġanī Efendi yirine Mar'aş ḳażāsı kendüye 'arż, andan daḫı ibā ve ḳabūlden isti'nā eylemiş idi. Altmış yedi Rebī'ü'l-āḫiri'nde Ünsī Efendi yirine Ṭrablusü'ş-Şām ve Ḥaleb pāyesi żamīmesiyle şād-kām olup altmış sekiz Rebī'ü'l-āḫiri'nde ma'zūl ve yirlerine Baldır-zāde Efendi mevṣūl oldı. Yetmiş bir Şa'bānı'nda Burusevī Mu'īd-zāde Efendi yirine Anḳara ḥükūmeti **[240[a]]** tefvīż olındı. Yetmiş iki Recebi'nde 'azl olınup ḳażā-yı mezbūr Sa'īd Efendi'ye arpalıḳ ta'yīn olındı. Yetmiş altı Cumāde'l-āḫiresi'nde Şire ḳażāsı 'ināyet olınmış idi. Yetmiş yedi Ramażānı'nda ref' olınup yiri 'Abdü'r-raḥīm-zāde Efendi'ye arpalıḳ virildi. Seksen iki Rebī'ü'l-evveli'nde Ḥāfiẓ Şa'bānī yirine Ḳayṣeriyye ḳażāsına vālī olup seksen üç Muḥarremi'nde 'azl ve yirlerine Şa'rānī-zāde 'Abdü'l-vehhāb Efendi naṣb olındı. Seksen sekiz Cumāde'l-ūlāsı'nda Maḥmūd Efendi yirine Diyārbekr ḳażāsına irtiḳā eylemiş idi. Seksen ṭoḳuz Ṣaferi'nde ṣarṣar-ı ecel gül-berg-i ḥayātın bād-ı hevāya tevzī' ve bülbül-i rūḥı gülistān-ı Ḳadīr'e tevdī' eyledükde manṣıb-ı münḥal Şa'rānī-zāde Efendi'ye maḥal görildi. Sinīn-i 'ömrleri ḫamsīni mütecāviz belki sittīne mütenāhiz idi.

Mevlānā-yı mezbūr ḳadr-i müşterek-i 'ilm ile meşhūr, be-taḥṣīṣ mevlānāsı zamānında fetvā ḫıdmeti taḳrībiyle fıḳha etem intisābı ve ol fenn-i celīlden vāye-i niṣābı var idi.

## Çuḳacı-zāde Emīr Efendi [ʿAbdü'r-raḥīm]

el-Mevlā es-Seyyid ʿAbdü'r-raḥīm ibn Aḥmed. Vālid-i mācidi Belġrad-ı bihişt-ābād ḳażāsından maʿzūlen vefāt iden Edrineli Çuḳacı-zāde Aḥmed Efendi'nüñ ferzend-i dil-bendi ʿAbdü'r-raḥīm Efendi'dür. Şeyḫü'l-İslām Ḥüseyn Efendi'den mülāzemetle be-kām ve aḫẕ-ı medāris-i ʿilmiyye ile nā'il-i merām olup ḳırḳ aḳçe medreseden maʿzūl iken biñ ḳırḳ sekiz Şevvāli'nde Ḥüseyn Efendi yirine Berġos'da vāḳiʿ Meḥemmed Paşa Medresesi ile kām-revā olup elli Recebi'nde Fāṭıma Sulṭān Medresesi virilüp rü'ūsında Ḳadırġa Limanı Meḥemmed Paşası açılduḳda virilmek üzere ḳayd olınmış idi. Elli yedi Ẕi'l-ḥiccesi'nde Etmekci-zāde Medresesi sezā görildi. Elli sekiz Cumāde'l-ūlāsı'nda Çorlı Süleymāniyyesi'ne irsāl olındı. Altmış Ẕi'l-ḳaʿdesi'nde Ṣaḥn'a gelüp altmış bir Cumāde'l-āḫiresi'nde ṯāniyen Çorlı müderrisi olup andan Pīrī Paşa Medresesi'ne geldiler. Altmış üç Cumāde'l-ūlāsı'nda Çıracı-zāde Meḥemmed Efendi yirine Ġażanfer Aġa Medresesi'ne nā'il, altmış dört Cumāde'l-ūlāsı'nda Üsküdar Vālidesi açılduḳda virilmek ḳaydıyla ḳażā-yı mezbūrda vāḳiʿ Mihrümāh Sulṭān Medresesi'ne vāṣıl oldı. Sene-i mezbūre Şevvāli'nde İstanbul Vālidesi müyesser oldı. Altmış beş Rebīʿü'l-evveli'nde Riyāżī-zāde Efendi defʿa-i ṯāniyesi yirine Filibe ḳażāsı tevcīh olındı. Altmış altı Cumāde'l-āḫiresi'nde munfaṣıl ve yirlerine Menteş-zāde Efendi nā'il oldı. Altmış sekiz Ẕi'l-ḳaʿdesi'nde selefi Riyāżī-zāde Efendi üzerinden Maḥmūd Paşa Ḫāṣköyi taʿyīniyle teḳāʿüd ve ṭarīḳden tebāʿüd idüp yigirmi sene **[240[b]]** fāriġ u āzāde dergāh-ı Rabbü'l-ʿibāda mütemaḥḥıż olmış idi. Seksen sekiz Cumāde'l-ūlāsı'nda intiḳāl eyleyüp Emīr-i Buḫārī ḳurbinde defn olındı.

Mevlānā-yı mezbūr "Çuḳacı-zāde" dimekle meşhūr, pīr-i ṣāliḥ ü müfliḥ idi.

## Köprüli-zāde Ḫˇācesi ʿOṯmān Efendi

el-Mevlā ʿOṯmān bin Meḥemmed. Vilāyet-i Anaṭolı'da "Amāsiyye" dimekle meşhūr beldede müftī ve Meḥemmed nām merdüñ ferzend-i feżā'ilmendi ʿOṯmān Efendi'dür. Ḥā'iz-i ser-māye-i istiʿdād ve bāliġ-i meblaġ-ı ʿaḳl-ı müstefād olduḳda āheng-i dārü'l-mülk-i İstanbul ve Ġalaṭa'da vāḳiʿ sarāy-ı sulṭānīye duḫūl itmiş idi. Anda daḫı ḳarār itmeyüp māh-ı cihān-tāb gibi taḥṣīl-i kemāle ʿāzim ve pīr-i cihān-dīde-i āftāb gibi müṭālaʿa-i ṣafaḥāt-ı celīleye müdāvim olup dest-yārī-i feyż-i Ḫudā-dād ile ser-bülend-i erbāb-ı istiʿdād olduḳda cehābiẕe-i

fiḫāmdan tekmīl-i ʿilm ü ʿirfān eʿazz-i iẕʿān itmekle Kürdistān'a sefer ve yegān yegān fużalā-yı şarḳ dārü'l-ifādelerine güẕer itmiş idi. Mollā Gürānī ve Mardin müftīsi ʿAlī ve Aḥmed Ḥaydarānī ve Maḥmūd Mūṣulī ve Ḳara Ḳāsım ve Mollā Nūru'llāh meclis-i ifādelerinde tenvīr-i ḳīl ü ḳāl ve niçe zamān āsitān-ı feyż-resānlarında iştiġāl ile vāṣıl-ı mertebe-i kemāl ve resīde-i rütbe-i ʿālü'l-ʿāl olduḳda tekrār semt-i Dārü's-salṭana'ya rūy-māl itdükde vezīr-i ʿālem-ārā Köprüli-zāde Aḥmed Paşa'ya muʿallim taʿyīn olınmaġla şeref-yāb-ı ṣadr-ı ʿālī-ḳadr Ḳara Çelebi-zāde Maḥmūd Efendi mülāzemetlerin iktisāb idüp devr-i medāris-i ʿilmiyye ve irtiḳā-yı merātib-i resmiyye iderek ḳırḳ aḳçe medreseden maʿzūl ve müteraḳḳıb-ı neyl-i me'mūl iken yetmiş üç ḥudūdında ʿĪsā Efendi maḫdūmı vālidi binā itdügi Dārü'l-ḥadīṯ Medresesi ile be-kām, sene-i mezbūre Rebīʿü'l-evveli'nde Fażlu'llāh Efendi yirine Caʿfer Aġa Medresesi ile nā'il-i merām olup Dārü'l-ḥadīṯ yine üzerlerinde ḳarār-dāde ḳıl[ın]mış idi. Sene-i mezbūre Recebi'nde Esʿad-zāde Ebu's-suʿūd Efendi yirine Ḥāfıẓ Paşa Medresesi'ne vāṣıl, yetmiş dört Cumāde'l-āḫiresi'nde sābıḳā şeyḫü'l-İslām olan Debbāġ-zāde Meḥemmed Efendi ḥażretleri yirine Ġażanfer Aġa dārü'l-ifādesine dāḫil olmışlar idi. Yetmiş beş Muḥarremi'nde Ṣaḥn-ı Ṣemāniyye'nüñ biriyle maẓhar-ı iʿzāz olduḳda Dārü'l-ḥadīṯ-i mezbūr ile ʿArab-zāde Efendi merḥūm ser-efrāz oldı. Yetmiş altı Ẕi'l-ḳaʿdesi'nde Zilevī ʿOṯmān Efendi yirine Zāl Paşa Medresesi'ne revnaḳ-baḫşā olup yetmiş ṭoḳuz Rebīʿü'l-evveli'nde Ṭosyavī Meḥemmed Efendi yirine Bayram Paşa Medresesi'nde ferş-i seccāde-i ifāde itmişler idi. Seksen Rebīʿü'l-evveli'nde Ḳız ʿAlī Efendi yirine Şāh-zāde dārü'l-ifādesine pā-nihāde olup seksen bir Ẕi'l-ḥiccesi'nde **[241ᵃ]** İmām-zāde ʿAbdü'l-ḳādir Efendi yirine Süleymāniyye Medresesi'nde basṭ-ı bisāṭ-ı ders ü taḥḳīḳ itdiler. Seksen üç Muḥarremi'nde selefi Ḳız ʿAlī Efendi yirine Dārü'l-ḥadīṯ-i Süleymāniyye rütbesiyle iḥrāz-ı ʿizz ü iḥtişām idüp sene-i mezbūre Recebi'nde ʿAbdü'r-raḥīm-zāde Meḥemmed Efendi yirine Şām-ı şeref-encām ḳażāsı tevcīhiyle ikrām olındı. Seksen beş Cumāde'l-ūlāsı'nda Menemen arpalıġıyla maʿzūl ve yirlerine Şehlā ʿAbdü'l-bāḳī Efendi mevṣūl oldı. Seksen sekiz Rebīʿü'l-āḫiri'nde İbrāhīm Efendi yirine Edrine ḳażāsıyla taʿẓīm olındı. Seksen ṭoḳuz Rebīʿü'l-evveli'nde ʿuzlet-nişīn ve ḫalefi ʿAbdü'l-bāḳī Efendi mesned-i ḥükūmetde seccāde-nişīn oldı. Sene-i mezbūre evāḫirinde enfās-ı maʿdūde-i zindegānīsi tamām ve maraż-ı istisḳāya ibtilā sebebiyle curʿa-keş-i cām-ı ḥimām olup birḳaç gün muḳaddem

ṣülüṣ-i mālını vücūh-ı birre vaṣiyyet eyledükde mekteb-i şerīf bināsı içün Zincirliḳuyı ḳurbinde Nişāncı Paşa-yı Cedīd Cāmi'i civārında iştirā olınan maḥallüñ reh-güẕāra nāẓır gūşesinde defn olındı.

Mevlānā-yı mezbūr faẓīlet-i bāhire ile meşhūr, envā'-ı 'ulūma 'ārif ve enḥāyı fünūna vāḳıf, naḫl-bend-i eyvān-ı fünūn, cins-i şāmil-i mecmū'-ı mefrūż u mesnūn, raḫş-ı ṭab'-ı tāzī-neseb ile meydān-ı fürsüñ fārisi, be-taḫṣīṣ memālik-i fünūn-ı 'āliyetü'ş-şü'ūnuñ ḥārisi idi.

Āṯār-ı 'ilmiyyesinden eyyām-ı ṭaleblerinde yazduḳları *Kütüb-i Mevād* ḥavāşında māl-ā-māl ta'līḳāt-ı laṭīfeleri vardur. Her birinden cem' ü tertīb olınsa müstaḳil eṯer-i müntefa'un bih olurdı.

Āṯār-ı ḫayriyyelerinden ber-mūcib-i vaṣiyyet medfenleri olan maḥalde ṣıbyān-ı müslimīn içün mektebleri vardur ve mālik olduḳları kütübi vaḳf idüp Sulṭān Selīm Cāmi'i içinde intifā' olınup iḫrāc olınmamaġı şarṭ itmişdür.

## Ḳabaṣaḳal Aḥmed Efendi

el-Mevlā Aḥmed bin Reġā'ib ibn el-Ḥāc İlyās. Ḳaṣaba-i Bolı'dan ẓuhūr ve "Ḳabaṣaḳal Aḥmed Efendi" dimekle meşhūr olmış idi. Bilād-ı şarḳıyyeye sefer ve tekmīl-i zevāde-i 'ilm ü hüner itdükde Şeyḫü'l-İslām Ḥanefī Efendi ḥıdmetlerinden mülāzım ve ṭarīḳ-ı sa'ādet-refīḳ-ı 'ilme 'āzim olup ḳırḳ aḳçe medreseden ma'zūl iken Atmeydānı'na nāẓır İbrāhīm Paşa Sarāyı'nda ḫuddām-ı şehriyārī ḫ'ācelıġına sezā ba'dehu Ḥelvacıbaşı ḫāriciyle kām-revā olup yetmiş üç Recebi'nde Siyāhī Efendi yirine Mollā Ḳırımī Medresesi'ne ḥareket eyledi. Yetmiş beş Muḥarremi'nde Ṣa'rānī-zāde Efendi yirine Şāh-ı Ḫūbān Medresesi iḥsān olınup **[241b]** yetmiş altı Ẕi'l-ḳa'desi'nde Tevfīḳī-zāde Efendi ḥażretleri yirine İbrāhīm Paşa-yı 'Atīḳ Medresesi'ne ḥaḳīḳ oldılar. Yetmiş yedi Ramażānı'nda Es'ad-zāde kihteri Ebu's-su'ūd Efendi yiri Siyāvuş Paşa Medresesi altmışdan tenzīl olınup bunlara iḥsān olındı. Yetmiş ṭoḳuz Rebī'ü'l-evveli'nde Anṭaḳī Muṣṭafā Efendi yirine Ṣaḥn'a gelüp seksen Rebī'ü'l-āḫiri'nde Dendānī 'Abdu'llāh-zāde Efendi yirine 'Ā'işe Sulṭān müderrisi oldılar. Seksen bir Ẕi'l-ḥiccesi'nde Gümülcineli 'Abdu'llāh Efendi yirine Ḳalender-ḫāne Medresesi'ne basṭ-ı bisāṭ idüp seksen dört Recebi'nde ḥālen Şeyḫü'l-İslām ḥasenetü'l-leyālī ve'l-eyyām es-Seyyid Feyżu'llāh Efendi ḥażretleri *medda'llāhu ẓıllehu*

*'alā-mefāriḳi'l-enām bi'n-nebiyyi ve ālihi'l-kirām*[1] ḥareketlerinde Ayaṣofıyya Medresesi ile tebcīl olındı. Seksen altı Şevvāli'nde Fenārī-zāde mihteri Meḥemmed Efendi yirine İzmir ḳażāsı ile be-kām oldı. Seksen sekiz Ẕi'l-ḳa'desi'nde ma'zūl ve yirlerine Burusevī Maḥmūd-zāde Efendi mevṣūl oldı. Seksen ṭoḳuz Şa'bānı'nda intiḳāl ve dārü'l-ḳudse irtiḥāl eyledi.

Mevlānā-yı mezbūr cihet-i ẕātı ma'mūr, 'ālim ü fāżıl, merd-i kāmil idi.

**el-Mevlā el-Fāżıl el-Meşhūr bi-Uzun 'Alī Efendi**

el-Mevlā 'Alī bin Resūl. Biñ on yedi ḫilālinde menbit-i kerīm-i kirām ve ma'den-i cevāhir-i 'ulemā-yı 'iẓām olan belde-i Ḳonya'da pertev-endāz-ı ṣaḥīfe-i vücūd ve ḥadīḳa-ṭırāz-ı 'ālem-i şühūd olup ṣabāvetleri hengāmında vālid-i mācidi terk-i dār u diyār ve Şām-ı dārü's-selāmda ḫaṭṭ-ı raḥl-i ḳarār itdükde ibtidā e'imme-i ḳurrādan vücūhāt-ı ḳırā'at ile ḥāfıẓ, ṯāniyen muḳaddimāt-ı 'ulūm-ı mefrūz u mesnūnı muḥāfıẓ olduḳdan ṣoñra Sulṭān Murād-ı Rābi' 'aṣrında Dārü's-salṭana'ya rūy-māl ve müddet-i medīd Muḥaşşī Şihāb Efendi ve Kiçi Meḥemmed Efendi ve Uzun Ḥasan Efendi ve Mollā Çelebi dārü'l-ifādelerinde iştiġāl idüp serv-i bālā-yı istīhāli ṭırāzende-i ḫil'at-i sa'ādet ü iḳbāl ve fırāzende-i rāyet-i fażl ü kemāl olmış idi. el-Ḥāletü hāẕihī ṣadr-i 'ālī-ḳadr Ḳudsī-zāde Efendi merḥūmdan mülāzım ve ṭarīḳ-ı tedrīse 'āzim olup ḳaṭ'-ı merātib-i mu'tāde iderek ḳırḳ aḳçe medreseden ma'zūl iken altmış üç Ramażānı'nda üzerlerinde olan Aḥmed Aġa dersiyyesi ḫāric elli i'tibār olınmış idi. Sene-i mezbūre ḥudūdında Sarāy-ı 'Atīḳ-i Sulṭānī ḫˇācelıġı erzānī görildi. Altmış beş Rebī'ü'l-evveli'nde Fāṭıma Sulṭān ḫˇācesi Ebū Bekr Efendi yirine Dizdāriyye Medresesi'ne taḥrīk olınup altmış sekiz Recebi'nde 'Abdü'l-hādī Efendi yirine Ḫusrev Ketḫudā pāyesine pāy-ı himmet ḳoyup yetmiş bir Şa'bānı'nda Ca'fer Efendi yirine Zekeriyyā Efendi Ṯāniyesi müderrisi oldılar. Yetmiş iki Şevvāli'nde yirinde ḥareket i'tibār olınup yetmiş üç Recebi'nde **[242a]** Muṣṭafā Efendi yirine Pīrī Paşa Medresesi 'ināyet olındı. Yetmiş beş Muḥarremi'nde selef-i sālifi Ca'fer Efendi yirine 'alā-ṭarīḳ-ı münāḳale Ṣaḥn'a geldiler. Yetmiş altı Cumāde'l-āḫiresi'nde Mīrzā Meḥemmed Efendi yirine Maḥmūd Paşa dārü'l-ifādesine revnaḳ-baḫşā olup yetmiş yedi Ramażānı'nda Kebīrī-zāde Efendi yirine Ayaṣofıyya-i Ḳadīm Medresesi ile tekrīm, seksen Rebī'ü'l-āḫiri'nde

1 "Allah onun gölgesini değerli nebisi ve onun ailesi vesilesiyle insanların başları üzerinde daim eylesin."

Ṣamtī Meḥemmed Efendi yirine Süleymāniyye medārisinüñ biriyle ta'ẓīm olındılar. Seksen bir Ẕi'l-ḥiccesi'nde Memek-zāde Ḫışmı Meḥemmed Efendi yirine Şām pāyesi żamīmesiyle Ġalaṭa ḳażāsı iḥsān olınmış idi. Seksen üç Rebī'ü'l-evveli'nde ma'zūl ve yirlerine Ṭosyavī Meḥemmed Efendi mevṣūl oldı. Seksen sekiz Recebi'nde Aḳ Maḥmūd Efendi ḥażretleri yirine maḥrūse-i Burusa ḳażāsında mesned-nişīn-i şerī'at olmışlar idi. Seksen ṭoḳuz Muḥarremi'nde maraż-ı istisḳādan 'ālem-i ḳudse revān ve cāh-ı fenādan dāmen-keşān oldılar. yirleri Ṣa'bān-zāde Efendi'ye virildi. Maḥkeme ḳurbinde vāḳi' mezāristānda defn olındı.

Mevlānā-yı mezbūr kemāl-i fażīletle meşhūr, fünūn-ı 'aḳliyye vü naḳliyyede ferīd, vādīsinde vaḥīd, müşteheyāt-ı nefsāniyyeyi ḳāmi', dervīş-nihād u ḳāni' olup ifāde-i 'ulūm ile evḳāt-güẕār olup vaḳtine mālik eslāf meslegine sālik idi. İbtidā-yı ḥālinden intihāsına gelince bir vaḳt tedrīsden ḫālī olmaduġından mā'adā evā'il-i ḥālinde 'ulemā-yı Rūm maḫādīmine muvaẓẓaf mu'allim olmışlar idi. Ḫattā ceddimüz merḥūm vālidimüze üstād ta'yīn buyurup mebānī-i muḳaddimātı anlar himmetiyle tesdīd idüp ba'dehu Mollā Çelebi merḥūmdan şirket ile müstefīd olmışlar idi.

**Bezirci Maḥmūd Efendi**

el-Mevlā Maḥmūd. Kān-ı gevher-i şeref ve dürr-i deryā-yı men 'aref olan Ḳonya şehrinden sāḥa-i vücūda ḳadem-nihāde ve miyān-ı ḫalḳda "Bezirci Maḥmūd Efendi" dimekle şöhret-dāde olmış idi. Şükūfezār-ı feżā'ilden iḳtiṭāf-ı rü'ūs-ı mesā'il ve şāḫsār-ı himmet-i efāżıldan ictinā-yı ṣemerāt-ı fevāżıl iderek ser-bülend-i ḳavābil ve maẓhar-ı fünūn-i emāṣil olmaġın Şeyḫü'l-İslām 'Abdü'r-raḥīm Efendi silk-i ṭalebesine dāḫil ve şeref-i mülāzemetlerine nā'il olduḳdan ṣoñra ba'żı ḳaṣabāta müftī naṣb olınup dāḫil pāyesi i'tibār olınmış idi. el-Ḥāletü hāẕihī yetmiş dört Recebi'nde yine dāḫil i'tibārıyla Ḥasan Efendi yirine Tevḳī'ī Medresesi ile ber-murād olup yetmiş altı Cumāde'l-āḫiresi'nde Ḫalīl Efendi yirine Şāh-ı Ḫūbān Medresesi ile şādān oldı. Yetmiş ṭoḳuz Rebī'ü'l-evveli'nde Emīr-i Buḫārī şeyḫi dāmādı es-Seyyid Aḥmed Efendi yirine Efḍaliyye müderrisi olup seksen Rebī'ü'l-āḫiri'nde **[242[b]]** Sipāhī Meḥemmed Efendi yirine Nişāncı Meḥemmed Paşa-yı Cedīd Medresesi ile nām ü nişān buldılar. Seksen bir Ṣaferi'nde A'rec-zāde Efendi yirine Ṣaḥn-ı Ṣemāniyye'ye ḫırām idüp sene-i mezbūre Ẕi'l-ḥiccesi'nde Muṣlī Efendi yirine Bayram Paşa

Medresesi ʻinâyet olmış idi. Seksen üç Muḥarremi'nde Bolevī birâderi ʻAlī Efendi yirine Gevher Ḫān Sulṭān Medresesi ile ikrâm, seksen beş Ṣaferi'nde Gümülcineli ʻAbdu'llāh Efendi yirine Vefā dārü'l-ifādesiyle iḥtirām olındı. Seksen altı ḥudūdında ṣadāret-i Rūm'dan maʻzūl Yaḥyā Efendi ḥażretleri yirine Süleymāniyye Medresesi'ne nā'il, seksen yedi Ramażānı'nda Ḫˇāce-zāde es-Seyyid ʻOṯmān Efendi yirine Dārü'l-ḥadīṯ-i Süleymāniyye Medresesi'ne vāṣıl oldı. Seksen ṭoḳuz Ṣaferi'nde selef-i sālifi es-Seyyid ʻOṯmān Efendi yirine Ḥalebü'ş-şehbā ḳażāsıyla tebcīl olınup ṭoḳsan Rebīʻü'l-evveli'nde maʻzūl ve yirlerine İstanbul'dan maʻzūl Tevfīḳī-zāde Efendi ḥażretleri mevṣūl oldı. Ṭayy-ı merāḥil ve ḳaṭʻ-ı menāzil iderek Ḳonya'ya vāṣıl ve masḳaṭ-ı re'sleri olan şehr-i dil-güşāya dāḫil olduḳda merāḥil-i ʻömri tamām ve şarāb-ı bezm-i zindegānīsi miskiyyü'l-ḫitām oldı.

Mevlānā-yı merḥūm ʻilm ü fażlla mevsūm, efkār-ı ʻilmiyye ṣāḥibi, dil-i ilhām-peẕīri feyż-i ḳudsīnüñ muṣāḥibi idi.

**Bosnevī ʻAlī Efendi**

el-Mevlā ʻAlī bin Sinān. Ḳuṭr-ı Rūm-ı cennet-rüsūmda vilāyet-i Bosna'dan bedīd ve neşvedār-ı dāniş ü dīd olup Beyāżī Ḥasan Efendi'den iḥrāz-ı şeref-i mülāzemet ve sülūk-i ṭarīḳ-ı saʻādet-refīḳe ʻazīmet idüp ḳaṭʻ-ı merātib-i medāris iderek biñ elli üç Cumāde'l-āḫiresi'nde ḳırḳ aḳçe ile Burusa'da Saʻdiyye Medresesi'ne vuṣūl, andan daḫı maʻzūl olduḳda altmış beş Rebīʻü'l-evveli'nde Fāżıl ʻAlī Efendi yirine Aḥmed Aġa Medresesi ile be-kām, altmış yedi Recebi'nde Şāriḥ-i *Mülteḳā* es-Seyyid Meḥemmed Efendi yirine Kirmastı Medresesi ile nā'il-i merām oldı. Altmış sekiz Ṣaferi'nde ṣadr-ı aʻẓam Ḫˇācesi …[1] Efendi yirine Yūsuf Paşa Medresesi ile kām-revā olup altmış ṭoḳuz Muḥarremi'nde Ḫazīnedār-zāde Efendi yirine Papasoġlı Medresesi virildi. Yetmiş Ṣaferi'nde Şaʻbān-zāde Meḥemmed Efendi yirine Ḥāfiẓ Paşa Medresesi'ne vāṣıl olup yetmiş iki Şevvāli'nde Caʻfer Efendi yirine Şāh-ı Ḫūbān Medresesi ʻinâyet olındı. Yetmiş üç Recebi'nde Bolevī birâderi ʻAlī Efendi yirine Mollā Gürānī Medresesi sezāvār ḳılındı. Yetmiş dört Cumāde'l-āḫiresi'nde Çāvuş-zāde Efendi yirine Zekeriyyā Efendi Medresesi şāyān görilüp yetmiş altı Cumāde'l-āḫiresi'nde Ṣaḥn'a geldi. Yetmiş sekiz Ẕi'l-ḳaʻdesi'nde ʻİṣmetī Efendi mensūbı Ḥasan Efendi yirine Edrineḳapusı Mihrü **[243ᵃ]** māhı'na iʻtilā idüp seksen bir Cumāde'l-ūlāsı'nda Den-

1 Metinde yeri boş bırakılmıştır.

dānī ʻAbdu'llāh-zāde ʻAbdu'r-raḥmān Efendi yirine Maḥmūd Paşa Medresesi iḥsān olındı. Seksen üç Muḥarremi'nde selef-i sālifi Ḥasan Efendi yirine Sulṭān Selīm Medresesi ile tekrīm, seksen dört Recebi'nde yine selefi Ḥasan Efendi yirine Süleymāniyye Medresesi ile taʻẓīm olındı. Seksen altı Cumāde'l-āḫiresi'nde Nālī Meḥemmed Efendi maḥlūlinden Selanik ḳażāsıyla tebcīl olındı. Seksen yedi Recebi'nde maʻzūl ve yirlerine Ebū Saʻīd-zāde Feyżu'llāh Efendi mevṣūl oldı. Ṭoḳsan Rebīʻü'l-āḫiri'nde fevt olup Emīr-i Buḫārī'de defn olındı.

Mevlānā-yı mezbūr ʻilm ü faẓlla meşhūr, istiḳāmetde ʻalem, ʻiffet ü nezāhetde müsellem idi. Evā'il-i ḥālinde niyābetlerde baʻdehu ʻİṣmetī Efendi ṣadāretinde teẕkirecilik ḫıdmetinde olup bir ferd kendüden dil-gīr olmamış idi. Binā-ber-īn Şeyḫü'l-İslām Esīrī Meḥemmed Efendi birāderi Ḳāḍī-ʻasker Muṣṭafā Efendi ʻaḳd-i peyvend-i muṣāheret ile dāmād itmiş idi.

**Nisbetī ʻAlī Efendi**

el-Mevlā ʻAlī. Medīne-i Diyārbekr'de perverde ve deryā-yı ʻademden ser-ber-āverde olup temhīd-i muḳaddimāt-ı ʻulūm ve teşyīd-i mebānī-i manṭūḳ u mefhūm eyledükde "Nisbetī ʻAlī" dimekle meşhūr ve bu taʻrīfle zebān-zed-i cumhūr olmış idi. Āheng-i ṭarīḳ-ı saʻādet-refīḳ ve devr-i mecālis-i ders ü taḥḳīḳ eyleyüp Şeyḫü'l-İslām Ebū Saʻīd Efendi ḫıdmetlerine intisāb ve şeref-i mülāzemetlerin iktisāb eylemiş idi. Baʻde tekmīli'l-medāris ḳırḳ aḳçe medreseden maʻzūl ve müteraḳḳıb-ı neyl-i me'mūl iken altmış dört Recebi'nde Ḥācī Ḫātūn Medresesi ḫāricine ʻāric olup altmış altı Ṣaferi'nde Ṣarı ʻAbdu'llāh maḫdūmı yirine ʻAbdu'r-raḥmān Paşa Medresesi ile mübtehic oldı. Yetmiş Cumāde'l-ūlāsı'nda Ḥasan Efendi yirine Ḫubbāziyye, yetmiş bir Şaʻbānı'nda sābıḳā Şeyḫü'l-İslām olan Debbāġ-zāde Meḥemmed Efendi ḥażretleri yirine Ḫusrev Ketḫudā müderrisi olup yetmiş üç Recebi'nde Edrineli Efendi yirine Fetḥiyye Medresesi'ne vāṣıl, yetmiş beş Muḥarremi'nde Şāriḥ-i *Mülteḳā* Efendi yirine Ḳoca Muṣṭafā Paşa Medresesi'ne nā'il oldılar. Sene-i mezbūre Cumāde'l-āḫiresi'nde Ṣaḥn'a gelüp yetmiş ṭoḳuz Cumāde'l-āḫiresi'nde Başmaḳcı-zāde Efendi yirine Belġrad ḳażāsı virildi. Seksen bir Muḥarremi'nde maʻzūl ve yirlerine Ser-ḥadli Muṣṭafā Efendi mevṣūl oldı. Seksen beş Ṣaferi'nde Murād Paşa ḫ̆ʾācesi yirine Maġnisa ḳażāsı ʻināyet olınup seksen altı Cumāde'l-āḫiresi'nde maʻzūl ve yirlerine Edrineli Bekr Efendi nā'il-i me'mūl oldı. Ṭoḳsan

Rebī'ü'l-āḫiri'nde selefi **[243b]** Başmaḳcı-zāde Efendi yirine Üsküdar ḳażāsına sezāvār olmış idi. Sene-i mezbūre Cumāde'l-ūlāsı'nda intiḳāl eyleyüp manṣıb-ı münḥal İsmā'īl-zāde Efendi'ye maḥal görildi.

Mevlānā-yı mezbūr ḳadr-i müşterek-i 'ilm ile meşhūr, cihet-i şi'riyyeden vāyedār, lāzıme-i ṭarīḳden behredār idi.

**Mu'īd Meḥemmed Efendi**

el-Mevlā Meḥemmed. İstanbulī'dür. Fużalā-yı kirāmdan Şāriḥ-i *Fuṣūṣ*-zāde Ḥasan Efendi'nüñ medārisinde mu'īd-i müstefīd olmaġla Mu'īd ṣıfatıyla ser-bülend-i emāṯil ve şeref-i mülāzemete vāṣıl olup 'ilm ü kemāli şāhbāz-ı 'azīmetine per ü bāl ve ṣı'āb ü sühūl-i 'azl ü naṣb-ı menāzilde āsānlıġla ḫaṭṭ-ı riḥāl idüp derḥāl ḳırḳ aḳçe medreseden munfaṣıl iken yetmiş Muḥarremi'nde Nedīm Efendi yirine Sa'dī Efendi Medresesi ile be-kām, yetmiş iki Rebī'ü'l-evveli'nde 'Īsā Aġa-zāde Efendi yirine Ḳāḍī 'Abdü'l-ḥalīm Medresesi ile nā'il-i merām oldı. Sene-i mezbūre Şevvāli'nde Es'ad-zāde Ebu's-su'ūd Efendi yirine Emre Ḫˇāce Medresesi'ne revnaḳ-baḫşā olup yetmiş üç Recebi'nde Zeyrek-zāde Efendi Ḥāfiẓı Muṣṭafā Efendi yirine Sekbān 'Alī Medresesi'ne vāṣıl oldı. Yetmiş dört Cumāde'l-āḫiresi'nde Şeyḫ-zāde 'Abdü'l-ġanī Efendi yirine Meḥemmed Aġa Medresesi iḥsān olınup yetmiş beş Ša'bānı'nda selef-i sālifi Es'ad-zāde Efendi yirine Ṣaḥn'a ḫırām itdiler. Yetmiş altı Ẕi'l-ḳa'desi'nde Sinān Paşa Medresesi'nden teḳā'üd iḫtiyār iden İmām-zāde Efendi yirine bunlar müteṣā'id oldılar. Yetmiş ṭoḳuz Rebī'ü'l-evveli'nde Ser-bendī-zāde İsḥāḳ Efendi yirine 'Alī Paşa-yı 'Atīḳ müderrisi olup seksen bir Ẕi'l-ḥiccesi'nde vezīr-i a'ẓam ḫˇācesi 'Oṯmān Efendi yirine Şāh-zāde Medresesi'ne ferş-i seccāde-i ifāde idüp seksen üç Muḥarremi'nde selef-i sālifi 'Oṯmān Efendi yirine Süleymāniyye Medresesi ile ikrām olındı. Seksen beş Ramażānı'nda selef-i sālifi Es'ad-zāde Efendi yirine Ḥaleb ḳażāsıyla nā'il-i merām olmış idi. Seksen altı Ramażānı'nda ma'zūl ve yirlerine Mollā-zāde Ḥasan Efendi mevṣūl oldı. Ṭoḳsan Recebi'nde milket-i mecāzdan dārü'n-na'īm-i cāvidānīye intiḳāl eyledi.

Mevlānā-yı mezbūr ma'ārif ü 'ulūm ile meşhūr, müdeḳḳiḳ-i dānişmend, fażīletiyle şöhre-bend, sīret ü serīreti memdūḥ, sebük-rūḥ idi.

## Siyāhī Muṣṭafā Efendi

el-Mevlā Muṣṭafā. Ḫavāṣṣ-ı ʿaliyye aʿmālinden ẓuhūr ve "Siyāhī Muṣṭafā Efendi" dimekle zebān-zed-i cumhūr olmış idi. ʿAzm-i ṭarīḳ-ı saʿādet-refīḳ idüp Şeyḫü'l-İslām Yaḥyā Efendi'den iḥrāz-ı şeref-i mülāzemet itdükden ṣoñra baʿż-ı medārisde müteṣaddī-i emr-i dirāset olmış idi. Altmış yedi Recebi'nde Aḫī-zāde Medresesi'ne [**244**[a]] ḫāric ile ʿāric ve yetmiş Recebi'nde Dervīş Meḥemmed Paşa ḫˇācesi maḥlūlinden Mollā Ḳırımī Medresesi ile mübtehic oldı. Yetmiş üç Recebi'nde Ḳara Himmet Efendi yirine Ṭop-ḫāne'de Süheyl Beg Medresesi ʿināyet olınup baʿdehu Sekbān ʿAlī Medresesi virildi. Yetmiş ṭoḳuz Rebīʿü'l-evveli'nde Muṣlī Efendi yirine Nişāncı Paşa-yı Cedīd Medresesi ile tecdīd-i sürūr itdiler. Seksen Rebīʿü'l-evveli'nde selefi yirine Ṣaḥn-ı Ṣemāniyye'nüñ biriyle taʿẓīm olındı. Seksen bir Ṣaferi'nde Bolevī Muṣṭafā Efendi maḥlūlinden Şāh Sulṭān Medresesi tevcīh olınup seksen üç Muḥarremi'nde Müfettiş İbrāhīm Efendi yirine ʿAlī Paşa-yı ʿAtīḳ Medresesi ile iʿzāz, sene-i mezbūre Cumāde'l-āḫiresi'nde Caʿfer Efendi yirine Ḫāṣekī Sulṭān Medresesi ile ikrām olındı. Seksen beş Ramażānı'nda Fāṭıma Sulṭān ḫˇācesi Ebū Bekr Efendi yirine İstanbul Vālidesi olup seksen sekiz Ramażānı'nda Burusevī Maḥmūd-zāde Efendi yirine İzmir ḳażāsıyla tebcīl olındı. Seksen ṭoḳuz Ẕi'l-ḳaʿdesi'nde maʿzūl ve yirlerine Gümülcineli ʿAbdu'llāh Efendi mevṣūl oldı. Ṭoḳsan ḥudūdında intiḳāl eyledi. Keskin Dede Mezāristānı'nda medfūndur.

Mevlānā-yı merḳūm ṭālib-i iḳtinā-yı ṣemerāt-ı ʿulūm, faḳāhetde ser-efrāz, aḳrānından mümtāz idi.

## Ḥāfıẓ Şaʿbān Efendi

el-Mevlā Şaʿbān. Vilāyet-i Anaṭolı'da belde-i Ḳasṭamonı'dan ẓuhūr ve āftāb-ı feyż-i ezelīden istifāża-i nūr-ı şuʿūr eyledükde ṭaleb-i ʿilm ü ʿirfāna meşġūl olup be-taḥṣīṣ ʿilm-i tecvīd ü ḳırā'atde māhir ve fenn-i celīl-i ḳırā'ati ḥıfẓ ile imtiyāzı ẓāhir olduḳda Kenʿān Paşa Sulṭānı ḫˇācelıġıyla kām-yāb ve "Ḥāfıẓ Şaʿbān Efendi" dimekle şöhret-yāb olmış idi. el-Ḥāletü hāẕihī elli beş Muḥarremi'nde ḳırḳ aḳçe ile Burusa'da Meḥemmed Paşa Medresesi'ne mevṣūl, andan daḫı maʿzūl olduḳda altmış dört Şaʿbānı'nda Ṣadrü'd-dīn-zāde maḫdūmı yirine Şeyḫ ʿAbdü'l-ḳādir Medresesi ʿināyet olındı. Altmış sekiz Ramażānı'nda maʿzūl ve yirlerine Şāriḥ-i *Mülteḳā* es-Seyyid Meḥemmed Efendi mevṣūl

oldı. Altmış ṭoḳuz Muḥarremi'nde mārrü'ẕ-ẕikr sulṭān şefā'atiyle Üsküdarī Maḥmūd Efendi'nüñ kerīme-zādesi Maḥmūd Efendi yirine Tevḳī'ī Medresesi iḥsān olındı. Yetmiş bir Ṣa'bānı'nda Yūsuf Efendi yirine el-Ḥāc Ḥasan müderrisi olup yetmiş üç Recebi'nde Ṣāriḥ-i *Mülteḳā* yirine Etmekci-zāde Medresesi ile ikrām olındı. Yetmiş dört Cumāde'l-āḫiresi'nde Mu'īd Meḥemmed Efendi yirine Sekbān 'Alī Medresesi ile taḥṣīl-i merām eyledi. Yetmiş altı Cumāde'l-āḫiresi'nde Nedīm Çelebi yirine **[244b]** Rüstem Paşa Medresesi 'ināyet olındı. Yetmiş ṭoḳuz Cumāde'l-āḫiresi'nde Arpacı 'Alī Efendi yirine Ḳayṣeriyye ḳażāsı tevcīh olınup seksen bir Muḥarremi'nde ma'zūl ve yirlerine İsmā'īl Efendi mevṣūl oldı. Seksen beş Muḥarremi'nde Fındıḳ Muṣṭafā Efendi yirine ṣāniyen Ḳayṣeriyye ḳażāsı tefvīż olınup seksen altı Cumāde'l-ūlāsı'nda ref' ve yirleri 'Īsā Efendi'ye arpalıḳ ta'yīn olındı. Ṭoḳsan ḥudūdında 'ālem-i 'uḳbāya sefer ve maḳṣad-ı aṣlīye güẕer eyledi.

Mevlānā-yı mezbūr ṣalāḥ-ı ḥālle meşhūr, ḥāfiẓ-ı *Kelām-ı Ḳadīm,* nīk-nefs [ü] ḥalīm idi.

**Pārsā Meḥemmed Efendi {Ṣābir}**

el-Mevlā Meḥemmed bin Muṣṭafā. Gelibolī'dür. Vālidi 'askerī ṭā'ifesinden müteferriḳa iken tevfīḳ-ı Ḫudā-dād delīl-i rāh-ı reşādı olmaġın ṭarīḳ-ı sa'ādet-refīḳe sülūk ve sebīke-i i'tibārın sikke-i erbāb-ı isti'dād ile meskūk itdükde ol beldede seccāde-nişīn ve mürşid-i fuḳarā-yı ṣābirīn olan "Aġa-zāde" dimekle şöhret-dāde Mevlevī şeyḫi Meḥemmed Efendi'den inābet ve ḫadeng-i 'azīmeti ġaraż-ı aṣlīye iṣābet idüp niçe zamān dārü'l-ifādesinde müstefīd olup zamānesinde şehīr-i dānişmend ve fażl ü kemālde bī-mānend iken şeyḫ-i celīl ḫāk-i fenāya rū-nihāde olduḳda yirine sāye-i iclāl ve seccāde-i feyż ü efḍāl ṣalmışlar idi. Biñ altmış altı tārīḫinde Ḫānḳāh-ı Mevleviyye'de icrā-yı āyīn-i ṭarīḳat nehy olınduḳda Şeyḫü'l-İslām-ı vaḳt Minḳārī-zāde Efendi āsitānesine istinādı olmaġın bunlar ṭarīḳ-ı tedrīse islāk murād buyurup belde-i mezbūrede Ṭaġī Medresesi'n iḥsān itmişler idi ba'dehu maḥmiyye-i Edrine'de Emīniyye, andan Eski Cāmi' Medreseleri ile tekrīm ba'dehu Bosna mevleviyyetiyle ta'ẓīm olınmış idi. Ba'de'l-'azl ve'l-infiṣāl seksen iki ḫilālinde Ṣaḥḥāf Şeyḫ-zāde Efendi yirine Ṣofya ḳażāsı tevcīhiyle terfīh olındı. Seksen dört Ramażānı'nda munfaṣıl ve yirlerine Beşerī Meḥemmed Efendi vāṣıl oldı. Seksen yedi Şevvāli'nde İmām-zāde Efendi yirine Filibe ḳażāsıyla talṭīf ve Ḳuds-i Şerīf pāyesiyle teşrīf olınmış idi. Ṭoḳsan Rebī'ü'l-evveli'nde ref' ve yirlerine Edrineli Murtażā

Efendi naṣb olındı. Bunlar ṣıla-i raḥm içün doġrı vilāyetlerine ʿazīmet eyleyüp ʿālem-i ervāḥdan sefer ve ḫıṭṭa-i eşbāḥa güẕer eyledükde Yazıcı-zāde merḥūm civārında defn olındı.

Mevlānā-yı merḳūm "Pārsā Efendi" dimekle mevsūm, ḫoş-fehm ü ḫoş-ṣoḥbet, güher-niṣār-ı nevādir-i faẓīlet ü maʿrifet, elsine-i ṣelāṣe tekellümine ḳādir, **[245[a]]** be-taḫṣīṣ şiʿr ü inşāda māhir idi.

Āṣār-ı ʿilmiyyesinden Ṣābir maḫlaṣı ile *Dīvān*-ı eşʿārı vardur. Bu iki beyt andandur:

Metāʿ-ı ḥüsnüñe naḳd-i dil-i şeydāyı ben virdüm
Ġurūr-ı ḥüsni saña āh ey hercāyi ben virdüm

Maḥaldür çāk çāk itsem dil-i mecrūḥumı zīrā
Eñ evvel destüñe şemşīr-i istiġnāyı ben virdüm

**Uzun Saʿdī-zāde Efendi [ʿAbdü'l-ḥalīm]**

el-Mevlā ʿAbdü'l-ḥalīm eş-şehīr bi-Uzun Saʿdī-zāde. Pederi Belġrad maḳūlesi mevleviyyetden maʿzūlen fevt olan Uzun Saʿdī-zāde'dür. Taḥṣīl-i ʿilm ü kemāle beẕl-i mechūd ve tekmīl-i ādāb-ı nefse saʿy-i nā-maḥdūd itmekle niṣāb-ı feżā'ile mālik ve ṭarīḳ-ı ʿilme sālik olduḳda ʿulemānuñ birinden mülāzım ve devr-i mecālis-i derse müdāvim olup ḳırḳ aḳçe medreseden maʿzūl iken altmış sekiz Şaʿbānı'nda Şeyḫ-zāde ʿAbdü'l-ġanī Efendi yirine Pirinçci Sinān ḫārici iḥsān olındı. Altmış ṭoḳuz Şaʿbānı'nda vālid-i merḥūm yirine Maḳtūl Ḥasan Paşa Medresesi ile kām-revā olup yetmiş dört Cumāde'l-āḫiresi'nde Ḳara Mūsā-zāde Efendi yirine Ümmü Veled müderrisi oldı. Yetmiş altı Cumāde'l-āḫiresi'nde Tevfīḳī-zāde Efendi ḥażretleri yirine Emre Ḫˇāce Medresesi virilüp yetmiş ṭoḳuz Rebīʿü'l-evveli'nde Maḥmūd Efendi yirine Zekeriyyā Efendi ṣāniyesine taḥrīk olınup seksen bir Cumāde'l-ūlāsı'nda Seyyid Caʿfer Efendi yirine Ḳoca Muṣṭafā Paşa Medresesi'ne vāṣıl, sene-i mezbūre Cumāde'l-āḫiresi'nde Ḳaraḳaş Efendi yirine Saḳız ḳażāsına nā'il olmış idi. Seksen iki Muḥarremi'nde maʿzūl ve yirlerine Maḥmūd Efendi mevṣūl oldı. Seksen ṭoḳuz Ṣaferi'nde Cezmī Efendi yirine Bosna ḳażāsı virilüp ṭoḳsan Cumāde'l-āḫiresi'nde refʿ ve yirlerine Ṣalbaş Aḥmed Efendi naṣb olındı. Sene-i mezbūre Recebi'nde gelürken Ṣofya'ya vāṣıl olduḳda intiḳāl ve dārü'n-naʿīme irtiḥāl eyledi.

Mevlānā-yı merḳūm müşārik-i emṡālle ma'lūm idi. Sā'ir aḥvāli müsālebe müte'alliḳ olmaġın taḳrīr ü taḥrīri sezā ve ẕikr-i meḥāsine ḥaṣr ḳā'idemüzden ḫurūc revā görilmedi.

*Tecāveza'lllāhu 'an-ferṭātihi*[1]

**Ḍıḥkī Efendi Merḥūm [Muṣṭafā]**

el-Mevlā Muṣṭafā bin Mīrzā bin Meḥemmed bin Yārūm bin Ser-ḫān. Biñ on bir Recebi'nde ḳuṭr-ı Rūm-ı cennet-rüsūmda ḳaṣaba-i Siroz'dan bürūz u ẓuhūr ve ol belde-i dil-firūza māye-i ibtisām ü sürūr olup Ḍıḥkī nisbetiyle şehīr ve bu 'unvān ile zebān-zed-i ṣaġīr ü kebīr olmış idi. Diyārında muḳaddimāt-ı 'ulūmı temhīd ve mebānī-i fünūn-ı āliyeyi teşyīd eyleyüp Dārü's-salṭana'ya vuṣūl ve belde-i ṭayyibe-i Ḳosṭanṭıniyye'ye duḫūl müyesser olduḳda biñ otuz dört tārīḫinde terk-i ḥadā'iḳ-i cihān **[245[b]]** ve 'azm-i nüzhetgāh-ı cinān iden ṣadr-ı 'ālī-ḳadr Bustān-zāde Meḥemmed Efendi āsitānesine istinād ve 'ulemā-yı 'aṣr dārü'l-ifādelerinde işti'ġāl-i murād itdükden ṣoñra 'ulūm-ı ḥadīṡ-i şerīf aḫẕında 'azīz-i Mıṣr-ı faẓl ü 'irfān ṣāḥib-i tefsīr-i Ḳur'ān Şihāb Efendi'nüñ manẓūr-ı luṭfları olmaġla ber-murād olmışlar idi. el-Ḥāletü hāẕihī iktisāb-ı en-vā'-ı fünūn ve kevkeb-i baḫt-ı sāz-gārın semt-i maḳṣūda reh-nümūn eyledükde Cenāb-ı Mevlevī'den iḥrāz-ı şeref-i mülāzemetle mümtāz ve ile'l-vefāt naẓar-ı 'ināyetleriyle aḳrānından ser-efrāz olmışlar idi. Aḫẕ-ı medāris ve devr-i me-cālis iderek ḳırḳ aḳçe medreseden ma'zūl iken biñ elli altı Şevvāli'nde Seyyid Muṣṭafā Efendi yirine Kürkcibaşı ḫāricine 'āric, altmış Ramażānı'nda yirinde ḥareket ile mübtehic oldılar. Altmış bir Cumāde'l-āḫiresi'nde Ḥalebī Muṣṭafā Efendi yirine Ṣaḥn'a gelüp altmış beş Ramażānı'nda Sa'dī-zāde Efendi yirine Zāl Paşa Medresesi ile kām-revā oldılar. Altmış yedi Rebī'ü'l-evveli'nde Şeh-zā-de açılduḳda 'ināyet olınmaḳ üzere yirinde mūṣıla i'tibār olındı. Sene-i mez-būre Recebi'nde Ḥüseyn Paşa-zāde yirine Şeh-zāde Medresesi'ne revnaḳ-baḫṣā olmışlar idi. Vezīr-i A'ẓam Köprüli Meḥemmed Paşa'ya intisāb ve feyż-i naẓar-ı vezīr-i bī-naẓīr ile recā-yı luṭf-ı bī-ḥisāb idüp Boġaz'a sefer itdükde ordu ḳażā-sıyla kām-yāb olup Siroz ḳażāsı arpalıḳ virildi. Altmış sekiz Ṣaferi'nde 'Īsā Efendi yirine Edrine ḳażāsı mecrā-yı zülāl-i ḥükūmetleri ḳılındı. Sene-i mez-būre Şevvāli'nde ref' olınup selefleri 'Īsā Efendi ḫalef naṣb olınduḳdan ṣoñra

1 "Allah onun haddi aşmalarını affetsin."

Yeñice ḳażāsı arpalıḳ virilmiş idi. Altmış ṭoḳuz Ẕi'l-ḳa'desi'nde ferāğlarından Merḥabā-zāde'ye virilüp bunlara Bolevī Efendi üzerinden Miḫalıc ḳażāsı iḥsān olındı. Yetmiş Ẕi'l-ḳa'desi'nde Ṣadrü'd-dīn-zāde Rūḥu'llāh Efendi yirine İstanbul ḳażāsına pirāye-baḫş ve kevkeb-i iḳbālleri āftāb-ı dıraḫş olmış idi. Yetmiş bir Rebī'ü'l-āḫiri'nde 'azl ü infiṣāl ve yirlerine Ḳadrī Efendi vāṣıl-ı e'azz-i āmāl olup bunlar 'Abdü'l-fettāḥ Efendi maḥlūlinden Edremid ve Bayındır arpalıḳlarıyla ikrām olındılar. Yetmiş altı Recebi'nde Bālī Efendi yirine ṯāniyen İstanbul ḳażāsı tefvīż olındı. Yetmiş yedi Ṣaferi'nde munfaṣıl olup yirlerine ṯāniyen Bālī Efendi vālī oldı. Seksen Şevvāli'nde Es'ad-zāde Efendi yirine üçinci def'a İstanbul ḳażāsı müyesser olup sene-i mezbūre Ẕi'l-ḥiccesi'nde 'Abdü'r-raḥīm-zāde Efendi baġteten ṣadr-ı Rūm ve nā'il-i müntehī'l-merūm olduḳda maḳarr-ı **[246[a]]** ḥükūmetlerine yine Bālī Efendi ḳāḍī ve def'a-i ṯālise vālī oldılar. Seksen bir Recebi'nde teḳā'üd idüp yirlerine ṯāliṯen Ḳadrī Efendi ṣadr-ı 'ālī-ḳadr oldı. Bunlara Begbāzārı ve Ayazmend ḳażāları arpalıḳ ta'yīn olınmış iken ḳabūl itmeyüp sene-i mezbūre Ẕi'l-ḥiccesi'nde Feyżu'llāh Efendi üzerinden Ṣire ḳażāsı arpalıġıyla ta'ẓīm olındı. Ṭoḳsan Ẕi'l-ḥiccesi'nde ġonce-i zindegānīsi ḫande-i ḫurremī ve şehr-i şeref-şi'ārda manṣıb-ı selāmete berāt-ı müsellemi görmeyüp 'işret-sarāy-ı ḫānesi mātemkede oldı. Vefā ḳurbinde vāḳi' Mollā Gürānī Cāmi'i Mezāristānı'nda mütevārī-i zīr-i ḫāk-oldı.

Mevlānā-yı merḳūm ser-efrāz-ı 'ulemā-yı Rūm, envā'-ı ma'ārif ü 'ulūma ṣāḥib-i mesās, ehl-i fażl ve ḳānūn-şinās, żabṭ-ı ḳavānīn ü rüsūma ḥarīż ü hā'im, i'tibārāt-ı 'örfiyye icrāsına müdāvim, 'iffet ü istiḳāmet ile ma'rūf, kemāl-i faḳāhetle mevṣūf, miyān-ı 'avāmda ṣāḥib-i nām ü nişān, medḥ-i 'ulemā ve ḳaṭ'-ı 'ırḳ-ı cühelā ile raṭbü'l-lisān, ḥāfiẓ-ı *Ḳur'ān-ı Kerīm,* hem ṭabīb ü hem ḥekīm, vüzerā mecālisinde muḳteżā-yı resm üzre ḳadri refī', veḳāyi'-i mu'aẓẓamada müsteşār ve erbāb-ı cerā'ime şefī', ervāḥ-ı mücerrede gibi ālāyiş-i ta'alluḳdan pāk, fażl-ı ḳażāda seyf-i ṣārim ü ṭīġ-ı Ḍaḫḫāk, vaḳūr u edīb, erīb ü lebīb, ḳuvvet-i ḥāfiẓada 'alem, mesā'il-i fiḳhiyyede baḥr-i 'aylem idi.

Ṭarīḳa kemāl-i i'tināları olduġından icrā-yı merāsim itmege cān u dilden mā'il olup ṭarīḳa duḫūl ve 'idād-ı kibāra vuṣūl bulaldan istiḳbāl ve teşyī'i endāze ve mi'yār ile ma'lūm idinüp her bir ḫaṭveyi ḳīrāṭ ile ṣatar ve yine ḳīrāṭ ile alurdı. Meṣelā bulunduḳları rütbenüñ muḳteżā-yı teşyī'i ḳapu ḫāricinde olmış olsa nīm ḫaṭve ziyāde vü noḳsāna rāżī olmayup noḳṣānı tekmīl ile cebr

idüp ziyāde olduḳda maḥall-i lāzımında tevaḳḳuf idüp müşeyyi‘ ol maḥalle rücū‘ itmedükce vedā‘ itmezler idi. Bir yire varduḳda çizmelerini çıḳarmayup bisāṭ maḥalline geldükde çuḳadārları ṭabanını bir destmāl ile ġubārından pāk itmekle iktifā idüp meşāyiḫ-ı İslām ve vüzerā-yı ‘iẓām mecālisinde daḫı çizme ile otururlar idi. Bunuñ emṡāli rüsūma müte‘alliḳ ṭurfe-kārlıḳları cümlenüñ ma‘lūmı olup düşdükce naḳl-i meclis-i müsāmere ve feẕlek-i defter-i muḥāvere olur idi. Ve'l-ḥāṣıl ḳaṭ‘ā i‘tibārāt-ı resmiyyeye dā'ir umūr-ı cüz'iyye naḳżına ruḫṣat virmez ve ḳavānīn ü merāsimden ṭaş ḳoparmaz belki benī nev‘inden tehāvün idenleri ‘alā-ḥaseb-i merātibihim te'dīb idüp ḫ˘āh u nā-ḫ˘āh icrāsın iltizām itdürürler, vüzerā vü vükelāya bile **[246b]** ṭa‘n u teşnī‘ ismā‘ıyla ḳayd-ı tekellüf ü taṣallufa düşürürler idi.

Āṡār-ı ‘ilmiyyelerinden mesā'il-i ‘uyūb cem‘ ü tertīb ve tafṣīl ü tebvīb idüp müntefa'un bih eṡer-i celīl idüp nā'il-i ecr-i cezīl olmışlardur.

## Ḳāsım-zāde ‘Abdu'llāh Efendi

el-Mevlā ‘Abdu'llāh bin Meḥemmed bin Aḥmed bin Ḳāsım el-Ḥalebī. Vālid-i mācidi Ḥalebī Meḥemmed Efendi'dür ki "Ḳāsım-zāde" dimekle şehīr mollā-yı feżā'il-semīr idi. Devr-i mecālis-i ders ü taḥḳīḳ iderek medāris-i Ṣemān'dan birine ḥaḳīḳ olduḳda zevraḳ-ı çeşmi sübül-i sebelden ṣulanmaġa mübtelā ve bi'l-āḫire bürde-i beyāż ile perde-keş-i ‘amā olmaġın Süleymāniyye vaḳfından yevmī yüz elli aḳçe vaẓīfe ta‘yīniyle teḳā‘üd ve peyġūle-nişīn-i istirāḥat olup ṭarīḳden bi'l-külliyye tebā‘üd itdükden ṣoñra biñ elli beş ḥudūdında intiḳāl eylemişler idi. Bunlar ol yevm-i firāḳ-ı żarūrīye dek dārü'l-feyż-i ifādelerinde ḳā'im ve cem‘-i feżā'il ü ma‘ārife müdāvim olup ba‘dehu esātīẕe-i ‘aṣrdan vetīre-i erbāb-ı isti‘dād üzere kesb-i kemāl ve meleke-i ‘ilmiyyesin i‘māl itmiş idi. el-Ḥāletü hāẕihī ‘ulemānuñ birinden mülāzım ve ṭarīḳ-ı tedrīse ‘āzim olup biñ elli sekiz Ṣa‘bānı'nda Berber-zāde Efendi yirine Süleymān Ṣubaşı Medresesi'ne ‘āric ve vālidi vaẓīfesi maḥlūlinden medrese-i mezbūreye elli aḳçe ta‘yīn olınmaġla mübtehic olmışlar idi. Altmış iki Ṣa‘bānı'nda ‘Oṡmān-zāde Efendi yirine Bālī Efendi Medresesi iḥsān olınup altmış üç Ramażānı'nda ‘Alī Çelebi-zāde yirine Üsküdar'da Meḥemmed Paşa Medresesi ile kām-revā, altmış yedi Recebi'nde Edībī-zāde Efendi yirine Yeñi Murād Paşa Medresesi'ne revnaḳ-baḫṣā oldılar. Altmış ṭoḳuz Muḥarremi'nde selef-i sālifi ‘Oṡmān-zāde Çelebi yirine mübādeleten Ṣaḥn'a gelüp sene-i mezbūre Rebī‘ü'l-āḫiri'nde Börekci-zāde Efendi yirine Burusa'da Ġāzī Ḫu-

dāvendigār Medresesi'ne gönderildi. Yetmiş Muḥarremi'nde Fikrī birāderi Ḥüseyn Efendi yirine Ḳadırġa Limanı Meḥemmed Paşası'na geldiler. Yetmiş iki Ṣaferi'nde Kemāl Efendi-zāde yirine Gevher Ḫān Sulṭān Medresesi şāyān görilüp yetmiş üç Cumāde'l-āḫiresi'nde Memek-zāde Ḫışmı Meḥemmed Efendi yirine Eyyūb müderrisi oldılar. Yetmiş dört Cumāde'l-āḫiresi'nde Öreke-zāde Aḥmed Efendi yirine Süleymāniyye Medresesi'ne terfī', yetmiş beş Rebī'ü'l-evveli'nde Ser-bendī-zāde maḥlūlinden Ḳuds-i Şerīf ḳażāsıyla tevḳī' olındı. Yetmiş altı Cumāde'l-āḫiresi'nde ma'zūl ve yirlerine Şehlā Bāḳī Efendi mevṣūl oldı. Seksen bir Ramażānı'nda Ḫānım-zāde yirine Şām pāyesiyle İzmir ḳażāsı 'ināyet olınmış idi. Seksen üç Cumāde'l-ūlāsı'nda munfaṣıl ve yirleri Ebū Sa'īd-zāde Feyżu'llāh **[247a]** Efendi merḥūma arpalıḳ ta'yīn olınduḳdan ṣoñra bunlara Hezarġrad ḳażāsı arpalıḳ virildi. Seksen yedi Şevvāli'nde Mīrzā Meḥemmed Efendi yirine Şām-ı dārü's-selām ḥükūmeti müyesser olmış idi. Seksen sekiz Şevvāli'nde 'azl ve yirlerine Anṭaḳī Muṣṭafā Efendi naṣb olınup Burusa Yeñişehri ve Bāzārköyi ḳażāları arpalıḳ virildi. Ṭoḳsan bir Ramażānı'nda terk-i cihān-ı bī-bünyād ve 'azm-i cennet-ābād-ı me'ād eyleyüp Merdümiyye Medresesi civārında medfūndur.

Mevlānā-yı mezbūr fażīlet-i 'ilmiyye ile meşhūr, maḥmūdü'l-ḫiṣāl, memdūḥü'l-fi'āl, ḥalīm ü selīm, müşfiḳ ü kerīm idi. Vālid-i merḥūm Mıṣr ḳāḍīsi olduḳda bunlar Şām ḳāḍīsi bulınup birḳaç def'a meclislerinde faḳīr daḫı ḥāżır bulınmış idüm. Nefsinde tekmīl-i ser-māye-i istīhāl itmiş vücūd-ı mükerrem idi. Ancaḳ berş ü efyūnuñ mübtelāsı olmaġla ehl-i keyfüñ maḥrāsı olmış idi.

### 'İṣmetī Efendi Ḫışmı Meḥemmed Efendi[1]

el-Mevlā Meḥemmed. Şeyḫī Efendi nām bir merdüñ nev-bāve-i naḫl-i endāzesi ve ṣadr-ı 'ālī-ḳadr 'İṣmetī Efendi merḥūmuñ ḫ'āher-zādesidür. Taḥṣīl-i 'ilm ü kemāle beẕl-i mechūd ve tekmīl-i ādāb-ı nefse sa'y-i nā-maḥdūd idüp ṭarīḳ-ı 'ilme sālik ve 'ulemādan birinüñ ṭalebesi silkine münselik olmaġla ḫıdmetlerinden mülāzım ve tekmīl-i medārise 'āzim olup ḳırḳ aḳçe medreseye vāṣıl, andan daḫı munfaṣıl iken altmış dört Ṣa'bānı'nda 'Īsā Beg ḫārici iḥdāṯ olınup ibtidā bunlara virildi. Altmış ṭoḳuz Cumāde'l-ūlāsı'nda Debbāġ-zāde Efendi ḥażretleri birāderleri yirine Dārü'l-ḥadīṯ-i Meḥemmed Aġa Medresesi

1 Der-kenār: Evvelu müderrisin bi-medreseti 'Īsā Beg ṣāḥibü't-terceme fī-Ṣa'bān sene 1064.

virildi. Yetmiş Recebi'nde Ṣamtī Efendi yirine Şāhḳulı müderrisi olup yetmiş iki Şevvāli'nde 'Īsā Aġa-zāde Ḥasan Efendi maḥlūlinden Ḥasan Efendi Medresesi ile be-kām olup yetmiş üç Recebi'nde İmām-ı Sulṭānī Ḥüseyn Efendi-zāde yirine Muṣṭafā Aġa Medresesi ile dil-şād, yetmiş beş Muḥarremi'nde Ṣaḥn medārisinüñ biriyle vāṣıl-ı murād oldı. Yetmiş altı Cumāde'l-āḫiresi'nde Yaḥyā Efendi Medresesi ile kām-revā olup yetmiş sekiz Ẕi'l-ḳa'desi'nde Velī Efendi yirine Yeñi Murād Paşa Medresesi sezā görildi. Seksen Rebī'ü'l-āḫiri'nde Gevher Ḫān Sulṭān Medresesi iḥsān olınup seksen bir Ṣaferi'nde Ser-bendī-zāde İsḥāḳ Efendi yirine Vālide-i 'Atīḳ Medresesi'ne ḥaḳīḳ oldı. Seksen üç Muḥarremi'nde Şeyḫü'l-İslām Minḳārī-zāde Efendi maḫdūmı yirine İstanbul Vālidesi ile tekrīm ve ḫāmis-i Süleymāniyye i'tibārıyla ta'ẓīm olındı. Sene-i mezbūre Cumāde'l-āḫiresi'nde Es'ad-zāde Ebu's-su'ūd Efendi yirine Süleymāniyye Medresesi'ne naḳl ile terfi', seksen beş Ramażānı'nda Ca'fer Efendi yirine **[247b]** Ġalaṭa ḳażāsı ḥükūmeti ile tevḳī' olındı. Seksen altı Ẕi'l-ḳa'desi'nde ma'zūl ve yirine ḥālen ṣadrü'ṣ-ṣudūr Yaḥyā Efendi ḥażretleri mevṣūl oldı. Ṭoḳsan bir Rebī'ü'l-evveli'nde Grebineşī 'Abdu'llāh Efendi yirine İzmir ḳażāsı tevcīh olınmış idi. Sene-i mezbūre Ramażānı'nda infiṣāl ṣūrī ve 'azl żarūrī görinüp manṣıb-ı mezbūr ile 'Abdī Efendi mesrūr oldı.

Mevlānā-yı mezbūr "'İṣmetī Efendi Ḫışmı" dimekle meşhūr, 'ulemā-yı sādeden ehl-i keyf ādem idi. Ḫāl-i mükerreminden vāfir māl intiḳāliyle ḫoş-ḥāl olmış idi.

**Beşikṭaşī Meḥemmed Efendi**

el-Mevlā Meḥemmed. 'Alā'iyye diyārından neş'et ve taḥṣīl-i neşve-i ḳābiliyyet eyleyüp İstanbul'a geldükde Āvāre-zāde Mes'ūd Efendi'den mülāzım ve ṭarīḳ-ı pür-tevfīḳe 'āzim olup Ḫalic-i Ḳosṭanṭıniyye'de vāḳi' Beşikṭaş nām ḳaṣabada tavaṭṭun itmekle "Beşikṭaşī Meḥemmed Efendi" dimekle ma'rūf olmış idi. Aḫẕ-ı medāris-i 'ilmiyye iderek ḳırḳ aḳçe medresede çille-keş-i erba'īn ve dīde-dūz-ı rütbe-i ḫamsīn iken biñ altmış ṭoḳuz Cumāde'l-āḫiresi'nde Mūsā Efendi yirine Ṣāniye-i İbrāhīm Paşa Medresesi ile kām-revā olmışlar idi. Yetmiş dört Cumāde'l-āḫiresi'nde Ḳaraḳaş Maḥmūd Efendi yirine Kepenekci Sinān Medresesi iḥsān olınup yetmiş altı Ẕi'l-ḳa'desi'nde İbrāhīm Efendi

yirine Tevḳī'ī Ca'fer Çelebi Medresesi ile ṣāḥib-i vaḳ' oldı. Seksen bir Rebī'ü'l-āḫiri'nde 'Arūżī Meḥemmed Efendi yirine Etmekci-zāde Medresesi'ne pā-nihāde olup seksen bir Ẕi'l-ḥiccesi'nde sābıḳā Şeyḫü'l-İslām olan Ṣādıḳ Efendi ḥażretleri yirine Beşikṭaş'da Ḫayrü'd-dīn Paşa müderrisi olup seksen üç Cumāde'l-āḫiresi'nde selef-i sālifi Meḥemmed Efendi yirine Ṣaḥn'a ve anlar Beşikṭaş'a geldiler. Seksen dört Rebī'ü'l-āḫiri'nde yine selefi yirine i'āde olınup mükerreren Ḫayrü'd-dīn Paşa Medresesi'ne basṭ-ı bisāṭ-ı ifāde itdiler. Seksen beş Ramażānı'nda La'lī-zāde 'Abdü'l-'azīz Efendi yirine Şāh Sulṭān Medresesi virilmiş idi. Seksen ṭoḳuz Recebi'nde Erzincānī Seyyid 'Alī Efendi yirine Şāh-zāde Medresesi'ne revnaḳ-baḫşā olup ṭoḳsan iki Recebi'nde ḥālen mesned-nişīn-i ṣadāret-i Anaṭolı olan maḥzenü'l-'ulūm ve'l-ma'ārif sa'ādetli 'Ārif Efendi ḥażretleri yirine Süleymāniyye Medresesi ile tekrīm olınmış iken ol hafta içinde intiḳāl-i dārü'n-na'īme isti'cāl eyledi. Medrese-i maḥlūle 'Ādilcevāzī 'Ömer Efendi'ye virildi.

Mevlānā-yı merḳūm dāḫil-i erbāb-ı rüsūm, ṣāfī-fu'ād, pāk-i'tiḳād idi. Es'ad Çelebi nām bir maḫdūmı ḳalup ḥālen ḳırḳdan ma'zūllerden ve ḫāric elliye müteraḳḳıb-ı vuṣūllerden ṭālib-i 'ilm ü edeb seyyid-i 'ālī-neseb **[248[a]]** çelebidür.

### Şehlā 'Abdü'l-bāḳī Efendi [Şehlā Bāḳī]

el-Mevlā 'Abdü'l-bāḳī. Nergis-i şehlā-yı vücūdı ḫāk-i pāk-i Ḳasṭamonı'dan nümāyān ve "Şehlā Bāḳī Efendi" dimekle ma'lūm-ı 'ālemiyān olup 'ulemā-yı 'aṣrdan mertebe-i isti'dādı taḥṣīl ve esbāb-ı liyāḳat ü istīhāli tekmīl itdükden ṣoñra ba'ż-ı ṣudūrdan mülāzım ve ṭarīḳ-ı tedrīse 'āzim olup ḳırḳ aḳçe medreseden ma'zūl iken biñ elli sekiz Ẕi'l-ḥiccesi'nde 'Abdü'l-laṭīf Efendi yirine Ṣāniye-i Mesīḥ Paşa Medresesi ile talṭīf olındı. Altmış iki Ša'bānı'nda Mektūbī 'Abdu'llāh Efendi yirine Cezerī Ḳāsım Paşa Medresesi'ne taḥrīk olınup altmış üç Ramażānı'nda yirinde pāye i'tibār olınmış idi. Altmış altı Ša'bānı'nda Ser-bendī-zāde Büzürg Efendi yirine Nişāncı Paşa-yı 'Atīḳ Medresesi'ne ḥaḳīḳ olup sene-i mezbūre Şevvāli'nde Etmekci-zāde müderrisi oldı. Altmış yedi Recebi'nde Şāmī 'İvaż Efendi yirine 'Alī Paşa-yı Cedīd Medresesi ile be-kām, altmış ṭoḳuz Muḥarremi'nde Ṣaḥn-ı Ṣemāniyye'nüñ biriyle nā'il-i merām oldılar. Sene-i mezbūre Ša'bānı'nda Zāl Paşa Medresesi ile kām-revā, yetmiş iki Ṣaferi'nde Ḥāmid Efendi yirine Üsküdar'da Mihrümāh Medre-

sesi'ne revnaḳ-baḫşā oldı. Yetmiş üç Recebi'nde Ḫāṣekī Medresesi 'ināyet olınup sene-i mezbūre Ramażānı'nda Müyesser-zāde Efendi yirine Vālide Sulṭān Medresesi müyesser oldı. Yetmiş altı Cumāde'l-ūlāsı'nda Ḳāsım-zāde 'Abdu'llāh Efendi yirine Ḳuds-i Şerīf ḳażāsıyla teşrīf, yetmiş yedi Ramażānı'nda ma'zūl ve yirlerine Fenārī-zāde Seyyid Meḥemmed Efendi mevṣūl oldı. Seksen iki Şevvāli'nde Ebu's-su'ūd-zāde Efendi maḥlūlinden Bayındır ma'a Edremid ḳażāları arpalıḳ virilmiş idi. Seksen beş Cumāde'l-ūlāsı'nda Fāżıl 'Oṯmān Efendi yirine Şām-ı cennet-meşām ḳażāsıyla be-kām olup seksen altı Cumāde'l-ūlāsı'nda 'azlle telḫ-kām ve yirleriyle Mīrzā Meḥemmed Efendi nā'il-i merām oldı. Seksen ṭoḳuz Rebī'ü'l-evveli'nde selefi 'Oṯmān Efendi yirine Edrine ḳażāsı 'ināyet olındı. Ṭoḳsan Cumāde'l-ūlāsı'nda munfaṣıl ve yirlerine Memek-zāde Ḫışmı Meḥemmed Efendi vāṣıl oldı. Sene-i mezbūre Recebi'nde vālid-i merḥūm maḥlūlinden Mekke-i Mükerreme ḳażāsı virilmiş idi. Ṭoḳsan bir Cumāde'l-ūlāsı'nda ba'de tetmīm-i menāsik ṭarīḳ-ı āḫirete sālik olduḳda yirleri Ṣa'bān-zāde Efendi'ye virildi.

Mevlānā-yı merḳūm dāḫil-i 'idād-ı mevālī-i Rūm, evā'il-i ḥālinde niyābetlerde olmaġın fiḳh-ı şerīfe şedīdü'l-i'tinā ve mesā'il-i şer'iyyeye sedīdü'l-intimā' idi.

### Sa'dī-zāde Maḫdūmı[1] [Hibetu'llāh]

el-Mevlā es-Seyyid Hibetu'llāh ibnü's-Seyyid Seyfu'llāh. Tercemeleri bu ṭabaḳada nüvişte-i yerā'a-i 'abd-i kem-biżā'a olan Sa'dī-zāde **[248[b]]** Seyfu'llāh Efendi'nüñ maḫdūm-ı kihteri ve Mekke-i Mükerreme ḳāḍīsi iken intiḳāl-i dārü'l-cinān iden 'Abdu'llāh Efendi'nüñ birāder-i aṣġarı es-Seyyid Hibetu'llāh Efendi'dür. Temhīd-i muḳaddimāt-ı 'ulūma kūşiş ve teşyīd-i mebānī-i manṭūḳ u mefhūma verziş eṯnāsında 'ulemā-yı 'aṣruñ birinden mülāzım ve ṭarīḳ-ı pürtevfīḳe 'āzim olmış idi. Biñ altmış bir Cumāde'l-ūlāsı'nda ibtidā bunlarda iḥdāṯ olınan Ḳırımī Medresesi ḫāriciyle be-kām olup altmış dört Recebi'nde Seyyid Aḥmed Efendi yirine Sinob ḳażāsına manṣūb oldılar. Altmış beş Ramażānı'nda ma'zūl ve yirlerine 'Ömer Efendi mevṣūl oldı. Altmış yedi Rebī'ü'l-āḫiri'nde Şeyḫü'l-İslām 'Abdü'l-'azīz Efendi arpalıġı Saḳız ḳażāsı tevcīh olınup sene-i mezbūre Ṣa'bānı'nda Başmaḳcı-zāde Efendi'ye virilüp bunlar Ṣun'ī-zāde Efendi üzerinden Ṣire ḳażāsına naḳl olınmış iken Ramażān'da 'azl olınup yirleri

1 Der-kenār: Evvelu müderrisin bi-medreseti Ḳırımī ṣāḥibü't-terceme fī-Cumāde'l- sene 1061.

'Abdü'r-raḥīm Efendi-zāde'ye arpalıḳ ta'yīn olındı. Altmış sekiz Muḥarremi'nde Bustān-zāde Efendi üzerinden Vize ḳażāsı ber-vech-i mevleviyyet 'ināyet olındı. Altmış ṭoḳuz Muḥarremi'nde ref' olınup yirleri Bālī-zāde Efendi'ye arpalıḳ virildi. Yetmiş bir Rebī'ü'l-āḫiri'nde Eyyūb şeyḫi oġlı ref'inden ṣāniyen Sinob ḳażāsı sezā görildi. Yetmiş iki Şevvāli'nde 'azl ve yirlerine Himmet Efendi naṣb olınduḳdan ṣoñra ol diyārda ḳarār-dāde olup tavaṭṭun itmiş idi. Seksen dört Muḥarremi'nde Toḳat ḳāḍīsi olmışlar idi. Ba'de ḳażāi'l-vaṭar ṭoḳsan Rebī'ü'l-evveli'nde Yūsuf Efendi yirine ṣāliṣen Sinob ḳażāsı ile bā'iṣ-i def'-i kürūb itmişler idi. Ṭoḳsan iki Şevvāli'nde maṭ'ūnen intiḳāl eyleyüp yiri Ünsī Efendi'ye virildi.

Mevlānā-yı merḳūm dāḫil-i 'idād-ı erbāb-ı rüsūm idi.

**Eyyūb Şeyḫi Maḫdūmı 'Abdü'l-laṭīf Efendi**

el-Mevlā 'Abdü'l-laṭīf ibnü'ş-Şeyḫ Naṣru'llāh. Biñ altmış yedi tārīḫinde Cāmi'-i Ebā Eyyūb-i Enṣārī'de vā'iẓ-i güzīn ve müfessir-i kelām-ı Melik-i Mu'īn iken 'ālem-i bāḳīye irtiḥāl ve 'azm-i dergāh-ı Rabb-i Müte'āl iden eş-Şeyḫ Naṣru'llāh Efendi'nüñ maḫdūm-ı dil-bendi 'Abdü'l-laṭīf Efendi'dür. Taḥṣīl-i 'ilme ṭālib ve duḫūl-i ṭarīḳ-ı erbāb-ı isti'dāda rāġıb olmaġın naẓar-ı ḫurşīd-eṣer-i 'ulemāya sezā ve birinden şeref-i mülāzemetle kām-revā olmış idi. Ba'de tekmīli'l-medāris ḳırḳ aḳçe medreseden ma'zūl ve muntaẓır-ı neyl-i me'mūl iken altmış bir Ša'bānı'nda 'Oṣmān-zāde Efendi yirine Şeyḫü'l-ḥarem ḫāriciyle be-kām oldılar. Altmış dört Ša'bānı'nda Bālī-zāde Efendi maḫdūmı yirine Çāvuşbaşı Medresesi'ne taḥrīk olındı. Altmış altı Ša'bānı'nda Cezerī Ḳāsım Paşa Medresesi'ne vāṣıl, altmış yedi Recebi'nde Maḥmūd Efendi yirine Ṣāniye-i **[249a]** Ḫusrev Ketḫudā Medresesi'ne nā'il oldı. Altmış sekiz Recebi'nde Mollā Gürānī Medresesi'ne erzānī görilüp altmış ṭoḳuz Muḥarremi'nde İsḥāḳ-zāde Efendi yirine Ḳılıç 'Alī Paşa Medresesi virilmiş idi. Ṭarīḳ-ı 'ilmīye münḥal ba'ż-ı umūra müdāḫalesinden mā'adā ḳaṣaba-i Eyyūb ehālīsi daḫı ba'ż-ı vaż'ından dil-gīr olmalarıyla Şeyḫü'l-islām-ı vaḳt Burusī Meḥemmed Efendi'ye şikāyet itmeleriyle yetmiş Recebi'nde 'Attār-zāde Efendi yirine Sinob ḳażāsı tevcīhiyle te'dīb olınmış iken yetmiş Rebī'ü'l-āḫiri'nde şükāt ile 'azl olınup ḳal'a-bend olduḳdan ṣoñra ıṣlāḥ-ı ẕātü'l-beyn içün ḳażā-yı mezbūr Sa'dī-zāde Hibetu'llāh Efendi'ye virildi. Yetmiş altı Şevvāli'nde Erzenü'r-rūm ḥüḳūmeti tefvīż olındı. Yetmiş

yedi Şevvāli'nde 'Abdu'llāh-zāde Efendi yirine Mar'aş ḳażāsına naḳl ü taḥvīl ile tebcīl olındı. Yetmiş sekiz Şevvāli'nde ma'zūl ve yirlerine Burusī Nāzikī-zāde Muṣṭafā Efendi mevṣūl oldı. Seksen beş Muḥarremi'nde selefi yirine Kütāhiyye ḳażāsı 'ināyet olındı. Seksen yedi Rebī'ü'l-evveli'nde 'azl olınup yiri Ḫaṭīb-zāde Efendi'ye virildi. Seksen ṭoḳuz Ẕi'l-ḳa'desi'nde Ebu's-su'ūd Efendi yirine Ṭrablus-ı Şām ḳażāsıyla be-kām olmışlar idi. Ṭoḳsan bir ḫilālinde ḳāḍī iken dā'in-i ecel müteḳāżī ve şü'ūn-ı ḥālī münḥaṣır-ı māżī oldı. Manṣıb-ı maḥlūl Ruḥā müftīsi oġlı Muṣṭafā Efendi'nüñ ḳılāde-i gerden-i ḥāli ḳılındı.

Mevlānā-yı merḳūm cihet-i ẕātı nā-ma'lūm, ḳābilü'l-ülfet, leẕīẕü'ṣ-ṣoḥbet olmaġın Ebū Sa'īd-zāde Feyżu'llāh Efendi'nüñ nedīm-i ḫāṣṣı olmış idi.

**İsmā'īl Aġa-zāde[1] ['Alī]**

el-Mevlā 'Alī bin Meḥemmed bin İsmā'īl. Dārü'l-ḫilāfetü'l-'aliyye Ḳosṭanṭıniyyetü'l-maḥmiyye dāḫilinde cāmi' binā idüp "İsmā'īl Aġa Cāmi'i" dimekle meşhūr ol ḫayr u bereket ile meẕkūr olan ṣāḥibü'l-ḫayruñ ferzend-i naẓīfi Meḥemmed Beg'üñ maḫdūm-ı ḫayrü'l-ḫalefidür. Zamān-ı nükte-sencīden 'aḳd-i ṭufūliyyet güşāde ve āyīne-i ṭab'-ı ṣafā-ṣıfātı miṣḳale-i terbiyet ile cilā-dāde olduḳda muḳaddimāt-ı 'ulūmı ḳırā'at itdükden ṣoñra 'alā-ḥasebi'r-resm ḥareket ve biñ elli dört ḫilālinde Ḳara Çelebi-zāde Maḥmūd Efendi'den iḥrāz-ı şeref-i mülāzemet idüp elli altı Ẕi'l-ḳa'desi'nde ḳırḳ aḳçe ile Baḳḳāl Pīrī Medresesi virilüp ba'de'l-infiṣāl altmış dört Ṣa'bānı'nda ibtidā bunlarda iḥdāṣ olınan Revānī Beġ Medresesi'nde ḫāric elli rütbesin iḥrāz idüp altmış yedi Recebi'nde yirinde ḥareket i'tibār olınup yetmiş Ẕi'l-ḳa'desi'nde Köprüli imāmı Maḥmūd Efendi yirine Ḫusrev Ketḫudā ṣāniyesi virildi. Yetmiş iki Ṣaferi'nde Ḥācī-zāde yirine Kürkcibaşı Medresesi'ne nā'il, yetmiş üç ḥudūdında 'İṣmetī Efendi **[249[b]]** ṭābi'i Ḥasan Efendi yirine İbrāhīm Paşa-yı Cedīd Medresesi'ne vāṣıl oldı. Yetmiş beş Muḥarremi'nde Bolevī birāderi 'Alī Efendi yirine Maḥmūd Efendi Medresesi iḥsān, yetmiş altı Ẕi'l-ḳa'desi'nde 'Oṣmān Efendi yirine Ṣaḥn Medresesi şāyān ḳılındı. Yetmiş ṭoḳuz Rebī'ü'l-evveli'nde Mu'īd Efendi yirine Sinān Paşa Dārü'l-ḥadīṣi virilüp seksen bir Ẕi'l-ḥiccesi'nde Ḳabaṣaḳal Aḥmed Efendi yirine 'Ā'işe Sulṭān'a taḥrīk olınmış idi. Seksen üç Muḥarremi'nde 'İṣmetī Efendi

1 Der-kenār: Evvelu müderrisin bi-medreseti Revānī Çelebi ṣāḥibü't-terceme fī-Ṣa'bān sene 1064.

Ḫışmı yirine Üsküdar Vālidesi ile kām-revā, seksen beş Şa'bānı'nda Hevāyī-zāde Efendi maḥlūlinden Baġdād-ı bihişt-ābād ḳażāsında ṣāḥib-i ḥükm ü imzā oldılar. Seksen yedi Muḥarremi'nde 'azl olınup yirleri Bābī Muṣṭafā Efendi'ye virildi. Ṭoḳsan bir Muḥarremi'nde İbrāhīm Ḫān-zāde ḫ'ācesi Muṣlī Efendi yirine Ḳuds-i Şerīf ḳażāsıyla teşrīf olındı. Ṭoḳsan iki Rebī'ü'l-āḫiri'nde ma'zūl ve yirlerine Burhān-zāde Efendi mevṣūl olup ḳat'-ı merāḥil iderek Ḳonya'ya vuṣūl bulduḳda merāḥil-i 'ömri tamām olup menşūr-ı zindegānīsi ṭay-kerde-i dest-i memāt oldı.

Mevlānā-yı mezbūr "İsmā'īl Aġa-zāde" dimekle meşhūr idi. Evṣāf-ı celīlelerinden naḳle ṣāliḥ şey'e ẓafer bulınmamaġla kef-i lisān olındı.

*Tecāveza'llāhu 'an-hefevātihi*[1]

**Mekkī Meḥemmed Efendi {Emīnī}**

el-Mevlā Meḥemmed Emīn ibnü'ş-Şeyḫ Meḥemmed. Belde-i Üsküb-i bihişt-üslūbda "Alaybeg-zāde" dimekle şehīr olan Şeyḫ Meḥemmed Efendi'nüñ ferzend-i fürūzendi Mekkī Meḥemmed Efendi ḫıdmetleridür. Biñ yigirmi yedi ḥudūdında mücāvir-i 'ālem-i vücūd olup ol şehr 'ulemāsından istifāde-i muḳaddimāt-ı 'ulūm idüp berāy-ı vuṣūl-i āmāl Dārü's-salṭana'ya irtiḥāl eyleyüp Şeyḫü'l-İslām Bahāyī Efendi āsitānesine intisāb ve şeref-i mülāzemetlerin iktisāb eyledükden ṣoñra Naḳḳāş Muṣṭafā Paşa'ya imām ve ol ḫıdmet ile be-nām olup paşası Girid Seferi'ne me'mūr olduḳda bunlar daḫı refāḳatiyle manẓūr olmışlar idi. İḫrāz-ı meṣūbāt-ı cemīle ḳaṣdıyla gāh u bī-gāh ġuzāt-ı müslimīn ile küffār-ı ḫāksāre sell-i seyf ḫurūc idüp ceng ü cidāl ve perḫāş u ḳıtāl iderler idi. Mirāren ḥīn-i muḥārebede fenā-yı 'ālemi yaḳīnen müşāhede, bir kāmile irādātla ṭarīḳ-ı Ḥaḳ'da mücāhedelerine bā'iṣ olup ba'de'l-ḳufūl İstanbul'a duḫūl müyesser olduḳda kāşif-i esrār-ı ma'nevī vü ṣūrī Şeyḫ 'Abdü'l-aḥad Nūrī ḫıdmetlerine intisāb ve eṭvār-ı ṭarīḳat-ı Ḫalvetiyye'yi iktisāb içün bī'atı raḳabe-i irādātına bend ve ḥabl-i sülūk u mücāhede niyyetin peyvend itmişler idi. el-Ḥāletü hāẕihī ḳırḳ aḳçe medreseden **[250a]** ma'zūl iken altmış beş Ramażānı'nda Hābīl-zāde Efendi 'azlinden Çatalca'da vāḳi' 'Alī Paşa Medresesi ḫāriciyle kām-revā olmışlar idi. Yetmiş Şa'bānı'nda Mekke-i Mükerreme'de Süleymāniyye Medresesi'n iḫtiyār idüp mānend-i murġān-ı ḥarem mücāveret-i beyt-i şerīf ile mu'azzez ü mükerrem olup Mekkīlik ile şāyān ve ol nisbetle 'unvān kesb itmişler idi ba'dehu dārü's-salṭa-

1 "Allah onun haddi aşmalarını affetsin."

naya ʻavd idüp Fīrūz Aġa ve Saʻdī Efendi Medreseleri ile be-kām, yetmiş ṭoḳuz Rebīʻü'l-āḫiri'nde Ḫādım Ḥasan Paşa Medresesi ile nā'ilü'l-merām oldı. Seksen Rebīʻü'l-āḫiri'nde Maḥmūd Efendi yirine Efḍaliyye müderrisi olup seksen bir Ṣaferi'nde Murād Paşa imāmı Aḥmed Efendi yirine Meḥemmed Aġa Medresesi ile kām-revā olup seksen üç Muḥarremi'nde Ḫandān-zāde Efendi yirine Ṣaḥn'a gelüp seksen dört Ẕi'l-ḥiccesi'nde Mūsā-zāde Efendi yirine Maḥmūd Efendi Medresesi virildi. Seksen altı Şevvāli'nde Rıfḳī Efendi yirine Maḥmūd Paşa Medresesi'ne revnaḳ-baḫşā olup seksen ṭoḳuz Ṣaferi'nde Ayaṣofıyya-i Ḳadīm Medresesi ile tekrīm olınmışlar idi. Ṭoḳsan bir Cumāde'l-āḫiresi'nde maraż-ı istisḳādan fevt olup medrese-i maḥlūle ḥālen Eyyūb ḳāḍīsi ʻAlī Efendi ḥażretlerine virildi. Üsküdar'da medfūndur.

Mevlānā-yı mezbūr maʻārif-i ʻilmiyye ile meşhūr, ẕikr-i bi'l-ḫayra ṭālib, tekmīl-i nefse rāġıb, ḥulvü'l-muḥāṣara, ṭayyibü'l-muḥāvere idi.

Āṯār-ı ʻilmiyyesinden hicret-i Nebeviyye *ʻaleyhi efḍalü'ṣ-ṣalavāt ve't-taḥiyye*-den zamānına gelince tevārīḫ-i rūzgār-ı nā-pāydārı cemʻ ü tedvīn ve tertīb ü tezyīn eylemişdür.

Emīnī maḥlaṣı ile eşʻārı daḫı mesmūʻdur.

**Emīr-i Buḫārī Şeyḫi Dāmādı [Aḥmed]**

el-Mevlā es-Seyyid Aḥmed ibnü's-Seyyid Yaḥyā. Ṭrabzon sancaġında Giresin nām ḳaṣabadandur. Peder-i ferḫunde-aḫteri ḳalem-rev-i Anaṭolı'da ḳużāt-ı sütūde-ṣıfātdan iḥrāz-ı ḳaṣabatu's-sebḳ itmiş bir merd imiş. Bunlar belde-i mezbūreden bedīd ve vāṣıl-ı rütbe-i dāniş ü dīd olduḳda Şeyḫü'l-İslām ʻAbdü'r-raḥīm Efendi āsitānesine istinād ile mesrūrü'l-fu'ād ve ḫıdmetlerinden mülāzemetle ber-murād olup altmış bir Cumāde'l-āḫiresi'nde Cenāb-ı Mevlevī Belġrad'a menfī olduḳda ḫıdmet-i imāmetleriyle revān olmışlar idi. Altmış yedi Cumāde'l-āḫiresi'nde [Ḳandıra'da][1] Ḫˇāce Ṭursun Medresesi virilmiş idi. Yetmiş Ẕi'l-ḳaʻdesi'nde Caʻfer Efendi yirine Ümmü Veled Medresesi'ne taḥrīk olınup yetmiş bir Muḥarremi'nde Mūsā-zāde Efendi yirine Kepenekci Sinān Medresesi iḥsān olındı. Yetmiş iki Şevvāli'nde Muʻīd Meḥemmed Efendi yirine Ḳāḍī ʻAbdü'l-ḥalīm Medresesi ile **[250b]** tekrīm, yetmiş üç Recebi'nde ʻAbdī Efendi yirine Fāṭıma Sulṭān Medresesi ile taʻẓīm olındı. Yetmiş dört Şaʻbānı'n-

1 Metinde sehven "Ḳandiye'de" yazılmıştır.

da Himmet Efendi maḥlūlinden Dārü'l-ḥadīṯ-i Ca'fer Aġa Medresesi'ne dāḫil, yetmiş altı ḥudūdında Ṣalāḥī Ḥasan Efendi yirine Efḍaliyye Medresesi'ne vāṣıl olup yetmiş ṭoḳuz Rebī'ü'l-evveli'nde Ḫˇāce 'Oṯmān Efendi yirine Maḥmūd Efendi Medresesi'ne nā'il olmış idi. Seksen Rebī'ü'l-āḫiri'nde Müfettiş İbrāhīm Efendi yirine Rüstem Paşa Medresesi ile kām-revā olup seksen bir Ṣaferi'nde Siyāhī Efendi yirine Ṣaḥn'a geldiler. Sene-i mezbūre Ẕi'l-ḥiccesi'nde ḥālen ṣadrü'ṣ-ṣudūr Yaḥyā Efendi ḥażretleri yirine Murād Paşa-yı Cedīd Medresesi virildi. Seksen üç Cumāde'l-āḫiresi'nde es-Seyyid Mes'ūd Efendi yirine Ḳadırġa Limanı Meḥemmed Paşası tevcīh olındı. Seksen altı Cumāde'l-ūlāsı'nda Anṭakī Efendi yirine Sulṭān Selīm-i Ḳadīm Medresesi ile tekrīm olındı. Seksen ṭoḳuz Ṣa'bānı'nda Grebineşī Efendi yirine Süleymāniyye Medresesi ile ta'ẓīm olınmış idi. Ṭoḳsan bir Muḥarremi'nde, Rebī'ü'l-āḫir'de żabṭ itmek üzere tevḳītle Yeñişehr ḳażāsı tefvīż olındı. Ṭoḳsan iki Rebī'ü'l-āḫiri'nde ma'zūl olup yirine Gül Maḥmūd Efendi geldi. Sene-i mezbūre Ẕi'l-ḳa'desi'nde intiḳāl ve 'ālem-i ervāḥa irtiḥāl eyledi. Ḳaṣaba-i Ebā Eyyūb'de Baba Ḥaydar Tekyesi'nde medfūndur.

Mevlānā-yı merḳūm dāḫil-i erbāb-ı rüsūm, ḥalīm ü selīm, müşfiḳ ü kerīm idi. E'izze-i Naḳş-bendiyye'den Ḥażret-i Emīr-i Buḫārī *ḳuddise sirruhu'l-Bārī* zāviyesinde seccāde-nişīn-i irşād olan sābıḳu't-terceme Şeyḫ Fażlu'llāh Efendi kerīmelerine 'aḳd-i peyvend-i muṣāheret ile kām-yāb ve cenāblarına dāmād olmaġla şeref-yāb olmış idi. İbtidā-yı ḥālinde aḳrānından ziyāde iḥtişāma mā'il ve muḳteżayāt-ı 'unvān icrāsına ṣīfte-dil olmaġla düyūn-ı keṯīre taḥammül itmiş idi. Ṯülüṯānī mertebesin mechūleye tebdīl ile edā ve ṯülüṯ miḳdārın iltizām ribḥiyle ibḳā idüp ba'de'l-vefāt taḳsīm-i ġuremā olınmış idi.

*'Aṣemeniya'llāhu mimmā ibtilāhu.*[1]

## Ders-i 'Ām Ṣāliḥ Efendi

el-Mevlā Ṣāliḥ bin Muṣṭafā. İstanbul'da ṭā'ife-i tüccārdan bir merd-i ṣāliḥüñ ṣāḫ-ı şecere-i vücūdı ve netīce-i muḳaddime-i ẕāt-ı mes'ūdıdur. Māh-ı cihāntāb gibi taḥṣīl-i sevād ve miṯāl-i mihr-i nāmdār 'urūc-ı bürūc-ı isti'dād eyleyüp fużalā-yı 'aṣrdan sābıḳu't-terceme A'rec Muṣṭafā Efendi dārü'l-ifādesine vāṣıl ve 'ilm ü ma'ārifden mertebe-i kemāle nā'il olup ḫıdmetlerinden mülāzım ve

1 "Allah, onun uğradığı beladan beni korusun."

tekmīl-i medārise ʻāzim olduḳdan ṣoñra **[250ᵃ]** Mollā Çelebi ḫıdmetlerinden vāṣıl-ı derece-i ʻālü'l-ʻāl ve nā'il-i rütbe-i ʻaḳl-ı faʻʻāl olduḳda mevḳıf-ı istifāde-den mesned-i ifādeye pā-nihāde ve "Ders-i ʻĀm" ʻunvānıyla şöhret-dāde olup niçe zamān Sulṭān Meḥemmed Cāmiʻi'nde ve Dāvūd Paşa'da ve Ḳırḳ Çeşme ḳurbinde Yūsuf Paşa Mescidi'nde ʻaḳd-i meclis-i ders-i ʻām ve ifāde-i ʻulūm ile güẕārende-i eyyām olduḳdan ṣoñra seksen iki Ẕi'l-ḳaʻdesi'nde Saʻdī Efendi Medresesi ḫāriciyle kām-revā, seksen üç Muḥarremi'nde Ḳāḍī ʻAbdü'l-ḥalīm Medresesi'ne revnaḳ-baḫşā oldılar. Seksen beş Ramażānı'nda Zekeriyyā Efen-di Ṣāniyesi iḥsān olınup seksen yedi Şaʻbānı'nda ʻAbdü'l-vehhāb Efendi yirine Rüstem Paşa Medresesi'ne iʻtilā, seksen ṭoḳuz Şaʻbānı'nda Ṣaḥn Medresesi'ne irtiḳā eylemişler idi. Ṭoḳsan bir Muḥarremi'nde Zekī Aḥmed Efendi yirine ʻĀ'işe Sulṭān müderrisi olmışlar idi baʻdehu maraż-ı istisḳāya mübtelā ve üftā-de-i pister-i fenā iken ṭoḳsan iki Recebi'nüñ ʻaṣr-i evvelinde ʻAbdü'l-laṭīf Efendi yirine ʻAlī Paşa-yı ʻAtīḳ Medresesi rü'ūsı irsāl olınup şehr-i mezbūruñ on dör-dinci yevm-i Erbaʻā'da intiḳāl idüp ḫāric-i Sūr'da Emīr-i Buḫārī civārında defn olındı. Şākirdlerinden Himmet-zāde Efendi bu gūne tārīḫ dimişdür:

قد مات استاد الكل [1]

Medrese-i maḥlūle ḥālen maḥmiyye-i Ḳosṭanṭıniyye'de mesned-nişīn-i ḥükm ü imżā olan saʻādetlü Laʻlī-zāde Efendi ḥażretlerine sezā görildi.

Mevlānā-yı mezbūr deryā-yı fażl-ı mevfūr, ʻulemā miyānında imtiyāzı meş-hūd, āḥād-ı fużalādan maʻdūd, vāṣıl-ı ḥaḳā'iḳ u deḳā'iḳ, zamānında hem-ʻaṣrına fā'iḳ, ḥadīdü'l-lisān, şedīdü'l-beyān idi. Eṣnā-yı dersde su'āl īrād idenlere كائنا من كان [2] şütūm u āzār muḳarrer ve muḳaddimāt-ı ʻulūm tedrīsinde daḫı kitāb ṭutar-lar idi. Ebnā-yı zamāndan ekṣerüñ üstādı ve delīl-i rāh-ı irşādı olmış idi.

### Bābī Muṣṭafā Efendi

el-Mevlā Muṣṭafā ibn ʻOṣmān. Şehr-i dil-güşā-yı Ḥalebü'ş-şehbā nevāḥīsin-den Bāb nām ḳaṣabada pertev-endāz-ı ḫāne-i vücūd ve cilvesāz-ı meclis-i şühūd olduḳda muḳteżā-yı fiṭrat-ı selīme ve cibillet-i müstaḳīme üzere ḳıblegāh-ı taḥṣī-le teveccüh ve iḳbāl idüp evvelā fużalā-yı Ḥaleb'den Şeyḫ Ebu'l-cūd-ı Betrūnī ve

1 "Herkesin üstadı olan zat öldü." (Ebced: 1092)
2 "Bir varmış bir yokmuş."

Şeyḫ Ebu'l-vefā-yı 'Arżī ve Monlā İbrāhīm-i Kürdī ve Şeyḫ Cemālü'd-dīn-i Bābūlī dārü'l-ifādelerinde taḥṣīl ba'dehu biñ elli bir senesinde Şām-ı cennet-meşāma naḳl ü taḥvīl idüp Şeyḫ 'Abdu'r-raḥmān-ı 'İmādī ve Şeyḫ Necmü'd-dīn-i Ġazzī'den tekmīl itmişler idi. el-Ḥāletü hāẕihī ṣimār-ı feżā'il **[251b]** ü ma'ārif ile ārāste ve şi'ār-ı ẓarā'if ü leṭā'if ile pīrāste olup ṣīt ü ṣadā-yı faẓīleti 'ālem-gīr ve "Bābī Efendi" 'unvānıyla şehīr olduḳda dārü'l-mülk-i İstanbul'ı veche-i āmāl ve ba'ż-ı bıḳā'-ı 'ilmiyye ṭalebine tār-ı niyāzı iş'āl ḳılup Ḥüsām-zāde Efendi'den mülāzım ve ḳaṭ'-ı menāzil-i ṭarīḳa 'āzim olduḳda biñ elli altı Rebī'ü'l-āḫiri'nde Maġnisalı Çelebi müderrisi olmış idi. Altmış beş Ramażānı'nda Canikī Sinān Efendi yirine Taḥta Ḳāḍī Medresesi'ne vālī olup yetmiş bir Ša'bānı'nda Nedīm Efendi yirine Süleymān Ṣubaşı Medresesi'ne vāṣıl, yetmiş iki Rebī'ü'l-evveli'nde İsmā'īl-zāde Efendi yirine Ḥammāmiyye Medresesi'ne naḳl olındı. Sene-i mezbūre Şevvāli'nde Beyāżī-zāde Efendi yirine Eski İbrāhīm Paşa Medresesi ile kām-revā, yetmiş üç Cumāde'l-āḫiresi'nde Ḥüseyn Efendi-zāde yirine Ḳoca Muṣṭafā Paşa Medresesi'ne revnaḳ-baḫşā olup andan Ṭrablus-ı Şām ḳażāsı tevcīh olınmış idi. Ba'de'l-'azl ve'l-infiṣāl yetmiş yedi Ramażānı'nda Maġnisa ḳażāsı 'ināyet olındı. Yetmiş ṭoḳuz Recebi'nde ma'zūl ve yirlerine selef-i sālifi İsmā'īl-zāde Efendi mevṣūl olup bunlar taḥṣīl-i meṣūbāt ve ziyāret-i aḳribā-yı ta'alluḳāt ḳaṣdıyla nīme-i rāhdan rū-gerdān ve semt-i Şehbā'ya germ-'inān olup:

وأول أرض مس جلدى ترابها[1]

terānesiyle ḳarye-i Bāb'a dāḫil ve yedi sene 'ale't-tevālī eḥibbā vü aḳribāya nevāzīş ile ücūr-ı cezīleye nā'il olduḳdan ṣoñra tekrār İstanbul'a vāṣıl olup seksen yedi Muḥarremi'nde İsmā'īl Aġa-zāde Efendi yirine Şām pāyesiyle Baġdād-ı dārü's-selām ḳażāsıyla be-kām oldılar. Seksen sekiz Rebī'ü'l-evveli'nde 'azl ve yirlerine Paşa-zāde Efendi naṣb olındı. Ṭoḳsan bir Cumāde'l-āḫiresi'nde Aḳ Maḥmūd Efendi ḥażretleri yirine Medīne-i Münevvere ḳażāsıyla tekrīm ve Mekke-i Mükerreme pāyesiyle ta'ẓīm olınmışlar idi. Sene-i mezbūre Ẕi'l-ḥiccesi'nde menāsik-i ḥiccetü'l-İslāmı edā itdükden ṣoñra ṭavāf-ı beyt-i Ḫudā iderken def'i-i 'araż-ı maraż ḥasebiyle mizācı şikest olup menziline varduḳda ḫil'at-i girān-bahā-yı ḥayāt rübūde-i dest-i hādimü'l-leẓẓāt olup Mu'allā'da defn olındı.

1 "Toprağı bedenime temas eden ilk yer."

Mevlānā-yı mezbūr feżā'il-i 'ulūm ile meşhūr, fā'iz-i ser-çeşme-i nikāt-ı 'Arabiyye, rā'iż-i ciyād-ı mezāyā-yı edebiyye, lebīb ü edīb, merd-i erīb idi.

Āṯārından ma'ḳūl u merġūb 'Arabī eş'ār-ı pür-'unvānı ve pesendīde müretteb *Dīvān*ı vardur.

**Ebū Sa'īd-zāde Aḥmed Efendi**

el-Mevlā Aḥmed ibnü'l-mevlā Şeyḫü'l-İslām Ebū Sa'īd Meḥemmed. Sülāle-i āl-i Ḥasan Cān'dan **[252[a]]** eben 'an-ced Şeyḫü'l-İslām ve kābiren 'an-kābir 'ulemā-yı 'iẓām olup tercemeleri bu mecellede nigāşte-i yerā'a-i 'ācizānemüz olan Ebū Sa'īd Efendi ḫıdmetlerinüñ maḫdūm-ı mihteri ve ferzend-i fürūzende-aḫteri Aḥmed Efendi ḫıdmetleridür. Evā'il-i emrinde menşūr-ı i'tibārı 'unvān-ı isti'dād-ı māder-zād ile ḳarīn-i iştiḥār olup vālid-i mācidlerinden mülāzım ve tesviye-i umūrı zimmet-i himmet-i Mevlevī'ye lāzım olmaġın ber-resm-i ḳadīm elli beş Ẕi'lḥicce'sinde ibtidā mūṣıla-i Ṣaḥn i'tibārıyla Gevher Ḫān Sulṭān Medresesi ile ta'ẓīm olındılar. Elli yedi ḥudūdında Ṣaḥn-ı Ṣemāniyye'nüñ biriyle kām-revā ba'dehu Üsküdar Mihrümāhı'na revnaḳ-baḫşā olup elli sekiz Ẕi'l-ḥiccesi'nde Minḳārī-zāde Efendi merḥūm yirine Süleymāniyye Medresesi ile tekrīm olınup elli ṭoḳuz Ša'bānı'nda Fāżıl Ḥasan Efendi yirine Dārü'l-ḥadīṯ medresesinde miḥrāb-nişīn-i ders ü taḥdīṯ oldılar. Altmış Ramażānı'nda Ḳara Çelebi-zāde maḫdūmı 'Oṯmān Efendi yirine Selanik ḳażāsına sāye-i iclāl ṣaldılar. Altmış bir Recebi'nde ma'zūl ve yirlerine Bosnevī 'Īsā Efendi mevṣūl oldı. Altmış üç Ẕi'l-ḳa'desi'nde 'İṣmetī Efendi yirine ṯāniyen ḳażā-yı mezbūra ḥākim ve revnaḳ-efrūz-ı maḥāfil ü maḥākim olup altmış dört Ṣaferi'nde İstanbul pāyesi irsāliyle tevḳīr olınmışlar idi. Altmış beş Recebi'nde 'arż-ı istīfā idüp mesned-i vālālarına 'Acem Meḥemmed Efendi i'tilā itmiş idi. Altmış altı Cumāde'l-āḫiresi'nde vālid-i mācidleri meşīḫat-i İslāmiyye'den ma'zūlen Mekke-i Mükerreme ḳażāsıyla tekrīm olınduḳda ṣāḥibü't-terceme daḫı ma'an revān olup ḳaṭ'-ı menāzil iderek Ḳonya şehrine vāṣıl olduḳda ol vaḳt çelebi efendilerden āsitāne-i ḥażret-i Mevlevī'de seccāde-nişīn-i irşād ve delīl-i rāh-ı rūşen-i sedād olan Şeyḫ Ḥüseyn Efendi'den aḫẕ-ı dest-i inābet idüp biraz zamān ol beldede iḳāmet ve āyīn-i Mevlānā'ya müdāvemet itmişler idi. Ba'de'l-lüteyyā ve'lletī vālid-i vālā-güherleri Dārü's-salṭana'ya duḫūle muraḫḫaṣ olduḳlarında ṭaraflarından anlar daḫı 'avde mecbūr olup ba'de'l-mülāḳāt mesrūr ol-

mışlar idi. Altmış ṭoḳuz Ẕi'l-ḥiccesi'nde 'Abdü'l-ḥalīm Efendi yirine Şām-ı dārü's-selām ḳażāsı 'ināyet olındı. Yetmiş bir Ṣaferi'nde munfaṣıl ve yirlerine Üsküdarī Muṣṭafā Efendi vāṣıl oldı. Yetmiş beş Cumāde'l-ūlāsı'nda Sa'dī-zāde Efendi yirine Burusa ḳażāsı ḥükūmeti tefvīż olındı. Yetmiş altı Rebī'ü'l-āḫiri'nde müteḳā'id olup maḳāmlarına Minḳārī-zāde Efendi dāmādı Muṣṭafā Efendi müteṣā'id oldı. Yetmiş sekiz Rebī'ü'l-evveli'nde Ṣa'rānī-zāde Efendi **[252[b]]** üzerinden Güzelḥiṣār ḳażāsı arpalıḳ ta'yīn olındı ba'dehu dağdağa-i āmāl-i dünyeviyyeden ferāġat ve menāṣıb-ı 'ilmiyyeden diyār-ı Mıṣriyye'de vāḳi' Feyyūm ḳażāsı arpalığıyla ḳanā'at idüp Ḳāhire-i ṭāhireye rıḥlet itmişler idi. Ṭoḳsan bir tārīḫinde manṣıb-ı ḥayātdan daḫı ma'zūl ve ṭaḥt-ı ẓılāl-i ebr-i raḥmet-i Raḥmān'a mevṣūl oldı.

Mevlānā-yı merḳūm maḫdūm-ı maḫādīm-i Rūm, ḳalīlü'l-kelām, keṣīrü'l-in'ām, dervīş-nihād, ṣāfī-fu'ād idi. Mıṣr'dan iki kerre ḥacc-ı beyt-i mükerrem ve ziyāret-i ravża-i Resūl-i muḥterem itmişdür. Vālid-i merḥūm ḳāḍīsi iken bir iki def'a faḳīr meclislerine dāḫil olmış idüm. Ḥaḳḳā āṯār-ı necābet levḥ-i cebīninde ẓāhir ve birāder-i kihterleri ātī't-terceme Şeyḫü'l-İslām Feyżu'llāh Efendi merḥūma müşābehetleri bāhir idi.

### Es'ad-zāde Meḥemmed Ebu's-su'ūd Efendi

el-Mevlā Meḥemmed Ebu's-su'ūd ibnü'l-mevlā Es'ad. Biñ altmış altı Ẕi'l-ḳa'desi'nde Anaṭolı ṣadāretinden ma'zūlen 'āzim-i nüzhetgāh-ı cinān olan Anḳaravī Es'ad Efendi'nüñ maḫdūm-ı kihter-i mes'ūdı Es'ad-zāde Ebu's-su'ūd Efendi'dür. Biñ ḳırḳ iki Ramażānı'nda ṣaḥn-ı vücūda vürūd idüp taḥṣīl-i 'ilm ü kemāle 'āzim ve ṣadr-ı 'ālī-ḳadr Ḳara Çelebi-zāde Maḥmūd Efendi ḫıdmetlerinden mülāzım olmış idi. Elli beş Ramażānı'nda ḳırḳ aḳçe ile İstanbul'da Ferhād Paşa Medresesi'ne nā'il, andan daḫı munfaṣıl iken altmış beş Rebī'ü'l-evveli'nde Mollā-zāde Ḥasan Efendi yirine ibtidā ḫāric ile Fīrūz Aġa Medresesi'ne 'āric, altmış yedi Muḥarremi'nde yirinde ḥareket i'tibārıyla mübtehic oldı. Altmış ṭoḳuz Ṣa'bānı'nda Şeyḫ-zāde Efendi yirine Merdümiyye Medresesi virildi. Yetmiş Recebi'nde Dendānī 'Abdu'llāh-zāde Efendi yirine Emre Ḫˇāce Medresesi'ne vāṣıl olup yetmiş iki Şevvāli'nde Bosnevī 'Alī Efendi yirine Ḥāfiẓ Paşa Medresesi ile kām-revā olmış idi. Yetmiş üç Recebi'nde Aḳ Maḥmūd Efendi ḥażretleri yirine Yaḥyā Efendi Medresesi'ne zīnet-efzā olup yetmiş beş Muḥarremi'nde Ṣaḥn'a

geldiler. Sene-i mezbūre Recebi'nde Şamtī Efendi yirine Siyāvuş Sulṭānī erzānī görilüp yetmiş yedi Ramażānı'nda Hābīl-zāde 'Ömer Efendi yirine Gevher Ḫān Sulṭān Medresesi'ne pāy-ı himmet ḳoymış idi. Seksen Rebī'ü'l-āḫiri'nde vālid-i merḥūm yirine Sulṭān Selīm-i Ḳadīm Medresesi ile tekrīm, seksen bir Ẕi'l-ḥiccesi'nde İmām-zāde Efendi yirine Süleymāniyye'nüñ biriyle ta'ẓīm olındı. Seksen dört Recebi'nde Ṭosyalı Efendi fevtinden Ḥalebü'ş-şehbā ḳażāsıyla be-kām olmış idi. Seksen beş Ramażānı'nda 'azl olınup yirleri Mu'īd Meḥemmed Efendi'ye virildi. Ṭoḳsan Rebī'ü'l-āḫiri'nde Ṣa'bān Efendi birāder-zādesi Meḥemmed Efendi yirine Burusa ḳażāsı tevcīh olınduḳda **[253[a]]** ḳabūlden ibā ve manṣıb-ı mezbūrdan bedel Mıṣr'ı ṭaleb ü recā itdükde yirleriyle Şeyḫ-zāde 'Abdü'l-ġanī Efendi talṭīf ve bunlar Bolı ve Ḳoñurapa ve Ayazmend ve Dört Dīvān ḳażālarıyla tevḳīf olındı. Ṭoḳsan üç ḫilālinde intiḳāl ve civār-ı ḳudse irtiḥāl eyledi. Ḫāric-i Sūr'da Emīr-i Buḫārī civārında medfūndur.

Mevlānā-yı merḳūm āşinā-yı muḳaddimāt-ı 'ulūm, ḥulvü'l-lisān, ṭāhirü'l-cenān, ḫalūḳ-ı besīm ve maḫdūm-ı ḥalīm, ẕikr-i bi'l-ḫayra ṭālib, cünūna mu'ādil vehmi ġālib, idi. Ḥattā ṭoḳsan tārīḫine birāder-i mihteri naḳīb-i sādāt-ı kirām iken beynehümāda şeker-āb vuḳū'ı bā'iṯ-i taḥrīk-i evhām u ḫayālāt olup şefīḳ u şaḳīkin düşmen-i cān ittiḫāẕ itmiş iken kendüye Burusa ḳażāsı ẓuhūr eyledükde vehmi ziyāde ber-ter olup "Eger ben Burusa'ya gidersem birāderüm anda olan nā'ib yediyle tesmīm ider, yāḫūd bir fitne taḥrīkiyle sebeb-i ḥıẓlānum olur." diyü taḥḳīḳ itmesiyle Burusa ḳażāsın ḳabūl itmemiş idi.

### 'Uşşāḳī-zāde 'Abdü'l-bāḳī Efendi {Bāḳī}

el-Mevlā 'Abdü'l-bāḳī ibnü'l-mevlā 'Abdü'r-raḥīm ibnü'ş-şeyḫü'l-'ārif-i bi'llāh Ḥüsāmü'l-mille ve'd-dīn el-'Uşşāḳī. Faḳīr ü ḥaḳīr ve bedīhü't-taḳṣīrüñ müsāfir-i 'ālem-i ervāḥ ve mücāvir-i milket-i eşbāḥ olmaġa vāsıṭa ve silkü'l-le'āl-i 'ırḳ-ı 'arīḳına rābıṭa olup beẕl-i ḳudret-i nā-çīz-i 'ācizānemüz ile bu mecelle-i 'anberīn-cāmenüñ zīnet-sāz-ı eṭbāḳ-ı evrāḳ olmasına bādī, vālid-i mācidi ve sened-i mekārim-mu'tādıdur. Biñ otuz ṭoḳuz ḫilālinde ḫil'at-i ḫilḳat-i vücūd ile şeref-yāfte ve levḥ-i ẓuhūr u şühūdına şu'ā'-ı sa'ādet-bāfte olmış idi. Sinn-i temyīze dāḫil ve derece-i 'aḳl-ı müstefāda vāṣıl olduḳlarında sulṭān-ı 'ulemā-yı Rūm fermān-fermā-yı kişver-i 'ulūm olan ḫ'ācegiyān-ı şehristān-ı taḥḳīk ü īḳān, ṣadr-nişīnān-ı feżā'il ü 'irfāndan ibtidā Uzun 'Alī Efendi'nüñ

zānū-zede-i pīşgāh-ı feżā'ili olup eṣer-i 'arāḳat-ı ābā vü ecdādları żamīme-i isti'dād-ı māder-zādī olmaġın rūz-be-rūz cevher-i kemāl ü istīhālin āftāb-ı fırūz idüp emāṣil-i emṣālle muḥāvere vü müfākehe ve 'ulemā-yı 'aṣr ile münāẓara vü müşāfehe iderek her biri vādīsinde 'Anḳā-yı Ḳāf-ı ma'ārif ü ḥaḳā'iḳ, şehbāz-ı bülend-pervāz-ı hevā-yı deḳā'iḳ olan Mollā Çelebi ve Uzun Ḥasan Efendi cenāblarınuñ şem'-i encümen-i ma'ārif-i celā'ili olmışlar idi. Niçe zamān ḫıdmet-i pür-meymenetlerinde dāmen-der-miyān olup taḥṣīl-i envā'-ı feżā'il ü 'irfān itmişler idi ve bereket-i ta'līm ü irşādlarıyla 'ulūm-ı 'aḳliyye vü naḳliyyede fā'iḳü'l-aḳrān ve ḳuvvet-i mübāḥeṣe vü münāẓarada müşārün ileyh bi'l-benān olmışlar idi. el-Ḥāletü hāẕihī ṣadr-ı kām-kār Ḳara Çelebi-zāde **[253[b]]** Maḥmūd Efendi şeref-i mülāzemetleriyle pür-i'tibār olup ḳırḳ aḳçe medreseye mevṣūl, andan daḫı ma'zūl iken ibtidā biñ altmış dört Ṣa'bānı'nda Ser-bendī-zāde Küçük Efendi yirine Ḳāḍī Maḥmūd Medresesi'ne müderris olmışlardur. Sekiz ay tamāmında cedd-i büzürgvārımuz Diyārbekr ḳāḍīsi olup vālid-i merḥūm daḫı ḫıdmet-i şerīfelerinden infikāk taṣavvur olınmamaġa Binā'en 'icāletü'l-vaḳt yirlerinde ḥareket i'tibārıyla talṭīf olındılar. Altmış yedi Recebi'nde Maḥmūd-zāde 'Abdü'l-ḥalīm Efendi yirine Ḥasan Paşa Medresesi'ne revnaḳ u fer virmişlerdür. Altmış ṭoḳuz Ṣa'bānı'nda Zileli 'Oṣmān Efendi yirine Ḫusrev Ketḫudā Dārü'l-ḥadīṣi ile maḳām-ı menī'-i rif'at ü 'alāya dāḫil olup yetmiş Recebi'nde Ḳoca Muṣṭafā Paşa Medresesi ile pāye-i 'izz ü cāha nā'il olmışlar idi. Yetmiş bir Ṣa'bānı'nda selef-i sālifi Ser-bendī-zāde Efendi yirine Bayram Paşa Medresesi'ne mevṣūl olup yetmiş üç Ramażānı'nda Şāmī Ḥüseyn Efendi-zāde yirine Ṣaḥn'a ḫırām itmişler idi. Yetmiş dört Cumāde'l-āḫiresi'nde yine selefleri yirine 'Alī Paşa-yı Cedīd pāyesine sāye ṣalup yetmiş altı Cumāde'l-āḫiresi'nde Murād Paşa-yı 'Atīḳ Medresesi'nde gevher-niṣār-ı ders ü taḥḳīḳ oldılar. Yetmiş sekiz Ramażānı'nda Bustān-zāde Ebū Bekr Efendi yirine Ḳalender-ḫāne Medresesi'ne 'unvān virüp teşrīf-i ma'ālī-me'ālleriyle ḫaylī nām ü nişān bulduḳdan ṣoñra Medrese-i Selīmiyye'ye tebdīl ve ol buḳ'a-i celīle ile tebcīl recā itmeleriyle sene-i mezbūre Ẕi'l-ḳa'desi'nde Edrineli Aḥmed Efendi yirine medrese-i mezbūreye mevṣūl ve dil-ḫ̆āhları ḳarīn-i ḥuṣūl oldı. Seksen Rebī'ü'l-evveli'nde selefi yirine Dārü'l-ḥadīṣ-i Süleymāniyye Medresesi ile nā'il-i ümniyye oldılar. Seksen bir Ẕi'l-ḥiccesi'nde üç ay tevḳītle Selanik ḳażāsıyla be-kām ve ol maḥrūse ḥükūmeti tefvīżi ile pür-iḥtişām olup Şeyḫ Müstaḳīm Efendi "ḳāḍī-i Selanik" lafẓın tārīḫ düşürmiş idi. Seksen iki Rebī'ü'l-āḫiri ġurresinde żabṭ idüp on bir ay ġamām-ı 'iffet ve seḥāb-ı istiḳāmeti ḳulūb-ı vażī' ü şerīfe bārān ve

nesīm-i ʻanber-i şefḳat ü merḥameti ol şehr ve nevāḥīsi ehālīsinüñ sāḥa-i vücūdına vezān olmış idi. Seksen üç Rebīʻü'l-evveli'nde munfaṣıl olup maḳāmlarına Şeyḫü'l-İslām Minḳārī-zāde maḫdūmı ʻAbdu'llāh Efendi vāṣıl oldı. Seksen altı Ramażānı'nda Ḳudsī-zāde Efendi teẕkirecisi Meḥemmed Efendi yirine Mıṣr-ı Ḳāhire ḳażāsı ḳudūm-i şeref-i lüzūmlarıyla müşerref olup hümā-yı bī-hemtā-yı ʻināyeti ol diyāruñ ehālī vü eʻālīsi üzerine sāye- **[254ᵃ]** efken olduḳda tezāḥüm-i devāʻī-i şādmānī ve teveffür-i esbāb-ı kām-rānīde:

Dem-i nev-rūz ṣafā-baḫş-ı keremdür n'ola ger
Dinüp eşʻār u ḳaṣā'id oḳına medḥ ü ġazel

derzeni üzere nesīc-i ḫoş-nümā-yı manẓūmehā-yı eḥālī-pesend ile edā-yı merāsim-i tehānī muʻtād olmışlar idi. On dört ay anda daḫı umūr-ı ʻibādı tesviye ve ḳulūb-ı erbāb-ı ḥācātı bi-eyyi-ṭarīḳ-ı kān taṭyīb ü tesliye itmişler idi. ʻUlemā-yı Mıṣr kümmelesinden Şeyḫ Yaḥyā-yı Maġrībī ve anuñ emṯāli efāżıl cenāb-ı mekārim-me'āblarından ders başlayup meclis-i ifādelerinden müstefīd olmışlar idi. Seksen yedi Ẕi'l-ḳaʻdesi'nde:

لكل ولاية لابد عزل
وشأن الدهر عقد ثم حل[1]

feḥvāsınca maʻzūl olup yirleri Ḥāfıẓ ʻAbdu'r-raḥmān Efendi'ye ʻināyet buyuruldı. Ṭoḳsan Cumāde'l-āḫiresi'nde ḫalefi Ḥāfıẓ Efendi yirine Mekke-i Mükerreme ḳażāsıyla tekrīm ve Kaʻbe-i muʻaẓẓama ḥükūmeti teslīmiyle taʻẓīm olınmışlar idi.

الدهر دولاب يدور
فيه السرور مع الشرور

بينا الفتى فوق السما
واذا به تحت الصخور[2]

vefḳınca āftāb-ı cāh ü celāline zevāl ve saʻādet ü iḳbāline çeşm-i pür-ḫışm-ı zamāneden zaḫm-ı ʻaynü'l-kemāl irüp ḥüccāc-ı bā-ibtihāc ile Eskişehr'e vuṣūlimüzde mizāclarında nevʻen futūr ẓuhūr idüp ıġmāż-ı ʻayn ile merḥale-be-merḥale mürūr u ʻubūr iderek Ḳonya'ya vuṣūl ve şehr-i Mevlevī vü Maʻnevī'ye duḫūl

1 "Her velayetin (memurluğun) bir de azil zamanı vardır.
Zira felek önce anlaşır sonra da anlaşmayı bozar."

2 "Felek dönen bir dolaptır
Onda mutluluk ile şer yan yanadır.
Kişi zirvedeyken bir bakarsın ki kayaların altına düşmüş."

güni aʿyān-ı vilāyetden cemm-i ġafīr-i müstaḳbelīn ile taʿyīn olınan menzile nüzūl idüp cebren li'l-ḫāṭır nīm sāʿat miḳdārı anlar ile muṣāḥib ü muʿāşır olup baʿde'l-vedāʿ ʿaraż-ı maraż-ı ḥummā-yı muḥriḳaya münḳalib ve kemāl-i ıżṭırāb ile mużṭarib olup üçinci gün dünyā-yı denā'et-medārdan gürīzān olup iḥrām-ı ekfān ile lebbeyk-gūyān-ı ʿazm-i Kaʿbe-i cinān eyledi. موت العالم كموت العالم[1] feḥvāsı üzere ekser ḥüccāc-ı Müslimīn iẓhār-ı ḥüzn-i ʿaẓīm ile cenāzeleri namāzın edā ḳılmışlar idi. Ḥażret-i Mevlevī āsitānesi ḥadīḳa-i enīḳasında defīn ve civārlarında ḫāk-nişīn oldı.

Ol mollā-yı muḥarrerü'l-eṭvār nādire-i edvār, müstecmiʿ-i feżā'il-i ʿulūm, mālik-i riḳāb-ı memālik-i menẓūr u manẓūm, deryā-yı maʿārif ü feżā'il, fihrist-i mecelle-i fevāżıl, ser-çeşme-i ʿirfānuñ fā'iżi, ḥalbe-i riyāżiyyātuñ rā'iżi, ʿulūm-ı ʿaḳliyye vü naḳliyyede şeyḫü'l-fen, ferīde-i ṣadef-zemen, ḥalīm ü besīm, müşfiḳ ü kerīm, müteşerriʿ ü munṣif, ṣāliḥ ü müteʿaffif idi. Ḫāme-i taḥrīri Mānī-i çehre-güşā-yı meʿānī, enfās-ı ḥüsn-i taḳrīri rūḥ-baḫşā-yı ḳavālib-i taʿbīr-i ṣevānī olup hergiz ḳalem-i muʿciz-raḳamlarına taḥrīrden kelāl ve zebān-ı **[254b]** bedīʿü'l-beyānına taḳrīrden melāl gelmemiş idi. Eger maʿnā-yı übüvvet irāde-i hicāb olmasa ol ẕāt-ı sütūde-eṭvāruñ taʿdād-ı evṣāf-ı cemīle ve aḫlāḳ-ı celīleleriyle evrāḳ-ı eṭbāḳ-ı cihān māl-ā-māl olurdı lākin āftābdan ẕerre ve baḥr-i bī-pāyāndan ḳaṭre beyānı ile iktifā olınup maʿnen ḫod-furūşīden iḥtirāz evlā görildi.

Āṣār-ı ʿilmiyyelerinden evā'il-i *Beyżāvī*'ye ḥāşiyeleri vardur. Bundan māʿadā fī-eyyi-fenn-i kān tedrīs ṭarīḳıyle müṭālaʿa itdükleri kütüb ü resā'il eṭrāfında tertīb ü tedvīn olınup müstaḳil eser olmaġa mütemaḥḥil taʿliḳātları vardur. Ḥattā bu faḳīr ḥisābda *Bahā'iyye Risālesi* üzerine benān-ı ḫāme-i iʿcāz-ṭırāzlarıyla ʿuḳde-güşā-yı nüket ü meʿānī olduḳları sevāniḥin ḫıdmet-i cemʿ ü telfīḳi ile şeref-i iḥtiṣāṣ bulmışdur. Fe-li'llāhi'l-ḥamd üstād-ı şaḳīḳ birāder-i şefīḳ ḥażretleri daḫı *Telvīḥ* ve *Tavżīḥ* üzerine olan kelimāt-ı dürer-bārların tedvīn ü tertīb ile müstaḳil ḥāşiye-i dil-firīb ḳılmaġa ʿazīmet üzredürler. Cenāb-ı vāhibü'l-āmāl ṣafā-yı bāl ile ol ʿamel-i ḫayra muvaffaḳ eyleye, elsine-i selāsenüñ deḳā'iḳına ʿārif ve bi'l-cümle ḳavā'idine vāḳıf olmaġla aḥyānen defʿ-i melālet-i vesāmet-i ḫāṭır içün edhem-i ḫāme-i ʿanberīn-cāmelerin meydān-ı şiʿr ü inşāda cevlānger idüp miżmār-ı belāġat u feṣāḥat-güsterīde ḥā'iz-i ḳaṣabü's-sebḳ-ı me'ānī-perver olurlardı. Ḫāṭırda olan eşʿār-ı Türkiyye'lerinden īrād olındı:

1 Hadis-i Şerîf: "Âlimin ölümü âlemin ölümüdür." Yılmaz, *Kültürümüzde Âyet ve Hadisler*, s. 543.

Geçeli gerdenüme silsile-i zülf-i dü-tā
Dil-i şeydāyı ḫayālāta düşürdi sevdā

Ḫāmdur vādi-i ʻışḳ içre o ʻāşıḳ mādām
İtmeye puḫte anı āteş-i derd-i ṣahbā

Açmasun sīnesini ṣaḫn-ı çemende ʻuşşāḳ
Görmedük uġraduġın dūzaḫa hīç bād-ı ṣabā

Luṭf idüp cilvegehe nāza çıḳ ey kebk-i ḫırām
Munṭaẓır şīve-i reftāruńa yārān-ı ṣafā

Bāḳiyā gevher-i naẓmuń ḳomadı laʻle revāc
Yeridür olsa ger āvīze-i gūş-ı şuʻarā

**Dīger** Ol ḫaṭ demīde kim daḫı nev-res cüvān idi
Bed-mest-i çeşmi ʻāşıḳına bī-emān idi

Bilmem yine müyesser olur mı o dem ki dil
Minnet-keş-i piyāle-i pīr-i muġān idi

Tenhā benümle bāġa gider yār dime kim
Gördüm raḳīb-i bed-revişe hem-ʻinān idi

Ey meh dil-i felek-zedenüń bāġ-ı sīnesi
Reşk-i nücūm-ı sāḥa-i heşt āsumān idi

Erbāb-ı naẓma nisbet ile şimdi Bāḳiyā
Dirsem ne var Bāḳi de bir nükte-dān idi

Ednā söziyle itse tefaḫḫur ʻaceb mi dehr
Nefʻī-i ḫātemü'ş-şuʻarā naẓma kān idi

**Dīger** Elem çekdüm şehā şimden girü ḫ̔ān-ı cemālüńden **[255ᵃ]**
Niçün rīş ola laḫt-i dil nemekdān-ı celālüńden

Ġam-ı derd-i ḫumār-ı firḳatüń kār eyledi cāna
Daḫi nūş itmedin bir curʻa ṣahbā-yı viṣālüńden

Beyāża çıḳmadı gitdi yine müsvedde-i ümmīd
Ne ḳanlar yutdı bī-çāre göńül ruḫsār-ı ālüńden

İdersin ʻarż-ı rūy-ı dil felek ehl-i dile ammā
Ne mümkin behre-yābı ser-nigūn köhne sifālüńden

Bürehne pā vü ser ḥayrān deşt-i ẕillet olmışsun
Şikāyet dest-i fażluńdan fiġān Bāḳī kemālüńden

**Rubāʻī-i Fārisī**

شادی زدلم همیشه دورست و بعید
یاران مرابس است این نشوهء عید

چون نام مخالفم سعیدست خطابست
حرفی زدن از مراد بابخت سعید [1]

**Erżurūmī İsmāʻīl Efendi**

el-Mevlā İsmāʻīl ibnü'l-mevlā Murtażā Cennetī ibnü'l-mevlā İbrāhīm el-Enverī ibnü'l-mevlā Murtażā el-ʻĀlī ibnü'l-mevlā Meḥemmed el-Ḥanefī el-Ḳarabāġī. Neseb-i bedriyyü'l-lemeʻātı ṭabaḳa-i rābiʻa-i *Şaḳā'iḳ*'da aṣl-ı ḫurşīd-i āsmān-ı fażl ü taḥḳīḳ ve mihr-i pertev-feşān-ı ḥall ü tedḳīḳ olan ṣāḥibü't-*Teṣānīf* Ḳarabāġī Ḥanefī ʻamūl[2] bi'l-luṭfi'l-celī ve'l-ḫafī ḥażretlerine beste olmışdur:

تویی که صورت جسم ترا هیولا نیست
چو جوهر ملکی درلباس انسانی [3]

naẓmı maṣdūḳ ḥālī ve ḥālen mesned-ārā-yı Şeyḫü'l-İslāmī sulṭānü'l-ʻulemā-yı burhānü'l-fużalā mecmaʻ-ı eṣnāf-ı feżā'il ü kemālāt ve menbaʻ-ı envāʻ-ı fevāżil ü mükerremāt veliyyü'n-niʻam-ı ʻālem efendimüz es-Seyyid Şerīf Feyżu'llāh Efendi ḥażretlerinüń ḫāl-i maʻālī-me'ālidür. Gencīne-i ẕāt-ı şerīfi Ḳarabāġ-ı Gence'den bedīdār ve ibrīz-i ḫāliṣü'l-ʻayār-ı istiʻdādı maẓhar-ı ḳabūl-ı erbāb-ı iʻtibār olduḳda vālid-i mācidlerinden aḫẕ-ı ser-māye-i ʻulūm idüp āheng-i belde-i Erzenü'r-rūm itmiş idi. Ol diyār-ı celīlü'l-iʻtibārda müteʻayyinān-ı rūzgār-

1 "Mutluluk gönlümden her zaman ayrı ve uzaktır. A dostlar, bu bayram sevinci bana yeter. Adım mutluluğun olduğu için, murattan mesut baht ile bahsetmek hatadır."

2 Bu kelime metinde عوىل şeklinde yazılmış olup, amûl kelimesinin yanlış yazılmış (tashif edilmiş) şekli olmalıdır.

3 "Sen bedeninin şekli maddeye bürünmemiş birisin; sanki insan kisvesine girmiş melek cevherli birisin."

dan tercemeleri ātī mehbiṭ-i esrār-ı Sübḥānī ve maşrıḳ-ı envār-ı Ḳur'ānī ṣadef-çe-i kemālātuñ ferīde-i bī-mānendī zīnet-efzā-yı çār-bāliş-i kemālāt-ı vehbī vü müktesebī eş-Şeyḫ Vānī Efendi ḫıdmetlerinde iştiġāl ile cemī'-i fünūnda fā'iḳ ve yenbū'-ı feżā'il ü ḥaḳā'iḳ olup lisān-ı ḥālleri:

'İlm ü kemāl ü fażlladur iftiḫārımuz
'Ālemde manṣıb ile degül i'tibārımuz

naẓmını ḳā'il olmaġın ol beldede ḳarār-dāde ve feyż-baḫş-ı erbāb-ı istifāde olmaları muḳadder ve Aḥmediyye Medresesi müyesser olmış idi. Niçe zamān neşr-i 'ilm ü 'irfān üzere güẕārende-i eyyām ve sübḥa-şümār-ı şühūr ü a'vām iken biñ ṭoḳsan üç ḥudūdında miṣāl-i genc-i maḫzūn ve mütevārī-i 'ālem-i kemmūn oldılar. Sinīn-i 'ömrleri taḳrīben yetmiş sāle yetmiş idi.

Mevlānā-yı **[255[b]]** merḳūm baḥr-i şāmil-i envā'-ı 'ulūm, ẕāt-ı mekārim-simātı maṭla'-ı sübuḥāt-ı envār-ı Rabbānī ve mecma'-ı füyūżāt-ı esrār-ı Sübḥānī, ẓāhir ü bāṭını libās-ı ṣalāḥ u taḳvā ile muṭarrā ve meḥāsin-i aḫlāḳ-ı ḥamīde ile müzeyyen ü muḥallā idi. Birḳaç def'a İstanbul'a geldüklerinde vüzerā-yı devlet ve erkān-ı salṭanatuñ maḳbūl ü manẓūrları ve dāḫil-i mecālis-i pür-ḥübūrları olmaġın ma'ālim-i şānları vālā ve 'unvān-ı i'tibārları a'lādan a'lā olmış idi.

متواتر قطرات مطر رحمت و فضل
برسر روضهء جنت صفتش دائم باد [1]

## Şeyḫü'l-İslām Yaḥyā Efendi Birāder-zādesi 'İzzetī Efendi [Meḥemmed] {'İzzetī}

el-Mevlā Şeyḫ Meḥemmed ibnü'l-mevlā Luṭfu'llāh ibnü'l-mevlā Şeyḫü'l-İslām Zekeriyyā Efendi. Kirām-ı maḫādīm-i sütūde-ṣıfātdan evā'il-i ḥālinde sālik-i meslek-i ḳażā ve ṭālib-i rāḥat u ṣafā olup evāḫir-i *Ẕeyl*'de raḳam-zede-i kilk-i 'Aṭāyī olduġı vech üzere yedi def'a Filibe ḳażāsında ṣāḥib-i ḥükm ü imżā olan "Çelebi Ḳāḍī" dimekle şehīr maḫdūm-ı ma'ālī-semīr Şeyḫī muḫalleṣ Luṭfu'llāh Efendi'nüñ nihāl-i āzādesi ve Şeyḫü'l-İslām ibn Şeyḫü'l-İslām Yaḥyā Efendi merḥūmuñ birāder-zādesi bākūr-i ḥadīḳa-i mecd ü sa'ādet ve

1 "Fazilet ve rahmet yağmurunun art arda yağan damlaları, onun cennet sıfatlı bahçesi üzerinde daim olsun."

nev-bāve-i naḫlistān-ı fażīlet ü maʿrifet ʿİzzetī muḫalleṣ Şeyḫ Meḥemmed Efendi ḫıdmetleridür. Biñ otuz ṭoḳuz ḥudūdında medīne-i Filibe ḳurbinde Çāşnigīr nām żayʿada żiyā-güster-i meclis-i şühūd ve revnaḳ-baḫşā-yı ṣaḥn-ı vücūd olup vālid-i mācidi ḳırḳ bir tārīḫinde terk-i daġdaġa-i dünyā eyledükde henüz se sāle bāliġ ṭıfl olmaġın ʿamm-i büzürgvārı Şeyḫü'l-İslām Yaḥyā Efendi ḥacr-i terbiyelerinde nihāl-i istiʿdādı tenmiye olduḳdan ṣoñra ibtidā-yı muḳaddimāt-ı ʿulūmı Ḥāmid Efendi'den temhīd ve mebādī-i maʿārif-i sā'ireyi ehlinden teşyīd eyledükden ṣoñra Mollā Çelebi'den istifāża-i pertev-i ʿilm ü ʿirfān-la Fā'iḳü'l-aḳrān ve müşārün ileyh bi'l-benān olduḳda şehriyār-ı Cem-nişān Sulṭān Murād Ḫān cenāblarından Rūmili ṣadrı olan Muʿīd Aḥmed Efendi'ye ḫiṭāben ḫaṭṭ-ı hümāyūn ile şeref-i mülāzemete maḳrūn oldılar. Faḳīr ḫaṭṭ-ı şerīfi görmişdüm bi-ʿaynihi budur:

**Ṣūret-i Ḫaṭṭ-ı Şerīf**[1]

"Fermān-ı şerīfümle Şeyḫü'l-İslām duʿācımuñ ḳarındaşı oġlı Şeyḫ Meḥemmed'e mülāzemet virdüm. Sen ki Rūmili ḳāḍī-ʿaskerisin deftere ḳayd idesün."

Elli üç ḥudūdında ʿamm-i büzürgvārı intiḳāl-i dārü'l-cinān eyledükde Şeyḫü'l-İslām Ebū Saʿīd Efendi kerīmelerin ʿaḳd ile dāmād ve cenāb-ı ʿālīleri muṣāheretiyle ber-murād olup ol iki kevkeb-i fīrūz baḫt-ı ḫoş-sīret mānend-i dü-peyker hem-civār-ı ḫāne-i saʿādet oldı. **[256[a]]** Sene-i mezbūre Recebi'nde Oḳcı-zāde Efendi yirine ʿamm-i kerīmi medrese-i celīlesiyle tekrīm, elli yedi Şaʿbānı'nda Ḳara Çelebi-zāde maḫdūmı ʿOṯmān Efendi yirine Ṣaḥn-ı Ṯemāniyye'nüñ biriyle taʿẓīm olındılar. Elli sekiz Cumāde'l-ūlāsı'nda selef-i pür-şerefi yirine İsmiḫān Sulṭān Medresesi'ne sāye ṣalup altmış Ramażānı'nda Ḫˇāce Ṣalāḥ-zāde Aḥmed Efendi yirine Şeh-zāde Medresesi'ne pāy-ı himmet ḳoyup altmış iki Şaʿbānı'nda Şaʿrānī-zāde Meḥemmed Efendi yirine Süleymāniyye'de murabbaʿ-nişīn-i iclāl, altmış üç Ramażānı'nda selefi Şaʿrānī-zāde Efendi yirine Dārü'l-ḥadīṯ-i Süleymāniyye ile vāṣıl-ı rütbe-i ʿālü'l-ʿāl-i merātib-i iḳbāl olup altmış dört Cumāde'l-ūlāsı'nda Bahāyī Efendi birāderi Aḥmed Efendi yirine ḳażā-yı Dımışḳü'ş-Şām ḥükūmeti ile maḳżī'l-merām oldılar. Altmış beş Ramażānı'nda Ebu's-suʿūd-zāde Efendi yirine Mıṣr-ı ẕātü'l-ehrām ḳażāsına naḳl

1 Der-kenār: *ʿĪsā-zāde Tārīḫī*'nde mesṭūrdur ki sebeb-i ʿazlleri Yeñişehrli Ṭurḫān Beg-zāde'ye müteʿallik bir daʿvā ḥādiṯ olup ṣadreyn imżālarıyla olan ḥüccetüñ buṭlānını Şeyḫü'l-İslām bi'ẕ-ẕāt cenāb-ı salṭanat-penāha ʿarż u iʿlām itdükde ʿazlleri fermān olınmasıdur.

olınup yirlerine Mollā Çelebi merḥūm murabbaʿ-nişīn-i ʿizz ü temkīn, altmış altı Ṣaferi'nde maʿzūl olup yirlerine ṣāniyen Minḳārī-zāde Efendi cenābları ḥākim-i güzīn oldılar. Altmış sekiz Cumāde'l-āḫiresi'nde Ṣarı ʿAbdu'llāh Efendi yirine maḥrūse-i Burusa'ya ḥākim ve revnaḳ-efrūz-ı maḥāfil ü maḥākim olmışlar idi. Ḥasan Paşa fitnesine müṣādif olmaġın altıncı ayda ʿazle ṭālib olmalarıyla sene-i mezbūre Ẕi'l-ḳaʿdesi'nde maḥall-i ḥükūmetlerine Hāşimī-zāde Efendi naṣb olınup yetmiş Cumāde'l-ūlāsı'nda Mudurnı ḳażāsı arpalıġıyla ikrām olınmışlar idi. Yetmiş üç Muḥarremi'nde Kec-dehān dāmādı ʿAbdu'llāh Efendi yirine İstanbul ḳażāsı müyesser oldı. Yetmiş dört Ṣaferi'nde Bolı maʿa Molivo ḳażāları arpalıḳ taʿyīniyle tekrīm ve mesned-i ḥükūmetleriyle Bahāyī Efendi birāderi Aḥmed Efendi taʿẓīm olındı. Yetmiş ṭoḳuz Muḥarremi'nde ḳaynı Feyżu'llāh Efendi yirine Anaṭolı ṣadāretiyle be-kām, seksen Cumāde'l-ūlāsı'nda Ḳadrī Efendi merḥūm yirine mesned-i Rūm'a naḳlle nā'ilü'l-merām olup yirleri cedd-i cāmiʿü'l-ḥurūf Zeyrek-zāde Efendi'ye iḥsān olındı. Sene-i mezbūre Recebi'nde mürrü'l-fiṭām-ı ʿazlle meẕāḳ-ı ʿīşi telḫ olup ʿAbdü'r-raḥīm-zāde Efendi ṣāniyen şīrīn-kām-ı devlet ü iḳbāl olmış idi. Seksen yedi Cumāde'l-ūlāsı'nda Anḳaravī Meḥemmed Efendi yirine ṣāniyen ṣadr-ı ʿālī-ḳadr-i Rūm ve tekrāren vāṣıl-ı müntehī'l-merūm oldılar. Seksen sekiz Recebi'nde müteḳāʿid ve mesned-i ʿālīlerine ḫ̆āceleri Ḥāmid Efendi müteṣāʿid olup Şaʿbān'da Gümülcine ve Uzuncaova ve Cisr-i Ergene ve Keşān arpalıḳlarıyla tekrīm olınmışlar idi. Ṭoḳsan iki Şaʿbānı'nda baġteten **[256[b]]** nüzhetgāh-ı cināna cān atup ṭā'ir-i ḳudsī-i rūḥı ʿazm-i āşiyān-ı ḳadīm ve seyr-i riyāż-ı dārü'n-naʿīm eyledi. Cedd-i büzürgvārı türbesinde ʿamm-i kerīmi Yaḥyā Efendi cenbinde medfūndur. Zamānesi şuʿarāsından baʿż bu gūne tārīḫ dimişdür:

Bula cāh fırdevs-i aʿlāda Meḥemmed ʿİzzetī[1]

Mevlānā-yı merḳūm ʿaynü'l-aʿyān-ı maḫādīm-i Rūm, farṭ-ı ẕekā ve naḳā'-yı ḳarīḥa ile maʿrūf, diḳḳat-i enẓār ve selāmet-i efkār ile mevṣūf, çāpük-süvār-ı meyādīn-i maʿārif, gevher-niṣār-ı efānīn-i ʿavārif, ḥasenü'l-aḫlāḳ, kerīmü'ṭ-ṭarafeyn ve ṭayyibü'l-aʿrāḳ, ṣoḥbet-i erbāb-ı maʿārife şīfte, nevādir-i muṭāyebāta fırīfte, ḥalīm ü selīm, saḫī vü kerīm, ʿulūm-ı mütedāvilede müşārik-i emṣāl, maḫdūm-ı ḳaviyyü's-semāḥa ve pesendīde-ḫiṣāl idi.

1 بوله جاه فردوس اعلاده محمد عزتی

Āṯār-ı ʻilmiyyelerinden Kātib Çelebi merḥūmuñ *Esāmī-i Kütüb*'ine ilḥāḳātı vardur ve bir miḳdār *Teẕkiretü'ş-şuʻarā* cemʻ ü terkīb ve Ḳāf-zāde *Zübde*'sine naẓīre şuʻarā-yı Rūm eşʻārını intiḫāb ve tertīb itmişdür lākin itmāmına eyyām muʻāẓıd olmayup itmāmına ʻavā'iḳ u bevā'iḳ mānīʻ ü ʻā'iḳ olmışdur. Faḳīr kendü ḥaṭlarıyla müsveddelerini görmiş idüm. Bunlardan māʻadā ekṯer ḥurūf-ı hecāda müretteb *Dīvān*-ı belāġat-ʻunvānı vardur. Bu ebyāt anuñdur:

**Naẓm**

Muġber göñül cihānda ṣafā ülfet olmasun
Tek rūzgāra ẕerre ḳadar minnet olmasun

Hergiz yapılmasun dil-i vīrān-ı ehl-i derd
Yā Rabb eski şehre yeñi ʻādet olmasun

**Dīger**

Dāġlar yaḳdum dile bir verd-i raʻnā ʻışḳına
Şerḥalar açdum tene bir serv-i bālā ʻışḳına

İnkisārum alma Allāh'ı seversen dostum
Gel beni āzürde-ḫāṭır itme Mevlā ʻışḳına

Āṯār-ı ḫayriyyelerinden saʻādet-ḫāneleri muḳābilinde Dārü'l-ḥadīṯleri, Beşikṭaş'da mescid ve mektebleri vardur.

### Burhān-zāde Efendi [İbrāhīm]

el-Mevlā İbrāhīm eş-şehīr bi-Burhān-zāde. Vālid-i mācidi Burusa müderrislerinden idi. Taḥṣīl-i biżāʻa-i ʻilmiyye ve tekmīl-i ādāb-ı resmiyye idüp Şeyḫü'l-İslām Ebū Saʻīd-zāde Efendi naẓar-ı ʻināyetleriyle ber-murād ve iḥrāz-ı şeref-i mülāzemetleriyle mesrūrü'l-fu'ād olup biñ elli üç Recebi'nde ḳırḳ aḳçe ile Burusa'da Aḫī-zāde Medresesi'ne mevṣūl baʻdehu andan daḫı maʻzūl olmış idi. Altmış altı Şaʻbānı'nda Ḫalīfe-zāde yirine Miʻmār Sinān Medresesi ḫāricine şāyān olup yetmiş iki Ṣaferi'nde Minḳārī-zāde Efendi tābiʻi Yūsuf Efendi yirine Bālī Efendi Medresesi'ne ḥareket idüp yetmiş dört Cumāde'l-ūlāsı'nda Şikārī Yūsuf Efendi yirine Ḫˇāce Ḫayrü'd-dīn müderrisi olmış idi. Yetmiş altı Cumāde'l-āḫiresi'nde Gül Maḥmūd Efendi yirine Etmekci-zāde Medresesi virildükde ḳabūlden ibā idüp **[257ᵃ]** Receb'de Anṭakiyyeli Efendi yirine Caʻfer Aġa Medresesi'ne geldi. Yetmiş ṭoḳuz Rebīʻü'l-evveli'nde Tevfīḳī-zāde Efendi ḥażretleri yirine Ḫadīce Sulṭān Medresesi iḥsān

olındı. Seksen Ẕi'l-ḥiccesi'nde Ṣaḥn'a gelüp seksen bir Ẕi'l-ḥiccesi'nde İsmā'īl Aġa-zāde yirine Sinān Paşa Medresesi'ne nā'il, seksen dört Recebi'nde yirinde ḥareket i'tibār olınup seksen altı Cumāde'l-āḫiresi'nde Emīr-i Buḫārī şeyḫi dāmādı Seyyid Aḥmed Efendi yirine Ḳadırġa Limanı Meḥemmed Paşası'na vāṣıl oldı. Seksen sekiz Ramażānı'nda Grebineşī Efendi yirine Ḫāṣekī Medresesi virilüp ṭoḳsan bir Muḥarremi'nde Mūsā-zāde Efendi yirine Süleymāniyye i'tibārıyla Vālide Sulṭān Medresesi ile be-kām, ṭoḳsan iki Rebī'ü'l-āḫiri'nde İsmā'īl Aġa-zāde yirine Ḳuds-i Şerīf ḳażāsıyla nā'ilü'l-merām olmışlar idi. Ṭoḳsan üç Recebi'nde munfaṣıl ve yirlerine Zekī Aḥmed Efendi vāṣıl olmışlar idi. Ṭayy-ı merāḥil-i ḳufūl iderek Uluḳışla nām menzile vuṣūl bulduḳda ecel-i 'ācil ḳaṭ'-ı ṭarīḳ-ı ḥayāt itmekle teslīm-i naḳdīne-i cān ve 'azm-i dārü'l-ḳarār-ı cinān itdi.

Mevlānā-yı mezbūr miyāne-i 'ilmle meşhūr, lisānı ḥadīd, muḥāveresi şedīd idi.

**Mīrzā Meḥemmed Efendi**

el-Mevlā Meḥemmed. Mevlānā-yı mūmā ileyh *efāża'llāhü sicālü'r-raḥmeti 'aleyh* ba'ż-ı eḳāṣī-i bilād-ı şarḳda Ḥabīb Beg nām kimesnenüñ ṣemere-i devḥa-i vücūdı olup evāḫir-i devr-i Murādiyye'de murāfaḳat-ı rāḥile tevfīḳıyle maṭıyye-i 'azīmetleri ṭaraf-ı salṭanata münsāḳ olmaġın 'aṣr-ı mezbūrda mesned-nişīn-i ṣadāret-i 'uẓmā olan Bayram Paşa merḥūmuñ dāḫil-i ḥarem-sarāy-ı terbiyeleri olup derḥāl re'sü'l-māl-i ṭullāb-i kemāl olan naḳdīne-i isti'dādların dürüst-i sa'y ü ictihād idüp i'māl-i destmāye-i dāniş ü 'irfān üzere iken eṣnā-yı merḳūmda şehriyār-ı şīr-nijād merḥūm Sulṭān Murād sefer-i Baġdād'a tevcīh-i 'inān-ı 'azīmet buyurmalarıyla ḳāfile-i teveccühleri resīde-i ser-menzil-i Toḳat olduḳda paşa-yı merḳūm, mevlānā-yı mezbūruñ henüz ḥadāṣet-i sinnī olup ve taḥṣīl-i ma'ārifine ufaḳ olmaġla bir iki hem-sālleriyle ta'yīn-i mu'allimīn ve Toḳat'da ibḳālarını münāsib-i ḥāl görüp kendüleri sefer-i merḳūma 'aṭf-ı licām teveccüh buyururlar. Eṣnā-yı ṭarīḳde paşa-yı merḳūmuñ defter-i 'ömrleri ṭay olınup seferleri ser-menzil-i 'uḳbāya taḥvīl olınmaġla şehriyār-ı ẓafer-penāh ḥażretleri fetḥ-i Baġdād ile kām-revā olup 'avdetlerinde paşa-yı merḥūmuñ müte'alliḳātından istiş'ār itmegin Toḳat'da mevlānā-yı merḳūm ile ibḳā olan

**[257[b]]** hem-sālleri iʿlām olınmaġla fermān-ı hümāyūnları mūcibince dāḫil-i sarāy-ı hümāyūn olmaġın baḳıyye-i devr-i Murādī ve bi'l-cümle zamān-ı salṭanat-ı Sulṭān İbrāhīm ve bir müddet evā'il-i devr-i Meḥemmed Ḫānī'de sarāy-ı hümāyūnda mekş itmekle nīm laḥẓa iżāʿa-i biżāʿa-i vaḳt itmeyüp iḥrāz-ı merātib-i faẓl ü kemāl ve sābıḳ-ı aḳrān u emāşil olmaġın her ḥālde maẓhar-ı nüvāziş ü tekrīm olup şāyeste-i eṣnāf-ı ikrām olduḳları maʿlūm-ı hümāyūn-ı pādişāhī olmaġla Büyükoṭa ḫˇācesi ʿOşmān Efendi vefāt itmegin ḫıdmetleriyle mūmā ileyh çerāġ buyurulup ṭaşra çıḳduḳlarında şeyḫü'l-İslām-ı ʿaṣr olan merḥūm Ḥüsām-zāde Efendi ḥażretlerine vārid olan ḫaṭṭ-ı hümāyūn mūcibince bilā-mülāzemetihi altmış altı Rebīʿü'l-āḫiri'nde İmām-ı Sulṭānī Ḥüseyn Efendi-zāde İbrāhīm Efendi yirine ibtidā ḫāric ile Ṭop-ḫāne'de Süheyl Beg Medresesi'ne müderris olup altmış sekiz Şaʿbānı'nda Bolevī Muṣṭafā Efendi yirine Eyyūb'da Siyāvuş Paşa Medresesi'ne ḥareket idüp yetmiş bir Muḥarremi'nde Dīvitci-zāde Efendi dāmādı Ḥasan Efendi yirine Ḫādım Ḥasan Paşa Medresesi tevcīh olınduḳda żaʿīfe olduġına binā'en tebdīl recā itmeleriyle birḳaç günden ṣoñra Ḳāsım Paşalı Çāvuş-zāde Efendi yirine Ḥaydar Paşa Medresesi ile kām-revā, yetmiş iki Şevvāli'nde yine selefi yirine Maḥmūd Efendi Medresesi'ne revnaḳ-baḫşā oldılar. Yetmiş üç Recebi'nde Receb-zāde Efendi yirine Murād Paşa-yı Cedīd Medresesi ile be-kām, yetmiş dört Cumāde'l-āḫiresi'nde Ṣaḥn-ı Ṣemāniyye'nüñ biriyle nā'ilü'l-merām oldılar. Yetmiş beş Muḥarremi'nde Kebīrī-zāde Efendi yirine Maḥmūd Paşa Medresesi'ne terfīʿ, yetmiş altı Cumāde'l-āḫiresi'nde Bustān-zāde Efendi yirine Ḳara Muṣṭafā Paşa Medresesi ile tevḳīʿ olındı. Sene-i mezbūre Ẕi'l-ḳaʿdesi'nde Kevākibī-zāde Şeyḫ Meḥemmed Efendi yirine ḫāmis-i Süleymāniyye iʿtibārıyla Vālide Sulṭān Medresesi'ne vāṣıl oldılar. Yetmiş yedi Rebīʿü'l-evveli'nde ḳażāya raġbetleri olmamaġla Mıṣrī Maḥmūd Efendi yirine ber-vech-i teḳāʿüd, Sulṭān Aḥmed Ḫān Medresesi ile taʿẓīm olınup Şām pāyesiyle tekrīm olınmışlar idi. Yetmiş ṭoḳuz tārīḫinde Edrine pāyesi iḥsānıyla Midilli ḳażāsı arpalıḳ virildi. Seksen beş Muḥarremi'nde İstanbul pāyesi iḥsān olınmış idi. On seneye ḳarīb ol buḳʿa-i laṭīfede ifāde-i ders ü taḥḳīk buyurduḳlarından māʿadā hengām-ı tedrīslerinde bi'd-defaʿāt ḥużūr-ı pādişāhīde tedrīs içün Edrine'ye daʿvet olın-

mışlar idi. **[258ª]** Ba'dehu تجرى الرياح بما لا تشتهى السفن[1] muḳteżāsınca devlet Edrine'de bulınmaġla def'e mecāl olmamaġın seksen altı Cumāde'l-āḫiresi'nde Şehlā 'Abdü'l-bāḳī Efendi yirine ḳażā-yı Şām emri vürūd bulup emr-i ḳażādan ictināblarından nāşī mükedderen cānib-i Şām'a 'aṭf-ı licām ve on sekiz ay Şām'da infāẕ-ı evāmir-i ilāhiyyeden ṣoñra seksen yedi Şevvāli'nde Teẕkireci Meḥemmed Efendi yirine Mekke-i Mükerreme ḳażāsına naḳl ile tebdīl ve yirleriyle Ḳāsım-zāde 'Abdu'llāh Efendi tebcīl olındı. Seksen sekiz Recebi'nde munfaṣıl ve yirlerine Kevākibī-zāde Şeyḫ Meḥemmed Efendi vāṣıl oldı. Ṭoḳsan iki Muḥarremi'nde Anaṭolı ṣadāreti pāyesiyle ḫalefi Kevākibī-zāde yirine İstanbul ḳażāsına mevṣūl olup on bir ay seccāde-pīrā-yı ḥükūmet olduḳdan ṣoñra sene-i mezbūre Ẕi'l-ḥiccesi'nde ma'zūl ve yirlerine ḥālen meşīḫat-i İslāmiyye'den müteḳā'id Meḥemmed Efendi ḥażretleri nā'il-i me'mūl oldılar. Evāḫir-i ḥükūmetlerinde mizāclarında i'tilāl vāḳi' olmaġın ṭoḳsan üç Rebī'ü'l-evveli'nüñ yigirminci güni ba'de'l-'aṣr dārü'l-beḳāya rıḥlet idüp Üsküdar'da Ṭoġancılar Meydānı maḳābirinde ḥayātlarında i'dād itdükleri maḥalle defn olınmışdur. *Nevvera'llāhu te'ālā mażca'uhu.*[2]

Merḥūm-ı müşārün ileyhüñ hengām-ı şebāblarından berü ṣalāḥ u diyānet ve emr-i ḳażāda vera' ü 'iffetleri ma'rūf u meşhūrdur. Be-taḥṣīṣ ḥükūmetgāhları olan bilādda ile'l-ān naḳl-i siyer-i marżiyye ve ṭavr-ı ḥasenleri nuḳl-i her maḥfil ü encümendür. Mevlānā-yı merḳūmuñ mezīd-i vera'-ı taḳvālarından nāşī[3] الواعظ بالفعل نافذ سهامه muḳteżāsınca te'ṣīr-i kelām-ı nuṣḥ-fercāmlarına dā'ir bir vaḳ'aları olmaġın keşīde-i silk-i taḥrīr olmışdur.

## Menḳabe

Rivāyet olınur ki mevlānā-yı mezbūr bir def'a eḥibbādan birinüñ ḫānesine varduḳda ol 'aṣrda dāniş ü ma'rifete intisāb ile meşhūr olup ba'dehu şeref-i İslām ile müşerref olan Ḫākī-i Yehūdī ḫāne-i mezbūrda olan kimesne ile ṣadr-ı meclisde rū-be-rū muvāneset ve zānū-be-zānū mücāleset üzere bulınmaġla derḥāl teşdīd-i şedīd ile Yehūdī'yi ṣadr-ı meclisden ṭard idüp aṣḥāb-ı meclise

1 "Rüzgârlar gemilerin beklemedikleri şekilde eser."
2 "Allah onun yatacağı yeri nurlandırsın."
3 "Söyledikleriyle amel eden vaizin sözü geçer."

bu vech üzere tevcīh-i ḫiṭāb-ı ʻitāb-āmīz iderler ki "Bu ḳavm-i ceḥūd ber-ḥaseb ﴿لَتَجِدَنَّ أَشَدَّ النَّاسِ عَدَاوَةً لِّلَّذِينَ آمَنُواْ الْيَهُودَ﴾[4] eşedd-i milel ve ʻinād u fesād ile ḍarb-ı meṡel olup ve muḳteżā-yı ḥadīṡ-i şerīf üzere ki

لاتسادوهم فى المجلس و الجسوهم الى اضيق الطرق [5] kemāl-i istihāne vü istiḫfāfa sezā bir ṭā'ife-i ʻanūd ve fiʻe-i bed-būd iken ne rütbede żaʻf-ı yaḳīn ve muṣībet-i **[258b]** fī'd-dīndür ki ol gürūh-ı mekrūh-ı lā-muḥāle şeyṭān-ı serīʻü'l-istiḥāle gibi mecrā-yı dem-i İslāmiyye'ye ḥulūl ü sereyān ide" diyü mücellisānı nişāne-i sihām-ı serzeniş eyledükde Yehūdī-i merḳūm kendünüñ sā'ir cümle-i Yehūdī'den imtiyāz ve infirādın ṣaded-i iṣbātda ﴿قُلْ هَلْ يَسْتَوِي الَّذِينَ يَعْلَمُونَ وَالَّذِينَ لَا يَعْلَمُونَ﴾[6] āyet-i kerīmesin īrād itmekle müşārün ileyh daḫı bi'l-bedāhe "Ey bī-dīn! Ẓāhir-bīn-i āyet-i kerīmeden bi-ṭarīḳi'l-işāre istinbāṭ olınur ki senüñ gibi sebīl-i Ḥaḳḳ'a vāḳıf ve ṭarīḳ-ı hüdāyı ʻārif olup yine küfr ü ḍalālllerine iḥrāz iden ṭā'ife-i eşrārın ʻuḳūbet ve cezāları sā'ir cühhāl-i küffār ile müsāvī degüldür. Belki fi'e-i müteḳaddime-i bāġiyyenüñ ʻiḳābı ṭā'ife-i ṡāniyeden ṣad çend füzūn olmaḳ münfehim olur." diyü cevāb-dād olup ve ḳabā'iḥ-i ṭā'ife-i Yehūd ve vaḳā'iḥ-i ḳavm-i maʻhūde vārid olan baʻż-ı āṡār u aḫbār ẕikri siyāḳında iʻāde-i ḫiṭāb idüp "Bu ṭā'ifenüñ ten-i müntenlerinde olan rā'iḥa-i kerīhenüñ menşe'i ne idügi resīde-i gūş-ı ʻirfānıñuz mıdur?" diyü ḥużżār-ı meclisden istifsār itdüklerinde her biri dūş-ı cehāleti ber-āverde-i sırr-ı nādānī idüp ṭalebkār-ı beyān olduḳlarında bu vech üzere serd-i maḳāl iderler ki "Ümem-i sālifeden fırḳa-i Yehūd'a mensūb bir ṭā'ife ʻādet-i müstemirreleri üzere baʻż-ı mefāside iḳdām itmeleriyle taʻcīl-i ʻuḳūbetleri ḳarīn-i meşiyyet-i ilāhī olup baġteten bir feżāda helāk ve fütāde-i ḫāk olmalarıyla ol ḥālet üzere bir niçe müddet güẕer itmegin maḥall-i ʻudvān u fesād olan ecsādları ol netn-i kerīhi taḥṣīl idüp baʻdehu ol maḥall-i enbiyāu'llāhdan bir nebiyy-i ẕī-şānuñ güẕergāhı olmaġın ḳavm-i mezbūruñ keyfiyyeti kendülere īrāṡ-ı ḥayret itmekle dest-i niyāzı ber-āverde-i dergāh-ı cihān-ı āferīn idüp iḥyāların istidʻā itmekle eṡer-i duʻālarıyla ṭā'ife-i merḳūme iḥyā olınup şenāyiʻ-i ṣanāyiʻleri mütevārī-i mekmen-i ẕühūl olmasun içün ol rā'iḥa nesillerinüñ daḫı cedlerine ibḳā olınmışdur." diyü tafṣīl-i maḳāl itdüklerinde Yehūdī'nüñ zebān-ı nāṭıḳası bend-i ḳufl-i ḥayret ve aṣḥāb-ı meclis daḫı cürm ü ḫaṭālarına iʻtirāf ile ser-be-pīş-i ḫaclet olup meclis daḫı resīde-i encām olduḳdan ṣoñra fī'l-ḥaḳīḳa kelimāt-ı ḥoḳḳa-i dil-peẕīrlerinüñ serīʻen

4 Kur'ân-ı Kerîm, Mâide Sûresi, 5/82 "İnsanlar içerisinde iman edenlere düşmanlık bakımından en şiddetli olarak yahudiler ..."

5 "Onları meclislerinizde efendi yapmayın. Meclislerinizde onları gerilere oturtun."

6 Kur'ân-ı Kerîm, Zümer Sûresi, 39/9, " De ki: Hiç bilenlerle bilmeyenler bir olur mu?"

te'ṣīri muʿāyene olınup henüz çend rūz mürūr itmedin merḳūm Ḫākī'nüñ ḫāk-i ḥażīż-i küfr ü ʿudvāndan müteraḳḳī-i evc-i saʿādet-i İslām u īmān olduġı mesmūʿ olmışdur.

*Żāʿafa'lllāhu teʿālā ecrahu.*[1]

**Maḫdūmları [Muṣṭafā]**

Necl-i maʿārif-mevsūmları ki **[259[a]]** Muṣṭafā Efendi'dür. Biñ seksen Cumāde'l-ūlāsı'nuñ yigirmi birinci Çehārşenbe güni baʿde'l-ʿaṣr ḳadem-i nüh-kāşāne-i vücūd olup sinn-i temyīze vuṣūllerinde الولد الحر يقتدى بآبائه الغر[2] mışdāḳınca sālik-i mesālik-i kemālāt olup biñ seksen ṭoḳuz Ṣaferü'l-ḫayrında vālidlerinüñ Mekke ḳażāsı teşrīflerinden mülāzım olup ṭoḳsan sekiz tārīḫinde Şeyḫü'l-İslām Anḳaravī Meḥemmed Efendi ʿumūmen ḫāric müteheyyīleri imtiḥān olınmaḳ üzere tenbīh itmeleriyle merḳūm daḫı ḥadāṣet-i sinnī ile imtiḥāna dāḫil olup *Muṭavvel*'den pesendīde vü güzīde ders oḳıyup faẓl ü ʿirfānları ḥużżār-ı meclis olan kibār-ı ʿulemānuñ meşhūd-ı bāṣire-i yaḳīnleri olduḳda her biri niṣār-ı ʿaḳdü'l-leʿāl-i sitāyiş ü taḥsīn itmegin ol defʿa ibtidā ḫāriciyle Cenābī Efendi Medresesi'ne müderris olup yüz Muḥarremi'nde ḥālen dārü'n-naṣr-ı Edrine'de bā-hezār ʿiffet ü istiḳāmet ile mesned-nişīn-i şerīʿat-ı Muḥammedī olan birāder-i ekremleri yirine Mollā Bālī Medresesi'ne vālī olduḳlarında وأى نعيم لايكدره الدهـر[3] muḳteżāsınca tehniye eṣnāsında maṭʿūn olup biñ yüz Muḥarremi'nüñ yigirminci Bāzārirtesi ḳabīl-i ṭulūʿ-ı şemsde ʿāzim-i civār-ı ḳurb-ı ilāhī olmaġın Üsküdar'da vālidleri yanında defn olınmışdur.

Maḫdūm-ı merḳūm kemāl-i farṭ-ı ẕekā ve istiḳāmet-i ṭabʿla mevsūm idi.

**Şāmī ʿAbdü'l-bāḳī Efendi**

el-Mevlā ʿAbdü'l-bāḳī ibn Aḥmed bin Muḥammed el-maʿrūf bi-ibni's-Semān. Biñ elli beş ḥudūdında Şām-ı cennet-meşāmdan bedīdār ve ol eṭrāfda İbn Semān künyetiyle şöhret-şiʿār olmış idi. Masḳat-ı re'si ʿulemāsından muḳaddimāt-ı ʿulūmı temhīd ve mebānī-i fünūn-ı mefrūż u mesnūnı teşyīd itdükden ṣoñra Ḳāhire-i ṭāhireye revān olup anda daḫı ibn Ġānim-i Maḳdisī ve Seyyid Aḥmed Ḥamevī-i Mıṣrī'den tekmīl-i baḳıyye-i faẓl ü edeb idüp baʿdehu āheng-i dārü'l-mülk-i Rūm ve ṣadr-ı aʿẓam Fāżıl Aḥmed Paşa āsitānesin veche-i

1 "Allah onun mükâfatını kat kat yapsın."
2 "Hür çocuk soylu babalarının izinden gider."
3 "Feleğin bozmadığı bir nimet var mı? Nerede?"

āmāl ü merūm idüp ba'ż-ı ḳaṣā'id-i belīġa ile ol vezīr-i müşterī-tedbīrüñ ma'lūmı olmış idi. Seksen tārīḫinde devlet-i 'aliyye ile Yeñişehr ve Selanik seferlerinde bile bulınup vezīr-i müşārün ileyh himmetiyle ḥużūr-ı hümāyūnda derse daḫı dāḫil olmaġın seksen bir Ṣaferi'nde Fenārī-zāde Ebu'l-faẓl Efendi'nüñ …[1] teşrīfinden mülāzemet ve ḳırḳ gün miḳdārı medrese-i erba'īnden infiṣāl ile Nesrī Efendi yirine ḫāric elli rütbesiyle be-kām ve Fāṭıma Sulṭān Medresesi ile nā'ilü'l-merām ḳılındı. Seksen üç Muḥarremi'nde Meḥemmed Emīn Efendi yirine Emre Ḫˇāce Medresesi virilüp seksen dört Ẕi'l-ḥiccesi'nde Paşa-zāde İbrāhīm Efendi yirine **[259[b]]** Fetḥiyye Sinān Paşası'na gelmiş idi. Seksen yedi Ramażānı'nda 'Abdü'r-raḥīm-zāde Efendi yirine Ṣaḥn'a ḫırām idüp seksen sekiz Şevvāli'nde Muḥarrem-zāde Meḥemmed Efendi yirine Zāl Paşa Medresesi iḥsān olındı. دولت تیزرا بقا نبود [2] vefḳınca ṭoḳsan bir Muḥarremi'nde ṭa'ne-i ṭā'ūndan 'āzim-i dārü'l-ḫulūd ve ẓıll-ı zā'il gibi 'arṣa-i şühūddan nā-būd olup medresesi Dāvūd-zāde kebīrine naṣīb oldı. Edrineḳapusı ḫāricinde medfūndur.

Mevlānā-yı mezbūr feżā'il-i 'ilmiyye ile meşhūr, cevelān-ı ẕihn ve ṭalāḳat-ı lisān ṣāḥibi, ẕikr-i bi'l-ḫayr ve ṣenā-yı cemīl ṭālibi, nefesi 'azīz, ṣoḥbeti leẕīẕ idi. Vālid-i merḥūm ṣoḥbetinden ḥaẓ itmeleriyle ekṣeriyā gelür, muṣāḥabet-i 'örfiyye eṣnāsında ednā münāsebet ile ba'ż-ı maḥall-i müşkil 'arż ider idi. Ve'l-ḥāṣıl ẓarāfet ü nezāketi ve ḫoş-fehm-i insāniyyeti cihetiyle 'Arab diyecek degül idi.

Mervīdür ki def'-i se'āmet-i ḫāṭır ve teşḫīẕ-i ẕihn-i fātır içün şaṭranca meyl ü raġbet idüp ol lu'b ile ḫaylī şöhret bulmış idi. Ḥattā vāżı'i iḫtirā itdüġi buġday ḥisābını cedvel vaż'ıyla ḫārice çıḳarmışdur.

Ḥikāye

*Ḫulāṣatü'l-eṣer* ṣāḥibi rivāyet ider ki ṣāḥibü't-terceme Zāl Paşa müderrisi olduḳda ben İstanbul'da idüm. Tehniyelerine varduġumda ol vaḳt İbrāhīm Paşa müderrisi Rıfḳī Efendi gelüp muḳteżā-yı maḳām üzere tebrīk-i medrese itdükden ṣoñra medrese-i mezbūrenüñ muḥassenātın beyān żımnında biri daḫı oldur ki "Bu tārīḫe gelince bu medresede bir müderris intiḳāl itmekle maḥlūl olduġı yoḳdur." diyicek ol ān ḳalbüme sünūḥ itdi ki bu medresede müderris iken fevt olan ḳorḳarum bunlar olur. Ba'de infiṣāli'l-meclis meclis-i āḫarda hem-ṣoḥbet olduġumda devātı içinde bir varaḳ-pāre bulup meger bir ḳaṣīde-i 'Arabiyye inşā ḳaṣdıyla henüz bu maṭla'ı yazmış:

1 Metinde yeri boş bırakılmıştır.
2 "Sert idare kalıcı olmaz."

ألم تر أن الهم زال بزال
وأحسن آمالالنا و مئالا [1]

Faḳīr daḫı bunı oḳuduḳda ṣāḥibü't-terceme ḥaḳḳında vehmüm müşted olup mā-beyni çoḳ zamān mürūr itmedin vāḳı'a çıḳdı.

Āṯār-ı 'ilmiyyesinden teṣānīf-i keṯīresi vardur. İtmāmına muvaffaḳ olduġı bunlardur. *Esmā-yı Ḥüsnā Şerḥi* ve *Şerḥ-i Şevāhid-i Mollā Cāmī* ve *Şerḥ-i Muḫtaṣarü't-tehẕīb Fi'l-manṭıḳ*. Nāḳıs ḳalanlardan 'ilm-i edebde *Mirḳātü'ş-şu'arā* nām eṯer-i dil-firīb ile ḥadīṯ-i şerīfde *Ṣaḥīḥeyn*'i cem' ü tertīb ḳaṣdıyla şürū' itdükleri te'līf-i laṭīf-i 'acībdür. Bunlardan başḳa kendü ḫaṭṭıyla niçe nevādir-i fevā'id ve leṭā'if-i ferā'id ile memlū yedi 'aded mecmū'aları olduġı *Ḫulāṣatü'l-eṯer-i Şāmī*'de masṭūrdur. Eş'ār-ı faṣīḥa ve ḳaṣā'id-i belīġaları vardur. Bu ebyāt **[260[a]]** vezīr-i müşārün ileyhe virdügi ḳaṣīdedendür:

يعنى نى قوم بقوم و محتدى
كما عيب بالغضب الصقيل الحمائل

أجل حسدونى حيث فضلت دونهم
وكم حسدت فى الناس قبلى الأفاضل [2]

**Kevākibī-zāde Efendi [Meḥemmed]**

el-Mevlā Şeyḫ Meḥemmed ibn İbrāhīm. Biñ ḳırḳ tārīḫinde Mekke-i Mükerreme ḳażāsıyla Süveys İskelesi'ne giderken gülū-feşārī-i mergle beste-dem ve *Ẕeyl*'de mufaṣṣal keyfiyyet-i 'acībe ile ġarḳ-ı deryā-yı 'adem olan Ḥalebiyyü'l-aṣl çelebiyyü'n-nesl Kevākibī-zāde İbrāhīm Efendi'nün maḫdūm-ı ṯānī-i sa'd-aḫteri Şeyḫ Meḥemmed Efendi ḫıdmetleridür. Ekberi Aḥmed Efendi'dür ki Anaṭolı ḳaleminde Yalaḳ-ābād ḳażāsından ma'zūlen dār-ı āḫirete mevṣūl olmışdur. Aṣġarı 'Abdu'llāh Efendi Rūmili ḳużātı meslegine sālik olup ḳaṭ'-ı merātib ü menāṣıb iderek Hezarġrad ḳażāsından munfaṣıl iken yüz on senesinde raḥmet-i Ḥaḳḳ'a vāṣıl oldı. Ṣaḥībü'l-menḳabe biñ otuz ḥudūdında kevkeb-i sa'd-iḳtirān-ı ẕātı ufḳ-ı şü-

1 "Görmüyor musun sıkıntı yok olmak üzere?
Umutlarımızı da geleceğimizi de güzelleştir."

2 "Bir topluluk beni başka bir toplulukla kınıyor.
Cilalanmış keskin kılıç da öfkeyle ayıplanmıştır.
Evet ben fazilet bakımından onlardan üstün olunca beni kıskandılar.
Benden önce de nice faziletli kişilere haset edilmiştir."

hūddan ṭāli‘ ü lāmi‘ olup vāṣıl-ı rütbe-i isti‘dād olduḳlarında Şeyḫü'l-İslām Ebū Sa‘īd Efendi'den mülāzemetle ber-murād olup ḳırḳ aḳçe medreseden ma‘zūl iken biñ elli ṭoḳuz Ṣa‘bānı'nda Şerī‘atci Muṣṭafā Efendi yirine Cānbāziyye Medresesi ile kām-revā, altmış iki Ẕi'l-ḳa‘desi'nde yirinde ḥareket idüp altmış üç Ramażānı'nda ‘Abdu'llāh Efendi yirine Eyyūb'de vāḳı‘a Siyāvuş Paşa Medresesi'ne revnaḳ-baḫṣā oldılar. Altmış altı Recebi'nde ‘Alī Dede-zāde Efendi yirine Şāhḳulı müderrisi olup altmış yedi Recebi'nde Fennī Yūsuf Efendi yirine Yaḥyā Efendi Medresesi'ne i‘tilā, altmış ṭoḳuz Ṣa‘bānı'nda Ṣaḥn'uñ birine irtiḳā itdiler. Yetmiş bir Ṣa‘bānı'nda ‘Oṯmān-zāde Efendi yirine Şāh Sulṭān Medresesi iḥsān olınup yetmiş üç Recebi'nde Şehlā Bāḳī Efendi yirine Üsküdar Mihrümāhı'na pāy-ı himmet ḳoyup yetmiş dört Cumāde'l-āḫiresi'nde Martolos-zāde yirine Ḫāṣekī Sulṭān'a geldiler. Yetmiş beş Muḥarremi'nde …[1] Vālide-i Üsküdar sezāvār görildi. Yetmiş altı Cumāde'l-ūlāsı'nda selef-i sālifi Bāḳī Efendi yirine İstanbul Vālidesi'ne gelüp sene-i mezbūre Ẕi'l-ḳa‘desi'nde meşīḫat-i İslāmiyye'den müteḳā‘id Debbāġ-zāde Efendi ḥażretleri yirine Süleymāniyye Medresesi'ne terfī‘ olınup yetmiş ṭoḳuz Rebī‘ü'l-āḫiri'nde Beyāżī-zāde Aḥmed Efendi yirine Ḥalebü'ş-şehbā ḳażāsıyla be-kām oldılar. Seksen Cumāde'l-ūlāsı'nda munfaṣıl ve yirlerine A‘rec ‘Ömer Efendi vāṣıl oldı. Seksen beş Ramażānı'nda Minḳārī-zāde Efendi maḫdūmı yirine Burusa ḳażāsı tefvīż olındı. Seksen altı Ṣa‘bānı'nda ma‘zūl ve yirlerine Memek-zāde Efendi Ḫışmı Meḥemmed Efendi mevṣūl olup Ayazmend ma‘a Būy-ābād ḳażāları ṣāḥibü't-tercemeye arpalıḳ ta‘yīn olındı. Seksen sekiz Recebi'nde Mīrzā Meḥemmed Efendi yirine **[260b]** Mekke-i Mükerreme ḳażāsıyla tekrīm olınmışlar idi. Seksen ṭoḳuz Şevvāli'nde ma‘zūl ve yirlerine Mıṣr ḳāḍīsi ‘Abdu'r-raḥmān Efendi menḳūl oldı. Ba‘de'l-ḳufūl Menemen ve Foçalar ve Ḫarmencik ḳażāları arpalıḳ virildi. Ṭoḳsan bir Şevvāli'nde Müfettiş İbrāhīm Efendi yirine maḥmiyye-i Ḳosṭanṭıniyye ḳażāsı tevcīh olındı. Ṭoḳsan iki Muḥarremi'nde müteḳā‘id olup yirlerine selef-i sālifi Mīrzā Efendi merḥūm ṣā‘id olup bunlara Bıñarḥiṣār ve Ḳaraṣu Yeñicesi ve Ḳal‘a-i Sulṭānī arpalıḳları erzānī görildi. Ṭoḳsan üç Ṣaferi'nde maraż-ı şīr-pençeden āḫirete sefer ve dünyā-yı bī-beḳādan güẕer eyledi. Üsküdar'da Ḫarmencik nām mezāristānda medfūndur.

Mevlānā-yı merḳūm müşāreket-i emṯālle ma‘lūm, pākīze-nihād ve ferruḫ-nijād, müslim-i selīmü'l-i‘tiḳād idi.

1 Metinde yeri boş bırakılmıştır.

## Şeyḫü'l-İslām Burusī Meḥemmed Efendi[1]
## [Burusalı Efendi, Esīrī Meḥemmed]

el-Mevlā Meḥemmed bin 'Abdü'l-ḥalīm. Muḳaddemā İbradı ḳażāsında imām ve muḳtedā-yı enām olan 'Abdü'l-ḥalīm nām merd-i ṣāliḥüñ maḫdūm-ı mihteri ve ferzend-i sa'd-aḫteridür. Vālid-i mācidleriyle maḥrūse-i Burusa'da tavaṭṭun itmegin "Burusalı Efendi" dimekle şehīr ve zebān-zed-i ṣaġīr ü kebīr olmışlar idi. el-Ḥāletü hāẕihī ol şehrde üstād-ı ḳavābil-i 'aṣr olan Mu'īd-zāde ve Şeyḫ Ḥāfiẓ-zāde Efendiler'den i'dād-ı levāzım-ı 'ulūm ve şehr-i İstanbul'a ḳudūm eyledükde ibtidā Ayaṣofıyya ḳurbinde Şeyḫ Erdebīlī-zāde Zāviyesi'ne nüzūl ve aḫẕ-ı dest-i irādet ile ṭarīḳatlarına duḫūl eyleyüp biraz zamān mürūrından ṣoñra Şeyḫü'l-İslām Yaḥyā Efendi merḥūm āsitānesine istinād ile Medrese-i Bāyezīdiyye i'ādesinden mülāzemetle ber-murād olup ḳırḳ aḳçe medreseye vāṣıl, andan daḫı munfaṣıl olmışlar idi. Ḳırḳ dört Ṣa'bānı'nda Meḥemmed Efendi yirine Zekeriyyā Efendi Ṣāniyesi, ḳırḳ sekiz Muḥarremi'nde 'Oṣmān-zāde Efendi yirine Ḳapuaġası müderrisi olmışlar idi ba'dehu ḳaṭ'-ı merātib-i medāris iderek Üsküdar'da vāḳı'a Vālide Sulṭān Medresesi iḥsān olınup elli dört Recebi'nde Beyāżī Ḥasan Efendi yirine Mekke-i Mükerreme ḳażāsıyla tekrīm olınmış idi. Ol eṣnāda dārü's-sa'āde ḫıdmetinden ma'zūl olan Sünbül Aġa ile alay gemilerinden pes-mānde İbrāhīm Çelebi ḳalyonı ile 'azm-i cānib-i Mıṣr-ı ẕātü'l-ehrām idüp Rodos'dan yüz altmış mil ba'īd yirde Malṭa gemileri ile dūçār ve niçe yüz müselmān ile ḳayd-ı esre giriftār olmışlar idi. Ba'de'l-ḫalāṣ elli ṭoḳuz Recebi'nde Raḥmetu'llāh Efendi yirine Mıṣr ḳażāsı 'ināyet olındı. Altmış Ramażānı'nda munfaṣıl ve yirlerine ṣāniyen Ḥasan Efendi-zāde vāṣıl oldı. Altmış iki Şevvāli'nde Şāmī Nu'mān Efendi yirine maḥmiyye-i Edrine ḳażāsı iḥsān olınup altmış üç Şevvāli'nde ma'zūl ve yirlerine Ḳadrī-zāde Efendi mevṣūl oldı. Altmış dört Şevvāli'nde Bozcaaṭa'ya nefy ile **[261[a]]** teẕlīl olın-

1 Der-kenār: Ammā *'Abdī Paşa Tārīḫi*'nde beyān olınan vech oldur ki Şeyḫü'l-İslām'dan şikāyeti muteżammın 'azl olınmaḳ recāsıyla cumhūr-ı 'ulemā aġzından bir 'arż-ı ḥāl Üsküdar baġçesinde rikāb-ı hümāyūna īṣāl olınup viren ādem ġā'ib olmaġla sene-i mezbūre Ẕi'l-ḥicce'sinüñ yigirmi birinci güni Vezīr-i A'ẓam Dervīş Meḥemmed Paşa ve Müftī Efendi ve bi'l-fi'l Ḳāḍī-'asker Efendiler ḥużūr-ı hümāyūna da'vet ve müvācehelerinde ol 'arż-ı ḥāl ḳırā'at olınduḳda "Şevketlü pādişāhımuz ḥażretleri elbette bunı yazan her kim ise bulınup cezāları virilmek gerekdür." diyü vezīr-i a'ẓama tenbīh buyurmalarıyla hemān ol sā'at ṣorılup izlenüp 'arż-ı ḥāl-i mezbūr Rūmili ḳāḍī-'askerliginden ma'zūl Memek-zāde Muṣṭafā Efendi ile Edrine ḳażāsından ma'zūl Burusalı Meḥemmed Efendi'ye isnād olınmaḳla ḥaḳlarında ṣādır olan fermān-ı pādişāhī mūcibince çāvūşlar mübāşeretiyle Memek-zāde Pravadi'ye ve Burusalı Bozcaaṭa'ya nefy olındılar.

dı. Sebeb *Şāriḥü'l-Menār-zāde Tārīḫi*'nde bu veche üzere masṭūrdur ki tārīḫ-i mezbūrda Şeyḫü'l-İslām-ı vaḳt olan Ebū Sa'īd Efendi ṣāḥibü't-tercemeye Ayazmend arpalıġın tevcīh itdükde ḳabūlden ibā ve bī-pervā iṭāle-i lisān itdüginden mā'adā daḫl-āmīz teẕkire taḥrīri bā'iṣ-i taḥrīk-i ġażab-ı Şeyḫü'l-İslāmī olmış idi. Altmış beş Recebi'nde 'avde me'ẕūn olup ba'dehu Ḫāṣköy ḳażāsı arpalıḳ virildi. Altmış altı Şevvāli'nde Ḥasan Efendi-zāde yirine İstanbul ḳāḍīsi olup arpalıḳları 'Abdü'l-fettāḥ Efendi'ye virildi. Altmış yedi Recebi'nde ref' olınup yirlerine 'Abdü'r-raḥīm Efendi-zāde Meḥemmed Emīn Efendi naṣb olındı. Ḫalefleri arpalıġı Ḳuşaṭası ma'a Bayındır ḳażāları bunlara ta'yīn olındı. Altmış sekiz Recebi'nde 'İṣmetī Efendi yirine Anaṭolı ṣadāretiyle be-kām, altmış ṭoḳuz Recebi'nde Bolevī Efendi yirine meşīḫat-i İslāmiyye'ye naḳlle nā'il-i merām olup yirlerine ḫalefleri ṣadr-ı 'ālī-ḳadr oldı. Kendüler Gelibolı ḳażāsın arpalıḳ iḫtiyār itmişler idi. Yetmiş iki Cumāde'l-ūlāsı'nda ma'zūl ve ol maḳām-ı vālāya Ṣun'ī-zāde Efendi mevṣūl olduḳda bunlar arpalıġı olan Gelibolı ḳażāsına vuṣūl ile me'mūr oldılar. Birḳaç aydan ṣoñra Rodos ḳażāsı arpalıḳ virilüp ol maḥalle iclā olınup Gelibolı 'İṣmetī Efendi'ye virildi. Seksen iki ḥudūdında edā-yı nüsük-i İslām ve ziyāret-i ravża-i seyyidü'l-enām *'aleyhi efḍalü'ṣ-ṣalātü ve's-selām* ile me'mūr olup ba'de ḳażāi'l-vaṭar seksen dört Cumāde'l-ūlāsı'nda Şeyḫ-zāde 'Abdü'l-ġanī Efendi yirine Ḳuds-i dārü'l-üns ḳażāsı iḥsān olındı. Seksen beş Ramażānı'nda 'azl olınup yirlerine Ebū Bekr Efendi naṣb olındı ba'dehu vaṭan-ı aṣlīleri olan maḥrūse-i Burusa'da ḫaṭṭ-ı raḥl-i ḳarār itmege ruḫṣat-yāb olup Birgi ve Mudanya ve Gemlik arpalıḳlarıyla kām-yāb olmışlar idi. Ṭoḳsan iki Ṣaferi'nüñ yigirmi üçinci erba'ā güni cisr-i fenādan 'ubūr ve ser-menzil-i beḳāda ḥużūr eylediler.

Mevlānā-yı merḳūm āşinā-yı deryā-yı 'ulūm, fünūn-ı mütedāvilede müşārik-i emṡāl, şedīdü'l-münāẓara, ḥadīdü'l-muḥāvere, levme-i lā'imden bī-bāk, re'yinde muṣır ve ġażabnāk idi. Velī-ni'meti Yaḥyā Efendi merḥūm devletinde fetvā-emīni olmaġla fıḳha etem intisābları ve mesā'il-i fürū'dan vāye-i niṣābları var idi. Ol 'aṣrda 'āmme-i 'ulemā belki ümerā vü vüzerāya merci' olmışlar idi.

Mervīdür ki zamānlarında sāl-ḫūrde olan pīrān maẓhar-ı luṭf u iḥsānları olup henüz tekmīl-i sinn-i şebāb idüp sinn-i vüḳūfda olan fużalā 'arż-ı biżā'a itse müsā'ade itmeyüp **[261[b]]** mümkin olduḳca def' ile muḳayyed olurlar imiş. Bu ma'nāyı mü'eyyed vālid-i merḥūmdan mesmū'-ı faḳīrdür ki Ḥasan Paşa

müderrisi iken isti'ṭāf recāsına tefsīr-i şerīfüñ bir maḥalline bir risāle taḥrīr idüp ba'de taḳbīli'ẕ-ẕeyl 'arż itdüklerinde çīn-i cebīn iẓhār iderek "Nedür bu sū pāre?" diyü su'āl, vālid-i merḥūm daḫı tefsīr-i şerīf üzerine i'lām-ı biżā'a-i müzcāt ḳaṣdıyla "Ḫāṭır-ı fātıra sünūḥ iden leṭā'if ü nikātdur." diyü cevāb itdüklerinde ziyāde-i ġażab temāsük ve iḫtiyārların selb idüp fi'l-ḥāl merḥūmuñ girībānından aḫẕ ve der-dest mā-beyn oṭasına getürüp anda cülūs itdüklerinden ṣoñra "Baḳasın, kendüñi müderris mi ṣanursın?" diyü su'āl, anlar daḫı "Belī sulṭānum. Ḫālen pādişāhuñ Ṣaçaḳlıṭaşur dāḫil müderrisiyüm." diyüp cevāb viricek "Sen müderris degülsin." diyü tekrār redd ü inkār; merḥūm daḫı "Ḫālen rü'ūs-ı pādişāhī ile dāḫil müderrisiyüm." diyü cevāb-ı evvelde teşebbüt ü ḳarār gösterdüklerinde āḫirü'l-emr iskāta mecāl bulmayup "Bālī-zāde ṣamanlığı medrese olmaz." diyü muḳābele eyledüklerinde "Ḫayır sulṭānum. Bizüm Bālī-zāde Efendi'den olduġımuz Ḥasan Paşa Medresesi'dür ki el-ān maḥalli ma'lūm bir medrese-i mu'teberedür." diyicek ol baḥṣden daḫı ferāġat idüp "Ammā sen kösesin." diyü semt-i āḫara 'aṭf-ı kelām idicek merḥūm daḫı "Ḫoş-sulṭānum öyledür ammā من طالت لحيته فقد تكوسج عقله و من تكوسج لحيته فقد طال عقله [1] kelāmıyla mütesellī oluruz." diyü kendülerinüñ ṭavīlü'l-liḥye olmalarına ta'rīż eyledüklerinde bi'l-külliyye muḥāvereden ferāġat idüp def'-i meclis eylemişler idi. Ammā bu vaḳ'a cedd-i merḥūmuñ ma'lūmı olduḳda derḥāl meclislerine varup ḥalīleleri maḥremleri olmaḳ taḳrībiyle ḥaremde bir miḳdār iẓhār-ı inkisār itmeleriyle ol hafta bir medrese ile cebr-i ḫāṭır-ı kesīr-i pür-āzār eylemişler idi.

*Tecāveza'llāhu 'ammā selefe 'anhum ve 'an-cemī'i'l-mü'minīn.*[2]

## Bosnevī 'Īsā Efendi

el-Mevlā 'Īsā bin Mūsā. Bosna eyāletinde Mostar nām ḳaṣabada rūy-māl-i dergāh-ı sulṭān-ı vücūd ve Bosnevī 'Īsā Efendi 'unvānın mu'arref-i ḥāl-i meclis-i şühūd eyleyüp ba'de tekmīli'l-meleke gerden-efrūz-ı mezra'a-i merūm olup maḥmiyye-i İstanbul'a ḳudūm itmiş idi. el-Ḥāletü hāẕihī tetmīm-i baḳıyye-i isti'dād ve tekmīl-i biżā'a-i 'ilmiyyeye beẕl-i sa'y ü ictihād itdükden ṣoñra 'ulemānuñ birinden mülāzemetle be-kām olup ḳırḳ aḳçe medreseden

1 "Aklı noksan olanın sakalı uzun olur,
Sakalı kısa olanın aklı tam olur."

2 "Allah, onların geçmiş günahlarını ve bütün müminlerin günahlarını affetsin."

ma'zūl olduḳda reh-neverd-i ṣa'āb u sühūl ve ṭarīḳ-ı tedrīsde ḳaṭ'-ı merātib-i medāris-i sa'ādet-me'mūl iderek biñ elli sekiz Ẕi'l-ḥiccesi'nde **[262[a]]** Ebū Sa'īd Efendi maḫdūmı Aḥmed Efendi yirine Üsküdar Vālidesi Medresesi'ne nā'il, altmış bir Ṣaferi'nde Süleymāniyye Medresesi'ne vāṣıl olmışlar idi. Sene-i mezbūre Recebi'nde selef-i ẕü-şerefi maḫdūm yirine Selanik każāsı tefvīż olınmış iken sene-i mezbūre Ẕi'l-ḥiccesi'nde ma'zūl ve yirlerine altmış iki Muḥarremi ġurresinde żabṭ itmek üzere Edrine ḳāḍīsi İsmā'īl-zāde Efendi menḳūl oldı. Altmış dört Şevvāli'nde Uzun Ḥasan Efendi yirine Burusa ḳażāsıyla tekrīm ba'dehu İstanbul rütbesiyle ta'ẓīm olındı. Altmış beş Ẕi'l-ḳa'desi'nde ma'zūl ve yirlerine 'Acem Meḥemmed Efendi mevṣūl oldı. Altmış yedi Muḥarremi'nde selefi yirine Edrine ḳażāsı tevcīhiyle terfīh olındı. Altmış sekiz Ṣaferi'nde munfaṣıl ve yirlerine Ḍıḥkī Efendi bi-ḥasebi'ş-şer' bir mīr-āḫūr ta'zīr itmekle sene-i mezbūre Şevvāli'nde mübtelā-yı 'azl-i bī-hengām ve bunlar ḫaleflerine selef olmaġla şīrīn-kām olup ba'dehu Anaṭolı pāyesiyle tekrīm olınmışlar idi. Altmış ṭoḳuz Muḥarremi evāḫirinde ma'zūl ve yirlerine Merḥabā-zāde Efendi mevṣūl oldı. Yetmiş üç ḥudūdında Bālī-zāde Efendi maḥlūlinden 'Ayntāb ḳażāsı arpalıḳ virildi. Yetmiş dört Cumāde'l-āḫiresi'nde Bahāyī Efendi birāderi Aḥmed Efendi yirine İstanbul ḳāḍīsi olup arpalıḳları seleflerine virilmiş idi. Yetmiş beş Recebi'nde Mudanya ve Birgi ḳażāları ta'yīniyle müteḳā'id ve yirlerine ḫalefi müteṣā'id oldı. Seksen altı Cumāde'l-ūlāsı'nda Ḳayṣeriyye ḳāḍīsi Ḥāfiẓ Ṣa'bān Efendi 'azlinden ḳażā-yı mezbūr arpalıġıyla tekrīm olındı. Seksen sekiz Muḥarremi'nde Rūmili pāyesiyle Toḳat arpalıġıyla tebcīl ve mutaṣarrıfı Ḥācī Ḥüseyn Efendi Ḳayṣeriyye'ye naḳl ü taḥvīl olındı. Ṭoḳsan üç Ramażān-ı şerīfinüñ yigirmi beşinci güni 'īdgāh-ı cināna intiḳāl ve ravżatü'l-üns-i ḳudse isti'cāl eyledi. Ḳaṣaba-i Ebā Eyyūb'de Şeyḫ Yaḥyā Efendi Tekyesi'nde medfūn ve arpalıḳlarıyla Mekke-i Mükerreme'den ma'zūl Ḥāfiẓ 'Abdu'r-raḥmān Efendi memnūn oldı.

مصائب قوم عند قوم فوايد [1]

Mevlānā-yı merḥūm miyāne-i ẕātla [mevsūm], pīr-i ṣāliḥ-i müteşerri', mütedeyyin ü müteverri', saḫī vü kerīm, müşfiḳ ü raḥīm idi.

Ḳara Çelebi-zāde 'Abdü'l-'azīz merḥūmuñ kerīme-i mükerremeleri vāsıṭa-

1 "Bir topluluğun başına gelen musibetler, bir başka topluluğa göre ihsan olur.

tü'l-'ıḳd-i 'aḳdi olmaġın evā'il-i ḥālinde anlara daḫı istinād ile mükerrem olmışlar idi. Mervīdür ki ekṣer-i evḳātı ḳırā'at-ı *Ḳur'ān-ı Kerīm* ve tertīl-i *Furḳān*-ı 'aẓīm ile güẕerān idüp her ḫatmede ẓahr-ı muṣḥaf-ı şerīfe birer noḳṭa-i ḫafiye vaż' iderler imiş. Ba'de'l-intiḳāl cem' ü ḥisāb olınduḳda ṭoḳuz biñ ṭoḳuz yüz **[262[b]]** ṭoḳsan ḫatme-i şerīfeye bāliġ olmış.

## Şāriḥ-i *Mültekā* Celeb Efendi [Muṣṭafā]

el-Mevlā Muṣṭafā bin 'Ömer bin eş-Şeyḫ Meḥemmed. İbtidā civār-ı salṭanat-ı 'aliyye maḥmiyye-i Ḳosṭanṭıniyye'de belde-i Üsküdar'da neşv ü nemā bulduḳdan ṣoñra sarāy-ı 'āmire-i sulṭānī ḫıdmetiyle şeref-yāb olmaḳlıġa erzānī olup ol vaḳt sarāy-ı ḫāṣṣa ḫalīfesi olan sābıḳu't-terceme Ders-i 'Ām Kiçi Meḥemmed Efendi'den dāne-çīn-i istifāde olup 'alā-mürri'd-dühūr ihmāl ve tekāsülden dūr olduġı ḥālde meclis-i 'ālīlerine mülāzemet ve ḥużūra rāġıb ve fünūn-ı mütedāvileyi [1] بقضيضها قضها cālib olduḳdan ṣoñra ḥarem-i pādişāhīden sipāhīlik nāmıyla ḫurūc ve tevsī'-i ta'ayyüş zu'mıyla Anaṭolı ḳaṣabātından Ṣire nām ḳaṣaba a'mālinden ba'ż-ı ḳurrāda ḥıdemāt-ı 'Oṣmāniyye'ye vülūc idüp bir niçe zamān i'māl-i fikr ü ḥiyel ile tażyī'-i biżā'a-i 'irfān itdükden ṣoñra tevfīḳ-ı Ḥaḳ ve feyż-i feyyāż-ı muṭlaḳ ẓuhūrıyla meşāġil-i dünyeviyyeden mu'riż ve efḍal-i 'ibādāt olan meş'ale-i 'ilmiyyeye mütemaḥḥıż olup Süleymāniyye Cāmi'-i Şerīfi'nde Meḥemmediyye ḳürsīsine ḳarīb maḥalde 'aḳd-i mecālis-i 'ulūm ve ifāde-i manṭūḳ u mefhūm idüp bu sīret-i marżiyye üzere sübḥa-şümār-ı leyl ü nehār ve dīde-dūz-ı raḥmet-i Pervedigār iken biñ ṭoḳsan üç ḫilālinde 'ālem-i āḫirete rıḥlet ve dārü'n-na'īm-i cināna 'azīmet eyledi.

Mevlānā-yı mezbūr 'ulūm-ı mütedāvilesi bülūġ-ı niṣābıyla meşhūr, īṣāl-i ḫayra mā'il, meşāġil-i 'ilmiyye ile müştaġil idi.

Āṯārından *Mülteḳā* üzerine basīṭce şerḥi vardur. el-Ān mütedāvil ü meşhūr ve mü'ellefi şöhretiyle zebān-zed-i cumhūrdur. Bundan mā'adā *Mollā Cāmī* üzerine ta'līḳaları vardur. Cümlesi ḥayyiz-i ḳabūlde vāḳi' eṯerdür.

*Şekera'llāhu sa'yehu'l-mevfūr.*[2]

---

1 "Küçük çakıl taşlarıyla doldu."

2 "Allah onun çok çalışmasının mükâfatını versin."

## ʿĀdilcevāzī ʿÖmer Efendi[1]

el-Mevlā ʿÖmer. Dārü'l-ʿilm ve'l-ʿirfān medīne-i Vān eyāletinde ʿĀdilcevāz nām ḳaryeden ẓuhūr ve mebde'-i evvelden istiʿfāḍe-i nūr-ı şuʿūr idüp taḥṣīl-i ʿulūma ʿazīmet ve dest-yārī-i saʿy ü mücāhede ile üstādān-ı zamāna ḫıdmet itmegin fā'iz-i āmāl ve ḥā'iz-i rütbe-i ʿālü'l-āl olduḳdan ṣoñra Tekeli Paşa nām vezīre imām olup ṣadr-ı ʿālī-himmet Ḳara Çelebi-zāde Maḥmūd Efendi'den nā'il-i şeref-i mülāzemet olmışlar idi. Devr-i medāris-i muʿtāde iderek ḳırḳ aḳçe medreseye vāṣıl, andan daḫı munfaṣıl iken biñ yetmiş üç Recebi'nde Maḥmūd Efendi yirine Maġnisalı Çelebi Medresesi'ne nā'il olmış idi. Yetmiş ṭoḳuz Rebīʿü'l-evveli'nde Paşa-zāde İbrāhīm Efendi yirine Taḥta Ḳāḍī Medresesi'ne vālī olup seksen Rebīʿü'l-āḫiri'nde Ḫāṣoṭabaşı Medresesi pāyesiyle be-kām, seksen bir Ẕi'l-ḥiccesi'nde Aḥmed Efendi yirine Şāh-ı **[263ᵃ]** Ḫūbān Medresesi ile nā'ilü'l-merām olmışlar idi. Seksen dört Recebi'nde Ḫaṭṭāṭ ʿAbdu'llāh Efendi yirine Ḥasan Efendi müderrisi olup seksen beş Ramażānı'nda Şeyḫü'l-İslām ʿAlī Efendi birāderi Ebū Bekr Efendi yirine Ṣaḥn'a gelmiş idi. Seksen altı Şevvāli'nde Atmeydānı'na nāẓır İbrāhīm Paşa Sarāyı'nda iḥdās u īcād olınan medreseteynüñ ṣāniyesiyle kām-revā ve ol buḳʿada أوّل مـدرِّس درّس فيهـا[2] oldılar. Ṭoḳsan bir Muḥarremi'nde ḥālen İstanbul ḳażāsından müteḳāʿid ʿAbdü'r-raḥīm-zāde Yaḥyā Efendi ḥażretleri yirine Ḳalender-ḫāne dārü'l-ifādesine basṭ-ı seccāde-i ifāde idüp ṭoḳsan iki Recebi'nde Beşikṭaşī Meḥemmed Efendi maḥlūlinden Süleymāniyye Medresesi ile tekmīl-i devre-i medāris-i ʿilmiyye itmişler idi. Ṭoḳsan dört Muḥarremi'nde ṣarṣar-ı fenā şemʿ-i ḥayātın nā-peydā ḳılup medrese-i maḥlūlesiyle selef-i sālifi ʿAbdü'r-raḥīm-zāde Efendi ḥażretleri kām-revā oldılar.

Mevlānā-yı mezbūr ʿilm ü fażlla meşhūr, germ-ülfet ḫoş-ṣoḥbet idi. Ḥikāyāt-ı ġarībe [vü] veḳāyiʿ-i ʿacībe yād-dāştı olmaġın ṣoḥbetlerinden erbāb-ı cāh maḥẓūẓ olup naẓar-ı iltifātlarıyla melḥūẓ olurdı.

Āṯārından fünūn-ı şettāda taʿlīḳātı ve kütüb-i mütedāvile eṭrāfında taḥrīrātı vardur. Faḳīr *Şerḥ-i Mevāḳıf* nüsḫalarına mālik olmış idüm. Eṭrāfı āṯār-ı ḳalemiyle meşḥūne vü dürer-i meknūne idi.

---

1 Der-kenār: Evvelu müderrisin bi-medreseti Ṣāniye-i Sarāy-ı İbrāhīm Paşa, ṣāḥibü't-terceme fi-Şevvāl sene 1086.

2 "Orada ders veren ilk müderris."

## 'İṣmetī Efendi Tābi'i Ḥasan Efendi ['İṣmetī Ḥasanı]

el-Mevlā Ḥasan bin Ḥüseyn ibnü'ş-Şeyḫ Ḥasan. Mar'aş sancaġında Ḳarṣ nām ḳaṣabadan ẓuhūr ve pertev-i feyż-i nā-mütenāhīden istifāża-i nūr-ı şu'ūr itdükde taḥṣīl-i 'ilme sā'ī ve ādāb-ı rüsūma murā'ī olup Anḳara Müftīsi Ḳırşehrī Maḥmūd Efendi'den telemmüẕ ve manṭūḳ u mefhūmıyla teleẕẓüẕ itdükden ṣoñra Dārü's-salṭana'ya ḳudūm ve devr-i mecālis-i 'ulemā-yı Rūm iderek Çeşmī-zāde Efendi āsitānesine duḫūl ve mülāzemet ṭalebiyle 'arż-ı merūm u me'mūl itdükde ba'de istiş'āri'ẕ-ẕāt ṣāḥibü't-tercemeyi ḳābil-i ḳabūl ve mülāzemete lā'iḳ-ı vuṣūl gördükde ol vaḳt mesned-ārā-yı ṣadāret-i Rūm olan Bahāyī Efendi merḥūma götürüp ba'de beyāni'l-isti'dād şeref-i mülāzemetleriyle dil-şād itdürüp biñ elli yedi Rebī'ü'l-evveli'nde ḳırḳ aḳçe ile Burusa'da Ḫalīliyye Medresesi'ne vāṣıl, andan daḫı munfaṣıl olduḳdan ṣoñra altmış dört Ṣa'bānı'nda Aḫī Çelebi Medresesi ḫāriciyle kām-revā olup altmış beş Ramażānı'nda yirinde ḥareket i'tibār olınmış idi. Altmış sekiz Recebi'nde Receb-zāde Şeyḫ Meḥemmed Efendi yirine Cānbāziyye müderrisi olup yetmiş Cumāde'l-ūlāsı'nda Nişāncı Paşa-yı 'Atīḳ Medresesi'ne ḥaḳīḳ oldılar. Yetmiş bir Ṣa'bānı'nda Ṣa'bān-zāde Efendi yirine İbrāhīm Paşa-yı Cedīd Medresesi virilüp andan Ṣaḥn'a ba'dehu Edrineḳapusı Mihrümāhı'na sāye ṣalmış idi. Yetmiş sekiz Ẕi'l-ḳa'desi'nde [**263**[b]] Aḳ Maḥmūd Efendi ḥażretleri yirine Ḳāsım Paşa Medresesi ile be-kām, seksen bir Ẕi'l-ḥiccesi'nde Es'ad-zāde Ebu's-su'ūd Efendi yirine Sulṭān Selīm-i Ḳadīm Medresesi ile maẓhar-ı ikrām, seksen üç Muḥarremi'nde Şeyḫ-zāde 'Abdü'l-ġanī Efendi yirine Süleymāniyye Medresesi ile nā'il-i merām oldılar. Seksen dört Şevvāli'nde selef-i sālifi Ṣa'bān-zāde Efendi yirine Yeñişehr ḳażāsı tevcīh olındı. Seksen beş Ramażānı'nda ma'zūl ve yirlerine Şāriḥ-i *Mülteḳā* Efendi mevṣūl oldı. Seksen ṭoḳuz Şevvāli'nde Ḥıfẓī 'Abdu'r-raḥmān Efendi yirine Mıṣr-ı ẕātü'l-ehrām ḳāḍīsi olmışlar idi. Ṭoḳsan bir Ṣaferi'nde munfaṣıl ve maḳarr-ı ḥükūmetlerine ḫalefi Şāriḥ Efendi vāṣıl oldı. Ṭoḳsan iki Cumāde'l-āḫiresi'nde selef-i sālifi Ṣa'bān-zāde Efendi yirine Mekke-i Mükerreme ḳażāsıyla tekrīm olındı. Ṭoḳsan üç Recebi'nde müteḳā'id olup yirleri Öreke-zāde Aḥmed Efendi'ye virildi. Ḳaṭ'-ı merāḥil-i ṭarīḳ iderek Medīne-i Münevvere *dāmet bi'l-envāri müsevvere*ye vāṣıl, andan daḫı birḳaç merḥale munfaṣıl olduḳda menāzil-i 'ömri tamām ve enfās-ı ma'dūde-i zindegānīsi ḳarīn-i ḫitām oldı.

Mevlānā-yı mezbūr ma'ārif-i 'ilmiyye ile meşhūr, cerī vü cesūr, 'afīf ü ġayūr idi. Evā'il-i ḥālinde 'İṣmetī Efendi merḥūm maḫdūmına mu'allim olmaġın "'İṣmetī Efendi Ḥasanı" dimekle şöhret-şi'ār olup ibtidā ṣadāretinde Ġalaṭa ḳassāmı ve mektūbcı olmış idi.

## Edincikli Meḥemmed Efendi[1]

el-Mevlā Meḥemmed. "Edincikli Meḥemmed Efendi" dimekle meşhūr ve bu ta'rīf ile zebān-zed-i cumhūr idi. Taḥṣīl-i 'ilme sā'ī ve ādāb-ı ṭarīḳ-ı pürtevfīḳe murā'ī olduḳda sābıḳü'z-zikr Necātī-zāde Efendi'den mülāzemetle be-kām ve ḳırḳ aḳçe medrese ile nā'ilü'l-merām olduḳdan ṣoñra altmış yedi Recebi'nde ibtidā iḥdāṯ olınan 'Aṭṭār-zāde Medresesi virilmiş idi. Yetmiş üç Recebi'nde Rıfḳī Efendi yirine Mi'mār Sinān Medresesi iḥsān olınup yetmiş altı Cumāde'l-āḫiresi'nde Eyyūbī Ṣa'bān Efendi yirine Ṭūṭī Laṭīf Medresesi ile talṭīf olındı. Yetmiş ṭoḳuz Rebī'ü'l-evveli'nde Efṭas Efendi yirine Mollā Bālī Medresesi'ne vālī olup seksen bir Ẕi'l-ḥiccesi'nde Ṭopḳapusı'nda vāḳı'a Aḥmed Paşa Medresesi ile kām-revā oldılar. Seksen üç Ṣa'bānı'nda A'rec-zāde Efendi yirine Yaḥyā Efendi Medresesi virildi. Seksen beş Ramażānı'nda Ṣaḥn'a gelüp seksen altı Şevvāli'nde Ġalaṭa Sarāyı Ṯāniyesi virilüp ol medrese-i cedīde ile tekrīm olındı. Ṭoḳsan iki Recebi'nde Maḥmūd Efendi yirine ḫāmis-i Süleymāniyye i'tibārıyla ūlā-yı sarāy-ı mezbūr medresesiyle ta'ẓīm olınmışlar idi. Ṭoḳsan dört ḥudūdında fevt olup yirleri ḥālen ṣadāret-i Rūm'dan munfaṣıl Ebe-zāde Efendi ḥażretlerine virildi.

Mevlānā-yı merḳūm ḳadr-i müşterek-i 'ilm ile mevsūm, ṣāliḥ ü 'ābid, ḥamāme-i mesācid idi. Ṣalāt-ı ḫamsi sākin olduġı **[264[a]]** menzil ḥiẓāsında cedd-i merḥūm iḥyā eyledügi cāmi'de edā iderler idi. Evlād-ı ẕükūrı olmamaġla kerīmelerinden birine ta'līm-i 'ilm ü 'irfān itmiş idi. Ḥattā kendülerden ferā'iżde münāsaḫaya müte'alliḳ mesā'il su'āl olduḳda sā'il ḥużūrında ṣūret-i mes'eleyi bir kāġıda taḥrīr ve dūlābdan ḥareme irsāl idüp der-'aḳab cevāb-ı şer'īsi iḥrāc itmekle faḫriyye iderler idi.

1 Der-kenār: Evvelu müderrisin bi-medreseti 'Aṭṭār-zāde ṣāḥibü't-terceme fī-Receb sene 1067. Evvelu müderrisin bi-medreseti Ṯāniye-i Sarāy-ı Ġalaṭa ṣāḥibü't-terceme fī-Şevvāl sene 1086.

**İmām-ı Sulṭānī Yūsuf Efendi Maḫdūmı [İmām-zāde Meḥemmed]**

el-Mevlā Meḥemmed Sa'dī ibnü'l-mevlā Yūsuf. Ṭabaḳa-i İbrāhīm Ḫānī vefeyātından imām-ı sulṭānī ve muḳtedā-yı ḫāḳānī Şāmī Yūsuf Efendi'nüñ maḫdūm-ı vālā-nijādı ve netīce-i muḳaddimāt-ı ẕāt-ı feżā'il-nihādıdur. Vālid-i keṣīrü'l-maḥāmidinden aḫẕ-ı 'ulūm ve tevaġġul-i fenn-i ādāb u rüsūm itdükde 'ulemānuñ birinden mülāzım ve tarīḳ-ı tedrīse 'āzim olup ḳırḳ aḳçe medreseden ma'zūl iken biñ elli yedi Rebī'ü'l-evveli'nde Canikī İsmā'īl Efendi yirine Ḫādım Ḥasan Paşa Medresesi ile kām-revā olup altmış bir Cumāde'l-āḫiresi'nde Ḫalīl Efendi yirine Mollā Gürānī Medresesi'ne dāḫil oldılar. Altmış üç Ramażānı'nda yirine mūṣıla i'tibār olınup altmış altı Ṣa'bānı'nda Manṭıḳī Efendi yirine Pīrī Paşa Medresesi'ne taḥrīk olınup sene-i mezbūre Şevvāli'nde Ṣaḥn'a gelmiş idi. Altmış yedi Recebi'nde Çāvuş-zāde Muṣṭafā Efendi yirine Şāh Sulṭān Medresesi iḥsān olınup altmış sekiz Ṣaferi'nde Maġnisa Murādiyyesi maḥlūle olmaḳ zu'mıyla 'alā-ṭarīḳi'n-nefy medrese-i mezbūreye irsāl olınduḳda ḥallüñ aṣlı olmamaġla ṣāḥib-i evveline ibḳā olınup bunlar 'avde me'ẕūn olmışlar idi. Altmış ṭoḳuz rebī'inde Edrineḳapusı Mihrümāhı'na gelüp yetmiş Ṣaferi'nde Seyyid 'Abdu'llāh Efendi yirine Baġdād-ı bihişt-ābād ḳażāsıyla bermurād olmışlar idi. Yetmiş bir Cumāde'l-ūlāsı'nda ma'zūl ve yirlerine Üsküdarī Şeyḫ Maḥmūd Efendi kerīme-zādesi mevṣūl oldı. Yetmiş dört ḥudūdında Emīnī Efendi yirine Üsküdar ḳażāsı 'ināyet olındı. Yetmiş beş ḫilālinde 'azl olınup yirleri Ṣarı Mu'īd Efendi'ye virildi. Yetmiş yedi ḥudūdında Medīne-i Münevvere pāyesiyle Berber-zāde maḥlūlinden Ḫayrabolı ma'a Ḫavāṣṣ-ı Aḫī ḳażāları arpalıḳ virildi. Yetmiş sekiz Rebī'ü'l-āḫiri'nde Ḳoçbaş Maḥmūd Efendi yirine Eyyūb ḳażāsı ḥükūmeti tefvīż olındı. Seksen Ṣa'bānı'nda munfaṣıl ve yirlerine Bustān-zāde Ebū Bekr Efendi vāṣıl oldı. Burusa Yeñişehri ve Bāzārköyi arpalıḳ ta'yīn olındı. Seksen altı Cumāde'l-āḫiresi'nde Gümülcineli 'Abdu'llāh Efendi yirine Filibe ḳażāsı 'ināyet olınmış idi. Seksen yedi Şevvāli'nde Burusa pāyesiyle müteḳā'id ve yirlerine Pārsā Efendi ṣā'id olup bunlara İpṣala ma'a Edincik ḳażāları arpalıḳ virilüp bir seneden ṣoñra Mekke-i Mükerreme pāyesiyle tekrīm ve Varna ḳażāsı żamīmesiyle ta'ẓīm **[264[b]]** olınmış idi. Ṭoḳsan üç ḥudūdında intiḳāl ve dār-ı āḫirete irtiḥāl eyledi.

Mevlānā-yı mezbūr "İmām-zāde" dimekle meşhūr, müşārik-i aḳrān, edīb-i ṣāḥib-'irfān, Türkī ve 'Arabī naẓmına ḳādir, fenn-i edebde māhir idi.

## Ebu'l-beḳā Efendi

el-Mevlā es-Seyyid Ebu'l-beḳā Eyyūb ibnü'l-mevlā es-Seyyid Mūsā. Biñ elli dört tārīḫinde Kefe müftīsi iken 'azm-i 'adem-ābād iden Şerīf Mūsā Efendi'nüñ ṣemere-i şecere-i vücūdı ve ferzend-i ercmend ü mes'ūdıdur. Biñ yigirmi sekiz tārīḫinde ol beldeden bedīdār olup ḳadem-nihāde-i ḳademe-i şühūd olduḳda pederleri bu mışrā'ı tārīḫ dimişdür:

لطف خدا شد تاریخ او بود [1]

Taḥṣīl-i me'ārib ü kemāl ve iḳtibās-ı envār-ı envā'-ı efḍāl itdükde 'ulemānuñ birinden mülāzım ve duḫūl-i ṭarīḳ-ı 'ilmīye 'āzim olup ol beldede vāḳı'a Süleymāniyye Medresesi ile kām-revā ve dāḫil i'tibārıyla revnaḳ-baḫşā olmış idi. Altmış dört Cumāde'l-ūlāsı'nda Ḳaraḳaş Efendi yirine Birgi mevleviyyetiyle be-kām ve Medīne-i Münevvere pāyesiyle nā'ilü'l-merām olup altmış beş Ẕi'l-ḳa'desi'nde ma'zūl ve yirlerine Maḥmūd Efendi mevṣūl oldı. Altmış yedi Cumāde'l-āḫiresi'nde Vānī 'Alī Efendi yirine Baġdād ḳażāsıyla ber-murād olup altmış sekiz Muḥarremi'nde ref' ve yirlerine Şāmī 'İvaż Efendi naṣb olındı. Yetmiş iki Ša'bānı'nda Üsküdarī Maḥmūd Efendi kerīme-zādesi yirine ṣāniyen Baġdād ḳażāsı virilmiş idi. Yetmiş üç Cumāde'l-āḫiresi'nde 'azl olınup yirine Edībī-zāde Efendi naṣb olındı. Yetmiş yedi Ramażānı'nda Berber-zāde Efendi yirine Filibe ḳāḍīsi olmış iken dördinci ayda şikāyet-i 'aẓīme ref'-i ruḳ'a-i meẓālim-i zemīme itmesiyle maẓhar-ı ḳahr-ı sulṭān-ı dehr olup 'azlinden başḳa Kefe'ye iclā vü irsāl ve mülāzemetine varınca ṭarīḳı ibṭāl olındı. Seksen dört tārīḫinde ba'ż-ı şüfe'ā recāsıyla 'avde me'ẕūn olup Rūmiliḥiṣārı bālāsında İstinye nām ḳaryede temellük itdügi yalıda sükūn itmiş idi. Ṭoḳsan beş Ṣaferi'nde intiḳāl eyledi.

Mevlānā-yı mezbūr 'ilm ü fażlla meşhūr, ḫoş-ṭab' [u] ḫoş-ṣoḥbet, mā'il-i üns-i erbāb-ı ma'rifet idi. Ṭarīḳını taṣḥīḥ ḳaṣdına kibār-ı devlete tereddüd ve intisāb u himmetleriyle kām-yāb olmaḳ mülāḥaẓasıyla 'azīm tek ü pūde olmış idi. Ḥattā yalısı İstinye körfesi nihāyetinde olmaġla bir miḳdār deryāyı ṭoldurup ḳırḳ elli zira' ṭaşra çıḳup nihāyetinde bir nādīde köşk iḥdāṯ ve baḳıyesini bāġçe idüp deryā ortasında bir bāġçe ve bir köşk peydā idüp ba'ż-ı vesā'iṭ ile pādişāh-ı 'aṣr u evān Sulṭān Meḥemmed Ḫān'a irādet ve bu taḳrīble taṣḥīḥ-i

1 "Onun tarih olması Allah'ın lutfu olur." (Ebced: 1028 )

ṭarīḳa fırṣat zu'mıyla vāfir aḳçe ṣarf eyleyüp fi'l-ḥaḳīḳa pādişāh-ı merḥūm ol eṭrāfı geşt ü güẕār eṣnāsında ba'ż-ı maḥremān-ı **[265[a]]** ḥarem terġībiyle yālılarına duḫūl ve ol köşkde cülūs itmişler idi lākin tedbīri muḫālif-i taḳdīr vāḳi' olmaġla maṭlūbı müntec olmayup ol derd-i ser ile cān virdi.

[**Der-kenār:** Mevlānā-yı sālifü'l-beyān ḳulzüm-i bī-bün-i fażl ü 'irfān, deryā-yı bī-pāyān-ı ma'ārif-īḳān idi.

Āṯār-ı 'ilmiyyesinden *'Amimü'n-nef'ī* ve *Mecmū'a-i 'Aẓīmü'l-vaḳ'ī* vardur. *"Ta'rīfāt-ı Ebī'l-beḳā"* dimekle zebān-zed-i 'ulemādur.]

## Zekī Aḥmed Efendi

el-Mevlā Aḥmed bin 'Abdü'l-ġanī. Ḳalem-rev-i Anaṭolı'da Üskübī nām ḳażādan ma'zūlen intiḳāl iden Bolevī 'Abdü'l-ġanī Efendi nām merd-i sa'ādetmendüñ ferzend-i ercmendi Zekī Aḥmed Efendi'dür. Feṭānet-i māder-zād ile ḫāl-i ḫuceste-me'ālī 'Alī Paşa müderrisi iken fevt olan Aḥmed Efendi'den ser-māye-i 'ilm ü 'irfāna mālik ve ṭarīḳ-ı sa'ādet-refīḳ-ı 'ilme sālik olup maḫdūm-ı 'ālī-ḳadr 'İzzetī Efendi āsitānesine ittiṣāl idüp ḫıdmetlerinden iḥrāz-ı şeref-i mülāzemetle nā'il-i evvelīn-i āmāl olmış idi. Devr-i medāris ve 'aḳd-i mecālis iderek biñ yetmiş iki ḥudūdında Taḥta Ḳāḍī Medresesi virilüp yetmiş beş Ramażānı'nda Na'llı Mescid'e ḥareket idüp yetmiş yedi tārīḫinde Yaḥyā Efendi ḥażretleri yirine Ḥasan Efendi Medresesi'ne vāṣıl olduḳdan ṣoñra yetmiş ṭoḳuz Rebī'ü'l-evveli'nde Ḥüseyn Efendi Medresesi'ne nā'il oldı. Sene-i mezbūre Rebī'ü'l-āḫiri'nde Ḫalīl Efendi yirine Rūm Meḥemmed Paşa Medresesi virilüp seksen Rebī'ü'l-āḫiri'nde Mūsā-zāde Efendi yirine Yaḥyā Efendi müderrisi oldılar. Seksen bir Ṣaferi'nde Bezirci Maḥmūd Efendi yirine Nişāncı Paşa-yı Cedīd Medresesi'ne taḥrīk olınup sene-i mezbūre Ẕi'l-ḥiccesi'nde Ṣaḥn'a gelediler. Seksen üç Muḥarremi'nde Ḳapucı-zāde Aḥmed Efendi yirine Ḫānḳāh Medresesi ile be-kām, seksen beş Ṣaferi'nde Tevfīḳī-zāde Efendi ḥażretleri yirine 'Ā'işe Sulṭān Medresesi ile nā'ilü'l-merām oldılar. Seksen sekiz Şa'bānı'nda selef-i pür-şerefleri Tevfīḳī-zāde Efendi ḥażretleri yirine Ḳara Muṣṭafā Paşa Medresesi 'ināyet olınup ṭoḳsan bir Ṣaferi'nde ḫāmis-i Süleymāniyye i'tibārıyla Ḫāḳāniyye Medresesi ile nā'il-i ümniyye oldılar. Ṭoḳsan üç Recebi'nde Burhān-zāde Efendi yirine Ḳuds ḥükūmeti tefvīżiyle teşrīf olınmışlar idi. Ṭoḳsan

dört Ẕi'l-ḥiccesi'nde munfaṣıl ve yirlerine ḥālen Edrine'den maʿzūl ʿAbdu'llāh Efendi ḥażretleri vāṣıl oldı. Ḳaṭʿ-ı merāḥil-i ḳufūl iderek Ḳaraman Ereglisi nām menzile vuṣūl bulduḳda intiḳāl ve seyr-i riyāż-ı ünse istiʿcāl eyledi. Sinīn-i ʿömrleri altmış sāle yetmiş idi.

Mevlānā-yı mezbūr ʿilm ü fażlla meşhūr, ḫoş-ṣoḥbet, ṣāḥib-i maʿrifet, Fārisī-dān, merd-i ṣāḥib-ʿirfān idi. Sābıḳu't-terceme ʿİzzetī Efendi merḥūmuñ manẓūrı olmaġın Anaṭolı ṣadāretinde mektūbcısı ve mesned-i Rūm'da bir defʿa şerīʿatcisi ve ṯāniyede ḳassām-ı ʿaskerīsi olmış idi.

## Ṣāḥibü't-te'līfāt ʿAbdü'l-ḳādir el-Baġdādī

el-Mevlā ʿAbdü'l-ḳādir bin ʿÖmer. Biñ otuz tārīḫinde aḥṣan-i ḳılāʿ ve aḥsen-i bilād olan Baġdād-ı bihişt-ābāddan bedīdār ve istiʿdād-ı māder-zādī maẓhar-ı ḳabūl-i erbāb-ı **[265[b]]** iʿtibār olup iʿmāl-i meleke-i Ḫudā-dād ḳaṣdıyla medīne-i Şām-ı dārü's-selāma ʿazīmet ve ol beldede Naḳībü'l-eşrāf Seyyid Meḥemmed bin Kemālü'd-dīn Efendi menzili ḳurbinde bir mescidde sükūn ve iḳāmet idüp muḳaddimāt-ı ʿulūmı anlardan telemmüẕ ve taʿlīm ve ifādelerinden teleẕẕüẕ idüp bir seneden mütecāviz anda ḳarār itdükden ṣoñra biñ elli tārīḫinde Mıṣr-ı Ḳāhire'ye revān olup emāṯil-i ʿulemā-yı Ezher'den taḥṣīl-i ʿilm ü ʿirfān itmiş idi. Muḥammed Emīn-i Dımışḳī aMe'mūnīẓam-ı esātīẓesi Muḥaşşī Şihābü'd-dīn Aḥmed el-Ḫafācī olmaḳ üzere taḥrīr itmişdür. Andan māʿadā Şeyḫ Sırrī'd-dīn ve Şeyḫ Burhān el-Me'mūnī ve en-Nūr eş-Şebrāmellisī ve bunlar emṯāli fużalādan aḫẕ-ı ʿulūm idüp vāṣıl-ı müntehī'l-merūm olduḳdan ṣoñra biñ seksen beş tārīḫinde Mıṣr vālīsi İbrāhīm Paşa maʿzūl olduḳda anlar mürāfaḳatıyla ṭaraf-ı salṭanata rūy-māl idüp Köprüli-zāde Fāżıl Aḥmed Paşa āsitānesine intisāb ile muntaẓır-ı neyl-i āmāl iken bi-emri'llāhi'l-Müteʿāl bāʿiṯ-i ḫavf-ı helāk u zevāl olur bir maraż-ı hā'ile mübtelā olmaġın yine Ḳāhire-i ṭāhireye ʿazīmet ve vaṭan-ı iḳāmetlerine nehżat idüp bir müddet daḫı ṣabr u ḳanāʿat itdükden ṣoñra ṯāniyen semt-i Rūm'a ʿazīmet ve ṭaraf-ı devlete rıḥlet itmiş idi. Bu defʿa daḫı ʿadem-i müsāʿade-i baḫt perde-keş-i mümānaʿat olup ʿamā mertebesine ḳarīb remed [ʿārıza]sıyla mekṯ ü ārāma imkān olmamaġın baḥren yine Mıṣr'a ʿavdet itmiş idi. Çoḳ geçmedin sefer-i āḫirete istiʿcāl ve ʿālem-i ḳudse intiḳāl eyledi.

وكان ذلك فى احدى الرابيعين من سنته ثلاث و تسعين و الف [1]

1 "Bu olay 1093 senesinde oldu."

Mevlānā-yı mezbūr ʻilm ü faẓlla meşhūr, mecmūʻa-i faẓl-ı nā-maḥdūd, aʻyān-ı ʻulemādan maʻdūd, fenn-i edebde nādire-i edvār ve nevādir-i muḥāḍarāt-da ferīde-i ṣadef-i rūzgār, selīmü'ṣ-ṣoḥbet, ḥüsnü'l-ülfet idi.

*Ḫulāṣatü'l-eṣer*'de masṭūrdur ki ṣāḥibü't-terceme biñ ḳıṭʻa ʻArab-ı ʻurebā dīvānına mālik olup ʻalā-vechi küllī tetebbuʻ u īḳān ve ḳavā'id-i eşʻāra bi-mā-lā mezīdün ʻaleyh taḥṣīl-i ʻirfān itmiş iken tereffuʻen kendüden eşʻār ṣudūr itmeyüp ancaḳ Cemīʻ nām bir ṭabīb-i Yehūdī ḥaḳḳında bu ebyāt-ı hicviyye ẓuhūr itmişdür:

يابن جميع أصبجت تنتحل النحو
ودعواك فيه منحولة

أمك بالها فقد ذهبت
مرفوعة الساق و هى مفعوله

فاعلها الاير و هر منتصب
مسائل قدأتتك مجهولة

والعين عطل و عين عصعصها
بنقطة الخصيتين مشكولة [1]

Āṯār-ı ʻilmiyyelerinden *Kāfiye* ve *Şāfiye Rāżīsi Şevāhidi* üzerine birer müstaḳil şerḥleri ve İbn Hişām'uñ *Bānet Suʻād* ḳaṣīdesi şerḥine hāşiyeleri şāyiʻ ü meşhūr ve imżā-yāfte-i ḳabūl-i cumhūrdur.

## Ḳaplan Paşa İmāmı ʻÖmer Efendi

el-Mevlā ʻÖmer. "Ḳaplan Paşa İmāmı" dimekle meşhūr ve eczā-yı taʻrīfi bu mertebeye maḳṣūrdur. Taḥṣīl-i meleke-i istiʻdād **[266ᵃ]** itdükde ʻulemānuñ birinden mülāzemetle ḳırḳ aḳçe medreseden maʻzūl iken Ḥelvācıbaşı ḫāriciyle kām-revā olduḳdan ṣoñra yetmiş ṭoḳuz Ramażānı'nda Muṣṭafā Efendi yiri-

1 "Ey veled-i zina! Nahivi intihal ediyorsun.
Senin nahivdeki daʻvan da çalıntıdır.
Annenin tek işi bacakları. (Onlar da) hep havadadır. (zina yapıyor)
Onu yapan s.ktir ve o dimdiktir.
Sana bilmediğin bazı haberler gelmiş.
Senin annenin noktasız olan uzvunu
Onun iki husyesi şekillendiriyor."

ne Ca'fer Çelebi Medresesi iḥsān olındı. Seksen bir Ẕi'l-ḥiccesi'nde Edincikli Meḥemmed Efendi yirine Monlā Bālī Medresesi'ne vālī oldılar. Seksen dört Recebi'nde Aḥmed Efendi yirine Eyyūb'de vāḳı'a Ca'fer Paşa müderrisi oldılar. Seksen altı Recebi'nde Erdebīlī-zāde dāmādı Ebū Bekr Efendi yirine Şāhḳulı Medresesi iḥsān olınup seksen ṭoḳuz Ẕi'l-ḥiccesi'nde Coġrāfī Ebū Bekr Efendi yirine Fetḥiyye Sinān Paşası virildi. Ṭoḳsan iki Ramażānı'nda Ṣadrü'd-dīn-zāde Ni'metu'llāh Efendi yirine Bosna ḳażāsı tevcīh olınmış idi. Re'āyādan Kefillime (?) nāmına olan teklīfden ziyāde aḳçe almaġın birḳaç şükāt ṭaraf-ı devlete ref'-i ruḳ'a-i iştikā itmeleriyle mu'āf olmaları içün ṭoḳsan üç Recebi'nde fermān-ı vācibü'l-iẕ'ān ṣudūr itmiş iken ḳaṭ'ā iṭā'at göstermemekle ehālī-i vilāyet maḥkemeyi başup kendüyi ve nā'ibi Aḥmed Efendi'yi ve ketḫudā ve çuḳadārını ve bunlardan mā'adā sekiz nefer ḫuddāmını ḳatl itdükleri ḫaber-i vaḥşet-eṣeri vāṣıl olduḳda Filibe'den ma'zūl Sirozī Emīr Efendi müvellā ve Frenk Meḥemmed Aġa nām mübāşir ta'yīn olınup ba'dehu Saḳız ḳāḍīsi İmām-zāde vālī naṣb olındı.

Mevlānā-yı merḳūm cihet-i ẕātı nā-ma'lūm idi.

## Ṣireli Maḥmūd Efendi

el-Mevlā Maḥmūd. Ṣire nām şehr-i dil-ārāmda neşv ü nemā ve āb-yārī-i terbiyet-i 'ulemā ile ṣafā bulup 'āzim-i ṭarīḳ-ı pür-tevfīḳ ve dāḫil-i dā'ire-i erbāb-ı ders ü taḥḳīḳ olmaġın 'ulemānuñ birinden mülāzım olup ba'de tekmīli'l-medāris ḫāric i'tibārıyla ol beldede müderris olmış idi ba'dehu İstanbul'a gelüp altmış dört Cumāde'l-ūlāsı'nda Ebu'l-beḳā Efendi yirine Birgi mevleviyyetiyle be-kām olup altmış beş Ẕi'l-ḳa'desi'nde ma'zūl ve yirine ber-vech-i arpalıḳ Beyānī Efendi mevṣūl oldı. Altmış sekiz Ṣa'bānı'nda Mar'aş ḳażāsı tevcīh olınup altmış ṭoḳuz Ṣa'bānı'nda ma'zūl ve yirlerine Bosnevī Meḥemmed Efendi mevṣūl oldı. Andan Ṭrablus-ı Şām ḳażāsıyla be-kām ba'dehu Ḳayṣeriyye ḥükūmetiyle maẓhar-ı ikrām-ı kirām olmış idi. Seksen bir Ṣaferi'nde Aḥmed Efendi yirine Diyārbekr ḳażāsı virilüp seksen iki Ramażānı'nda 'azl ve yirine Ḥicāzī-zāde Efendi naṣb olındı. Ṭoḳsan üç Rebī'ü'l-evveli'nde Sivasī-zāde Meḥemmed Efendi yirine Baġdād-ı bihişt-ābād ḳażāsı iḥsān olınmış iken ḳable ḳażāi'l-vaṭar 'ālem-i āḫirete güẕer eylemişlerdür.

Mevlānā-yı mezbūr muḥteşem ü vaḳūr, ṣāḥib-i tevābi' **[266[b]]** ü levāḥiḳ idi.

**Ṣadrü'd-dīn-zāde Ni'metu'llāh Efendi**

el-Mevlā Ni'metu'llāh bin Meḥemmed Emīn eş-Şirvānī. Menḳabesi zīver-i *Ẕeyl-i 'Aṭāyī* olan Ṣadrü'd-dīn-zāde Meḥemmed Emīn Efendi'nüñ maḫdūm-ı rābi'i Ni'metu'llāh Efendi'dür. Vālid-i mācidi Dārü's-salṭana'da teserrī itdükleri cāriyeden ḥāṣıl ve çend-māh mürūrında pederi dārü'n-na'īme vāṣıl olduḳdan ṣoñra vālidesin bir şaḫṣ tezevvüc idüp anuñla Ḥalebü'ş-şehbāya revān olup ol beldede taḥṣīl-i şu'ūr u iẕ'ān idüp 'ulemānuñ birinden mülāzım ve ṭarīḳ-ı ırsīye 'āzim olduḳda ol şehr medārisinden Ḥalāvī Medresesi ile be-kām olup ba'de zamān Süleymāniyye i'tibārıyla tekmīl-i şān itdükden ṣoñra altmış ṭoḳuz Cumāde'l-ūlāsı'nda Zilevī Maḥmūd Efendi yirine 'Ayntāb mevleviyyetiyle kām-yāb oldılar. Yetmiş Cumāde'l-ūlāsı'nda ma'zūl ve yirlerine Ebe-zāde Efendi mevṣūl oldılar. Yetmiş beş ḫilālinde Müftī-zāde Efendi yirine Erzenü'r-rūm ḳażāsıyla nā'il-i merām olup yetmiş altı Şevvāli'nde munfaṣıl ve yirlerine Eyyūb şeyḫi maḫdūmı vāṣıl oldı. Seksen bir Ša'bānı'nda İsmā'īl Efendi yirine Toḳat ḳażāsıyla terfīh olınup seksen iki Şevvāli'nde 'azl ve yiri Burusa müderrislerinden …[1] Efendi'ye tevcīh olındı. Seksen altı Muḥarremi'nde Ṣalbaş Aḥmed Efendi yirine Saḳız ḳāḍīsi olup seksen yedi Rebī'ü'l-evveli'nde ref' ve yirlerine Burusī Mu'īd-zāde Efendi naṣb olındı. Ṭoḳsan bir Şevvāli'nde selefi Aḥmed Efendi yirine Bosna ḥükūmeti tefvīż olınmış idi. Ṭoḳsan iki Ramażānı'nda müteḳā'id ve yirlerine Ḳaplan Paşa imāmı 'Ömer Efendi ṣā'id oldı. Ṭoḳsan dört Cumāde'l-āḫiresi'nde intiḳāl eyledi.

Mevlānā-yı mezbūr ḳadr-i müşterek ile meşhūr, maḥbūbü'l-ḳulūb, maḳbūlü'l-üslūb, ẕāt-ı nebīh ve merd-i nezīh idi. Sinni yetmişe ḳarīb, pīr-i münevverü'l-meşīb iken telvīn-i meḥāsin ile şābb-ı mehīb görinür idi.

**Kec-dehān Dāmādı 'Abdu'llāh Efendi Maḫdūmı[2] [Muṣṭafā]**

el-Mevlā Şeyḫ Muṣṭafā bin 'Abdu'llāh. Ānifen ẕikri sebḳ iden Kec-dehān dāmādı 'Abdu'llāh Efendi'nüñ maḫdūm-ı ma'ārif-perveri ve ferzend-i sa'd-aḫteridür. Gevher-i meknūn-ı isti'dādı terbiyet-i üstād ile şu'ledār ve tābnāk

1 Metinde yeri boş bırakılmıştır.
2 Der-kenār: Evvelu müderrisin bi-medreseti 'Alī Ketḫudā ṣāḥibü't-terceme fī-naṣb sene1067.

olduḳda Şeyḫü'l-İslām Bahāyī Efendi'den mülāzım ve ṭarīḳ-ı tedrīse 'āzim olup biñ elli beş Ramażānı'nda evlād-ı mevālīden olmaġla re'sen ḳırḳ aḳçe ile Burusa'da Faḫrü'd-dīn Paşa Medresesi virildi. Ba'de'l-infiṣāl altmış yedi Recebi'nde ibtidā iḥdāṣ olınan 'Alī Ketḫudā ḫāriciyle be-kām, yetmiş üç ḥudūdında 'Abdu'r-raḥmān Efendi yirine 'Abdu'llāh Aġa Medresesi'ne ḥareketle nā'ilü'l-merām olup yetmiş altı Cumāde'l-āḫiresi'nde **[267[a]]** Yek-çeşm Aḥmed Efendi yirine Ḳāḍī 'Abdü'l-ḥalīm Medresesi ile tekrīm olınup ba'dehu Fāṭıma Sulṭān Medresesi iḥsān olındı. Yetmiş ṭoḳuz Rebī'ü'l-evveli'nde Tatar 'Abdu'llāh Efendi yirine Nişāncı Paşa-yı 'Atīḳ Medresesi virildi. Seksen bir Cumāde'l-āḫiresi'nde Uzun Sa'dī-zāde Efendi yirine Ḳoca Muṣṭafā Paşa Medresesi ile be-kām, seksen üç Muḥarremi'nde Ṣaḥn ile nā'ilü'l-merām oldı. Seksen dört Recebi'nde Muṭahhar-zāde Efendi yirine Ḫadīce Sulṭān müderrisi olup seksen altı Cumāde'l-āḫiresi'nde Mūsā-zāde Seyyid Muṣṭafā Efendi yirine Üsküdar Mihrümāhı'na sāye ṣalup seksen ṭoḳuz Recebi'nde Emīr-i Buḫārī şeyḫi dāmādı Emīr Efendi yirine Sulṭān Selīm Medresesi ile tekrīm, ṭoḳsan iki Recebi'nde ḥālen mesned-ārā-yı ṣadr-ı Anaṭolı olan 'Ārif Efendi ḥażretleri yirine Süleymāniyye Medresesi ile ta'ẓīm olındı. Ṭoḳsan dört Rebī'ü'l-evveli'nde selef-i pür-şerefi yirine Selanik ḥükūmeti müyesser olmış iken sene-i mezbūre Şevvāli'nde intiḳāl ve dārü'n-na'īme irtiḥāl eyledi.

Mevlānā-yı merḳūm miyāne-i 'ilm ile ma'lūm, ṣāḥib-i iḥtişām u nezāhet, nīk-ṭavr u nīk-ḫaṣlet idi.

### Celeb Mūsā-zāde 'Abdü'l-kerīm Efendi

el-Mevlā 'Abdü'l-kerīm ibnü'l-mevlā Mūsā. Ānifen [tercemesi] raḳam-zede-i yerā'a-i cāmi'ü'l-ḥurūf olan Celeb Mūsā Efendi'nüñ ferzend-i sa'd-aḫteri ve 'Abdü'l-ḥalīm Efendi'nüñ birāder-i kihteridür. Vālid-i mācidi İzmir ḳāḍīsi iken cilveger-i minaṣṣa-i vücūd olmışlar idi. Taḥṣīl-i isti'dād-ı 'ilmī ve tekmīl-i ādāb-ı resmī itdükden ṣoñra Ebū Sa'īd Efendi'den mülāzım ve ṭarīḳ-ı tedrīse 'āzim olup ḳırḳ aḳçe medreseden ma'zūl iken yetmiş ṭoḳuz Cumāde'l-ūlāsı'nda İbrāhīm Ketḫudā Medresesi ile kām-revā, seksen altı Ẕi'l-ḳa'desi'nde Dāvūd-zāde Efendi yirine Başcı İbrāhīm Medresesi'ne revnaḳ-baḫşā oldı. Seksen ṭoḳuz Muḥarremi'nde Ḥüseyn Efendi Medresesi virilüp ṭoḳsan bir Muḥarremi'nde Ḥācī Yūsuf-zāde 'Abdu'llāh Efendi yirine Mollā Gürānī Medresesi'ne

erzānī görildi. Ṭoḳsan iki Recebi'nde İsmā'īl Efendi yirine Beşikṭaş Sinān Paşası müderrisi olup ṭoḳsan üç Ẕi'l-ḥiccesi'nde intiḳāl ve 'ālem-i āḫirete irtiḥāl eyleyüp Üsküdar'da vālidi cenbinde defn olındı. Medrese-i maḥlūle ḥālen Ġalaṭa'dan ma'zūl İbrāhīm Efendi'ye virilmiş idi.

Mevlānā-yı mezbūr "Mūsā-zāde" dimekle meşhūr, ẕikr-i bi'l-ḫayra ṣāliḥ, pīr-i müfliḥ idi.

**Başmaḳcı-zāde Meḥemmed Efendi**

el-Mevlā Meḥemmed bin Meḥemmed. Bu devlet 'ulemāsından raḳam-zede-i kilk-i 'ācizānemüz olan Başmaḳcı-zāde Meḥemmed Efendi'nüñ maḫdūm-ı mihter-i ḫıredmendi Meḥemmed Efendi'dür. Muḳaddime-i lāzımeyi temhīd ve mebānī-i fünūn-ı ṣıḥḥat-rüsūmı iḥkām u **[267[b]]** teşyīd itdükde Şeyḫü'l-İslām Ebū Sa'īd Efendi ḫıdmetlerinden mülāzemete nā'il ve ḳırḳ aḳçe medreseye vāṣıl olup andan daḫı munfaṣıl olduḳda ṭarīḳ-ı ḳażā mūṣıl-ı rāḥat u ṣafā olmaġın Ḳuṭr-ı Rūm-ı cennet-rüsūmda Peçuy nām ḳaṣabaya vālī olup henüz ḳaydı üzerinde iken biñ elli altı Ṣaferi'nde yeden-be-yed Merḥabā-zāde yirine Filibe'ye ḳāḍī olmışlar idi. Elli yedi Rebī'ü'l-āḫiri'nde ma'zūl ve yirlerine Arnavud Ḥüseyn Efendi mevṣūl oldı. Sene-i mezbūre Ẕi'l-ḥiccesi'nde Kūsec Yaḥyā Efendi yirine Selanik ḳażāsıyla be-kām, elli sekiz Muḥarremi'nde mübtelā-yı 'azl-i nā-be-hengām olup yirleriyle Ṣıyāmī Efendi şīrīn-kām oldı. Altmış iki Ẕi'l-ḳa'desi'nde Ḥüseyn Efendi yirine Ṣofya ḳażāsı virilüp altmış üç Ẕi'l-ḳa'desi'nde ref' ve yirlerine Sincār Mu'izzü'd-dīn Efendi naṣb olındı. Altmış yedi Ṣa'bānı'nda Sa'dī-zāde yirine Saḳız ḳażāsı tevcīh olınup altmış sekiz Recebi'nde 'azl ve yirlerine Burusevī Maḥmūd Efendi-zāde terfīh olındı. Yetmiş bir Şevvāli'nde Edrineli Bālī-zāde Efendi yirine Bosna ḳażāsı virilmiş idi. Yetmiş iki Şevvāli'nde munfaṣıl ve yirlerine Bosnevī Süleymān Efendi vāṣıl oldı. Yetmiş altı Cumāde'l-ūlāsı'nda İbrāhīm Efendi yirine Belġrad ḳāḍīsi olup yetmiş yedi Ramażānı'nda ma'zūl ve yirlerine 'Abdü'l-laṭīf Efendi mevṣūl oldı. Seksen iki Cumāde'l-āḫiresi'nde Aḥmed Efendi yirine Maġnisa ḳażāsıyla kām-revā olup Ba'de ḳażāi'l-vaṭar ol manṣıba Yek-çeşm Aḥmed Efendi [mevṣūl] oldı. Seksen sekiz Rebī'ü'l-āḫiri'nde Mendel Aḥmed Efendi yirine Üsküdar ḳażāsı sezāvār görilmiş idi. Seksen ṭoḳuz Rebī'ü'l-āḫiri'nde müteḳā'id ve yirlerine Nisbetī 'Alī Efendi müteṣā'id oldı. Ṭoḳsan üç ḥudūdında intiḳāl ve 'ālem-i ervāḥa irtiḥāl eyledi.

Mevlānā-yı mezbūr ʻilm ü ṣalāhla meşhūr, nīk-nefs ü kem-āzār, pey-rev-i eslāf-ı sütūde-kār idi.

**Üsküdarī Maḥmūd Efendi Ḥażretleri Kerīme-zādesi [Muṣṭafā]**

el-Mevlā Muṣṭafā bin Meḥemmed sıbṭü'ş-Şeyḫ Maḥmūd el-Üsküdarī. Tercemesi biñ yetmiş üç senesi vefeyātında sebḳ iden Üsküdarī Maḥmūd Efendi kerīme-zādesi es-Seyyid Maḥmūd Efendi'nüñ birāder-i mihteri yaʻnī ʻazīz-i müşārün ileyhüñ ḥafīd-i saʻd-aḫteridür. Ṣiġar-i sinninde Şeyḫü'l-İslām ʻAbdü'r-raḥīm Efendi ḫıdmetlerinden mülāzım olup çoḳ geçmedin biñ elli sekiz Muḥarremi ki evāḫir-i devlet-i İbrāhīmiyye'de Ṣarı ʻAbdu'llāh Efendi yirine yeden-be-yed İzmir ḳażāsıyla be-kām ve bilā-meşaḳḳati't-tedrīs mevleviyyetle nā'ilü'l-merām olduḳda:

دولت تیز را بقا نبود[1]

mażmūnı āşkār olup sene-i mezbūre Recebi'nde ʻazlle telḫ-kām ve yirleriyle Baltacı Muṣṭafā Efendi ṯāniyen be-kām oldı. Ṯiḳātdan mervīdür ki on sekiz yaşında mülāzım olup ber-resm-i me'nūs **[268[a]]** ḳaṣd-ı dāmen-būs ile Cenāb-ı Mevlevī'ye varduḳlarında baʻde't-tebrīk ḳarīben mevleviyyetle mesrūr olasın, diyü duʻā iderler. Birḳaç gün mürūrında Şeker-pāre Ḳadın recāsıyla manṣıb-ı mezbūra nā'il olup ʻörf ve üst ile ḥużūrlarına dāḫil olduḳda "Çelebi ḫayrın görmeyesin." diyü ḫiṭāb idicek Çelebi daḫı "Yā Sulṭānum! Mülāzım olduġımuzda ḳarīben mevleviyyete himmet buyurmışdıñuz. Fe-li'llāhi'l-ḥamd żāyiʻ olmadı." didükde "Bizüm murādımuz yolıyla." dimekdür, cevābıyla ilzām itmişler idi. Fi'l-ḥaḳīḳa ol rütbenüñ ḫayrı görilmeyüp baʻde mekṯi'ṭ-ṭavīl altmış altı Şevvāli'nde Teẕkireci ʻAbdu'llāh Efendi yirine Diyārbekr ḳażāsı tevcīhiyle teẕlīl olındı. Altmış yedi Ramażānı'nda maʻzūl ve yirlerine Şāmī Yaḥyā Efendi mevṣūl oldı. Yetmiş bir Cumāde'l-āḫiresi'nde İmām-zāde Saʻdī Efendi yirine Baġdād-ı bihişt-ābād ḳażāsıyla ber-murād olup yetmiş iki Şaʻbānı'nda ʻazl ve yirlerine ṯāniyen Ebu'l-beḳā Efendi naṣb olındı. Yetmiş beş Şaʻbānı'nda Ser-ḥadli Muṣṭafā Efendi yirine Filibe ḳażāsı ʻināyet olındı. Yetmiş altı Şaʻbānı'nda maʻzūl ve yirlerine Berber-zāde Efendi mevṣūl oldı. Seksen iki Şaʻbānı'nda Martolos-zāde Efendi yirine Üsküdar ḳażāsı virilüp seksen dört Recebi'nde refʻ olınup yirleri Ḳāsım Paşalı Çāvuş-zāde'ye virildi. Sek-

1 "Sert idare kalıcı olmaz."

sen yedi Recebi'nde A'rec-zāde 'Abdu'llāh Efendi yirine Medīne-i Münevvere ḳażāsı müyesser olmış idi. Seksen sekiz Recebi'nde munfaṣıl olup yirlerine Hābīl-zāde Efendi vāṣıl oldı. Ṭoḳsan beş Rebī'ü'l-evveli'nde Burusa pāyesiyle Resūl Efendi maḥlūlinden Şām ḳażāsıyla be-kām olmışlar idi. Ṭoḳsan altı Rebī'ü'l-āḫiri'nde intiḳāli ḫaberi gelüp manṣıb-ı maḥlūle Maḥmūd Efendi mevṣūl oldı.

Mevlānā-yı mezbūr ḥüsn-i ḥālle meşhūr, nīk-nefs ü feraḥ-nijād, dervīş-nihād, pāk-i'tiḳād, ẕī-ṣervet, mā'il-i ṣoḥbet, ḥalīm ü selīm, mażyāf ü kerīm idi.

**Erżurūmī Velī Efendi [Veliyyü'd-dīn]**

el-Mevlā Velīyyü'd-dīn. Belde-i Erzenü'r-rūm'dan ẓuhūr ve āftāb-ı luṭf-ı nā-mütenāhī-i ilāhīden istifāża-i nūr-ı şu'ūr idüp cins-i nefīs-i fażl ü kemāl kesbine ṭālib ve 'arā'is-i nefā'is-i 'ulūma velī ve ebkār-ı efkār-ı fünūna müstevlī olmaġa rāġıb olduḳda terk-i rāḥat u ḥużūr ve Daġıstān ve 'Acem 'ulemāsı ve Āmidī 'Abdu'r-raḥmān Efendi ve şeyh-i 'adīmü'l-müdānī es-Seyyid Meḥemmed el-Vānī Efendi ḫıdmetlerinde cem'-i nefā'is-i nā-maḥṣūr idüp miyān-ı erbāb-ı 'ilm ü 'irfānda kemāl-i istīhāl ile mümtāz ve serv-i ser-sebz gibi ḫil'at-i fażl-ı bī-kerān ile ser-efrāz olduḳda ṣīt ü ṣadā-yı iştihārı āfāk-gīr ve ṭanīn-endāz-ı mesāmi'-i ṣaġīr ü kebīr olduḳda ol beldede vāḳı'a Ḫātūniyye Medresesi ile ḳanā'at idüp niçe müddet irşād-ı **[268[b]]** ṭalebe-i 'ulūma beẕl-i himmet ve efḍal-i 'ibādet olan ta'līm-i 'ilm ü ḥikmete ṣarf-ı miknet ü ḳudret idüp bu ḥāl-i ḫuceste-me'āl ile güẕārende-i eyyām ü leyālī iken biñ ṭoḳsan altı ḥudūdında pertev-i nūr-ı vücūdı mużmaḥil ve 'ālem-i ḳudse müsta'cil olmış idi. Sinn-i şerīfleri yetmiş beşe yetmiş idi.

Mevlānā-yı müşārün ileyh [1] صبت سجال الرحمة عليه muḳtedā-yı aḫlāf, ḫayrü'l-ḫalef-i eslāf, fāżıl-ı müşārün bi'l-benān, üstād-ı ṭalebe-i zamān, ṣadr-nişīn-i fażl ü hüdā ve reh-ber-i erbāb-ı 'ilm ü taḳvā, pey-rev-i 'ulemā-yı 'āmilīn ve sālik-i meslek-i ṣuleḥā-yı müteverri'īn, ferd-i şāmil, merd-i kāmil idi.

Sulṭān Meḥemmed merḥūm zamānında birḳaç def'a İstanbul'a gelüp ḥużūr-ı hümāyūnda derse ḥāżır olup rütbe-i fażlı meşhūd-ı erbāb-ı fażl ü kemāl olmış idi.

1 "Rahmet kovaları onun üzerine dökülsün."

**Bālī Efendi Merḥūm**

el-Mevlā Bālī. Vilāyet-i Bosna ḳaṣabātınuñ birinden ẓuhūr ve taḥṣīl-i nūr-ı şu'ūr itdükde eyyām-ı şebābında dārü'l-mülk-i Sitanbul'a vāṣıl ve Bustāniyān Ocaġı'na dāḫil olduḳdan ṣoñra biñ elli tārīḫinde bustāncıbaşılıḳdan Mıṣr vālīsi olan Naḳḳāş Muṣṭafā Paşa'ya imām olmışlar idi. Ba'de ḳażāi'l-vaṭar Şeyḫü'l-İslām Yaḥyā Efendi'nüñ şeref-i mülāzemetlerine ẓafer bulup menāzil-i tedrīsde ḳaṭ'-ı merāḥil iderek ḳırḳ aḳçe medreseye vāṣıl, andan daḫı munfaṣıl iken biñ ḳırḳ ṭoḳuz Ẕi'l-ḳa'desi'nde Demürḳapu Aḥmed Paşası ḫāriciyle kām-revā olmışlar idi. Elli beş Rebī'ü'l-evveli'nde ẓāhir-i ḥāl Bolevī Muṣṭafā Efendi yirine müfettiş-i evḳāf olup sene-i mezbūre Şevvāli'nde Edrine ḳażāsına naḳl olınan İmām-zāde Efendi yirine Selanik ḳażāsıyla tekrīm olındı. Elli altı Cumāde'l-ūlāsı'nda ma'zūl ve yirlerine Ḫusrev Paşa imāmı Muṣṭafā Efendi mevṣūl oldı. Altmış Rebī'ü'l-evveli'nde Mu'īd Aḥmed Efendi birāder-zādesi yirine Medīne-i Münevvere *ṣalla'llāhu 'alā-münevvirihā* ḳażāsı tevcīh olındı. Altmış bir Cumāde'l-ūlāsı'nda munfaṣıl ve yirlerine Ḳāmetī-zāde Efendi vāṣıl oldı. Altmış üç Şevvāli'nde Gemlik ḳażāsı arpalıḳ virildi. Altmış yedi Şevvāli'nde ḫalefi Ḳāmetī-zāde yirine maḥrūse-i Burusa ḳażāsıyla be-kām olup altmış sekiz Ṣaferi'nde ref' olınup yirlerine 'Abdu'llāh Efendi naṣb olındı. Ṣaḥibü't-tercemeye Ḳuşaṭası arpalıḳ virildi. Yetmiş Ṣaferi'nde Ya'ḳūb Efendi yirine dārü'l-meymene maḥmiyye-i Edrine ḥükūmeti müyesser olmış idi. Yetmiş bir Şevvāli'nde Būy-ābād arpalıġıyla 'azl olınup yirleri Ḳāmetī-zāde Efendi'ye virildi. Yetmiş beş Cumāde'l-ūlāsı'nda Merḥabā-zāde Efendi yirine İstanbul ḳażāsı 'ināyet olındı. Yetmiş altı Recebi'nde ma'zūl ve yirlerine ṯāniyen Ḍıḥkī Efendi mevṣūl olup ḫalefleri arpalığı Edremid ve Bayındır ḳażāları ta'yīn olındı. **[269[a]]** Yetmiş yedi Cumāde'l-ūlāsı'nda Ebu's-su'ūd-zāde Meḥemmed Ṣādıḳ Efendi yirine ṯāniyen İstanbul ḳāḍīsi olup yetmiş sekiz Cumāde'l-ūlāsı'nda 'azl olınup yirlerine Ḳāmetī-zāde Efendi naṣb olınup Anḳara ḳażāsı arpalığıyla tekrīm olındı. Seksen Ẕi'l-ḥiccesi'nde Ḍıḥkī Efendi def'a-i ṯālisesi yirine teslīṯ-i ḳażā-yı Ḳosṭanṭıniyye itmişler idi. Seksen bir Rebī'ü'l-āḫiri'nde Tekfūrdaġı ḳażāsı arpalığıyla ma'zūl ve yirlerine Minḳārī-zāde Efendi merḥūm dāmādı Muṣṭafā Efendi mevṣūl oldı. Seksen beş Muḥarremi'nde arpalıḳları tebdīl olınup Anḳara Şeyḫü'l-İslām Anḳaravī Efendi maḫdūmı Ḥasan Efendi'ye virildi. Seksen yedi Cumāde'l-ūlāsı'nda Burusalı birāderi Muṣṭafā Efendi yirine Anaṭolı ṣadrı olup seksen sekiz Rebī'ü'l-evveli'nde Pravadi ma'a Vize ḳażāları ta'yīniyle müteḳā'id ve

yirlerine Ḥāmid Efendi ṣā'id oldı. Ṭoḳsan beş Rebī'ü'l-evveli'nde dest-i ḳuvvā-yı nefsāniyyesi taṣarruf-ı ḫıṭṭa-i bedenden kūtāh ve menzil-i ḫāmūşāna rū-be-rāh ve Üsküdar'da defīn-i ḫāk-i siyāh olup arpalıḳları ḥālen meşīḫat-i İslāmiyye'den müteḳā'id İmām-ı Şehriyārī Meḥemmed Efendi ḥażretlerine virildi.

Mevlānā-yı mezbūr ṣalāḥ-ı ḥālle meşhūr, ḫayr-ḫˇāh-ı cümle-i 'ālem, pīr-i mübārek-dem idi.

**Maḫdūm-ı Mihterleri [Meḥemmed]**

Maḫdūm-ı mihteri Meḥemmed Efendi, …[1] Efendi ḫıdmetlerinden mülāzım ve ṭarīḳ-ı tedrīse 'āzim olup ḳırḳ aḳçe medreseden ma'zūlen biñ yetmiş ṭoḳuz Cumāde'l-āḫiresi'nde Şeyḫü'l-ḥarem ḫāriciyle ḫurrem, seksen iki Rebī'ü'l-evveli'nde Ṣāniye-i Nişāncı Paşa-yı Cedīd Medresesi ile mükerrem olup seksen dört Rebī'ü'l-āḫiri'nde intiḳāl eyledi.

Maḫdūm-ı mezbūr ülfet-i yārānla meşhūr idi.

Mervīdür ki ḳabīl-i mevtinde vālidi Beşikṭaş'da olan baġçesinde iken pādişāh-ı 'ālem Sulṭān Meḥemmed merḥūm daḫı Beşikṭaş Sarāyı'nda olurlarmış. Çelebi İstanbul'dan bir ḳayıġa binüp bir lüle duḫān içerek sarāy-ı şehriyārī öñinden güẕer itdükde pādişāh görüp "Kimdür bu?" diyü su'āl buyurduḳlarında "İstanbul'dan ma'zūl Bālī Efendi maḫdūmıdur." diyü cevāb virdüklerinde "Varuñ ḳıyāfetiyle deryāya daldırup çıḳaruñ." diyü fermān-ı vācibü'l-iẕ'ān ṣudūr idüp ṭaraf-ı pādişāhīden ol emre iḳdām olınması bā'iṯ-i ḫacālet-i 'aẓīme olup ol ḫūn-ı ciger ile āḫirete sefer eyledi.

**Ferzend-i Kihteri ['Abdu'llāh]**

Maḫdūm-ı kihteri 'Abdu'llāh Çelebi taḥṣīl-i biżā'a-i 'ilmiyye itdükden ṣoñra …[2] Efendi ḫıdmetlerinden mülāzemetle be-kām ve ḳırḳ aḳçe medrese ile nā'ilü'l-merām olup ba'de'l-infiṣāl seksen dört Rebī'ü'l-āḫiri'nde birāderi maḥlūlinden Ṣāniye-i Nişāncı Paşa Medresesi ile kām-revā olup seksen sekiz Şevvāli'nde Fāṭıma Sulṭān Medresesi iḥsān olındı. **[269[b]]** ṭoḳsan bir Muḥarremi'nde Efḍaliyye müderrisi olup ṭoḳsan iki Cumāde'l-ūlāsı'nda ḥālen Mıṣr'dan

1 Metinde yeri boş bırakılmıştır.
2 Metinde yeri boş bırakılmıştır.

ma'zūl Begler Ḫˇācesi Aḥmed Efendi ḥażretleri yirine Yaḥyā Efendi Medresesi ile tekrīm, ṭoḳsan dört Ramażānı'nda ḥālen Şām'dan munfaṣıl Çivī-zāde Efendi ḥażretleri yirine Ṣaḥn'a vāṣıl oldı. Ṭoḳsan beş Ẕi'l-ḳa'desi'nde fevt oldı.

Maḫdūm-ı merḳūm ma'ārif ile mevsūm idi. Naḳībü'l-eşrāf Es'ad-zāde Efendi ile 'aḳd-i peyvend-i muṣāheret itmiş idi.

**Es'ad-zāde Maḫdūm-ı Mihteri Mes'ūd Çelebi**

el-Mevlā Mes'ūd ibnü'l-mevlā en-Naḳīb Meḥemmed Sa'īd ibnü'l-mevlā Meḥemmed Es'ad el-Anḳaravī. Ānifen ẕikri sebḳ iden Anḳaravī Meḥemmed Es'ad Efendi'nüñ nebīre-i ma'ārif-güsteri ve tercemeleri ātī Naḳībü'l-eşrāf Es'ad-zāde Meḥemmed Sa'īd Efendi'nüñ maḫdūm-ı mihteri Mes'ūd Efendi'dür. Ḳābiliyyet-i Ḫudā-dād ile Nefes-zāde Efendi'den tekmīl-i meleke-i isti'dād eyleyüp ṣadr-ı 'ālī-ḳadr Ḳadrī Efendi ḫıdmetlerinden iḥrāz-ı şeref-i mülāzemet ve duḫūl-i ṭarīḳ-ı tedrīse 'azīmet idüp ḳırḳ aḳçe medreseden ma'zūl iken biñ seksen beş Muḥarremi'nde ibtidā Yeñi İbrāhīm Paşa Medresesi ile kāmrevā, seksen yedi ḥudūdında Eski İbrāhīm Paşa Medresesi'ne revnaḳ-baḫşā olup ṭoḳsan bir Muḥarremi'nde Meḥemmed Efendi yirine Maḥmūd Efendi Medresesi ile maḥsūd olmışlar idi.

Vaḳ'a-i Şem'

Sene-i mezbūre Cumāde'l-ūlāsı'nda ol ḫānedānda etbā' ḫˇācesi olan Kürd Meḥemmed Efendi bir ḫuṣūṣda etbā'ıyla mużād olmaġla bir gice birḳaç nemek-ḥarām-ı 'atīd ü 'anīd mezbūruñ dübürine ilḳā-yı şem' iderler. Ḫˇāce-i derdmend ḫuddāmıyla ol ḳażā-yı mu'allaḳ iṣābetinden bī-aḳl u bī-cān güçle Sulṭān Meḥemmed Medresesi'nde ḥücresine cān atup kendüden me'yūs olduḳda āşinā vü aḳribāsından birḳaç müselmāna vaṣiyyet ider. "Eger ben bi-emri'llāhi te'ālā bu varṭadan helāk olursam benüm dem ü diyetüm Naḳīb Efendi maḫdūmı Mes'ūd Efendi'den da'vā idüñ." dir. Fī'l-ḥaḳīḳa ṣabāḥa çıḳmayup ol ẕaḫmdan fevt olduḳda vāriṣ-i müteveffā ibtidā vālidleri Naḳīb Efendi'ye varup yüz bulmaduḳda bir 'arż-ı ḥāl ile dīvān-ı hümāyūna maḫdūmı iḥżār idüp derceng-i evvel ṭarīḳden ḥacr fermān olınup medreseleri ḥālen Şām'dan ma'zūl Seyfī-zāde Efendi ḥażretlerine virildükden ṣoñra ol fażīḥa vālid-i mācidlerine

daḫı sirāyet idüp neḳābetden ʻazl ve Burusa'ya nefy olındı baʻdehu ol ḥüzn ü melāl revnaḳ-ı zindegānīsine kelāl getürüp ṭoḳsan iki ḥudūdında ṭaʻne-i ṭāʻūn-dan helāk ve mütevārī-i ḫāk-i pāk oldı.

Mevlānā-yı mezbūr maʻārif-i ʻilmiyye ile meşhūr, ṭabʻı selīm ẕihni müs-taḳīm, maʻārif-i cüz'iyyede māhir, şiʻr ü inşāya ḳādir idi.

**Lāz İbrāhīm Efendi**

el-Mevlā İbrāhīm ibnü'ş-Şeyḫ Receb. Vilāyet-i Ṭrabzon'da Receb Efendi nām şeyḫüñ **[270[a]]** maḫdūm-ı dil-bendi vü ferzend-i ḫıredmendidür. Biñ elli ḥudūdında sāye-endāz-ı sinīn ü şühūr ve cilve-sāz-ı ʻarṣagāh-ı bürūz u ẓuhūr olup naḳd-i vaḳt-i ʻömr-i ʻazīzi ṣarf-ı nefā'is-i kālā-yı ʻilm ü edeb ve edhem-i istiʻdād-ı māder-zād ile ḳaṭʻ-ı rāh-ı ṭaleb ḳılup Mekke ḳażāsından maʻzūlen fevt olan Ḥüsām-zāde Şeyḫ Meḥemmed Efendi ve Ḳuds müftīsi Seyyid ʻAbdü'r-raḥīm Efendi ḫıdmetlerinde iştiġāl baʻdehu fāżıl-ı ḳarār-dāde Minḳārī-zāde Efendi dārü'l-ifādesinde idāre-i kü'ūs-ı ḳīl ü ḳāl eyledükden ṣoñra Şeyḫü'l-İslām Bolevī Efendi'den mülāzemetle be-kām ve ḳırḳ aḳçe medrese ile nā'ilü'l-merām olup baʻde'l-ʻazl ve'l-infiṣāl seksen Rebīʻü'l-āḫi-ri'nde Meḥemmed Efendi yirine Defterdār Yaḥyā Medresesi ile kām-revā, seksen iki ḥudūdında ʻAcem Yūsuf Efendi maḥlūlinden Berġos Meḥemmed Paşası'na revnaḳ-baḫşā oldılar. Seksen üç Muḥarremi'nde Aḥmed Efendi yirine İbrāhīm Paşa-yı Cedīd müderrisi oldılar. Seksen beş Ṣaferi'nde Ro-dosī Aḥmed Efendi yirine Ḥaydar Paşa Medresesi iḥsān olındı. Seksen altı Şevvāli'nde Ṣaḥn'a gelmişler idi. Seksen sekiz Ramażānı'nda Burhān-zāde Efendi yirine Ḳadırġa Limanı Meḥemmed Paşası ʻināyet olınup seksen ṭoḳuz tārīḫinde Çehrin Seferi'nde ḳażā-yı muʻasker-i sulṭānī erzānī görilüp baʻde'l-fetḥ ve'ẓ-ẓafer elṭāf-ı ʻaliyye-i sulṭānīye maẓhar olup ṭoḳsan Ẕi'l-ḳaʻdesi'nde Bolevī birāderi ʻAlī Efendi yirine Yeñişehr ḳażāsıyla ikrām olındı. Ṭoḳsan bir Rebīʻü'l-āḫiri'nde maʻzūl ve yirlerine Buḫārī şeyḫi dāmādı Seyyid Aḥ-med Efendi mevṣūl oldı. Ṭoḳsan iki Rebīʻü'l-āḫiri'nde Fenārī-zāde Ebu'l-fażl Efendi yirine maḥmiyye-i Edrine ḳażāsıyla mükerrem olup ṭoḳsan üç Cumāde'l-ūlāsı'nda munfaṣıl ve yirlerine Anṭakī Muṣṭafā Efendi vāṣıl oldı.

Ṭoḳsan dört ḥudūdında vāḳi‘ Nemçe Seferi'nde s̱āniyen ordu-yı hümāyūn ḳażāsı virilüp Siroz arpalıḳ ta‘yīn olınup ba‘dehu İstanbul pāyesi daḫı ‘ilāve ḳılındı. Ṭoḳsan beş ḥudūdında seferden ‘avdet olınup Belġrad'a vāṣıl olduḳda daġdaġa-i āmāl-i dünyeviyyeden āsūde ve taḥt-ı ẓılāl-i ebr-i raḥmetde ġunūde oldı.

Mevlānā-yı mezbūr faẓīlet-i ‘ilmiyye ile meşhūr, mertebe-i kemāl-i istīhāle vāṣıl, mümtāz-ı emṣāl ve ser-efrāz-ı emāṣil idi.

Āṣār-ı ‘ilmiyyesinden fünūn-ı mütedāvilede ta‘līḳātı vāfir, mebāḥiṣ-i müşkile ḥallinde taḥrīrātı münteşir oldı. Müşārün ileyh Ḥüsām-zāde Efendi'nüñ ḫıdmetlerinde ḳużātdan dīger İbrāhīm Efendi ile bunlar milākü'l-emri olup anlar delīl-i iḥrāz-ı merātib-i uḫreviyye ve bunlar cümletü'l-mülk ve irādet-i dünyeviyye olmaġla biri dünyālıḳ ve biri āḫiretlıḳ dimekle şöhret-şi‘ār olup:

دو ابراهیم آمد بدیر کهن

یکی بت پرست و دیگر بت شکن [1] **[270ᵃ]**

naẓmını müẕekkir-i ṣiġār u kibār olmışlar idi.

### Ṣaḥḥāf Resūl Efendi

el-Mevlā Resūl bin Mūsā ibnü'ş-Şeyḫ ‘Abdü'r-raḥīm. Vilāyet-i Ḳasṭamonı'dan bedīdār ve sikke-i erbāb-ı isti‘dād ile ḳarīn-i i‘tibār olup Necātī-zāde Efendi'nüñ Mekke-i Mükerreme teşrīfinde mülāzım ve ṭarīḳ-ı tedrīse ‘āzim olup biñ elli altı Ẕi'l-ḥiccesi'nde ḳırḳ aḳçe ile İstanbul'da Muḥyī'd-dīn Efendi Medresesi'ne vāṣıl, andan dahi munfaṣıl iken altmış yedi Recebi'nde Nişāncı Paşa imāmı ‘Abdü'l-bāḳī Efendi yirine Cemālü'd-dīn ḫāriciyle kām-revā olmışlar idi. Yetmiş iki Ṣaferi'nde Yūsuf Paşa Medresesi'ne taḥrīk olınup yetmiş üç Şevvāli'nde Ḫādım Ḥasan Paşa müderrisi olup yetmiş beş Muḥarremi'nde Ḳadrī-zāde yirine Ṭopḳapusı Aḥmed Paşası müderrisi oldı. Yetmiş altı Şevvāli'nde Fetḥiyye Sinān Paşası'na īṣāl olınup yetmiş ṭoḳuz Rebī‘ü'l-evveli'nde selefi Ḳadrī Efendi yirine Zekeriyyā Efendi müderrisi oldılar. Seksen bir Ṣaferi'nde Ṣaḥn'a gelüp birḳaç gün içinde Tatar Aḥmed Efendi ile mübādele olınup

1 Trabzonlu Figânî'ye (ö. 1532) isnad edilen bu beytin manası "İki İbrahim geldi bu köhne dünyaya. Biri putperest biri put kıran"dır.

Fetḥiyye İsmiḫānı erzānī görildi. Seksen üç Muḥarremi'nde Bosnevī 'Alī Efendi yirine Maḥmūd Paşa Medresesi ile be-kām olup seksen dört Recebi'nde Ḳāsım Paşalı Çāvuş-zāde Efendi yirine Ḳara Muṣṭafā Paşa Medresesi'ne terfī', seksen beş Recebi'nde Ṣaḥḥāf Şeyḫ-zāde Efendi yirine Medīne-i Münevvere ḳażāsıyla tevḳī' olındı. Seksen yedi Muḥarremi'nde ma'zūl ve yirlerine A'rec-zāde Efendi mevṣūl oldı. Ṭoḳsan dört Rebī'ü'l-evveli'nde Şikārī Yūsuf Efendi yirine Şām-ı fırdevs-meşām ḳażāsıyla ikrām olınmış idi. Ṭoḳsan beş Ṣaferi'nde bāzār-i 'īşi tamām ve müddet-i ḥayātı ḳarīn-i ḫitām olup Bilāl-i Ḥabeşī civārında defn olındı. Manṣıb-ı münḥal Üsküdarī Maḥmūd Efendi kerīme-zādesine mahal görildi.

Mevlānā-yı merḳūm dāḫil-i 'idād-ı mevālī-i Rūm, ibtidā-yı ḥālinden ṣaḥḥāflıḳ ile şöhret-şi'ār ve ol vesīleyle müntesib-i kibār olmış idi. Ḫuṣūṣā vezīr-i kişver-güşā Fāżıl Aḥmed Paşa'ya kitāb taḳrībiyle istinād ile taḥṣīl-i murād itmiş idi.

**Mü'min-zāde Çelebi [İbrāhīm]**

el-Mevlā İbrāhīm bin 'Abdü'l-mü'min. Eşrāf-ı ḳużāt-ı Mıṣriyye'den dāḫil-i mecālis-i a'yān belki ḫoş-ṣoḥbetlikle nāzende-i cihān olan Mü'min Efendi'nüñ maḫdūm-ı dil-bendidür. Biñ altmış dört tārīḫinde 'ālem-i ervāḥdan sefer ve milket-i eşbāḥa güẕer ḳılup altmış altı senesinde İstanbul'a ḥareket-i hümāyūn vāḳi' olduḳda şeyḫü'l-İslām-ı vaḳt fāżıl-ı ḳarār-dāde merḥūm u maġfūrun leh Minḳārī-zāde Efendi'den teşrīfen yedinci olmaḳ üzere mülāzemete ḳabūl buyrulup yetmiş ṭoḳuz Ramażānı'nda ḳırḳ aḳçe ile Şerīfü'd-dīn Meḥemmed Aġa Medresesi'ne vāṣıl, seksen **[271[a]]** Ramażānı'nda andan daḫı munfaṣıl olduḳdan ṣoñra vālid-i mācidi iḳdāmıyla muḳaddimāt-ı 'ulūmı Ders-i 'Ām Beñli Meḥemmed Efendi'den telemmüẕ ba'dehu tercemesi tārīḫimüzde nigāşte-i ḳalem-i 'ācizānemüz olan es-Seyyid Nefes-zāde 'Abdu'r-raḥmān Efendi merḥūmdan daḫı levāzım-ı 'ulūmı teleẕẕüẕ ile evḳāt-güẕār iken vālidi ḳuvvet-i māliyyesi sebebiyle 'azīzü'l-miṣāl olan duḫūl-i ṭarīḳ-ı tedrīse maḫdūmı içün şöyle taṣavvur ider ki Mesīḥ Paşa Medresesi ḥālen şeyḫü'l-İslām-ı vaḳt olan 'Alī Efendi ḥażretlerinüñ ibtidā medreseleridür -ki bi'l-külliyye vaḳfı żāyi' olmaġın el-ān bir aḳçe vaẓīfesi yoḳdur- dā'ī-zādelerine luṭf buyurulmaḳ üzere bir kīse aḳçe vaḳfıyla iḥyā itmegi aḳreb-i müte'alliḳātlarından biri vesāṭetiyle tecvīz

olınmağın biñ ṭoḳsan Şevvāli'nde medrese-i mezbūreye ḫāric ile ʿāric, ṭoḳsan beş Rebīʿü'l-āḫiri'nde Efḍaliyye Medresesi'ne taḥrīk ile mübtehic oldı. Ṭoḳsan yedi Şevvāli'nde mātem-serā-yı fānīden ʿīdgāh-ı bāḳīye ʿazīmet eyledi.

Mevlānā-yı mezbūr "Mü'min-zāde" dimekle meşhūr, ṭālib-i maʿārif ü ʿulūm, nev-heves maḫdūm idi.

**Ders-i ʿĀm Bıçaḳcı Efendi [Meḥemmed]**

el-Mevlā Meḥemmed. Uzunçarşu'da bıçaḳcı iken tevfīḳ-ı Ḫudā-dād delīl-i rāh-ı reşādı olup sābıḳu'ẕ-ẕikr Aʿrec Efendi ḫıdmetlerinde iʿmāl-i re'sü'l-māl-i istiʿdād ile mālik-i ecnās-ı faẓl ü kemāl ve naḳd-i rā'ic-i ʿilm ü ʿirfān ile ḫızāne-i ḥāfıẓası māl-ā-māl olduḳdan ṣoñra ṭarīḳ-ı erbāb-ı rüsūma duḫūlden ibā ve Süleymāniyye Cāmiʿ-i Şerīfi'nde dersiyye vaẓīfesiyle iḳtifā itmekle "Ders-i ʿĀm Bıçaḳcı Efendi" dimekle nām virüp baʿẓ-ı cihāt ile ʿalāḳa ve mekteb ḫ̆āceliğın daḫı cihet-i maʿāşına ʿilāve idüp ʿişret ü ṣafāda ḳarār-dāde olup iḳrā-yı ders ile evḳāt-güẕār iken biñ ṭoḳsan beş ḥudūdında ʿazm-i dārü's-selām ve cennāt-ı firdevsi maḳām eyledi.

Mevlānā-yı merḥūm ʿilm ü faẓlla mevsūm, ʿālim ü kāmil, üstād-ı ḳavābil idi.

Menḳabe

Mervīdür ki evā'il-i ḥālinde yārān-ı ṣafā ile enīs ve erbāb-ı ʿişret ile celīs iken birḳaç pāre ẓarīf ittifāḳ idüp yevmen mine'l-eyyām içlerinden biri ṣāḥibü't-terceme ziyāretine varup ḫilāl-i muṣāḥabetde tesliye-āmīz "Be hey sulṭānum! Ḥaḳ teʿālā size ʿömr virsün. Dünyānuñ kedere taḥammüli yoḳdur. Vücūdıñuza zaḥmet virmeñ." dir, bunlar vech-i tesliyeden su'āl itdükde "Ḫoş imdi öyle bir söz söylemiş olduḳ." diyüp gider. Ammā bir iki sāʿat mürūrında ḥarīf-i ẓarīfüñ biri daḫı ẓuhūr idüp nefsü'l-emr yüzinden "Be hey sulṭānum! Sizüñ gibi ādeme ne olmaḳ iḥtimāli var, ekāẕībe kim vücūd virür, ol maḳūle şey'e kim iʿtimād ider?" dir. Keẕā ve keẕā dördinci, beşinci rütbede *men yesmaʿ yeḫal*[1] bi'ż-żarūre kendüye ḫavf ṭārī olup "Bizüm ḥaḳḳımuzda mūcib-i ḫaybet ü ḫüsrān bir emr ḥādiṯ **[271b]** olmışdur." diyü meşāyiḫdan birine varup ḥużūrında cümle menāhī vü mekārih-

1 "Kim duyarsa iğrenir."

den tā'ib ve ṭarīḳ-ı şer'-i şerīfe rāci' ve ā'ib olur. Bi-emri'llāhi te'ālā ẓurefānuñ kendüye itdügi desīse bā'iṯ-i hidāyet olup min-ba'd ẕühd ü ṣalāhdan inḥirāf itmeyüp yārāndan mu'riż ve 'ibādet-i Ḥaḳḳ'a mütemaḥḥiż olmışlar idi. Ḥattā menḳūldür ki ḥuḳūḳ-ı ḳadīmeleri olan aḥbāba daḫı bīgāne mu'āmelesi iderler idi.

## Ṣolaḳ-zāde Ḫalīl Efendi[1]

el-Mevlā Ḫalīl. Ehl-i ḥırfetden İstanbulī Tāḳıyeci Ṣolaḳ nām bir merdüñ ferzend-i dil-bendidür. Ba'de taḥṣīli'l-isti'dād esātīẕe-i 'aṣr ḫıdmetlerinde iştiġāl ve beẕl-i sa'y ü ictihād ile Anṭakī Muṣṭafā Efendi'den ve ṣadrü'l-ifāde fāżıl-ı ḳarār-dāde merḥūm Minḳārī-zāde Efendi'den taḥṣīl-i kemāl idüp …[2] Efendi'den mülāzım ve ṭarīḳ-ı pür-tevfīḳe 'āzim olup ḳırḳ aḳçe medreseden ma'zūl iken altmış yedi ḥudūdında birḳaç aḳçe vaḳfıyla Ḥācī Ḥamza Medresesi iḥdāṯ olınup ḫāric elli bunlara virildi. Yetmiş altı ḫilālinde Mollā Bālī Medresesi'ne taḥrīk olınup yetmiş ṭoḳuz Rebī'ü'l-evveli'nde Yaḥyā Efendi ḥażretleri yirine İbrāhīm Paşa-yı Cedīd Medresesi ile be-kām, seksen bir Ṣaferi'nde Muḥarrem-zāde Efendi yirine Ḥāfıẓ Aḥmed Paşa Medresesi ile nā'ilü'l-merām oldı. Seksen üç Muḥarremi'nde selefi yirine Zekeriyyā Efendi Medresesi virilüp seksen dörtde Ṣaḥn'a geldi. Seksen beş Muḥarremi'nde Paşa-zāde yirine Belġrad ḳażāsı mevleviyyetiyle ber-murād olup sene-i mezbūre Şevvāli'nde 'azl ve yirlerine Sirozī Emīr Efendi naṣb olındı. Seksen ṭoḳuz Cumāde'l-ūlāsı'nda Aṭā'u'llāh Efendi yirine Ṣofya ḳażāsı müyesser olmış idi. Ṭoḳsan Ramażānı'nda ma'zūl ve yirlerine Ḳabaṣaḳal Aḥmed Efendi mevṣūl oldı. Ṭoḳsan dört Ẕi'l-ḥiccesi'nde Üsküdarī Meḥemmed Efendi yirine Maġnisa ḳażāsıyla kām-revā olup ṭoḳsan beş Rebī'ü'l-āḫiri'nde ḳable'l-infisāli'l-müddet eyyām-ı 'ömri tamām ve enfās-ı muḳaddere-i zindegānīsi ḳarīn-i ḫitām olup manṣıb-ı münḥal Aḫī-zāde maḫdūmına maḥal görildi.

Mevlānā-yı mezbūr ma'ārif-i 'ilmiyye ile meşhūr, kūteh-ḳad ü 'ālī-şān, ḳalīlü'l-cism [ü] keṯīrü'l-'irfān idi.

Āṯār-ı 'ilmiyyesinden *'Arūz-ı Endülüsī* üzerine te'līfi ve *Ṭabaḳāt-ı Ḥanefiyye* nām taṣnīfi mesmū'dur.

---

1 Der-kenār: Evvelu müderrisin bi-medreseti Ḥācī Ḥamza ṣāḥibü't-terceme fī-sene 1067.

2 Metinde yeri boş bırakılmıştır.

**Şeyḫü'l-İslām Minḳārī-zāde Efendi Dāmādı [Re'īs Ḫˇācesi Muṣṭafā]**

el-Mevlā Muṣṭafā. Kanḳırlı'dur. Taḥṣīl-i 'ilm ü 'irfāna himmet ve üstād-ı 'aṣra ḫıdmet eyleyüp ser-māye-i faẓla mālik ve ṭarīḳ-ı 'ulemāya sālik olduḳda Re'īsü'l-küttāb Şāmī-zāde āsitānesine intisāb idüp maḫādīmine mu'allim olmaġla "Re'īs Ḫˇcesi" dimekle şöhret-şi'ār ve bu 'unvān ile ġulġul-endāz-ı iştihār olduḳda ṣadr-ı kerīmü'l-ḫiṣāl Ḳara Çelebi-zāde Maḥmūd Efendi ḫıdmetlerinden **[272[a]]** mülāzemetle nā'il-i evvelīn-i āmāl olduḳdan ṣoñra ḳırḳ aḳçe medreseden ma'zūl iken biñ elli ṭoḳuz Ẕi'l-ḳa'desi'nde 'Abdu'r-raḥmān Paşa ḫāriciyle kām-revā, altmış üç Ramażānı'nda Kevākibī-zāde Efendi yirine Cānbāziyye Medresesi'ne revnaḳ-baḫşā olup altmış dört Ṣa'bānı'nda Ebu'l-hüdā Efendi yirine İbrāhīm Paşa-yı Cedīd müderrisi oldılar. Altmış yedi Recebi'nde mūṣıla-i Ṣaḥn i'tibār olınup altmış sekiz Ṣaferi'nde Öreke-zāde Efendi yirine Ḫˇāce Ḫayrü'd-dīn Medresesi ile be-kām, altmış ṭoḳuz Ṣa'bānı'nda Ṣaḥn Medresesi ile nā'ilü'l-merām, yetmiş Ẕi'l-ḳa'desi'nde Mü'eẕẕin-zāde Efendi yirine 'Alī Paşa-yı 'Atīḳ Medresesi'ne ḥaḳīḳ oldılar. Yetmiş iki Ṣaferi'nde Müfettiş Süleymān Efendi yirine Ayaṣofıyya müderrisi olup sene-i mezbūre Şevvāli'nde mezbūr Süleymān Efendi yirine Süleymāniyye Medresesi'ne terfi', yetmiş üç Şevvāli'nde selefi yirine Selanik ḳażāsıyla tevḳī' olınmış idi. Yetmiş beş ḥudūdında ma'zūl ve yirlerine Ḥāmid Efendi mevṣūl olduḳdan ṣoñra bunlar Begbāzārı ḳażāsı arpalıġıyla tekrīm olındı. Yetmiş altı Rebī'ü'l-āḫiri'nde Ebū Sa'īd Efendi maḫdūm-ı mihteri Aḥmed Efendi yirine Burusa ḥükūmeti tefvīż olınup yetmiş yedi Şevvāli'nde Bıñarḥiṣārı ma'a Keşān arpalıġıyla munfaṣıl ve yirlerine Anḳaravī Efendi vāṣıl oldı. Yetmiş sekiz Şevvāli'nde Burusalı Efendi birāderi Muṣṭafā Efendi yirine Mıṣr-ı ẕātü'l-ehrām ḳażāsıyla ikrām olındı. Seksen Rebī'ü'l-āḫiri'nde ma'zūl ve ġurre-i Şevvāl'de żabṭ itmek üzere Ḥüsām-zāde Efendi maḫlūlinden Mekke-i Mükerreme ḳażāsına menḳūl olup yirlerine ḫalefi Anḳaravī Meḥemmed Efendi mevṣūl oldı. Ba'de ḳażāi'l-vaṭar 'azl olınup yirleri ḫalef-i sālifi Ḥāmid Efendi'ye virildi. Seksen bir Rebī'ü'l-āḫiri'nde Bālī Efendi'nün def'a-i ṣāliṣesi yirine İstanbul ḳażāsına mevṣūl, sene-i mezbūre Recebi'nde Ḥāfiẓ Meḥemmed Efendi def'a-i ṣāniyesi yirine Anaṭolı ṣadrına menḳūl olup yirleri def'a-i ṣāniye Es'ad-zāde Efendi'ye virildi. Seksen üç Muḥarremi'nde 'azl olınup yirleri Anḳaravī Efendi'ye virildi. Sene-i mezbūre Rebī'ü'l-āḫiri'nde Rūmili pāyesiyle Şeyḫü'l-İslām Feyżu'llāh Efendi üzerinden

Eyyūb ḳażāsı arpalıḳ virildi. Seksen beş Ramażānı'nda cedd-i rāḳımü'l-ḥurūf Zeyrek-zāde es-Seyyid 'Abdu'r-raḥmān Efendi maḥlūlinden Gelibolı ḳażāsına tebdīl ve Eyyūb ile Sinobī Yūsuf Efendi tebcīl olındı. Ṭoḳsan beş Rebī'ü'l-āḫiri'nde eyyām-ı zindegānīsi tamām ve enfās-ı ma'dūde-i ḥayāṭı ḳarīn-i ḫitām olup Ḥażret-i Eyyūb ḳurbinde Eski Nişāncı nām maḥalde i'dād itdükleri türbede defn olındı. Arpalıḳları ḥālen meşīḫat-i İslāmiyye'den munfaṣıl Debbāġ-**[272[b]]** zāde Efendi ḥażretlerine virildi.

Mevlānā-yı mezbūr ehl-i 'ilm ü ṣāḥib-i şu'ūr, merd-i ṣāfī-fu'ād, müslim-i pāk-i'tiḳād idi. Şeyḫü'l-İslām ḥasenetü'l-eyyām ṣadrü'l-ifāde Minḳārī-zāde Efendi merḥūm ile 'aḳd-i muṣāheret sebebiyle vāṣıl-ı ser-menzil-i 'izz ü rif'at olup "Dāmād Efendi" dimekle şöhret bulmış idi.

Āṯār-ı ḫayriyyelerinden türbeleri civārında buḳ'a-i laṭīfe ve ḥücerāt-ı naẓīfe-yi müştemil medrese-i celīleleri vardur.

*Şekera'llāhu sa'yehu'l-cemīl.*[1]

## Mūsā-zāde Efendi[2] ['Abdü'l-bāḳī]

el-Mevlā 'Abdü'l-bāḳī ibnü'l-mevlā Mūsā. Devlet-i Murād Ḫān-ı Rābi' 'ulemāsından biñ ḳırḳ sekiz tārīḫinde terk-i daġdaġa-i cihān-ı fānī iden Ḳaramanī Ḳara Mūsā Efendi'nüñ ferzendi Mūsā-zāde 'Abdü'l-bāḳī Efendi'dür. Noḳta-i vücūdı zīver-i ṣaḥīfe-i şühūd olup taḥṣīl-i sevāda beẕl-i mechūd iderek 'alā-ḥasebi'l-'āde ḥareket ve duḫūl-i ṭarīḳa himmet eyleyüp Şeyḫü'l-İslām Yaḥyā Efendi merḥūmdan mülāzemetle be-kām ba'dehu ḳırḳ aḳçe medrese ile nā'ilü'l-merām olup andan daḫı ma'zūl ve muntaẓır-ı neyl-i me'mūl iken biñ altmış yedi Recebi'nde yeñiden iḥdāṯ olınan Ḳāḍī Ḫayrü'd-dīn Medresesi ḫāricine 'āric oldı. Yetmiş Ṣaferi'nde Beyāżī-zāde Aḥmed Efendi yirine Kepenekci Medresesi'ne taḥrīk olınup yetmiş bir Muḥarremi'nde Emīr-i Buḫārī şeyḫi dāmādı Seyyid Aḥmed Efendi yirine Ümmü Veled dārü'l-ifādesine dāḫil oldı. Yetmiş dört Cumāde'l-āḫiresi'nde Bekr Efendi yirine Ḥasan Efendi müderrisi oldılar. Yetmiş beş Muḥarremi'nde Muṣlī Efendi yirine Ḥācī Ḥasan-zāde Medresesi'ne pā-nihāde olup yetmiş altı Cumāde'l-āḫiresi'nde Ḥasan Efendi

1 "Allah onun güzel emeklerinin mükâfatını versin."

2 Der-kenār: Evvelu müderrisin bi-medreseti Ḳāḍī Ḫayrü'd-dīn ṣāḥibü't-terceme fī-naṣb sene 1067.

yirine Ḥaydar Paşa'ya gelüp yetmiş ṭoḳuz Rebī'ü'l-evveli'nde 'İṣmetī Efendi Ḥasanı yirine Yaḥyā Efendi Medresesi'ne nā'il oldılar. Seksen Rebī'ü'l-āḫiri'nde Ṣaḥn müderrisi olup seksen bir Ṣaferi'nde Nedīm Efendi maḥlūlinden Zāl Paşa Medresesi ile tekrīm, sene-i mezbūre Ẕi'l-ḥiccesi'nde 'Alī Paşa-yı Cedīd Medresesi ile ta'ẓīm olındı. Seksen yedi Ramażānı'nda La'lī-zāde 'Abdü'l-'azīz Efendi yirine Eyyūb müderrisi olup seksen sekiz tārīḫinde Üsküdar Vālidesi'ne taḥrīk olındı. Ṭoḳsan bir Muḥarremi'nde Öreke-zāde Aḥmed Efendi yirine Ġalaṭa ḳażāsıyla tevḳī' ve Şām-ı Şerīf pāyesiyle terfī' olındı. Ṭoḳsan iki Muḥarremi'nde 'azl ve yirleri Anḳaravī Meḥemmed Efendi merḥūma arpalıḳ oldı. Ṭoḳsan altı Rebī'ü'l-evveli'nde bir kölesini ḍarb u tehdīd murād itmek ile ol yezīd mübāşir-i emr-i 'aẓīm olup ṣāḥibü't-tercemeyi şehīd itmiş idi.

Mevlānā-yı mezbūr 'ilm-i kāfe sa'y ile meşhūr, gūşe-gīr-i inzivā, merd-i bī-pervā idi.

## Rodosī Aḥmed Efendi

el-Mevlā Aḥmed. "Rodosī Aḥmed Efendi" dimekle meşhūr ve eczā-yı ta'rīfi bu mertebeye maḳṣūrdur. Şeyḫü'l-İslām Ṣun'ī-zāde Efendi mensūbātından **[273[a]]** olmaġla ẓāhir-i ḥāl anlardan mülāzemetle nā'il-i evvelīn-i āmāl olup ḳırḳ aḳçe medreseden ma'zūlen biñ altmış yedi Cumāde'l-āḫiresi'nde el-Ḥāc İlyās Medresesi ḫāriciyle be-kām, yetmiş iki Şevvāli'nde Ḳaraḳaş Efendi yirine Üçbaş Medresesi'ne ḥareketle nā'ilü'l-merām oldılar. Yetmiş altı Cumāde'l-āḫiresi'nde İbrāhīm Efendi yirine Fāṭıma Ḫānım müderrisi olup yetmiş yedi Ramażānı'nda Yaḥyā Efendi ḥażretlerine, Ḥasan Efendi Medresesi ile tekrīm, seksen üç Cumāde'l-āḫiresi'nde İmām-zāde Süleymān Efendi yirine Ḥaydar Paşa Medresesi ile ta'ẓīm olındı. Seksen beş Ṣaferi'nde meşīḫat-i İslāmiyye'den müteḳā'id Ṣādıḳ Efendi ḥażretleri yirine Beşikṭaş Sinān Paşası müyesser olup sene-i mezbūre Ramażānı'nda Ṣaḥn'a geldiler. Seksen altı Şevvāli'nde bi-emri'llāhi te'ālā a'māya mübtelā olup nūr-ı dīdesi ẓalāma mübeddel ve ḥāsse-i bāṣıresi muḫtel olmaġın Ḫayrabolı ḳażāsı ma'īşetiyle peyġūle-nişīn-i ferāġat olup medrese-i mezbūre …[1] Efendi'ye pāye-i 'izz ü rif'at oldı. Ṭoḳsan beş ḥudūdında şehbāz-ı rūḥı dīde-dūz-ı ni'met ü nāz ve evc-i 'illiyyīne ruḫṣat-yafte-i pervāz oldı.

1 Metinde yeri boş bırakılmıştır.

Mevlānā-yı mezbūr fażīlet-i ʻilmiyye ile meşhūr idi. Ḥattā Şeyḫü'l-İslām Minḳārī-zāde Efendi zamānında vāḳiʻ imtiḥān-ı ʻāmmede tefsīr-i şerīfden bir ders taḳrīr idüp pesendīde-i cumhūr olmış idi.

### Ḳuyumcı-zāde Meḥemmed Efendi[1]

el-Mevlā Meḥemmed. Bir zergerüñ ferzendi olmaġın "Ḳuyumcı-zāde" dimekle şehīr ve bu taʻrīfle maʻlūm-ı ṣaġīr ü kebīr olmış idi. Taḥṣīl-i kemāle kūşiş ve tekmīl-i maʻārife verziş idüp ʻulemānuñ birinden şeref-i mülāzemeti ḥā'iz ve ḳırḳ aḳçe medreseye fā'iż olup baʻdehu maʻzūl ve muntaẓır-ı neyl-i me'mūl iken biñ yetmiş ṭoḳuz Cumāde'l-āḫiresi'nde Cezmī Efendi yirine Anbār Ḳāḍī ḫāricine rāḳī olup seksen beş Ramażānı'nda Ebe-zāde Meḥemmed Efendi yirine Ferhād Paşa Medresesi ile kām-revā oldılar. Seksen yedi Şaʻbānı'nda Şāmī Ebū Bekr Efendi yirine Ümmü Veled Medresesi virildi. Seksen sekiz ḥudūdında müceddeden binā olınan Ḳāḍī-ʻasker Burusī Muṣṭafā Efendi Medresesi'ne أوَّل مـدرِّس درَّس فيهـا[2] oldılar. Ṭoḳsan bir Muḥarremi'nde Dāvūd-zāde Efendi yirine Fetḥiyye Sinān Paşası erzānī görildi. Ṭoḳsan iki Recebi'nde Ṣaḥn'a geldiler. Ṭoḳsan üç Rebīʻü'l-āḫiri'nde Çivi-zāde Efendi ḥażretleri yirine Rüstem Paşa Medresesi'ne revnaḳ-baḫşā, ṭoḳsan dört Ẕi'l-ḳaʻdesi'nde Şeyḫü'l-İslām Ebū Saʻīd Efendi-zāde Feyżu'llāh Efendi nā'ibi Meḥemmed Efendi maḥlūlinden Maḥmūd Paşa Medresesi ile kām-revā olmışlar idi. Ṭoḳsan beş Ẕi'l-ḳaʻdesi'nde enfās-ı maʻdūdesi tamām ve medrese-i maḥlūlesiyle Uzun Ḥasan Efendi dāmādı Aḥmed Efendi **[273[b]]** be-kām oldı.

Mevlānā-yı mezbūr miyāne-i ẕātla meşhūr, tārikü'l-külfet, leẕīẕü'ṣ-ṣoḥbet, şāʻir-i māhir, Fārisī tekellüme ḳādir idi. Ümmü Veled müderrisi olduḳda iltifāt ṭarīḳıyle kendü ḥaḳḳında bu mıṣrāʻı dimişdür:

Ḳurtardı başın ḳaḥbacıḳ (?) ümmü'l-veled oldı

Bunuñ emṡāli meżāmīni *ve levmuhu ʻaleyye*[3] diyüp fevt itmezdi.

### Aṭā'u'llāh Efendi [Bālī-zāde Efendi ʻAṭāsı]

el-Mevlā Aṭā'u'llāh. Ḳasṭamonī'dür. Taḥṣīl-i biżāʻa-i ʻilmiyye ve tekmīl-i ādāb-ı resmiyye eyledükde Şeyḫü'l-İslām Bālī-zāde Efendi āsitānesi ḫıdmet-

1 Der-kenār: Evvelu müderrisin bi-medreseti Burusī Muṣṭafā Efendi ṣāḥibü't-terceme fī-sene 1088.
2 "Orada ders veren ilk müderris."
3 "Onu kınamak bana düşer."

lerine mülāzım ve pīşgāh-ı mekārim-penāhlarında ʿimād-ı ḫāne gibi ḳā'im olup Ḫˇāce-zāde ʿAbdu'llāh Efendi'den mülāzım ve ṭarīḳ-ı saʿādet-refīḳe ʿāzim olduḳda ḳırḳ aḳçe medreseden maʿzūl iken altmış yedi Rebīʿü'l-āḫiri'nde Ḥāmid Efendi Medresesi ile kām-revā olup yetmiş iki Ṣaferi'nde Başcı İbrāhīm Medresesi'ne ḥareket eyleyüp andan Pervīz Efendi müderrisi oldılar. Yetmiş ṭoḳuz Rebīʿü'l-evveli'nde Maḥmūd Efendi yirine Şāhḳulı Medresesi virilüp seksen bir Cumāde'l-āḫiresi'nde Şeyḫī Muṣṭafā Efendi yirine Nişāncı Paşa-yı ʿAtīḳ Medresesi ile be-kām, seksen üç Muḥarremi'nde Begbāzārī Ḥüseyn Efendi yirine Bosna ḳażāsıyla nā'ilü'l-merām oldılar. Seksen dört Rebīʿü'l-evveli'nde maʿzūl ve yirlerine Caʿfer-zāde Ramażān Efendi mevṣūl oldı. Seksen yedi Ẕi'l-ḳaʿdesi'nde Sivasī-zāde Efendi yirine Ṣofya ḳażāsı tevcīh olınup seksen ṭoḳuz Cumāde'l-ūlāsı'nda munfaṣıl ve yirlerine Ṣolaḳ-zāde Ḫalīl Efendi vāṣıl oldı. Ṭoḳsan üç Recebi'nde Şeyḫü'l-İslām Anḳaravī Efendi maḫdūmı Ḥasan Efendi yirine Diyārbekr ḳāḍīsi olup ṭoḳsan dört Rebīʿü'l-āḫiri'nde Şikārī Yūsuf Efendi yirine Ḳayṣeriyye ḳażāsına tebdīl ve yirleriyle ʿAbdu'llāh Efendi tebcīl olındı. Ṭoḳsan beş Cumāde'l-āḫiresi'nde müteḳāʿid ve yirlerine Edrineli Caʿfer-zāde Efendi ṣāʿid oldı. Ṭoḳsan yedi Cumāde'l-ūlāsı'nda maraż-ı ẕātü'l-cenbden intiḳāl eyledi.

Mevlānā-yı mezbūr kemāl-i nezāhetle meşhūr, vaḳūr u muḥteşem, ferḫunde-dem ādem idi. Evā'il-i ḥālinde Şeyḫü'l-İslām Bālī Efendi-zāde ḫıdmetinde olmaġla "Bālī-zāde Efendi ʿAṭāsı" dirler idi.

### İmām-zāde Süleymān Efendi

el-Mevlā Süleymān ibnü'l-mevlā Ḥüseyn eş-Şāmī el-İmām. Biñ altmış ṭoḳuz tārīḫinde ʿāzim-i dārü's-selām olan imām-ı sulṭānī ve muḳtedā-yı ḫāḳānī Şāmī Ḥüseyn Efendi maḫdūm-ı kihter-i ḫıredmendi İmām-zāde Süleymān Efendi'dür. Birāder-i mihteri İbrāhīm Efendi ḳaṭʿ-ı medāris-i ṭarīḳ iderek Sinān Paşa Medresesi'ne vāṣıl olmış idi. Dimāġına baʿż-ı ʿilel ʿurūżıyla ʿaḳlına fütūr ṭayerānıyla ṭarīḳden teḳāʿüd idüp seksen beş tārīḫinde fevt olmışdur. el-Ḥāletü hāẕihī bunlar vālid-i mācidlerinden mülāzım ve Ṭrabzonī İbrāhīm Efendi'den taḥṣīl-i maʿārife ʿāzim olup **[274ᵃ]** ḳırḳ aḳçe medreseden maʿzūl iken biñ altmış yedi Recebi'nde Bāzirgānbaşı ḫāriciyle kām-revā, sene-i mez-

būre Ẕi'l-ḥiccesi'nde yirinde i'tibār olınup yetmiş dört Cumāde'l-āḫiresi'nde Ma'lūl-zāde Medresesi ile nā'ilü'l-merām oldı. Yetmiş ṭoḳuz Rebī'ü'l-evveli'nde Mūsā-zāde es-Seyyid Muṣṭafā Efendi yirine Ḥammāmiyye müderrisi olup seksen bir Ṣa'bānı'nda şeyḫü'l-İslām-ı, 'allāmetü'l-enām, ḥasenetü'l-leyālī ve'l-eyyām *ḥafaẓahu'l-Melikü'l-'Allām* efendimüz ḥażretleri teşrīf itdügi Ḥaydar Paşa Medresesi ile tekrīm olındı. Seksen üç Cumāde'l-āḫiresi'nde Ebu's-su'ūd-zāde maḫdūmı Aḥmed Efendi yirine Muṣṭafā Aġa-yı Cedīd Medresesi virilüp seksen beş Ṣaferi'nde Mü'min-zāde Efendi yirine Ṣaḥn'a geldiler. Seksen altı ḥudūdında Murād Paşa-yı Cedīd Medresesi ile tecdīd-i neşāṭ idüp seksen ṭoḳuz Ẕi'l-ḥiccesi'nde 'Alī Paşa-yı 'Atīḳ Medresesi virildi. Ṭoḳsan bir Muḥarremi'nde Ḫāṣekī Sulṭān'ı iḥsān olındı. Ṭoḳsan beş Rebī'ü'l-evveli'nde Cevherī-zāde Efendi yirine Üsküdar Vālidesi ile be-kām, ṭoḳsan altı Cumāde'l-ūlāsı'nda Edrineli 'Abdu'llāh Efendi yirine Ḳuds-i Şerīf ḳażāsıyla nā'ilü'l-merām olmışlar idi. Ṭoḳsan yedi Muḥarremi'nde fevti ḫaberi gelüp yirleri Kūsec Ebū Bekr Efendi'ye virildi.

Mevlānā-yı merḳūm dāḫil-i 'ulemā-yı rüsūm, naẓīf ü nezīh, ẓarīf ü nebīh idi.

**Ḥüseyn Paşa-zāde Kihteri İbrāhīm Efendi**

el-Mevlā İbrāhīm. Bu ṭabaḳa ricālinden tercemesi raḳam-zede-i kilk-i cāmi'ü'l-ḥurūf olan Ḍarb-ḫāneci Ḥüseyn Paşa-zāde Aḥmed Efendi'nüñ birāder-i kihteri İbrāhīm Efendi ḫıdmetleridür. Ṣadr-ı mekārim-i destgāh Ḫˇāce-zāde 'Abdu'llāh Efendi merḥūmdan şeref-i mülāzemete nā'il ve ḳırḳ aḳçe medreseye vāṣıl, andan daḫı munfaṣıl ve dīde-dūz-ı neyl-i me'mūl iken elli sekiz Şevvāli'nde Altı Parmaḳ İbrāhīm Efendi yirine İskender Paşa Medresesi ḫāriciyle be-kām, altmış iki Muḥarremi'nde 'Alī Dede-zāde Aḥmed Efendi yirine Ḥasan Paşa Medresesi ile nā'ilü'l-merām olup altmış üç Cumāde'l-ūlāsı'nda Ḳabaḳulaḳ-zāde Efendi yirine Şāh-ı Ḫūbān Medresesi'ne şāyān oldı. Altmış altı Ṣa'bānı'nda yirinde dāḫil ḥareketi i'tibār olınup sene-i mezbūre Şevvāli'nde Muṣlī Efendi yirine Zāl Paşa Medresesi'ne sezā görildi. Altmış ṭoḳuz Cumāde'l-ūlāsı'nda Ḳonevī Meḥemmed Efendi yirine Murād Paşa-yı 'Atīḳ Medresesi'ne ḥaḳīḳ olup yetmiş bir Cumāde'l-āḫiresi'nde Berber-zāde Efendi yirine Ḫāṣekī müderrisi oldı. Yetmiş iki Cumāde'l-āḫiresi'nde selefi yirine Şāh-zāde Medresesi'ne pā-nihāde olup yetmiş üç Cumāde'l-āḫiresi'nde Ḫışım-zāde 'Ab-

dü'r-raḥīm Efendi yirine Süleymāniyye Medresesi'ne terfī', yetmiş **[274[b]]** altı Cumāde'l-āḫiresi'nde Sa'dī-zāde Muṣṭafā Efendi yirine İzmir ḳażāsıyla tevḳī' olındı. Yetmiş yedi Ramażānı'nda ma'zūl ve yirlerine Ser-ḥadli Muṣṭafā Efendi mevṣūl oldı. Seksen üç Recebi'nde Öreke-zāde Aḥmed Efendi yirine Baġdād-ı dārü's-selām ḳażāsıyla be-kām olup seksen beş Ṣaferi'nde ma'zūl ve yirleriyle Hevāyī-zāde Efendi nā'il-i me'mūl oldı. Seksen sekiz Rebī'ü'l-evveli'nde Bābī Efendi yirine ṯāniyen Baġdād-ı bihişt-ābād ḳāḍīsi olup seksen ṭoḳuz Rebī'ü'l-evveli'nde 'azl ve yirlerine Ṭavīl Ḥasan Efendi naṣb olındı. Ṭoḳsan dört Ẕi'l-ḥiccesi'nde A'rec-zāde 'Abdu'llāh Efendi yirine Edrine pāyesiyle def'a-i ṯāniye İzmir ḳażāsı müyesser olmış idi. Ṭoḳsan altı Cumāde'l-ūlāsı'nda müteḳā'id ve yirlerine Mekke-i Mükerreme pāyesiyle Ġalaṭa'dan munfaṣıl Mūsā Efendi ḥażretleri müteṣā'id oldı. Ṭoḳsan yedi evāḫirinde intiḳāl ve dār-ı āḫirete irtiḥāl eyledi. Birāderi cenbinde medfūndur.

Mevlānā-yı mezbūr "Paşa-zāde" dimekle meşhūr, ḳażāsında müstaḳīm, ẕāt-ı selīm idi.

### Ḳāḍī-'asker Ḥāmid Efendi

el-Mevlā Ḥāmid bin Muṣṭafā. Vilāyet-i Anaṭolı'da Aḳsarāy nām beldede ḥāṣıl ve terbiyet-i üstādān-ı 'aṣr ile mertebe-i ḳabūle vāṣıl olduḳda biñ ḳırḳ yedi evāḫirinde āheng-i dārü'l-mülk-i Rūm ve Şeyḫü'l-İslām Yaḥyā Efendi āsitānesin veche-i āmāl ü merūm ḳılup şeref-i mülāzemetle kām-revā olmaġı niyāz u recā eyledükde fużalā-yı müderrisīnden Ḥācī Yūsuf-zāde Efendi'ye isti'lām-ı isti'dād içün irsāl eyleyüp bunlar daḫı bir ders taḳrīriyle 'arż-ı biżā'a-i 'ilmiyye eyledükde sefer-i ẓafer-reh-berden ḳufūl idince 'Acem Meḥemmed Efendi'ye dānişmend-i yaḳīn olınmışlar idi. Ba'de'l-fetḥ ve'ẓ-ẓafer vāṣıl-ı sa'ādet-maḳar olduḳda Sulṭān Bāyezīd medrese-i celīlesine duḫūl ve elli Ṣaferi'nde i'ādelerinden şeref-i mülāzemete vuṣūl bulduḳdan ṣoñra ol āsitāneye istinād taḳrībiyle birāder-zādeleri sābıḳu't-terceme 'İzzetī Efendi'ye üstād ta'yīn olınmış idi. Elli bir Rebī'ü'l-āḫiri'nde ḳırḳ aḳçe ile Fenārī Aḥmed Paşa Medresesi'ne vāṣıl, andan daḫı munfaṣıl olmışlar idi. Elli ṭoḳuz Ramażānı'nda Yūsuf Paşa ḫ'ācesi Nūḥ Efendi yirine Ḳāḍī 'Abdü'l-ḥalīm Medresesi ḫāriciyle tekrīm olınup sene-i mezbūre Ẕi'l-ḳa'desi'nde *Şāriḥü'l-Menār-zāde Tārīḫi*'nde taḥrīr olınduġı vech

üzere Vezīr-i Aʿẓam Murād Paşa mültefiti olan …[1] nām mecẕūb bi-ḥasebi'l-ittifāḳ ṣāḥibü't-terceme ḫānesinde sākin olmaḳ taḳrībiyle vezīr-i müşārün ileyh muḳarreblerinden baʿż gelüp ṣāḥibü't-tercemeden fevā'id-i cüz'iyye aḫẕ iderler idi. Bir gün ṣāḥibü't-terceme mażmūnı **[275ᵃ]** iltimās-ı manṣıb teftīş olmaḳ üzere bir ʿarż-ı ḥāl taḥrīr idüp mecẕūb-ı meẕkūr yediyle vezīre īṣāl ve muḳarrebīn-i meẕkūrīn maḳām-ı terbiyet ü taʿrīfde beẕl-i maḳāl-i ḫoş-me'āl itdükde müfettiş-i evḳāf olan Ḍıḥkī Efendi maʿzūl ve yirlerine bunlar mevṣūl olmış idi. Selefleri beşūş, bunlar ʿabūs olmaġın beynehümāda münāsebet-i teżāda işāret ẓurefā bu beyti dimişlerdür:

**Naẓm** چو تفتیش از دست ضحکی برفت
بکایی همانا بجایش نشست [2]

Altmış iki Ẕi'l-ḳaʿdesi'nde ḫāric ḥareketi, altmış üç Ramażānı'nda yirinde dāḫil iʿtibār olındı. Altmış dört Şaʿbānı'nda Ḥasan Efendi müderrisi olup altmış beş Rebīʿü'l-evveli'nde yirinde mūṣıla-i Ṣaḥn iʿtibār olınmış idi. Altmış altı ḥudūdında Marʿaş ḳażāsı tevcīh olınduḳda ḳabūlden ibā ve firār u iḫtifā itmekle medreseleri Fikrī birāderi Ḥüseyn Efendi'ye virildi. Sene-i mezbūre Şevvāli'nde Ḥüseyn Efendi Sekbāniyye'ye naḳl ve bunlar yine Ḥasan Efendi'ye vaṣl olındı. Altmış yedi Recebi'nde Ṣaḥn'a geldiler. Altmış sekiz Cumāde'l-āḫiresi'nde Āvāre-zāde dāmādı ʿAbdu'llāh Efendi yirine Üsküdar Mihrümāhı'na sāye ṣalup yetmiş bir Muḥarremi'nde Ḳabaḳulaḳ-zāde Efendi yirine Ḳara Muṣṭafā Paşa Medresesi ile kām-revā oldılar. Yetmiş ikide Ḫāṣekī Sulṭān Medresesi iḥsān olındı. Sene-i mezbūre evāḫirinde Ḳābil Vücūd-zāde maḥlūlinden Burusa Murādiyyesi tevcīh olınduḳda ḳabūlden ibā ve mekānından firār ile iḫtifā idüp yetmiş üç ḥudūdında tekmīl-i medāris-i ʿilmiyye idüp Süleymāniyye Medresesi ile tekrīm, yetmiş beş ḥudūdında Minḳārī-zāde Efendi dāmādı Muṣṭafā Efendi yirine Selanik ḳażāsıyla tevḳīʿ olındı. Yetmiş altı Ramażānı'nda maʿzūl ve yirlerine Şeyḫü'l-İslām ʿAlī Efendi mevṣūl oldı. Yetmiş ṭoḳuz Şevvāli'nde Ḳabaḳulaḳ-zāde Meḥemmed Efendi yirine Burusa ḳāḍīsi olup seksen Ramażānı'nda selef-i sālifi Dāmād Efendi yirine Mekke-i Mükerreme ḳażāsına naḳl ve yirlerine İsḥāḳ-zāde Efendi vaṣl olındı. Seksen bir Recebi'nde munfaṣıl ve ḳażā-yı Ümmü'l-ḳurā emri Mıṣr ḳāḍīsi Anḳaravī Meḥemmed Efendi'ye vāṣıl

1 Metinde yeri boş bırakılmıştır.
2 "Dıhkî'nin (veya gülmenin) elinden teftiş işi gidince onun yerine geçen ağladı."

olmış iken ṭaraf-ı devletden ʿavde me'ẕūn ve ḳażā-yı mezbūr ile Burusī birāderi Muṣṭafā Efendi memnūn oldı. Seksen üç Muḥarremi'nde müşārün ileyh Anḳaravī Efendi yirine Ḳosṭanṭıniyye ḳażāsı virildi. Sene-i Mezbūre Cumāde'l-āḫiresi'nde refʿ ve yirlerine ṣāniyen Ḳāmetī-zāde Efendi naṣb olındı. Receb'de Balıkesir maʿa Balya arpalıḳ virildi. Seksen sekiz Rebīʿü'l-āḫiri'nde Bālī Efendi yirine Anaṭolı ṣadāretiyle be-kām, sene-i mezbūre Şaʿbānı'nda ʿİzzetī Efendi defʿa-i ṣāniyesi **[275b]** yirine ṣadr-ı Rūm'a naḳlle nā'ilü'l-merām olup yirleri ʿAbdü'r-raḥīm-zāde Efendi'ye müyesser oldı. Ṭoḳsan bir Ṣaferi'nde Aḳsarāy ve Güzelḥiṣār ve Mudurnı ḳażālarıyla müteḳāʿid ve yirlerine Beyāżī-zāde Aḥmed Efendi müteṣāʿid oldı. Ṭoḳsan sekiz Ṣaferi'nde ḫazīne-i ḥümāyūnda müżāyaḳa olup sefer levāzımı içün müṣādere tertībine ḳā'im-maḳām-ı vaḳt Receb Paşa Sarāyı'nda ʿaḳd-i meclis-i müṣāvere içün ʿulemā vü meşāyiḫ daʿvet olınup ḥuṣūṣ-ı mezbūr içün ṣādır olan ḫaṭṭ-ı hümāyūn ḳırā'at olınduḳda cümle sükūt idüp nīk ü bed cevāb virmedüklerinde paşa-yı merḳūm "Pādişāhımuz cevāb ister." diyü ilḥāḥ itdükde ṣāḥibü't-terceme cevāba müteṣaddī olup "Memālikden bu ḳadar ḫazīne ḥāṣıl olıyor, meṣārifi maʿlūm ve ḥarem-i hümāyūn ve vükelā-yı ʿiẓāmda ve etbāʿında altun ve gümüşe müteʿalliḳ bu ḳadar raḫt u süyūf u rikāb ve sā'ir eşyā var iken ḫalḳuñ mālını aḫẕ meşrūʿ degildür begüm." diyü paşa-yı müşārün ileyhe ʿadem-i tecvīz-i müṣādere siyāḳında niçe tevbīḫ ü teşnīʿāne kelimāt söylemekle ol meclis daġılup dördinci sāʿatde Sekbānbaşı ʿÖmer Aġa ḳavliyle ṭaşradan ṣāḥibü't-tercemenüñ menzilini iḥāṭa ve kendülerin birḳaç ādem ile ḳaldırup Sinān Paşa köşkinde bir ṣandala ḳoyup Rodos'da Mendirek nām ḳaṣabada ḳalʿa-bend itdiler. Üç ay anda mekṣ itdükden ṣoñra Ḳıbrıs cezīresine irsāl olınup beş ay daḫı anda ārām itdükde sene-i mezbūre Şaʿbānı'nuñ on beşinci Berāt gicesi ḥummā-yı muḥriḳa sebebiyle şuʿle-i şemʿ-i ḥayātı ḫāmid ve rūd-ı dā'imü'l-vürūd-ı zindegānīsi cāmid olmış idi. Ol maḥalde vāḳiʿ Ayaṣofıyya miḥrābı ḥiẕāsında defn ve mütevārī-i ḫāk-i ʿanberīn oldı.

Mevlānā-yı mezbūr ʿilm ü fażlla meşhūr, aʿyān-ı ʿulemādan maʿdūd ve ḥaṣā'il-i maḥṣūsası nā-maḥdūd, ḥiddet-i lisān ile muʿallem, keṣret-i aḫẕ ile müttehem idi. Sinīn-i ʿömri seksene ḳarīb pīr-i münevverü'l-meşīb iken ḫisset ü imsākde ʿalem ḥāfiẓ-ı gencīne-i dinār u direm idi. İntiḳālinde beş yüze ḳarīb kīsesi çıḳup dört yüz kīsesi levāzım-ı seferiyye içün ṭaraf-ı mīrīden istiḳrāż ve baḳıyyesi beyne'l-vereṣe ʿalā-mā- faraża'llāh taḳsīm olındı.

Cem‘ ider deryā-yı ‘ummān ebr-i bārān ḫarcanur

Āṣār-ı ‘ilmiyyelerinden uṣūl-i fiḳh-ı şerīfde Mollā Ḫusrev'ün *Mir'āt ve Mirḳāt* üzerine ḥāşiyeleri meşhūrdur.

**Çömez Aḥmed Efendi**

el-Mevlā Aḥmed bin Ca‘fer bin ‘Abdü'l-fettāḥ. Vilāyet-i Anaṭolı'da Silifke nām ḳaṣaba tüccārından Ca‘fer nām merdüñ ferzend-i ḫıredmendi Çömez Aḥmed Efendi'dür. Biñ otuz tārīḫinde cānib-i Sitanbul'a rū-be-rāh [ve] çehre-sāy-ı südde-i efāżıl-ı destgāh **[276[a]]** olup ibtidā Kiçi Meḥemmed Efendi'den mebānī-i ‘ulūmı taḥṣīl ba‘dehu Mollā Çelebi ve Uzun Ḥasan Efendi'den baḳıyye-i levāzımı tekmīl eyleyüp Ġalaṭa Sarāy hümāyūnına mu‘allim ta‘yīn olınup yigirmi sene miḳdārı ḳavābil-i ḫuddām-ı şehriyārī olmış idi. el-Ḥāletü hāẕihī Şeyḫü'l-İslām Yaḥyā Efendi'den iḥrāz-ı şeref-i mülāzemet ve medāris-i ‘adīdede ḫıdmet-i müdāreseye müdāvemet iderek ḳırḳ aḳçe medreseden ma‘zūl iken biñ elli üç Ẕi'l-ḥiccesi'nde Bosnevī ‘Ömer Efendi yirine Maḳtūl Ḥasan Paşa Medresesi ile kām-revā, elli yedi Ša‘bānı'nda Teẕkireci Aṣam Meḥemmed Efendi yirine Nişāncı Paşa-yı ‘Atīḳ Medresesi'ne revnaḳ-baḫşā olup elli sekiz Cumāde'l-ūlāsı'nda Efḍaliyye Medresesi virilüp altmış Ramażānı'nda Ḫˇāce Ḫayrü'd-dīn Medresesi ile be-kām, altmış üç Ramażānı'nda Ṣaḥn medārisinüñ biriyle nā'ilü'l-merām olmışlar idi. Altmış dört Cumāde'l-ūlāsı'nda yirinde altmış i‘tibār, altmış altı Şevvāli'nde yirinde mūṣıla-i Süleymāniyye i‘tibār olınmış idi. Altmış yedi Recebi'nde Nā'ib ‘Ömer Efendi yirine Eyyūb'da vākı‘a İsmiḫān Sulṭān Medresesi iḥsān olınup altmış sekiz Ṣaferi'nde Ḥalebī Muṣṭafā Efendi yirine Ḫāṣekī Medresesi'ne naḳl olınmış idi. Sene-i mezbūre Cumāde'l-āḫiresi'nde Burusa'da Sulṭāniyye Medresesi maḥlūle olduḳda ‘alā-ṭarīḳi't-teḳā‘üd medrese-i mezbūreye ṭālib ve ṭarīḳden tebā‘üde rāġıb olmaġın Mekke-i Mükerreme pāyesiyle tekrīm ve medrese-i mezbūreye Kite ma‘a Lefke ḳażāları żamīmesiyle ta‘ẓīm olındılar. Andan Edrine pāyesi[ne mevsūl] olup evāḫir-i ‘ömrlerinde İstanbul pāyesi daḫı iḥsān olınmış idi. Ṭoḳsan üç Ẕi'l-ḥiccesi'nde vaḥşetgāh-ı dünyādan irtiḥāl ve ‘işretgāh-ı cināna intiḳāl eyledi. Ol beldede Ḳayġan Cāmi‘i sāḥasında medfūndur. Sinīn-i ‘ömri ‘ıḳd-i tāṣi‘i mütecāviz belki ‘āşire mütenāhiz rivāyet olınur.

Mevlānā-yı mezbūr feżā'il ile meşhūr, riyāż-ı keṣīrü'l-ḥiyāż-ı ‘ulūmdan gül-

deste-bend, faẓīletmend ve ṣalāḥ-ı peyvend, ekṣer-i eyyām ṣā'im ve افضل العبادة اخمرها [1] naṣṣıyla riyāżet-i nefse müdāvim idi.

Āṯār-ı 'ilmiyyesinden *Binā* şerḥi ve *Sūre-i Kerīme-i Furḳān*'a *Tefsīr*'i mesmū'dur.

**Semerci-zāde Meḥemmed Efendi**

el-Mevlā Meḥemmed bin Muṣṭafā. Vilāyet-i Ḳasṭamonı'dan ẓuhūr ve "Semerci-zāde" dimekle meşhūr olmış idi. Ba'de ẓuhūri'l-isti'dād taḥṣīl-i kemāle ṭālib ve tekmīl-i ma'ārife rāġıb olup Ḳosṭanṭıniyye'ye ḳudūm ve devr-i mecālis-i 'ulemā-yı Rūm idüp biñ yetmiş üç tārīḫinde Ḳuds-i Şerīf ḳāḍīsi olan Neffātī Şeyḫ Meḥemmed Efendi'den mülāzım ve ṭarīḳ-ı tedrīse 'āzim olduḳda cedd-i cāmi'ü'l-ḥurūf Zeyrek-zāde Efendi merḥūma imām ve muḳtedāları olmaḳ şerefiyle be-kām olup vālid-i merḥūm dersine mülāzım ve dārü'l-ifādelerine **[276[b]]** müdāvim olmaġla vāṣıl-ı rütbe-i kemāl ve resīde-i derece-i 'ālü'l-'āl olmışlar idi. el-Ḥāletü hāẕihī ḳırḳ aḳçe medreseden ma'zūl ve muntaẓır-ı neyl-i me'mūl iken seksen altı Cumāde'l-ūlāsı'nda …[2] Medresesi ḫāriciyle kām-revā ba'dehu Eyyūb'da vāḳi' Siyāvuş Paşa Medresesi'ne revnaḳ-baḫşā oldı. Ṭoḳsan bir Cumāde'l-ūlāsı'nda Şāh-ı Ḫūbān dārü'l-ifādesine duḫūl idüp ṭoḳsan üç Rebī'ü'l-evveli'nde Seyyid Ya'ḳūb Efendi yirine Ḥācī Ḥasan-zāde Medresesi'ne vuṣūl bulmış idi. Ṭoḳsan beş Rebī'ü'l-evveli'nde selefi yirine mūṣıla-i Ṣaḥn ile Zekeriyyā Efendi Medresesi Ūlāsı'na basṭ-ı seccāde-i ifāde itmişler iken sene-i mezbūre Ẕi'l-ḳa'desi'nde meslūlen vefāt ve 'azm-i cennāt-ı 'āliyāt itdi. Edrineḳapusı ḫāricinde medfūndur.

Mevlānā-yı mezbūr 'ilm ü faẓlla meşhūr, diḳḳat-i efkār-ı 'ilmiyyede kāmil, 'ālim ü fāżıl, ekṣer-i 'ulūma intisābı ḥikemiyyāt u riyāżiyyātdan daḫı vāye-i niṣābı olduġından mā'adā umūr-ı ḫāriciyyede müdebbir ve müsteşār ḫıdemātında istiḳāmetle şöhret-şi'ār, me'mūnü'l-ülfet, leẕīẕü'ṣ-ṣoḥbet, ḥasenü'l-liḳā, şedīdü'ẕ-ẕekā, ḫayr-ḫʿāh-ı 'ālem, nīk-nefs ādem idi.

Vālid-i merḥūmuñ şākird-i ḫāṣṣı ve mensūbātınuñ pür-iḫtiṣāṣı olmaġla Selanik ve Mıṣr'da Nā'ib-i menābları ve müsteşār-ı re'y-i ṣavābları olmış idi.

1 "İbadetlerin en faziletlisi en sarhoş edenidir."
2 Metinde yeri boş bırakılmıştır.

Bundan mā'adā ḫāl-i mükerremleri olan sābıḳu'z-zikr Fetvā-emīni Şeyḫ-zāde Efendi merḥūmuñ kerīmeleriyle 'aḳd-i peyvend-i zevciyyet itmekle tereddüd ve üstādların ziyāde taḳviyyet itmişler idi.

**Zeyrek-zāde Efendi Ḥāfıẓı Muṣṭafā Efendi**

el-Mevlā Muṣṭafā. Ḳasṭamonī'dür. Cedd-i cāmi'ü'l-ḥurūf Zeyrek-zāde Efendi merḥūmuñ ḫāne-zādı ve āsitān-ı efāżıl-penāhlarınuñ şeref-yāfte-i intisāb u istinādı olmaġın "Zeyrek-zāde Ḥāfıẓı" dimekle meşhūr olmış idi. İbtidā medreselerinde mu'īd ve derslerinden müstefīd olup ḫıdmet-i i'ādelerinden mülāzım ü müderris ba'dehu ḫıdmet-i imāmetleriyle müteşerrif olup meclislerinde muṣāḥib ü mücālis olmaġla ol ẕāt-ı mekārim-simātuñ yār-i ġārı ve eyyām-ı felāket ve zamān-ı miḥnetde ġam-güsārı olmış idi. Elli üç Rebī'ü'l-evveli'nde ḳırḳ aḳçe ile Beşikṭaş'da ṣāliṣe-i Yaḥyā Efendi Medresesi'ne mevṣūl, andan daḫı ma'zūl olup muntaẓır-ı neyl-i me'mūl iken altmış iki Ṣaferi'nde Mollā Kestel Medresesi'ne nā'il, altmış sekiz Cumāde'l-āḫiresi'nde Şemsī Paşa Medresesi'ne vāṣıl olup altmış ṭoḳuz Muḥarremi'nde Aḳ Maḥmūd Efendi ḥażretleri yirine Pervīz Efendi Medresesi 'ināyet olınmış idi. Yetmiş Ṣaferi'nde Cezerī Ḳāsım Paşa Medresesi ile be-kām, sene-i mezbūre Cumāde'l-āḫiresi'nde Efḍal-zāde Medresesi virilüp yetmiş iki Şevvāli'nde Sekbān 'Alī Medresesi ile maḳżī'l-merām oldılar. Yetmiş **[277[a]]** üç Recebi'nde 'Abdü'l-hādī Efendi yirine Parmaḳḳapu'da vāḳi' Sinān Paşa Medresesi tevcīh olınup yetmiş beş Muḥarremi'nde Mu'īd Aḥmed Efendi müderrisi Çāvuş-zāde ile taḥille-i Ṣaḥn'da mübādele eylediler. Yetmiş altı Rebī'ü'l-evveli'nde Mūsā-zāde 'Abdü'l-ḥalīm Efendi yirine Maġnisa ḳażāsı tefvīż olınduḳda beyne'l-ehālī imtizāca muvaffaḳ olmamaġla sene-i mezbūre Ramażānı'nda 'azl-i nā-hengām ile teẕlīl ve manṣıb-ı münḥal ile Ḥasan Efendi tebcīl olındı. Yetmiş yedi Recebi'nde Çāvuş-zāde Efendi yirine Diyārbekr ḳażāsıyla taṭyīb olınup yetmiş sekiz Cumāde'l-ūlāsı'nda ma'zūl ve yirlerine Merzifonī Ḥāfıẓ Efendi mevṣūl oldı. Seksen üç Cumāde'l-āḫiresi'nde Ḥicāzī-zāde Seyyid 'Abdu'llāh Efendi yirine ṣāniyen Diyārbekr virilmiş idi. Seksen dört Şevvāli'nde 'azl ve yirlerine İsmā'īl-zāde Efendi naṣb olındı. Seksen yedi Recebi'nde Seyyid Ḥiṣālī Efendi maḥlūlinden Eyyūb ḳażāsı iḥsān olınmış idi. Seksen sekiz Ša'bānı'nda ma'zūl olup yirleri Ḳāmetī-zāde Efendi'ye arpalıḳ oldı. Ṭoḳsan iki Cumāde'l-āḫiresi'nde Ša'bān Efendi yirine Üsküdar ḳāḍīsi

olup ṭoḳsan dört Muḥarremi'nde munfaṣıl ve yirlerine Fındıḳ Muṣṭafā Efendi vāṣıl oldı. Ṭoḳsan sekiz ḫilālinde nuḳūd-ı 'ömri tamām ve müddet-i zindegānī-si ḳarīn-i ḫitām oldı. Eyyūb'da Defterdār Cāmi'i ḥaṭīresinde medfūndur.

Mevlānā-yı mezbūr ma'ārif-i 'ilmiyye ile meşhūr ẕātı nāmına ġālib, be-her cihet īḳā'-i ḫayra ṭālib, şi'r ü inşāya ḳādir, be-taḥṣīṣ tārīḫ söylemede māhir, ḥalīm ü selīm, saḫī vü kerīm idi.

**Maḫdūmları [Meḥemmed Sa'dī] {Sa'dī}**

İbtidā Naḳīb Es'ad-zāde Efendi merḥūm hemşīrelerin tezevvüc idüp Meḥemmed Sa'dī nām bir maḫdūmı ẓuhūr idüp ceddimüz Zeyrek-zāde Efendi'den mülāzım ve sülūk-i ṭarīḳa 'āzim olup ba'de taḥṣīli'l-isti'dād vālid-i merḥūmdan telemmüẕ ve aḫẕ-ı vāye ile teleẕẕüẕ itdükden ṣoñra ḥālen Mekke-i Mükerreme pāyesiyle Üsküdar ḳāḍīsi olan İdrīs Efendi'den istifāde ba'dehu Semerci-zāde Meḥemmed Efendi'den mertebe-i kemāle pā-nihāde olmış idi. Biñ ṭoḳsan altı Rebī'ü'l-evveli'nde ibtidā ḫāricle Fāṭıma Ḫānım müderrisi olup ṭoḳsan ṭoḳuz Ṣaferi'nde ḥareket-i ḫāric ile Fīrūz Aġa Medresesi ile kām-revā olup sene-i mezbūre Rebī'ü'l-āḫiri'nde yirinde dāḫil rütbesiyle ta'ẓīm, yüz bir Cumāde'l-ūlāsı'nda ḥālen Eyyūb-i Enṣārī müderrisi Ṣun'u'llāh Efendi birāderi-müz yirine Ḳāḍī 'Abdü'l-ḥalīm Medresesi'ne naḳl ile tekrīm olınmış idi. Yüz iki Şevvāli'nde Es'ad-zāde Şeyḫ Meḥemmed Efendi yirine Ṣāniye-i Ḫusrev Ketḫu-dā Medresesi'ne taḥrīk olınmış idi. Yüz beş Ṣaferi'nde ṭa'ne-i ṭā'ūndan helāk ve vālidi cenbinde üftāde-i pister-i ḫāk oldı.

Maḫdūm-ı mezbūr selāmet-i ṭab'la mihr-i celī-i ẓuhūr-ı 'irfān u şu'ūr, maẓbūṭü'l-lisān, ḫāliṣü'l-cenān, ḥalīm ü selīm, **[277[b]]** maḫdūm-ı kerīm, sey-yid-i eyyid-i ṣaḥīḥü'n-neseb, naḫl-i ser-serbz-i celīlü'l-ḥaseb, āṯār-ı menṯūre vü manẓūmeye ḳādir, faẓīletinden faẓla münşī vü şā'ir idi.

Āṯārından Sa'dī maḫlaṣıyla müdevven *Dīvān*ı vardur. *Cām-ı Gītī-nümā*'yı daḫı ta'rīb idüp ta'bīr-i selīs ile eṯer-i nefīs itmişdür.

**Ḥalebī Ḥicāzī-zāde Efendi ['Abdu'llāh]**

el-Mevlā es-Seyyid 'Abdu'llāh ibn Muḥammed el-Ḥicāzī ibn 'Abdü'l-ḳādir bin Muḥammed Ebi'l-Feyż eş-şehīr bi-ibn Faẓībü'l-bān. Medīne-i Ḥalebü'ş-şeh-bādan ẓuhūr ve isti'dād-ı māder-zād ile istifāẓa-i nūr-ı şu'ūr itdükde 'ulemā-

yı ʿaṣrdan müftī-i beled Kevākibī-zāde Meḥemmed Efendi'den ve Meḥemmed Emīn-i Lārī'den ve bunlar emṣāli fużalādan taḥṣīl-i ʿulūm ve tekmīl-i manṭūḳ u mefhūm ile emāṣil-i emṣālden mümtāz ve serv-i ser-sebz gibi ser-efrāz olduḳda ol şehrde Medrese-i Ḥalāviyye tevcīhiyle şīrīn-kām ve neḳābet-i eşrāf ile maẓhar-ı ikrām olup Diyārbekr pāyesiyle tekrīm ve mevleviyyet rütbesiyle taʿẓīm olınduḳdan ṣoñra ṣīt-i iştihārı Vezīr ibnü'l-vezīr Fāżıl Aḥmed Paşa semʿine ḳarʿ itmekle āsitāneye daʿvet ve meclis-i ʿālīlerine duḫūle ruḫṣat virilmekle taḥṣīl-i ülfet idüp nedīm-i ḫāṣ mertebesinde iḫtiṣāṣ bulduḳda baʿż-ı ḥavāṣī ṣūret-i ḫayrḫˇāh u ṣadāḳatkārīde ṣāḥibü't-tercemeye naṣīḥat idüp "Devletüñ ʿadem-i beḳāsı beyyin ve fırṣat fevti kemāl-i ḥamāḳatdan idügi müteʿayyindür. İmdi siz bu intisāb ile vezīrden bir manṣıb ṭaleb itseñüz ol ān ḥāṣıl ve maṭlabıñuza nā'il olur idiñüz." diyü ıṭmāʿ itmekle bunlar daḫı ol ārzūda olduḳların ʿarż u inhā ve birḳaç defʿa dil-ḫˇāhların niyāz u recā itmeleri bāʿiṣ-i iʿrāż ve iltifāt-ı sābıḳadan sebeb-i iġmaż olup seksen iki Ramażānı'nda Şireli Maḥmūd Efendi yirine muḳaddemā mutaṣarrıf olduġı pāyeden fiʿlī Diyārbekr ḳażāsı tevcīh olındı. Seksen üç Cumāde'l-āḫiresi'nde şükāt ile ʿazl olınup yirleri Zeyrek-zāde Efendi Ḥāfıẓı Muṣṭafā Efendi'ye naṣīb olup bunlar dūr-ā-dūr maṭrūḥ u mehcūr kalduḳda bi'l-āḫire vaṭan-ı aṣlīlerine vuṣūle sebeb olmaḳ mülāḥaẓasıyla seksen ṭoḳuz tārīḫinde devlet-i ʿaliyye ile Edrine'ye gelüp yigirmi gün miḳdārı ḳarārdan ṣoñra yine ʿavdet ve kendüye Ḳuds-i Şerīf ḳażāsı ve sādāt teftīşi tevcīh olınmaḳ işāʿat idüp bu vechle diyārına revāna bahāne eyleyüp Ḥaleb'e dāḫil baʿdehu menzil-be-menzil teftīş-i sādāt iderek Mıṣr'a vāṣıl olup anda daḫı teftīşe taṣaddī eyledükde ehālī-i Ḳāhire müsāʿade itmeyüp belki bir fesāda mü'eddī olmaḳ iḥtimāliyle rū-be-rāh-ı cānib-i Ḥicāz ve baʿde ḳażāi'l-vaṭar belde-i Şehbā'ya sāye-endāz olmışlar idi. Ṭoḳsan altı Cumāde'l-ūlāsı'nda ehl-i beled ictimāʿıyla ḳatl olındı.

Mevlānā-yı mezbūr ʿulūm-ı ʿArabiyye ve fünūn-ı **[278ᵃ]** edebiyyede kemāl ile meşhūr, envāʿ-ı maʿārif ile ārāste ve enḥā-yı feżā'il ile pīrāste, elsine-i ṣelāṣe tekellümine ḳādir, envāʿ-ı ḫaṭla enḥā-yı inşā taḥrīrinde māhir, ḫoş-ṣoḥbet ü nedīm, ẓarīf ü fehīm idi.

Ekṣer-i evḳāt īḳāʿ-ı mekr ü fesādāt iderdi. Meṣelā tevḳīʿāt-ı sulṭāniyyeye taḳlīd idüp dīvānī ḫaṭla menāṣıb fermānı taḥrīr ve zamānında olan ḥükkām imżāsına teşbīh iderek istedügi māddeye ḥüccet imlā vü tasṭīr idüp muḥayyer-i ʿuḳūl efāʿīl-i nā-maʿḳūl iderdi.

## Ḳudsī-zāde Teẕkirecisi Meḥemmed Efendi

el-Mevlā Meḥemmed ibn Ferruḫ. Ḳul ṭā'ifesinden Ferruḫ nām muʿtaḳuñ ferzendi iken tevfīḳ-ı Ḫudā reh-nümā-yı ṭarīḳ-ı hüdā olup şemme-i istiʿdād ve ʿalā'im-i rüşd ü sedād ẓuhūrıyla ṣadr-ı ʿālī-ḳadr Ḳudsī-zāde Efendi naẓar-ı ʿināyetine fā'iż ve ḫazīnedārlıḳları ḫıdmetini ḥā'iz olup iʿmāl-i meleke-i māder-zād ile ḳābil-i terbiyet-i üstād olduḳda cenāb-ı mükerremlerinden mülāzım ve ṭarīḳ-ı saʿādet-refīḳe ʿāzim olup ḳırḳ aḳçe medreseden maʿzūl ve himmet-i veliyyü'n-niʿmet ile muntaẓır-ı neyl-i me'mūl iken biñ altmış dört Şaʿbānı'nda Ḫāṣköy'de vāḳiʿ Maḥmūd Paşa Medresesi ḫāriciyle kām-revā, altmış beş Rebīʿü'l-evveli'nde yirinde ḥareket iʿtibār olınup altmış yedi Recebi'nde Fenārī-zāde es-Seyyid Meḥemmed Ebu'l-fażl Efendi yirine Maġnisalı Çelebi müderrisi olup altmış sekiz Ṣaferi'nde Ḫazīnedār-zāde yirine el-Ḥāc Ḥasan-zāde Medresesi ile be-kām, altmış ṭoḳuz Muḥarremi'nde İmām-ı Sulṭānī Ḫüseyn Efendi-zāde İbrāhīm Efendi yirine Şāh-ı Ḫūbān Medresesi ile nā'ilü'l-merām oldılar. Yetmiş Cumāde'l-ūlāsı'nda Edībī-zāde Efendi yirine Beşikṭaş Ḫayrü'd-dīn Paşası'na irsāl olındı. Yetmiş iki Şevvāli'nde Maḥmūd-zāde Efendi yirine Ṣaḥn'a gelüp anlara ṣāḥibü't-terceme yiri virildi. Yetmiş üç Recebi'nde Mü'eẕẕin-zāde Efendi yirine ʿAlī Paşa-yı ʿAtīḳ Medresesi'ne ḥaḳīḳ olup yetmiş beş Muḥarremi'nde ʿAbdü'l-celīl Efendi yirine Eyyūb'da İsmiḥān Sulṭān Medresesi ile taḥṣīl-i rifʿat ü şān idüp yetmiş altı Cumāde'l-āḫiresi'nde Kebīrī-zāde Efendi yirine Ḫāṣekī müderrisi olup yetmiş yedi Ramażānı'nda …[1] Fenārī-zāde Efendi yirine Vefā Medresesi ile tekrīm, yetmiş sekiz Şevvāli'nde Ser-ḥadli Muṣṭafā Efendi yirine İzmir ḳażāsıyla taʿẓīm olındı. Yetmiş ṭoḳuz Şevvāli'nde Ḫışım-zāde ʿAbdü'l-bāḳī Efendi defʿa-i ṯāniyesi yirine Yeñişehr ḳażāsına naḳlle tevḳīr olınup yirlerine Ḳabaḳulaḳ-zāde Meḥemmed Efendi ḳāḍī-i İzmir oldı. Seksen Recebi'nde maʿzūl ve yirlerine Üsküb ḳażāsından munfaṣıl Yeñişehrli Mü'min-zāde mevṣūl oldı. Seksen altı Ramażānı'nda selef-i sālifi Kebīrī-zāde Efendi yirine Mışr-ı ẕātü'l-ehrām ḳażāsıyla ikrām olınup seksen yedi Ramażānı'nda selefi **[278ᵇ]** yirine Mekke-i Mükerreme'ye menḳūl ve yirlerine vālid-i cāmiʿü'l-ḥurūf mevṣūl oldı. Seksen sekizde maʿzūl, seksen ṭoḳuz Rebīʿü'l-evveli'nde yine selefi yirine nā'il-i ḳażā-yı İstanbul oldı. Ṭoḳsan Rebīʿü'l-evveli'nde Ḳonya ḳażāsı arpalıġıyla ʿazl ve yirlerine sābıḳā müfettiş olan İbrāhīm Efendi naṣb olındı. Ṭoḳsan bir Ẕi'l-ḥiccesi'nde Ṣire ḳażāsına tebdīl ve Ḳonya ḳażāsıyla Ḳasṭamonī Ḥasan Efendi tebcīl olındı. Ṭoḳsan dört Rebīʿü'l-evveli'nde yine

1 Metinde yeri boş bırakılmıştır.

selefi yirine Anaṭolı ṣadāretiyle tekrīm olınup arpalıḳları Beyāżī-zāde Efendi'ye naṣīb olmış idi lākin ol eṣnāda dimāġında ẓāhir olan iḫtilāl ve şu'ūrına 'ārıż olan i'tilāl yevmen fe-yevmen mütezāyid olmış idi. Sene-i mezbūre Ramażānı'nda bi'l-iḳtiżā Edremid ve Begbāzārı ve Bayındır ḳażālarıyla müteḳā'id olup yirlerine Minḳārī-zāde Efendi maḫdūmı müteṣā'id olmaḳ kederiyle daḫı bi'l-külliyye şu'ūrı zā'il ve nūr-ı 'aḳlı 'āṭıl olup:

دیوانه تویی که عقل داری [1]

zemzemesiyle bī-bāk u bī-pervā üç sene miḳdārı güẕārende-i ṣubḥ u mesā iken ṭoḳsan yedi Ramażānı'nda civār-ı raḥmet-i Raḥmān'a sefer ve ليس عند ربك صباح و لا مساء [2] naṣṣ-ı ḳaṭ'īsiyle 'ālem-i āḫirete güẕer itdi.

Mevlānā-yı merḳūm dāḫil-i 'idād-ı kibār-ı Rūm, muḥteşem ü vaḳūr, ṭarz u ṭavrı müsellem-i cumhūr, ḫalūḳ u nezīh, merd-i nebīh idi.

### Kebīrī-zāde Muṣṭafā Efendi[3]

el-Mevlā Muṣṭafā ibnü'l-mevlā eş-şehīr bi-Kebīrī Meḥemmed Efendi. Devlet-i İbrāhīmiyye vefeyātından İstanbul rütbesiyle Edrine'den ma'zūlen intiḳāl-i dārü'l-cinān iden Kebīrī Meḥemmed Efendi'nüñ netīce-i muḳaddimāt-ı vücūdı ve ferzend-i ḫayrü'l-ḫalef-i mes'ūdı Kebīrī-zāde Muṣṭafā Efendi ḫıdmetleridür. 'Ulemā-yı 'aṣrdan kesb-i ser-māye-i istiḥḳāḳ ve ṭā'ife-i 'ilmiyye-i erbāb-ı rüsūma iltiḥāḳ idüp Şeyḫü'l-İslām Yaḥyā Efendi merḥūmdan nā'il-i şeref-i mülāzemet ve sezāvār-ı irtifā'-ı ḳadr ü menzilet olduḳda ḳırḳ aḳçe medreseden ma'zūl ve ḫāric elli rütbesine muntaẓır-ı vuṣūl iken biñ altmış üç Ramażānı'nda Südlice'de müceddeden iḥdāṣ olınan Cemālü'd-dīn Medresesi'ne ḫāric i'tibārıyla 'āric, altmış altı Şevvāli'nde İmām-zāde İbrāhīm Efendi yirine Fāṭıma Ḫānım Medresesi'ne ḥareket ile mübtehic oldı. Altmış yedi Recebi'nde yirinde dāḫil i'tibār olınup sene-i mezbūre Ramażānı'nda Aydınī Meḥemmed Efendi yirine Ḫādım Ḥasan Paşa Medresesi ile kām-revā, altmış sekiz Recebi'nde Mollā-zāde Ḥasan Efendi yirine Beşikṭaş Sinān Paşası'na revnaḳ-baḫşā oldılar. Yetmiş Ṣaferi'nde İstanbul Sinān Paşası'na gelüp yetmiş iki Ṣaferi'nde Ṣaḥn-ı Ṣemāniyye'nüñ birine ḫırām idüp sene-i mezbūre Şevvāli'nde Öreke-zāde Aḥmed Efendi yirine

1 "Aklın olduğu için (asıl) deli sensin."
2 "Rabbinin katında sabah ve akşam yoktur."
3 Der-kenār: Evvelu müderrisin bi-medreseti Cemālü'd-dīn ṣāḥibü't-terceme fī-Ramażān sene 1062.

Maḥmūd Paşa Medresesi ile be-kām oldılar. Yetmiş beş Muḥarremi'nde Kevākibī-zāde Şeyḫ Meḥemmed Efendi yirine Ḫāṣekī Sulṭān Medresesi **[279[a]]** iḥsān olınup yetmiş altı Cumāde'l-ūlāsı'nda Beyāżī-zāde Efendi yirine Ayaṣofıyya-i Kebīr Medresesi ile tevḳīr olınup yetmiş yedi Ramażānı'nda kemāl-i fażīletle ḳarār-dāde, meşīḫat-i İslāmiyye'den müteḳā'id Debbāġ-zāde Efendi ḥażretleri yirine Dārü'l-ḥadīṯ-i Süleymāniyye Medresesi ile nā'il-i ümniyye oldılar. Yetmiş sekiz Ẕi'l-ḥiccesi'nde Şeyḫü'l-İslām 'Alī Efendi merḥūm yirine Selanik ḳażāsı tevcīh olınmış idi. Seksen Ramażānı'nda ma'zūl ve yirlerine 'İṣmetī Efendi mevṣūl oldı. Seksen dört Şevvāli'nde Ḫışım-zāde mihteri 'Abdü'l-bāḳī Efendi yirine Mıṣr-ı Ḳāhire ḳażāsıyla esbāb-ı şevketi bāhire olup seksen beş Ramażānı'nda Çeşmī-zāde Efendi yirine Mekke-i Mükerreme ḳażāsına naḳlle ta'ẓīm ve yirleriyle Teẕkireci Meḥemmed Efendi tekrīm olındı. Seksen yedi Muḥarremi'nde 'azl ve yirlerine ḫalefi naṣb olındı. İstanbul'a vāṣıl olduḳda Bolı ḳażāsı arpalıḳ virilmiş idi. Seksen sekiz Ṣaferi'nde selefi Çeşmī-zāde Efendi yirine İstanbul ḳażāsıyla ber-murād olup seksen ṭoḳuz Rebī'ü'l-evveli'nde Ḳuşaṭası ve Aṭranos arpalıḳlarıyla munfaṣıl ve yirlerine ḫalefi Teẕkireci Efendi vāṣıl oldı. Ṭoḳsan iki Cumāde'l-āḫiresi'nde Debbāġ-zāde Efendi ḥażretleri yirine ṣadr-ı 'ālī-ḳadr ve Anaṭolı ḳuṭrına ḳāḍī-'asker oldılar. Ṭoḳsan dört Rebī'ü'l-āḫiri'nde Burusalı birāderi Muṣṭafā Efendi üzerinden 'Ayntāb arpalıġıyla müteḳā'id ve yirlerine yine ḫalefleri Meḥemmed Efendi müteṣā'id oldı. Ṭoḳsan yedi Ẕi'l-ḥiccesi'nüñ 'arefe güni ravża-i Rıḍvān'a ḥırām ve ḥaṭā'ir-i dārü's-selāma imāle-i licām eyledi. Ḫāric-i Sūr'da Eski Nişāncı nām maḥalde kā'in Şeyḫ Sivasī Efendi merḥūm türbeleri ḳurbinde defn olındı.

Mevlānā-yı merḳūm kenāre-nişīn-i deryā-yı 'ulūm, ma'ārif ü kemālde vasaṭü'l-ḥāl, ṭālib-i rütbe-i 'ālü'l-'āl, 'izzet-i nefse mā'il, teḳaddüm-i aḳrān itmege şīfte-dil idi. Pāyında 'arec ve meşyinde 'avec ẓāhir ü hüveydā iken ṭarīḳinde ḳaṭ'-ı nişīb ü firāz iderek merātib-i 'aliyyeye irtiḳā ile ser-bülend ü ser-efrāz olmış idi.

### Beyāżī-zāde Aḥmed Efendi

el-Mevlā Aḥmed ibnü'l-mevlā Ḥasan el-Bosnevī. Biñ altmış üç Cumāde'l-ūlāsı'nda İstanbul ḳażāsından ma'zūlen intiḳāl-i dārü'l-cinān iden Beyāżī Ḥasan Efendi'nüñ maḫdūm-ı ṣāfī-güheri ve ferzend-i feżā'il-güsteri Beyāżī-zā-

de Aḥmed Efendi ḫıdmetleridür. Biñ ḳırḳ dört tārīḫinde ḳadem-nihāde-i ḳademe-i vücūd ve sāye-endāz-ı şāh-rāh-ı şühūd olup muḳaddimāt-ı ʻulūmı mertebe-i lā'iḳasında iʻdād ve taḥṣīl-i ser-māye-i istiʻdād eyleyüp Mollā Çelebi ḫıdmetlerinden istifāża-i envār-ı ʻulūm ve Uzun Ḥasan Efendi'den istifāde-i envāʻ-ı manṭūḳ u mefhūm eylemişler idi. **[279[b]]** Ẓāhir-i ḥāl Şeyḫü'l-İslām Ebū Saʻīd Efendi'den mülāzemetle nā'il-i evvelīn-i āmāl olup elli altı Ramażānı'nda ḳırḳ aḳçe ile Edrine'de Ḳāḍī Süleymān Medresesi'ne mevṣūl, andan daḫı maʻzūl olmışlar idi. el-Ḥāletü hāẕihī biñ altmış beş Ramażānı'nda Kirli Maḥmūd-zāde Efendi yirine Yūsuf Paşa Medresesi ḫāriciyle kām-revā, altmış yedi Cumāde'l-āḫiresi'nde İbrāhīm Efendi yirine Kepenekci Sinān Medresesi'ne revnaḳ-baḫşā oldılar. Yetmiş Ṣaferi'nde İbrāhīm Paşa-yı Cedīd Medresesi'ne ferş-i seccāde-i ifāde idüp yetmiş iki Ṣaferi'nde dāḫil iʻtibār olındı. Sene-i mezbūre ḫilālinde Nişāncı Paşa-yı Cedīd Medresesi ile be-kām, sene-i mezbūre Şevvāli'nde Ṣaḥn Medresesi ile nā'ilü'l-merām oldılar. Yetmiş dört tārīḫinde Zāl Paşa Medresesi ile tekrīm, yetmiş beş Muḥarremi'nde Ayaṣofıyya-i Ḳadīm Medresesi ile taʻẓīm olınup yetmiş altı Cumāde'l-āḫiresi'nde Maḥmūd-zāde yirine Süleymāniyye medārisinüñ birine terfīʻ, yetmiş yedi Ramażānı'nda ʻAbdü'l-ḥalīm Efendi yirine Ḥalebü'ş-şehbā ḳażāsıyla tevḳīʻ olındı. Yetmiş ṭoḳuz Rebīʻü'l-āḫiri'nde maʻzūl ve yirlerine Kevākibī-zāde Efendi mevṣūl oldı. Seksen iki Recebi'nde Altı Parmaḳ İbrāhīm Efendi yirine maḥrūse-i Burusa ḳażāsı tefvīż olınmış idi. Seksen üç Ramażānı'nda ʻAbdü'r-raḥīm-zāde Efendi yirine Mekke-i Mükerreme ḳażāsına naḳl olınup yirleri Muḥarrem-zāde Efendi'ye virildi. Seksen dört Recebi'nde munfaṣıl ve yirlerine ḫalefleri vāṣıl oldı. Seksen altı Cumāde'l-ūlāsı'nda sābıḳā şeyḫü'l-İslām ve müftī'l-enām olan Debbāġ-zāde Efendi ḥażretleri yirine İstanbul ḳażāsında ḥākim ve revnaḳ-dih-i maḥāfil ü maḥākim oldılar. Seksen yedi Şevvāli'nde ʻazl olınup yirleri Çeşmī-zāde Efendi'ye virildi. Bunlara İlāhī-zāde Efendi fevtinden Mudurnı ḳażāsı żamīmesiyle Güzelḥiṣār arpalıḳ virildi. Ṭoḳsan bir Ṣaferi'nde Ḥāmid Efendi yirine yeden-bi-yedin ṣadr-ı Rūm ve nā'il-i ġāyetü'l-ġāyāt-ı merūm olduḳda bu güne tārīḫ dinmiş idi:

Çün ṣadr-ı Rūm'ı itdi ẕāt-ı şerīfi teşrīf
Tārīḫ-i naṣbı oldı Rūm'a Beyāżi-zāde[1]

1 تاریخ نصبی اولدی رومه بیاضی زاده

Ṭoḳsan dört Rebī'ü'l-evveli'nde Teẕkireci Meḥemmed Efendi üzerinden Ṣire ḳażāsı arpalığıyla müteḳā'id ve yirlerine Esīrī birāderi Muṣṭafā Efendi müteṣā'id olup Anaṭolı ḥiṣarı verāsında Ḳayıncıḳ ḳurbinde vāḳi' yalılarına naḳl idüp ṣayfen vü şitā'en binā-yı dūr u ḳuṣūr ile güẕarende-i eyyām ü şühūr olup emvāl-i 'aẓīmelerin isrāf ve mā-melekin itlāf eyleyüp ḳable'l-itmām eyyām-ı zindegānīleri ḳarīn-i ḫitām olup ṭoḳsan sekiz Cumāde'l-ūlāsı'nda **[280[a]]** binā-yı vücūdı zelzele-i hādimü'l-leẕẕāt ile 'arṣa-i inhidām ve ḥabāb-ı rūy-ı āb gibi berbād-dāde-i in'idām oldı. Üsküdar'da Dīvitci-zāde Efendi merḥūm tekyesinde medfūn olup arpalıḳları ile Minḳārī-zāde Efendi maḫdūmı 'Abdu'llāh Efendi memnūn oldı.

Mevlānā-yı mezbūr mecmū'a-i fażl-ı mevfūr, gencīne-i ḳavā'id-i 'Arabiyye'ye dest-yār, daḫme-i ḥāfiẓası maḫzenü'l-ḥaḳā'iḳ-ı rāz, be-taḥṣīṣ fenn-i kelāmuñ zebāndārı ve ol 'ilm-i lāzımü'l-intisābuñ maḫzen-i esrārı, vādīsinde ferīd, 'aṣrında vaḥīd, merd-i ẕü-fünūn, maṣdar-ı āṯār-ı gūn-ā-gūn, cesīm ü besīm, vecīh-i 'aẓīm idi.

İbtidā-yı İslām'dan beri bir 'aṣrda vāḳi' olmayan mādde-i recm bunlaruñ ṣadāretinde vāḳi' olup bir Yehūdī ile zinā iden imree-i müslime-i muḥṣene üzerine şāhidler diñleyüp ba'de'l-ḥükm ve'l-imżā bī-bāk ü bī-pervā Atmeydānı'nda recm itdürmekle bā'iṯ-i güft ü gū olmış idi.

Ḥattā sābıḳu'ẕ-ẕikr Ḥāmid Efendi şühūduñ كالميل فى المحكمة[1] şehādet itdükleri ta'līm iledür. Ol mertebeyi müşāhede mümkin degildür. Zamān-ı sābıḳda daḫı vuḳū'ı yoḳdur ve ba'żılar daḫı şāhidler teḳādümiyle tefsīḳ olınur. Şehādet-i maḳbūle olmaz min-cemī'i'l-vücūh taṭbīḳ-i şer' itmege mesāġ yoḳdur, diyü ṭa'n-endāz olmışlar idi.

Āṯār-ı 'ilmiyyelerinden *İşārātü'l-merām min-'İbārāti'l-imām* ismiyle mevsūm *Fıḳh-ı Ekber* üzerine şerḥleri meşhūr ve ba'ż-ı resā'il ü ta'līḳātları meẕkūrdur.

### Hanlı-zāde Efendi [Meḥemmed]

el-Mevlā Meḥemmed. Medīne-i Āmid ḳurbinde Hān nām ḳasaba sükkānından bir merd-i sa'ādetmendüñ ferzend-i ḫıredmendi olmaġla "Hanlı-zāde" dimekle şehīr ve bu ta'rīfle ma'lūm-ı ṣaġīr ü kebīr olmışdur. İbtidā Velī

1 "Sürmedanlığın içindeki mil gibi."

Efendi'den telemmüẕ ba'dehu Kürd 'Abdu'r-raḥmān Efendi dārü'l-ifādesinde teleẕẕüẕ idüp kesb-i kemāl ve taḥṣīl-i rütbe-i faẓīlet ü istīhāl eyledükde belde-i mezbūrede vāḳi' 'Alī Paşa Medresesi iḥsān olınup andan Mes'ūdiyye Medresesi ilḥāḳ olınup ṣīt-i iştihārı 'ālem-gīr olduḳda vezīr-i müşterī-tedbīr Köprüli-zāde Aḥmed Paşa ṭaraf-ı devlete da'vet idüp birāder-i kihterleri Muṣṭafā Beg ve 'ammu-zādeleri Ḥüseyn Çelebi'ye mu'allim ta'yīn olınmaġla şeref-yāb olmışlar idi. Ba'de zamān yine vilāyetlerine revān olup ṭalebe ve muḥaṣṣılīne ifāde-i 'ilm ü 'irfān üzere güẕārende-i evḳāt iken Merzifonī Ḳara Muṣṭafā Paşa zamānında ṣāniyen dārü'l-mülk-i İstanbul'a da'vet olınup iltifāt-ı bī-kerānına maẓhar olduġından mā'adā biñ ṭoḳsan bir tārīḫinde naḳīb-i sādāt-ı kirām naṣb olınan es-Seyyid Ca'fer Efendi yirine buḳ'alik ile **[280[b]]** Dārü'l-ḥadīṯ-i Süleymāniyye ile tekrīm olınup müşṭaġil-i vaẓīfe-i ta'līm ü tefhīm olmışlar idi. Ṭoḳsan dört tārīḫinde Peç Seferine gidüp 'avdetde vezīr-i mezbūr izāle olınup bunlar bilā-sened ḳalmışlar idi. Ṭoḳsan yedi Cumāde'l-āḫiresi'nde medreseleri Bāḳī-zāde Efendi'ye tevcīh olınup bunlar ṣıfrü'l-yed ḳalduḳda vaṭanlarına 'azīmet idüp eṣnā-yı ṭarīḳde fevt oldı.

Mevlānā-yı mezbūr faẓīlet ü kemāl ile meşhūr, aḳrānından mümtāz, 'ulemā-yı şarḳ beyninde ser-efrāz idi.

Āṯārından uṣūl-i ḥadīṯde *Nuḫbe* şerḥi üzerine ta'līḳātı meşhūrdur.

### Gümülcineli 'Abdu'llāh Efendi

el-Mevlā 'Abdu'llāh. Ḳuṭr-ı Rūm-ı cennet-rüsūmda Gümülcine nām ḳaṣabadan ẓuhūr ve "Gümülcineli 'Abdu'llāh Efendi" dimekle meşhūr olmış idi. Ṭarīḳ-ı 'ilme sülūk ve sebīke-i ẕātın sikke-i erbāb-ı rüsūm ile meskūk idüp Şeyḫü'l-İslām Yaḥyā Efendi merḥūmdan mülāzemetle be-kām ve biñ elli Ṣaferi'nde ḳırḳ aḳçe ile İstanbul'da Dervīş Çelebi Medresesi ile nā'ilü'l-merām olduḳdan ṣoñra ma'zūl ve ḫāric elli medresesine muntaẓır-ı vuṣūl iken biñ altmış dört Ṣa'bānı'nda Aḥmed Çāvuş Medresesi ile kāmrevā olup altmış yedi Ramażānı'nda 'Oṯmān Efendi yirine 'Abdu'llāh Aġa Medresesi'ne taḥrīk olındı. Altmış ṭoḳuz Ṣa'bānı'nda Ṣamtī Efendi yirine Ḥammāmiyye Medresesi'ne dāḫil, yetmiş Cumāde'l-ūlāsı'nda Şāh-ı Ḫūbān Medresesi'ne vāṣıl oldı. Yetmiş bir Ṣa'bānı'nda Ḫānım-zāde yirine Pīrī Paşa Medresesi'ne gelüp yetmiş iki Şevvāli'nde Siyāvuş Paşa Sulṭānī erzānī göri-

lüp yetmiş dört Cumāde'l-āḫiresi'nde selefi Ṣamtī Efendi yirine Ṣaḥn'a gelüp yetmiş beş Muḥarremi'nde İmām-zāde Efendi yirine Ḫānḳāh Medresesi iḥsān olınup yetmiş yedi Ramażānı'nda Ḳılıç 'Alī Paşa müderrisi oldı. Seksen Rebī'ü'l-āḫiri'nde Veliyyü'd-dīn Efendi yirine Ḳalender-ḫāne Medresesi virilüp seksen bir Ẕi'l-ḥiccesi'nde Şeyḫ-zāde 'Abdü'l-ġanī Efendi yirine Eyyūb Medresesi'ne nā'il olup seksen üç Muḥarremi'nde Ṣa'bān Efendi birāder-zādesi yirine ḫāmis-i Süleymāniyye i'tibārıyla Ḫāḳāniyye-i Vefā Medresesi i'ṭā olındı. Seksen beş Ṣaferi'nde Bosnevī Aḥmed Efendi yirine Filibe ḳażāsına ḥākim naṣb olındı. Seksen altı Cumāde'l-āḫiresi'nde 'azl ve yirine İmām-zāde Efendi vaṣl olındı. Seksen ṭoḳuz Ẕi'l-ḳa'desi'nde Siyāhī Efendi yirine Şām pāyesiyle İzmir ḳażāsı ḥükūmetiyle tevḳīr olınup ṭoḳsan bir Rebī'ü'l-evveli'nde ref' olınup yirleri 'İṣmetī Efendi Ḫışmı'na virildi. Ṭoḳsan dört Ẕi'l-ḥiccesi'nde Bolevī birāderi **[281a]** 'Alī Efendi yirine Burusa ḳażāsı tevcīh olınmış idi. Ṭoḳsan beş Ẕi'l-ḳa'desi'nde munfaṣıl ve yirlerine Çeşmī-zāde 'Abdu'llāh Efendi vāṣıl oldı. Ṭoḳsan sekiz Muḥarremi'nde Mekke-i Mükerreme pāyesiyle Aḥmed Efendi yirine Medīne-i Münevvere *ṣalla'llāhu 'alā-münevvirihā* ḳażāsı 'ināyet olınmış idi. Sene-i mezbūre Rebī'ü'l-evveli'nde intiḳāl ve 'ālem-i ḳudse irtiḥāl eyledi. Manṣıb-ı maḥlūl Dāvūd-zāde kebīrine naṣīb oldı.

Mevlānā-yı merḳūm dāḫil-i erbāb-ı rüsūm, ḳābā-yı i'tibārı Şeyḫü'l-İslām Yaḥyā Efendi birāder-zādesi 'İzzetī Efendi ḫānedānına intisābla mu'allem ve ṣahbā-yı iştihārı cüz'-i meclis-i 'ālīleri olmaġla miskīn-dem idi.

### Burusalı Birāderi Muṣṭafā Efendi

el-Mevlā Muṣṭafā bin 'Abdü'l-ḥalīm. Ānifen tercemesi sebḳ iden Şeyḫü'l-İslām Esīrī Meḥemmed Efendi'nüñ birāder-i kihterleri ve ṣınv-ı 'azīz-i feżā'il-güsterleri Muṣṭafā Efendi ḫıdmetleridür. Taḥṣīl-i 'ilm ü 'irfān ve i'māl-i meleke-i iẕ'ān itdükde Burusa'da Mu'īd-zāde Efendi'den telemmüẕ ve ḫ'ān-ı ifādelerinden teleẕẕüẕ idüp ba'de mürebbī-i ḳavābil üstād-ı emāṣil olan Şeyḫü'l-İslām 'Abdü'r-raḥīm Efendi ve ṣadrü'l-ifāde fāżıl-ı ḳarār-dāde Şeyḫü'l-İslām Minḳārī-zāde Efendi pīşgāh-ı ifādelerinde müstefīd olmaġla bilā-irtiyāb her fende fā'iz-i niṣāb ve lā'iḳ-ı ḳabūl-i ūlü'l-elbāb olmışlar idi. el-Ḥāletü hāẕihi Şeyḫü'l-İslām ibn Şeyḫü'l-İslām Yaḥyā Efendi'den şeref-i

mülāzemetle ser-efrāz ve ḳırḳ aḳçe medrese ile mümtāz olduḳda medrese-i mezbūreden maʿzūl ve muntaẓır-ı meyl-i meʾmūl iken biñ altmış iki Şaʿbānı'nda ʿAbdü'l-bāḳī Efendi yirine Ṣāniye-i Mesīḥ Paşa Medresesi ile kām-revā, altmış dört Şaʿbānı'nda yirinde ḥareket iʿtibār olınup altmış beş Ramażānı'nda Süleymān Efendi yirine Ḥaydar Paşa Medresesi'ne zīnet-baḫşā oldılar. Altmış yedi Recebi'nde yirinde mūṣıla iʿtibār, sene-i mezbūre Ramażānı'nda ʿAbdu'llāh Efendi yirine Dārü'l-ḥadīṯ-i Sinān Paşa Medresesi'ne sezāvār olup altmış ṭoḳuz Muḥarremi'nde Ṣaḥn-ı Ṣemāniyye'nüñ birine ḫırām idüp sene-i mezbūre Recebi'nde ʿAlī Çelebi-zāde yirine Gevher Ḫān Sulṭān Medresesi'ne basṭ-ı bisāṭ-ı ʿirfān itdiler. Yetmiş Recebi'nde Sulṭān Selīm-i Ḳadīm Medresesi ile tekrīm, yetmiş bir Şaʿbānı'nda Şeyḫ-zāde Şeyḫ Muṣṭafā Efendi yirine Süleymāniyye Medresesi'ne terfīʿ ile taʿẓīm olındı. Sene-i mezbūre Ṣaferi'nde Üsküdarī Muṣṭafā Efendi yirine Şām-ı cennet-meşām ḳażāsıyla be-kām olup yetmiş iki Muḥarremi'nde maʿzūl ve yirlerine ʿAbdü'l-laṭīf Efendi mevṣūl oldı. Yetmiş yedi Recebi'nde Müfettiş Süleymān Efendi yirine Mıṣr-ı ẕātü'l-ehrām ḳażāsı tefvīżiyle **[281b]** ikrām olınmışlar idi. Yetmiş sekiz Şevvāli'nde munfaṣıl ve merāḥil-i ṭarīḳden Eskişehr nām ḳaṣaba nevāḥīsine vāṣıl olduḳda ḳuṭṭāʿ-ı ṭarīḳ istīlā ve nuḳūdden māʿadā tuḥaf u ẓarf maḳūlesin yaġma itmişlerdür.

Ḥattā mervīdür ki ḥaremi taḥt-ı revānına daḫı dest-dırāzlıḳ idüp ḫātūnuñ ḥāżırda olan cevāhir ve ḥuliysinden daḫı bir miḳdār aḫẕ itmişler idi. Seksen bir Recebi'nde altı ay tevḳītle Ḥāmid Efendi yirine Mekke-i Mükerreme ve belde-i muʿaẓẓama ḳażāsı iḥsān olındı. Seksen iki Şaʿbānı'nda maʿzūl ve yirlerine Ḳabaḳulaḳ-zāde Efendi mevṣūl oldı. Seksen üç Ẕi'l-ḳaʿdesi'nde Ḳāmetī-zāde Efendi defʿa-i ṣāliṣesi yirine ḥākim-i Ḳosṭanṭıniyye ve nā'il-i ümniyye oldılar. Seksen dört Cumāde'l-āḫiresi'nde ʿazl ve yirlerine ʿAbdü'r-raḥīm-zāde Efendi naṣb olındı. Seksen beş Recebi'nde Esʿad-zāde Meḥemmed Saʿīd Efendi yirine revnaḳ-efrūz-ı ṣadāret-i Anaṭolı olup seksen yedi Cumāde'l-ūlāsı'nda ʿAyntāb arpalıġıyla maʿzūl olduḳda yirlerine Bālī Efendi vālī oldı. Ṭoḳsan dört Rebīʿü'l-evveli'nde Beyāżī-zāde Efendi yirine ṣadāret-i Rūm'a vāṣıl ve aḳṣā'l-merūma nā'il oldılar. Ṭoḳsan altı Cumāde'l-ūlāsı'nda müteḳāʿid olup yirlerine Şeyḫü'l-İslām Anḳaravī Meḥemmed Efendi ṣāʿid oldı. Bunlar ʿAlī Efendi yirine Üsküdar ḳażāsı arpalığıyla tebcīl olındı. Ṭoḳsan sekiz Ẕi'l-ḥiccesi'nde maḥmū-

men intiḳāl ve ʻīdgāh-ı cināna istiʻcāl eyledi. Sulṭān Selīm ḳurbinde Ḳoġacı Dede Cāmiʻi civārında taʻyīn itdükleri ṭarīḳ-ı ʻāmme nāẓır gūşede medfūn ve naḳş-ı seng-i mezārı Şeyḫ Müstaḳīm Efendi didügi tārīḫ-i mevzūndur:

Müstaḳīmā ḳıl duʻā ile anuñ tārīḫini
İde Allāh Muṣṭafā'ya cennet-i ʻadni maḳām[1]

Mevlānā-yı merḳūm ṣadr-ı ʻulemā-yı Rūm, ḥiṣṣedār-ı ekser-i ʻulūm, ḳażāsında sālik-i rāh-ı eslem, evżāʻ u eṭvārı müsellem, mażbūṭü'l-eṭrāf, muḳallid-i vaḳār-ı eslāf idi. İbtidā-yı ṭulūʻından ṣadāretine gelince ticāret ile evḳāt-güẕār olmaġın ṣervet-i vāfire ve şevket-i bāhire ṣāḥibi olmışlar idi.

Āṯār-ı ḫayriyyelerinden Ḳoġacı Dede Cāmiʻi muḳābilinde ḥücerāt-ı ʻadīdeyi müştemil bir medrese ve bir dār-ı ḳurrā bināsına muvaffaḳ olmışlardur.

**Naḳībü'l-eşrāf Esʻad-zāde Efendi[2] [Meḥemmed] {Saʻīdī}**

el-Mevlā es-Seyyid Meḥemmed Saʻīd ibnü'l-mevlā Meḥemmed Esʻad. Bu ṭabaḳa ricālinden biñ altmış altı Ẕi'l-ḳaʻdesi'nde ʻazm-i ḫuld-i berīn iden Anḳaravī Esʻad Efendi'nüñ maḫdūm-ı saʻd-aḫteri ve Burusa'dan maʻzūl Ebu's-suʻūd Efendi'nüñ ṣınv-ı mihteri Naḳībü'l-eşrāf Esʻad-zāde Meḥemmed Saʻīd Efendi ḫıdmetleridür. Biñ yigirmi sekiz Muḥarremü'l-ḥarāmında ser-ḥadd-i ʻademden ḳufūl ve şehristān-ı **[282ᵃ]** vücūdā nüzūl eylemişler idi. İʻmāl-i meleke-i Ḫudā-dād ile taḥṣīl-i ʻulūma beẕl-i ictihād idüp Şeyḫü'l-İslām ʻAbdü'r-raḥīm Efendi ḫıdmetlerinde iştiġāl ile iktisāb-ı ʻilm ü edeb ve cemʻ-i ser-māye-i mevrūṯ u mükteseb ḳılup Şeyḫü'l-İslām ibn Şeyḫü'l-İslām Yaḥyā Efendi merḥūmdan nā'il-i şeref-i mülāzemet ve medāris-i ʻilmiyyede müteṣaddī-i ḫıdmet olup ḳırḳ aḳçe medreseden maʻzūl iken elli altı Şevvāli'nde ibtidā Maḥmūd Efendi Medresesi ile kām-revā ve [3] أوَّل مـدرِّس درَّس فيهـا olup elli sekiz Muḥarremi'nde Eyyūbī Maḥmūd Efendi-zāde yirine Fetḥiyye İsmiḫān Sulṭānı'na revnaḳ-baḫṣā oldılar. Elli ṭoḳuz Recebi'nde yirinde mūṣıla-i Ṣaḥn iʻtibār olınup sene-i mezbūre ḫilālinde Nā'ib ʻÖmer Efendi yirine Siyāvuş Paşa Medresesi'ne naḳl olındılar. Altmış iki Muḥarremi'nde Ṣaḥn'a ḫırām idüp altmış üç Ramażānı'nda Ḥüsām-zāde Efendi yirine Bayram Paşa Medresesi ile be-kām, altmış beş Ra-

1 ایده الله مصطفی یه جنت عدنی مقام
2 Der-kenār: Evvelu müderrisin bi-medreseti Maḥmūd Efendi ṣāḥibü't-terceme fī-Şevvāl sene 1056.
3 "Orada ders veren ilk müderris."

mażānı'nda Vefā Medresesi ile nā'ilü'l-merām oldılar. Altmış yedi Recebi'nde sene-i ātiyye Cumāde'l-ūlāsı tevḳītiyle Şirvānī Aḥmed Efendi yirine Mekke-i Mükerreme ḳażāsıyla tekrīm olınup altmış ṭoḳuz Muḥarremi'nde ma'zūl ve yirlerine Sivasī Efendi ḫˇācesi 'Ömer Efendi mevṣūl oldı. Yetmiş iki Şevvāli'nde 'Abdü'r-raḥīm Efendi maḫdūm-ı mihteri yirine Mıṣr ḳāḍīsi olup yetmiş dört Muḥarremi'nde munfaṣıl ve yirlerine Velī-zāde Aḥmed Efendi vāṣıl olup yetmiş altı ḥudūdında Edrine rütbesine nā'il olduḳda Ḳuşaṭası arpalıḳ iḥsān olındı. Yetmiş ṭoḳuz Ṣaferi'nde Ḳāmetī-zāde Efendi yirine İstanbul ḳażāsıyla ta'ẓīm olınmışlar idi. Seksen Şevvāli'nde ma'zūl ve yirlerine def'a-i ṯāliṯe Ḍıḥkī Efendi mevṣūl oldı. Balya żamīmesiyle Balıkesir arpalıḳ iḥsān olındı. Seksen bir Recebi'nde Minḳārī-zāde Efendi dāmādı Muṣṭafā Efendi yirine ṯāniyen İstanbul ḳażāsına mevṣūl olup seksen iki Muḥarremi'nde ma'zūl olmışlar idi. Seksen üç Recebi'nde Ḥāfiẓ Meḥemmed Efendi maḥlūlinden 'Ayntāb ḳażāsı arpalıġıyla tebcīl olındılar. Seksen dört Rebī'ü'l-evveli'nde Anḳaravī Meḥemmed Efendi yirine Anaṭolı ṣadāretiyle 'ālī-ḳadr oldılar. Seksen beş Recebi'nde Naḳībü'l-eşrāf Ḳudsī-zāde Efendi maḥlūlinden riyāset-i sādāt-ı kirām manṣıb-ı celīliyle ikrām olınduḳda yirleriyle Burusī birāderi Muṣṭafā Efendi nā'il-i merām olup bunlara Varna ve Pravadi ve Yeñibāzār ḳażāları arpalıḳ virildi. Ṭoḳsan bir Cumāde'l-ūlāsı'nda maḫdūm-ı mes'ūdı vaḳ'ası sirāyetiyle ma'zūl ve 'alā-ṭarīḳi'n-nefy Burusa'ya mevṣūl olduḳda yirleri Süleymāniyye Medresesi'nden Ca'fer Efendi'ye virildi. Ṭoḳsan beş Ẕi'l-ḥiccesi'nde **[282[b]]** Rūmili pāyesiyle Saḳız ḳażāsı arpalıḳ iḥsān olındı. Ṭoḳsan yedi Cumāde'l-ūlāsı'nda ḫalefi yirine ṯāniyen naḳīb olmışlar idi. Ṭoḳsan sekiz Ẕi'l-ḥiccesi'nüñ on ṭoḳuzıncı yevm-i Aḥad 'ādet-i me'lūfeleri üzere ṣalāt-ı ṣubḥı Sulṭān Meḥemmed Cāmi'-i Şerīfi'nde edā eyleyüp ḫānelerinde ta'mīr eyledükleri ḥammām müheyyā olmaġın doġrı ḥammāma duḫūl itmişler idi. İbtidā ḥarāretden ḥāṣıl olan ebḫire-i reddiyye dimāġlarına ṣu'ūd itdükde infi'āl-i mā iḥsāsıyla cāmekāna ḫurūc ve bir sā'at zamāniyye mürūr itmedin rūḥ-ı revānı a'lā-yı 'illiyyīne 'urūc eyledi. Maḫdūm-ı feżā'il-perveri Kāşif Çelebi bu gūne tārīḫ-i merṯiye-āmīz dimişdür:

'Āzim-i bezm-i Resūl oldı naḳīb-i sāde
Kerbelā nālesini ḫalḳ getürdi yāde

Kāşifā fażlına mı aġlayalum ḫulḳına mı
Gelmeye miṯli anuñ dehr-i ḫazān-ābāde

Rıḥlet itdükde beḳā mülkine dindi tārīḫ
Ḳā'id-i raḥmet ola Es'ad Efendi-zāde[1]

Mevlānā-yı mezbūr 'ilm ü ma'ārif ile meşhūr, pür-şevḳ ü pür-gū, dā'imā ḫande-rū, ṣıddīḳ u ṣadūḳ, murā'ī-i ḥuḳūḳ idi.

Āṯārından Sa'īdī maḫlaṣı ile sādece eş'ārı vardur. Bu şi'r zāde-i ṭab'-ı güher-bārlarıdur.

**Şi'r** Semtimüzde yine bir dil-ber-i ra'nā gördüm
Gūyiyā mürde-dile Ḥażret-i 'Īsā gördüm

Açılup tāze nihāl üzre gül-i ra'nālar
Dil-i şeydāyı aña bülbül-i ra'nā gördüm

Şeb-i zülfinde o ferḫunde ruḫ u ḫāllerin
Ġayret-i bedr-i ḳamer reşk-i Ṯüreyyā gördüm

Pençe-i zülfine dil-murġı urulmazsa Sa'īd
Evc-i rif'atde hümāyı aña hem-pā gördüm

## Muṭṭalib-zāde Meḥemmed Ṣāliḥ Efendi

el-Mevlā Meḥemmed Ṣāliḥ ibnü'l-mevlā 'Abdü'l-muṭṭalib. Mekke-i Mükerreme pāyesiyle teḳā'üd ve ṭarīḳ-ı 'ilmīden bi'l-külliyye tebā'üd iden Ḳaramanī 'Abdü'l-muṭṭalib Efendi'nüñ maḫdūm-ı melek-nihādı ve bu faḳīr-i cāmi'ü'l-ḥurūfuñ mu'allim ü üstādı ṣāḥibü'l-ifāde 'Abdü'l-muṭṭalib-zāde Efendi ḫıdmetleridür. 'Unfuvān-ı şebābında muḳaddimāt-ı 'ulūmı temhīd ve mebānī-i mütūnı teşyīd itdükden ṣoñra vālid-i cāmi'ü'l-ḥurūfdan telemmüẕ ile iştiġāl ve müddet-i medīd ḳand-i mu'ād-i istifādelerinden teleẕẕüẕ-i tekmīl-i istīhāl eylemişlerdür. el-Ḥāletü hāẕihī …[2] Efendi ḫıdmetlerinden şeref-i mülāzemete nā'il ve ḳırḳ aḳçe medreseye vāṣıl olup andan daḫı munfaṣıl iken biñ seksen ṭoḳuz Ṣaferi'nde Taḥta Ḳāḍī Medresesi ile be-kām, ṭoḳsan iki Recebi'nde ḥālen Mıṣr-ı Ḳāhire ḳażāsından ma'zūl Ḥasan Efendi ḥażretleri yirine Fāṭıma Sulṭān Medresesi ile nā'ilü'l-merām, ṭoḳsan dört Muḥarremi'nde el-ān

1 قايد رحمت اوله اسعد افندى زاده
2 Metinde yeri boş bırakılmıştır.

Ġalaṭa ḳażāsından munfaṣıl Nīfī İbrāhīm Efendi cenābları yirine Ṣāniye-i Zekeriyyā Medresesi ile kām-revā, ṭoḳsan altı Cumāde'l-āḫiresi'nde Şeyḫī Efendi yirine Maḥmūd Efendi Medresesi'ne revnaḳ-baḫşā olmışlar idi. Ṭoḳsan yedi Recebi'nde rūz-ı dil-firūz-ı **[283[a]]** ḥayātı şāma ve müddet-i zindegānīsi encāma irişdi. Edrineḳapusı ḫāricinde Edrine yolı üstinde olan mezāristānda medfūn ve medrese-i maḥlūleleriyle Çeşmī-zāde Ḥasan Efendi'si memnūn oldı.

مصائب قوم عند قوم فوائد [1]

Mevlānā-yı merḳūm maḫdūm-ı fütüvvet-rüsūm, 'ālim ü fāżıl, şābb-ı kāmil, kerīmü'l-aḫlāḳ, ṭayyībü'l-'arāḳ, saḫī vü kerīm, müşfiḳ ü ḥalīm, her fende serefrāz, tefevvuḳ-ı aḳrān ile mümtāz, ṣalāḥ u taḳvāya mütemaḥḥıż, muḳteżayāt-ı nefsāniyyeden mu'riż, firişte-nihād, mü'min-i pāk-i'tiḳād idi.

Ḳırḳdan ma'zūl iken vālid-i merḥūm ile Selanik'e gidüp ḳısmet ve muḥāsebe ḫıdmetinde birāder efendi ḥażretleri ṭarafından ḳā'im-maḳām naṣb olınmış idi ba'dehu ṭoḳsan tārīḫinde 'aḳd-i peyvend-i muṣāheret ile te'kīd-i 'alāḳa-i maḥabbet ḳılmışlar idi. Bu faḳīr, vālid-i merḥūmdan ṣoñra yedi yıl ḳadar kendülerden telemmüẕimüz taḳrībiyle ḫuṣūṣā ḳarābet-i muṣāharet münāsebetiyle çoḳ aḥvāllerine vāḳıf olmışumdur ki ekṣer zamānemüz meşāyiḫında yoḳdur. *Raḥmetu'llāhi te'ālā 'aleyh.*[2]

## Şeyḫü'l-İslām Anḳaravī Meḥemmed Efendi Ḥażretleri

el-Mevlā Meḥemmed ibn Ḥüseyn. Ẕāt-ı melekiyyü's-simātı vilāyet-i Anḳara'da tüccār ṭā'ifesinden Ḥüseyn nām bir merdüñ maḫdūm-ı kerīmü'l-aḫlāḳı ve gevher-i silkü'l-le'āl-i ṭayyibü'l-a'rāḳı Şeyḫü'l-İslām ḳıdvetü'l-'ulemāi'l-a'lām Anḳaravī Meḥemmed Efendi ḫıdmetleridür. Dest-yārī-i tevfīḳ-ı Ḫudā-dād ile sülūk-i rāh-ı reşād idüp müftī-i beled ve üstād-ı emced Ḳırşehrli Maḥmūd Efendi ḫıdmetlerinden istifāża-i 'ilm ü ma'ārife beẕl-i mechūd ve istifāde-i zevārif ü 'avārife sa'y-i nā-maḥdūd eyleyüp vāṣıl-ı ser-ḥadd-i kemāl ve fā'iz-i mertebe-i 'ālü'l-'āl olduḳdan ṣoñra Şeyḫü'l-İslām ibn Şeyḫü'l-İslām Yaḥyā Efendi naẓar-ı 'ināyetleriyle behremend ve iḥrāz-ı şeref-i mülāzemetleriyle sūdmend olmışlar idi. Ba'ż-ı medāriseye müderris ve bünyān-ı ifādeyi mü'essis olup ḳırḳ aḳçe med-

1 "Bir topluluğun başına gelen musibetler, bir başka topluluğa göre ihsan olur.
2 "Allah'ın rahmeti onun üzerine olsun."

reseden ma'zūl ve ḫāric elli rütbesine muntaẓır-ı vuṣūl iken biñ altmış Şevvāli'nde Meḥemmed Aġa Dārü'l-ḥadīṣi ḫāriciyle kām-revā, altmış altı Şevvāli'nde Yūsuf Paşa imāmı Ebū Bekr Efendi yirine Pervīz Efendi Medresesi'ne revnaḳ-baḫṣā oldılar. Altmış yedi Recebi'nde Naṣru'llāh Efendi-zāde 'Abdü'l-laṭīf Efendi yirine Cezerī Ḳāsım Paşa Medresesi'n cāygāh itdiler. Altmış sekiz Ṣaferi'nde Malġaravī Meḥemmed Efendi yirine Sekbān 'Alī Medresesi ile tekrīm olınup sene-i mezbūre Ṣa'bānı'nda Ḫalīfe-zāde yirine Ḥaydar Paşa Medresesi'ne terfī' olındılar. Yetmiş Ẕi'l-ḥiccesi'nde Ṣaḥn-ı Ṣemāniyye'ye ḫırām idüp yetmiş iki Ṣaferi'nde Şehlā 'Abdü'l-bāḳī Efendi yirine Zāl Paşa Sulṭānı erzānī görildi. Sene-i mezbūre Şevvāli'nde İsmiḫān Sulṭān pāyesine pīrāye-bend **[283[b]]** olup yetmiş üç Recebi'nde Süleymāniyye Medresesi'ne ferş-i seccāde-i ifāde ḳıldılar. Yetmiş dört Rebī'ü'l-evveli'nde Ḫışım-zāde 'Abdü'l-bāḳī yirine Yeñişehr ḳażāsı mecrā-yı zülāl-i ḥükm ü imżāları ḳılındı. Ba'de ḳażāi'l-vaṭar İstanbul'a 'avdet olınup ṣāniyen ḫıdmet-i emānet ile şeref-yāb ve Bıñarḥişār ve Keşān arpalıḳlarıyla kām-yāb oldılar. Yetmiş yedi Şevvāli'nde Minḳārī-zāde Efendi dāmādı Muṣṭafā Efendi yirine Burusa ḳażāsıyla tekrīm olınup kendüler emānetde ḳarār-dāde olup ṭaraflarından nā'ib irsāl olınmaḳ üzere ta'ẓīm olındı. Yetmiş sekiz Ṣaferi'nde Güle ma'a Bıñarḥişār arpalıḳlarıyla ma'zūl ve yirlerine Çāvuş-zāde 'Oṣmān Efendi mevṣūl oldı. Yetmiş sekiz Rebī'ü'l-āḫiri'nde Anḳara ḳażāsına tebdīl olındı. Seksen Rebī'ü'l-āḫiri'nde Şevvāl tevḳītiyle yine selefleri yirine Mışr-ı ẕātü'l-ehrām ḳażāsıyla maẓhar-ı ikrām olınduḳda Anḳara Ṣāliḥ Paşa imāmı İsmā'īl Efendi'ye virildi. Seksen bir ḥudūdında Mekke-i Mükerreme'ye naḳl-i menşūrı vürūdıyla be-kām ve yirleriyle Ḳabaḳulaḳ-zāde Meḥemmed Efendi nā'ilü'l-merām olup tehyi'e-sāz-ı levāzım-ı mehām olduḳdan ṣoñra ṭaraf-ı devletden tekrār kāġıd vuṣūliyle 'avde me'mūr ve ol manṣıb-ı şerīf ile Ḳabaḳulaḳ-zāde Efendi mesrūr oldı. Seksen iki Ṣaferi'nde Es'ad-zāde Meḥemmed Sa'īd Efendi yirine İstanbul ḳażāsı tevcīh olınup seksen üç Muḥarremi'nde selef-i sālifi yirine Anaṭolı ṣadrına naḳlle bülend-ḳadr olup Ḥāmid Efendi cā-nişīn-i mesned-i ḳażā oldı. Seksen dört Rebī'ü'l-evveli'nde Şeyḫü'l-İslām 'Alī Efendi yirine āftāb-ı cihān-tāb gibi bir burcdan bir burca taḥvīl ve bilā-'azl ve'l-infiṣāl ġāyetü'l-ġāyāt-ı merūm olan ṣadr-ı Rūm'a tebdīl olınup maḳāmlarına selefleri Es'ad-zāde Efendi tebcīl olındı. Seksen yedi Cumāde'l-āḫiresi'nde vaṭan-ı aṣlīleri olan Anḳara ḳażāsına Yaban-ābād ve Ayaş ve Mar'aş ve Murtażā-ābād, Yörükan ḳażāları żamīmesiyle teḳā'üd ve maḳām-ı vālālarına maḫdūm-ı 'ālī-ḳadr 'İzzetī Efendi ṣā'id oldı. Ṭoḳsan iki Muḥarremi'nde Maḳtūl

Mūsā-zāde Efendi yirine Ġalaṭa ḳażāsı arpalıġıyla terfīh olınup Anḳara ḳażāsı Ḫaṭīb-zāde Efendi'ye tevcīh olındı. Ṭoḳsan altı Cumāde'l-ūlāsı'nda Burusī Efendi birāderi Muṣṭafā Efendi yirine ṣāniyen mesned-nişīn-i ṣadāret-i Rūm olduḳda Ġalaṭa ḳażāsı Vardarī Şeyḫ-zāde Efendi'ye virildi. Ṭoḳsan yedi Ẕi'l-ḥiccesi'nde selef-i sālifi Şeyḫü'l-İslām 'Alī Efendi yirine mesned-ārā-yı maḳām-ı vālā ya'nī Şeyḫü'l-İslām-ı müşkil-güşā **[284[a]]** olduḳlarında Rūmili ṣadāretin Ebū Sa'īd-zāde Feyżu'llāh Efendi ḥażretlerine virdiler. Rüşdī Efendi bu gūne tārīḫ dimişdür:

عالم الفقه محمد و عليه الفتوى [1]

Ba'ż daḫı dimişdür:

Mesned-i fetvāya geldi 'ālemüñ 'allāmesi[2]

Sābıḳā ḫıdmet-i imāmetleriyle müşerref olan 'Ārif Meḥemmed Efendi dimişdür:

Müfti-i rūy-ı zemīn oldı Meḥemmed Emīn[3]

Ṭoḳsan sekiz Ẕi'l-ḥiccesi'nüñ on altıncı yevm-i Aḥad'de intiḳāl ve civār-ı ḳudse irtiḥāl eylemişler idi. Sinn-i şerīfleri ṭoḳsan senesine ḳarīb idi. Ḳoġacı Dede Cāmi'i mezāristānında güẕergāha nāẓır maḥalde defn olınduḳlarında bi'l-fi'l revnaḳ-efrūz-ı ṣadr-ı Rūm ve ser-ḫayl-i 'ulemā-yı ḳurūm olan Debbāġ-zāde Efendi ḥażretleri emr-i 'aẓīm-i iftāya ḳıyām itdiler.

Mevlānā-yı merḳūm 'ilm ü fażl ü kemāl ile meşhūr, her 'ilme muḫtaṣ ve künūz-ı rümūz-ı ḥaḳā'iḳa muraḫḫaṣ, be-taḥṣīṣ fürū' u uṣūlde ferīd, menāṣıblarında 'iffet ü istiḳāmetle vaḥīd, ṣalābet ü vaḳār ile meşhūr, ḫayr-ḫˇāh-ı cumhūr, ḥalīm ü selīm, müşfiḳ ü kerīm idi.

Āṯār-ı 'ilmiyyelerinden *Mesā'il-i Fıḳhiyye* mecmū'aları vardur. İbtidā-yı ḥālinden intihā-yı ḫuceste-me'āllerine gelince cem' ü tertīb ve tehẕīb ü tebvīb itdükleri mecmū'adur. Ekseriyyā *Mesā'il-i Müftī* bahā īrād eylemişdür. el-Ān mütedāvil-i beyne'l-cumhūr ve imżā-yāfte-i ḳabūl-i 'ulemā-yı fuḫūl olmaġla meşhūrdur.

Āṯār-ı ḫayriyyelerinden حب الوطن من الايمان[4] maṣdūḳınca diyārların iḥyā idüp şehr-i Anḳara'da bir cāmi'-i şerīf ve ḥücerātı müştemil bir ders-ḫāne-i laṭīf binā eyleyüp veẓā'if-i mürettebe ta'yīn eylemişlerdür. Bunlardan mā'adā ol

1 "Fıkıh âlimi Mehemmed'tir. Fetva da böyledir." (ebced: 1097)

2 مسند فتوايه كلدى عالمك علامه سى

3 مفتئ روى زمين اولدى محمد امين

4 Hadîs-i Şerîf, "Vatan sevgisi imandandır." Aclûnî, *Keşfü'l-hafâ*, 1/345-46. Akt. Mehmet Yılmaz, *Edebiyatımızda İslâmî Kaynaklı Sözler*, Enderun Kitabevi, İstanbul 1992, s. 71.

şehr-i dil-güşāda yigirmi ḳadar çeşme icrā ve āyende vü revende içün ḫān daḫı binā itmişlerdür.

*Şekera'llāhu sa'yehu'l-cemīl.*[1]

**Ṣınfu'l-meşāyiḫi'l-kirām Elleẕine İnteḳalū ilā-Dāri'l-İslām fī-Hāẕihi'd-devleti'l-'aliyye *ḳaddesa'llāhu te'ālā esrārehümi'l-ḫafiyye*[2]**

**Minhüm[3]**
**eş-Şeyḫ 'Abdü'l-aḥad Efendi Ḥażretleri [Sivasī-zāde]**

eş-Şeyḫ Evḥadü'd-dīn Ebu'l-mekārim 'Abdü'l-aḥad en-Nūrī ibn Muṣliḥü'd-dīn Muṣṭafā Ṣafāyī ibn İsmā'īl ibn Ebī'l-berekāt. Peder-i bedriyyü'l-ḥasebleri Ṣafāyī Muṣṭafā Efendi eşrāf-ı ḳużāt-ı sütūde-ṣıfātdan 'ālim ü 'āmil bir merd-i kāmildür. Vālidleri ṭarafından sābıḳu't-terceme 'Abdü'l-mecīd-i Sivasī ḥażretlerinüñ cedd-i emcedi Ebu'l-berekāt ḥażretlerinüñ nebīreleri ve Şāriḥ-i *Mülteḳā* Sivas müftīsi İsmā'īl Efendi'nüñ ferzend-i ḥüsnü's-serīreleridür. Vālide-i müşfiḳaları daḫı müşārün ileyh Ebu'l-berekāt Efendi'nüñ maḫdūm-ı mihteri Muḥarrem Efendi'nüñ duḫter-i 'ālī-güherleridür. Bu taḳdīrce ḫıdmet-i mevlānā-yı ḥażret-i Şems'üñ ḥafīd-i ṣınv-ı ekremi ve sālifü'l-beyān Şeyḫ Sivasī Efendi cenāblarınuñ hemşīre-zāde-i **[284[b]]** muḥteremi olurlar. Biñ üç tārīḫinde 'ālem-i ġaybdan ḥażīż-i şühūda nüzūl itmişler idi. Ḫāl-i büzürgvārı Sivasī Efendi ṭaraf-ı salṭanatdan da'vet olınduḳda ma'an İstanbul'a 'azīmet idüp 'ulemā-yı 'aṣr ve fużalā-yı dehrden taḥṣīl-i 'ulūm-ı ẓāhire ve kendülerden tekmīl-i ādāb-ı ṭarīḳat itmekle irtiḳā-yı merātib-i bāṭıne eyledükden ṣoñra Midilli'ye ḫalīfe naṣb ü ta'yīn eylemişler idi. Çoḳ geçmedin İstanbul'da Meḥemmed Aġa Tekyesi meşīḫati iḥsān olındı. [4] و كان ذلك فى سنه ثلث ثلثين و الف

Biñ ḳırḳ bir tārīḫinde Bosnevī 'Oṣmān Efendi yirine Sulṭān Meḥemmed va'ẓiyyesi tevcīh olındı. Biñ elli bir ḥudūdında yine selefi 'Oṣmān Efendi yirine Sulṭān Bāyezīd Cāmi'-i Şerīfi'nde kürsī-nişīn ve müfessir-i kelām-ı Rabbü'l-'ālemīn olup çoḳ geçmedin Evliyā Efendi dāmādı Meḥemmed Efendi fevtin-

1 "Allah onun güzel emeklerinin mükâfatını versin."
2 "-Allah sırlarını kutsal kılsın- Bu yüce devlet zamanında vefat eden şeyhler sınıfı"
3 "Bunlardan"
4 "Bu olay 1033 senesinde oldu."

den Ayaṣofıyya-i Kebīr kürsīsinde gevher-niṣār-ı vaʿẓ u teẕkīr olmışlar idi. Biñ altmış bir Ṣafer'inüñ ibtidā Cumʿa'sında ʿāzim-i ḥarem-sarāy-ı ḳurb-ı ilāhī ve vāṣıl-ı füyūżāt-ı nā-mütenāhī olduḳda:

ʿĀlimüñ mevti imiş ḥaḳ bu ki mevt-i ʿālem
Fevtine itdi feleklerde melekler mātem

feḥvāsınca ekṣer-i ehālī-i Sitanbul maḥzūn u melūl edā-yı ṣalāt-ı cenāzeler içün Cāmiʿ-i Sulṭān Meḥemmediyye ḥāżır olup pīr-zādeleri Sivasī-zāde Şeyḫ ʿAbdü'l-bāḳī Efendi ḥażretlerini imām iḫtiyārıyla ṣalātlarına ḳıyām ve baʿde'l-itmām birḳaç biñ ādem ile parmaḳ üzerinde teşyīʿ iderek Ḫāric-i Sūr'da Sivasī ʿAbdü'l-mecīd Efendi ḥażretleri türbeleri civārında taʿyīn itdükleri maḥalde defīn ve miṣāl-i genc-i maḥzūn medfūn-ı zīr ü zemīn olduḳda aġniyā-yı eḥibbālarından Yūsuf Aġa-zāde Muṣṭafā Aġa bir türbe-i laṭīfe binā eylemişlerdür. Ḫulefālarından Şeyḫ Naẓmī Efendi merḥūm bu gūne tārīḫ-i intiḳāl taḥrīr eylemişlerdür:

ʿAbdü'l-aḥad Efendi olsun muḳīm-i cennet[1]

ve Feyżī Efendi daḫı dimişdür:

Gitdi bezm-i cennete ʿAbdü'l-aḥad[2]

Şeyḫ-i muḥarrerü'l-evṣāf curʿa-nūş-ı selef-i eslāf, kemālāt-ı ẓāhire vü bāṭıne ile meşhūr, miyān-ı meşāyiḫda nebāhet-i ʿizz ü şān ile meẕkūr, ʿālim ü fāżıl u ʿābid, murtāż u muttaḳī vü mücāhid, maṭlaʿ-ı envār-ı sırr-ı mektūm, ʿalā'iḳ-ı dünyeviyyeden maʿṣūm, enfās-ı müteberrikesi ḳulūb-ı nāsa müʿeṣṣir, meclīs-i şerīfi ʿālem-i uḫrāyı müẕekkir, te'vīl-i rüʿyāda mülhem, muʿteḳad-i cümle-i ʿālem, ser-ḥadd-i ʿulūm-ı nefīseyi ḥā'iz, tecelliyāt-ı ḳudsiyyeye fā'iż, ʿārif-i vāṣıl, mürşid-i kāmil, şems-i felek-i hidāyet ve şemse-i eyvān-ı kerāmet, Nūrī maḫlaṣı ile güher-bend-i eşʿār ve cevāhir-i meknūn-ı esrār ile mufaṣṣal-sāz-ı silkü'l-le'āl-i āṣār idi.

Kerāmet

Kerāmāt-ı celīlelerin Naẓmī Efendi merḥūm *Hediyye* nām kitāblarında ẕikr itmişdür ki altmış **[285ᵃ]** tārīḫinde seyr-i ṭarīḳ ile Rūmiliḥiṣārı'nda bir yalı-

1 عبدالاحد افندی اولسون مقیم جنت
2 کتدی بزم جنته عبدالاحد

ya nüzūl olınup birḳaç gün mekş eṣnāsında fuḳarālarından merḳūm Naẓmī Efendi'ye ḫiṭāb idüp "Bir seccāde al, sizlerle muṣallāya varalum ve mürūr iden sefā'ine naẓar-ı 'ibretle naẓar idüp taḥṣīl-i vecd ü ḥāl idelüm." buyurduḳlarında "sem'an ve ṭā'aten" gūyān, bunlar daḫı ol ḫıdmet edāsına pūyān olurlar. İḫvān-ı ṣafādan birḳaç cān ile teşrīf buyurup seccādeye cülūs itdükden ṣoñra neşr-i cevāhir-i ma'ārif-i ilāhiyye iderken bir dervīş ẓāhir olup şey' virmege ḥażret-i 'azīzüñ yanlarında manḳır bulınmamaġın iḫvāna i'ṭā ile emr buyurduklarında dervīş "'Azīzüm, evliyāu'llāh türābı altun ider, dirler. Ben iḥsānı sizden isterüm" diyicek Ḥażret-i 'Azīz "Bi'smillāhi'r-raḥmāni'r-raḥīm." diyüp yirden bir ḳabża ḫāk alup dervīşüñ avcuna dökdükde birḳaç meskūk zer-i ḫāliṣ olur. Ḥattā biri yire düşmiş idi. Ol ān ṭarīḳat-ı Ḳādiriyye'den Külḫānī 'Alī Dede ol altunı ḳapup ḳoynına ḳomış idi. Kitāb-ı mezbūrda merḥūm Naẓmī Efendi dir ki merḳūm 'Alī Dede ile'l-vefāt bize geldükde altun ḥikāyesin kendüye su'āl iderdüm. "'Azīz'üñ yādigārıdur. Cānum gibi ṣaḳlarum, ġınāma sebeb olmışdur." diyü ḥamd ü şükr iderdi. Bu ma'nāyı te'yīd içün "Ḥażret-i 'Azīz'üñ ḥażarāt-ı ḫamsde *Mir'ātü'l-vücūd* ve *Mirḳātü'ş-şühūd* nām te'līflerinüñ beşinci bābında ẕikr buyurmışlardur." diyü bu 'ibāreti daḫı taḥrīr itmişlerdür.

وقد من الله تعالى علينا بمشاهدة هذه النعمة فى سنته ثمان وعشرين وألف حتى شاهدنا فى عالم الامثال مطاوعة النار والهوى والبحور والجبال [1]

Kerāmet

Bu daḫı merḳūm Naẓmī Efendi'nüñ meşhūdı olup *Hediyye* nām kitābında taḥrīr itdügi kerāmāt-ı bāhirelerindendür ki Ḥażret-i 'Azīz'e Süleymāniyye va'ẓında bir kāġıd ḳomışlar. Ba'de itmāmi'l-va'ẓ de'b-i şerīfleri üzere ol kāġıdı ḳırā'at buyururlar. "Meger sizi ḳuṭb-ı 'ālem ve ġavş-ı a'ẓam dirler. Ḥaḳ te'ālā emr-i şerīfi ile ḳuṭb olan her şey'e ḳādir dirler. Öyle olınca eger ḥaḳīḳatde ḳuṭb iseñüz beni bu ān helāk idiñüz" diyü yazmışlar. Ḥażret-i 'Azīz tamām itdükde "Sübḥāna'llāh! Ta'aṣṣub kişiyi ne ḥāle getürür. Biz bir 'āciz ü ḥaḳīr iken ḫalḳ bizüm ḥaḳḳımuzda çünki ḳuṭb i'tiḳādındadur. Ḥaḳ te'ālā anları taṣdīḳ eyleye, lākin ḳuṭb olanlar ehl-i nefs olup yā idemez miyüm diyüp ḳādir olduġı mer-

1 "Yüce Allah 1028 senesinde bize bu nimeti müşâhede imkânı verdi ve biz emsal aleminde; ateşin, havanın, denizlerin, dağların itaatine şahit olduk."

tebeye sa'y idüp ellerinden geleni ider. Böyle ẓan olınur, böyle degildür. Belki anlara cefā vü sitem olduḳca 'afv u ṣafḥ ile mu'āmele itmekle merātib-i 'āliyeye irişürler lākin evliyāu'llāh arż-ı cehle bir seyfdür. Bir ādem kendüni **[285[b]]** ol seyfe ursa, ḳabāḥat seyfüñ midür yoḫsa uranuñ mıdur?" diyü buyurduḳlarında "Amān Hāy!" diyü bir ṣadā ile cāmi' māl-ā-māl olur. 'Azīz kürsīden nüzūl idüp tevḥīd-i şerīfi itmām itdükden ṣoñra ṭaşra çıḳarken bir dānişmend ḳıyāfetlü kimesneyi sürüyerek feryād iderek Ḥażret-i 'Azīz'üñ ḳadem-i mübāreklerine teşebbüs̱ idüp "Amān sulṭānum! Ḥaṭāmı bildüm, 'afvıñuz recā iderüm." diyü enīn ü bükā itdükde cenāb-ı Ḥaḳ īmān-ı müncī ile ḫatm eyleye diyüp bir Fātiḥa oḳuyup çıḳduḳda ol kimesne teslīm-i rūḥ eylemişdür.

**Şeh-zāde Şeyḫi Velī Efendi [Veliyyü'd-dīn]**

eş-Şeyḫ Veliyyü'd-dīn bin Yūsuf. Şebinḳaraḥiṣārı ḳaṣabasından ẓuhūr ve istifāża-i nūr-ı hidāyet ü şu'ūr idüp semt-i dārü'l-mülk-i İstanbul'a ḳudūm eyledükde niçe zamān üftāde-i beydā-yı ṭaleb ve dil-dāde-i taḥṣīl-i 'ilm ü edeb olup 'ulemā-yı 'aṣr pīşgāh-ı ifādelerinden münfek olmayup 'ulūm-ı 'aḳliyye vü fünūn-ı naḳliyyede bāhirü'l-istīhāl ve ḥā'iz-i rütbe-i kemāl olduḳdan ṣoñra ceẕbe-i ilāhiyyeye irişüp ḳuṭb-ı felek-i velāyet Üsküdarī Hüdāyī Maḥmūd Efendi cenāblarından inābet itdükden ṣoñra İstanbul'da Aḳsarāy ḳurbinde Ḫadīce Sulṭān Cāmi'-i Şerīfi civārında Seyyid Yūsuf Efendi Mektebi'nde ḫıdmet-i ḫilāfet ba'de zamān Aḥmed Aġa Mescidi'nde imāmet ve her Cum'a güninde Çoban Çāvuş Cāmi'i'nde va'ẓ u naṣīḥat ile evḳāt-güẕār olup ba'dehu Ḫalīl Paşa Cāmi'i va'ẓiyyesi virilüp ba'dehu Sulṭān Selīm-i Ḳadīm kürsīsi tevcīhiyle tekrīm ba'de zamān Sulṭān Meḥemmed Cāmi'i Şerīfi'ne naḳliyle ta'ẓīm olınduḳda ḳabūlden ibā ve iẓhār-ı istiġnā eylerler. Şeyḫü'l-İslām-ı vaḳt Yaḥyā Efendi ḫāṭır-ı 'āṭırlarına iġbirār vuḳū'ı vesvesiyle sebebinden istifsār eyledüklerinde "Bizüm ḫāṭırımuzı taṭyīb murād iderlerse Şāh-zāde Cāmi'i va'ẓiyyesin bize tevcīh eylesünler" diyü ḫaber irsāl itmeleriyle Şeyḫ İsmā'īl Efendi yirine Şāh-zāde vā'iẓi olup anlar Sulṭān Meḥemmed'e naḳl olınmışlar idi. Altmış bir ḥudūdında intiḳāl ve ravża-i cināna isti'cāl eyledi.Nehcī Çelebi bu güne tārīḫ dimişdür:

Vaṣl-ı Raḥmān'a sefer ḳıldı Veliyy-i kāmil[1]

Üsküdar'da Ḳara Aḥmed Tekyesi'nde defn olındı.

1 وصل رحمانه سفر قیلدی ولیّ کامل

'Azīz-i merḳūm kemāl-i 'ilm ü fażlla mevsūm, zāhid ü 'ābid, keṯīrü'l-maḥāmid idi.

## Mevlevī Şeyḫi Ādem Efendi

eş-Şeyḫ Ādem. Anṭaliyyeli'dür. Elf-i kāmil ḥudūdında ṭal'at-efrūz-ı vücūd ve pertev-endāz-ı maṭla'-ı şühūd olup ibtidāen ẕu'emā zümresine dāḫil ve Ḫotin Seferi'ne 'asākir-i İslām ile vāṣıl olup ba'de'l-'avde ol ṭarīḳden ḫurūc idüp ol diyārda seccāde-nişīn-i ḥażret-i Mevlevī olan Muṣṭafā Dede'den aḫẕ-ı dest-i inābet ile istifāża-i **[286[a]]** envār-ı 'ilm ü kemāl ve tenvīr-i müdde'ā-yı isti'dād u istīhāl eylemişler idi. Biñ ḳırḳ tārīḫinde 'āzim-i Dārü's-salṭana olup Ġalaṭa'da vāḳi' Mevlevī-ḫāneye vuṣūl ve şeyḫ-i Mevleviyān İsmā'īl Efendi mihmān-ḫānesine duḫūl eyleyüp biraz eyyām müsāfirleri olduḳdan ṣoñra vaṭan-ı aṣlīlerine irāde-i 'azīmetle vedā' murād eyledükde iẕn virmeyüp bir miḳdār daḫı mekṯ ile me'mūr olup bir müddet daḫı ḳarār eylemişler idi. Biñ ḳırḳ bir senesi evāsıṭında şeyḫ-i merḳūm İsmā'īl Efendi, merḥūm olduḳda tekye-i maḥlūle ṣāḥibü't-tercemeye virildi. Yigirmi seneden mütecāviz 'ibādāt ü ṭā'āt ile güẕārende-i evḳāt olmışlar idi. Altmış üç ḥudūdında ṭaraf-ı baḥrden edā-yı farīża-i ḥacca niyyet idüp sene-i mezbūre Cumāde'l-āḫiresi'nde Mıṣr'a vāṣıl olmışlar idi. Ramażān-ı şerīfde intiḳāl-i dārü'l-cinān ve irtiḥāl-i ravża-i Rıḍvān eyledi. Ol beldede Şeyḫ Ṣafī Tekyesi'nde medfūndur. Ḫaber-i intiḳāli Dārü's-salṭana'ya vāṣıl olduḳda yirleri vekīlleri olan 'Arżī Efendi'ye tevcīh olınduḳda Niṣārī Çelebi bu gūne tārīḫ dimişdür:

Ola me'vā cennet-i fırdevs-i a'lā Ādem'e[1]

Şeyḫ-i merḳūm murā'ī-i ḳavā'id-i rüsūm, muḥteşem ü vaḳūr, seḫāvet ü keremle maṣdar-ı ḫayr-ı mevfūr idi. *Ḫulāṣatü'l-eṯer*'de masṭūrdur ki ẕī-ṯervet merd-i ṣāḥib-i semāḥat [ü] seḫāvet olmaġla evā'il-i ḥālinde virdügi 'aṭāyanuñ ekṯeri yüzer altun idi.

Ḥattā 'aṣr-ı Sulṭān Murād Ḫān-ı Rābi'de bir ṭanbūrī peydā olup gāh gāh pādişāh ḥużūrında daḫı çalardı. Bir gice ṣāḥibü't-terceme da'vet idüp tekyesinde fuḳarā-yı dervīşān ile pür-sūz u tāb iken ṭaraf-ı pādişāhīden şaḫṣ-ı ṭanbūrī ṭaleb olınduḳda yüz altun baḫşīş virür. Şaḫṣ-ı mezbūr ḥużūra varduḳda "Ḳande idüñ?" diyü su'āl, ṭanbūrī daḫı vāḳi' ḥāli beyān idicek "Şeyḫ saña ne miḳdār cā'ize virdi?"

1 اوله مأوی جنت فردوس اعلا آدمه

diyü istifsār-ı hümāyūn ṣādır olduḳda "İşte ʿaṭiyye olınan şu miḳdārdur." diyü māye-i dīnārı der-kef irā'e itdükde pādişāh-ı ġażūb ṣāḥibü't-tercemenüñ mülūkāne ʿaṭāyāsından nevʿen münfaʿil olup birḳaç günden ṣoñra muʿtād-ı ḳadīm üzre Ġalaṭa Mevlevī-ḫānesi dedeleriyle ṣāḥibü't-tercemeyi sarāya daʿvet idüp icrā-yı āyīn ve duʿā-yı pādişāh-ı güzīn itdürdükden ṣoñra dervīşān vicāhında ʿaṭiyye-i muḳannene-i me'lūfelerinden tenḳīṣ ile emr ve dervīşāna "Biz ne ḳadar ʿaṭiyye virsek şeyḫüñ ʿaṭiyyesine bāliġ olmaz. Varuñ öylece diyüñ." diyü ḫiṭāb-ı ʿitābāmīz şeyḫüñ semʿine ḳarʿ itmekle min-baʿd beyne'n-nās müteʿārif olan mertebeyi tecāvüz eylememege ʿillet-i müstaḳille olmış idi.

## Ḥulvī-i Gülşenī [Maḥmūd]

eş-Şeyḫ Maḥmūd el-Ḥulvī. Vālidi sarāy-ı ʿālī ḥelvācı- **[286[b]]** başısı idi. Ṭoḳuz yüz seksen tārīḫinde İstanbul'da Şehr-emīnī ḳurbinde tevellüd idüp baʿde taḥṣīli'ş-şuʿūr bunları daḫı ḥelvācıyān-ı ḫāṣṣa defterine ḳayd itdükden ṣoñra vālidi saʿyıyla taḥṣīl-i levāzım-ı ʿulūm u maʿārif daḫı itmiş idi. Sulṭān Murād-ı Rābiʿ devletinde altmış biñ aḳçe serbest ve derdest-i ẕeʿāmetle dīvān-ı hümāyūn çāvuşlığı iḥsān olınmış idi baʿdehu ʿunfuvān-ı şebābında Ḳoca Muṣṭafā Paşa şeyḫi Necmü'd-dīn Ḥasan Efendi'den bīʿat ve iḫtiyār-ı güşe-i ḥalvet idüp tekmīl-i esmā itmedin ʿazīzleri fevt olduḳda baḳıyye-i eṭvārı Sivasī Efendi ḥażretlerinden tekmīl itmişler idi. Muḳaddemā Şeyḫ Ḥasan Efendi ḫıdmetlerinde iken ṭarīḳat-ı Gülşenī āyīnin telaḳḳuna daḫı me'ẕūn olup Şeyḫ İbrāhīm-i Gülşenī Efendi'den şeref-yāb-ı ḫilāfet olup biñ on dört tārīḫinde Dāvūd Paşa Cāmiʿi'nde Cumʿa vāʿiẓi olmışlar idi. Yedi hafta günlerinde Sulṭān Aḥmed ve Şeh-zāde ve Sulṭān Meḥemmed Cāmiʿileri'nde daḫı vaʿẓ u naṣīḥat ile evḳāt-güẕār iken biñ altmış üç senesi ḫilālinde irtiḥāl ve ʿālem-i ʿulvīye intiḳāl eyledükde zāviyeleri dāḫilinde defn olındı. Niẕārī Çelebi bu mıṣrāʿı tārīḫ dimişdür:

Cān-ı Ḥulvī eyledi iḳbāl şehd-i cennete[1]

Şeyḫ-i merḳūm maʿārif-i ʿilmiyye ile mevsūm, ʿālim ü ʿāmil, vāʿiẓ-i kāmil, riyādan muʿriż, meşāġil-i ʿibādete mütemaḥḥıż idi.

Her yevm-i Erbaʿā'da zāviyelerinde *Meṡnevī* tedrīs idüp yigirmi otuz ẕākir ile āyīn-i Gülşenī üzere ʿaḳd-i cemʿiyyet iderler idi.

1 جان حلوی ایلدی اقبال شهد جنته

Āṯār-ı ʻilmiyyelerinden silsile-nāme-i meşāyiḫda bir ṭarz-ı ḫāṣ iḫtirāʻ idüp *Lemeẓāt* nām te'līf idüp itmāmına "Lemeẓa-i Ḥulvī"[1] lafẓın tārīḫ düşürmişdür. Bundan māʻadā sāde ve basīṭ eşʻārı vardur.

Āṯār-ı ḫayriyyesinden vālidi ḫānesini on ʻaded ḥücreyi müştemil bir zāviye ve semāʻ-ḫāne binā idüp eṭrāfında daḫı birḳaç müteʻehhilīn oṭaları iḥdāṯ eyleyüp meşāyiḫ-ı Ḫalvetiyye ve meşāyiḫ-ı Gülşeniyye'ye şarṭ eylemişdür.

### Sulṭān Meḥemmed Şeyḫi Velī Efendi [Veliyyü'd-dīn]

eş-Şeyḫ Veliyyü'd-dīn. Menteşeli'dür. Meşāyiḫ-ı Murād Ḫān-ı Rābiʻ'den tercemesi bu mecellede sebḳ iden Ḳāḍī-zāde Efendi'den taḥṣīl-i kemāl ve tekmīl-i istīhāl eyledükden ṣoñra biñ elli bir tārīḫinde ʻAbdü'l-aḥad Efendi yirine Sulṭān Meḥemmed Cāmiʻi vaʻẓiyyesi tevcīh olındı. Altmış beş Şaʻbānı'nda intiḳāl ve fırdevs-i berīne irtiḥāl eyleyüp Ṭopḳapusı ḫāricinde üstādı Ḳāḍī-zāde Efendi civārında defīn ve yirlerine Üsṭüvānī Efendi vāʻiẓ-i güzīn oldı.

Şeyḫ-i merḳūm fażīlet-i ʻilmiyye ile mevsūm, cerī-i cesūr, merd-i vaḳūr idi.

### Eyyūb Şeyḫi Naṣru'llāh Efendi {Bākī}

eş-Şeyḫ Naṣru'llāh ibnü'ş-Şeyḫ ʻÖmer Bākī. Dīde-i ʻibret-bīni ebr-i bahārāsā gevher-efşān ve Bākī maḫlaṣı ile şöhret-dāde-i ʻālemiyān olan Eyyūb şeyḫi Ṣireli ʻÖmer **[287ᵃ]** Efendi'nüñ maḫdūm-ı saʻd-aḫteri Şeyḫ Naṣru'llāh Efendi ḫıdmetleridür. Taḥṣīl-i ʻilm-i şerīf ve keṣāfet-i nefsī talṭīf eyledükden ṣoñra ṭarīḳat-ı Bayramiyye'den aḫẓ-ı vāye ve taḥṣīl-i ser-māye eylemişler idi. Biñ yigirmi ḥudūdında pederleri ʻāzim-i fırdevs-i aʻlā olduḳda ol maḳāma bunlar irtiḳā eyleyüp ḳırḳ yedi sene ol maʻbed-i şerīfde vāʻiẓ ü müẕekkir ve muḥaddiṯ ü müfessir olmışlar idi. Biñ altmış yedi ḥudūdında ālāyiş-i dünyādan pāk ve cāmiʻ-i şerīf miḥrābı ḥiẕāsında zāviye-nişīn-i ḫāk olup yirleri Şāh Sulṭān şeyḫi Miftāḥī-zāde Aḥmed Efendi'ye naṣīb oldı.

Şeyḫ-i merḳūm maʻārif-i ʻilmiyye ile mevsūm, ʻābid ü zāhid, murtāż u mücāhid idi. Müddet-i medīd cāmiʻi-i şerīfde üç ay ḫalvet geçürürler idi.

### Sulṭān Meḥemmed Şeyḫi Ẕākir-zāde Efendi [ʻAbdu'llāh]

eş-Şeyḫ ʻAbdu'llāh bin ʻOṯmān. Vālid-i mācidi Üsküdarī Hüdāyī Efendi merḥūmuñ ẕākirbaşısı olmaġın "Ẕākir-zāde" dimekle meşhūr olmış idi. Ol

1 لمظة حلوى [ebced: 1029]

'azīz-i ṣāḥib-ḥimmetden aḫẕ-ı dest-i irādāt u inābet itdükden ṣoñra çoḳ geçmedin ḥażret-i pīr-i 'ālī-şān intiḳāl-i ravża-i cinān itmeleriyle ḫalīfeleri Aḥmed Efendi ḫıdmetlerinde tekmīl-i eşmā ile mücāz ve ādāb-ı ṭarīḳat ile ser-efrāz olduḳdan ṣoñra ḳaṣaba-i Ṭop-ḫāne'de Ḳılıç 'Alī Paşa va'ẓiyyesine nā'il, andan Üsṭüvānī Efendi yirine Sulṭān Meḥemmed kürsīsine vāṣıl olup yirleri maḫdūmlarına tevcīh olınmış idi. Biñ altmış sekiz Muḥarremi'nde 'ālem-i fānīden rıḥlet ve menzil-i bāḳīye 'azīmet eyledükde:

Ḳıl cinān-ı ḳudsüñi yā Rabbenā añа maḳar[1]

mıṣrā'ı tārīḫ-i intiḳāli vāḳi' olmış idi. Üsküdar'da Miskīnler ḳurbinde defīn ve yirlerine Erdebīlī-zāde Efendi kürsī-nişīn oldı. Sinīn-i 'ömrleri 'ıḳd-i sādise mütenāhiz idi.

'Azīz-i mezbūr 'aẓīm şān ile meşhūr, geregi gibi va'ẓ u teẕkīre ḳādir, terḳīḳ-i ḳulūb itmekde māhir idi.

## Oġlan Şeyḫi İbrāhīm Efendi

eş-Şeyḫ İbrāhīm. Vālid-i vālā-güheri Egridere nām ḳaṣabada tüccār-ı ẕevi'l-iḳtidārdan ẕī-ṣervet ve ṣāḥib-i şevket iken tevfīḳ-ı Ḫudā rāh-ı reşāda reh-nümā olup sinn-i rihāḳa varduḳda cānib-i İstanbul'a 'azīmet ve Egriḳapu Zāviyesi'nde seccāde-nişīn-i irşād olan meşāyiḫ-ı Ḫalvetiyye'den Şeyḫ 'Oṣmān Efendi'den bī'at idüp bir müddet taḥammül-i ālām ü meşaḳḳat ve irtikāb-ı envā'-ı zaḥmet ile ḫıdmet itdükden ṣoñra dāḫil-i Sūr-ı pür-sürūrda Aḳsarāy Tekyesi'ne ḫalīfe naṣb itmişler idi. Zāviye-i mezbūrede seccāde-nişīn-i ḫilāfet olup icrā-yı āyīn-i ṭarīḳate āġāz itdükde yevmen fe-yevmen ṣīt-i iştihārı 'ālemgīr ve "Oġlan Şeyḫ" dimekle zebān-zed-i ṣaġīr ü kebīr olup tekyesi maḥall-i ziḥām mecma'-ı eṣnāf-ı enām olmış idi. 'Ulemā vü vüzerā ḥāżır olup fuḳarā vü żu'afā duḫūle **[287[b]]** mecāl bulmazlar idi. Elli sene miḳdārı bu minvāl üzere güẕārende-i eyyām ü leyāl iken biñ altmış beş Rebī'ü'l-evveli'nde dārü'l-ḳarār-ı raḥmet-medāra rıḥlet eyledi.

Şeyḫ-i merḳūm ḥaḳḳında ḫalḳ iki fırḳadur. Biri ġāyet ġaddārlıḳ idüp sū'-i ẓan eylemişlerdür. Biri daḫı ḥüsn-i ẓan eyleyüp ümmī iken ibtidā-yı ḥālinden 'ışḳ-ı ilāhī suḥte olaraḳ ifnā-yı 'ömr itmiş pīr-i ṣāḥib-derūn idi, dirler. Faḳīrüñ zamānemüz meşāyiḫından eş-Şeyḫ Naẓmī Efendi'ye ḥüsn-i i'tiḳādımuz olmaġ-

1 قیل جنان قدسکی یا ربنا اکه مقر

la anlara tebe'an fırḳa-i Ṣāniye-i nāciyeden bulınmışuzdur. Zīrā Naẓmī Efendi *Hediyye* nām kitābında ẕikr ider ki bu ḳadar 'uluvv-i şānla sinni yetmişi mütecāviz iken vāḳı'asında Ḥażret-i 'Azīz 'Abdü'l-aḥad Efendi'yi görüp aḫẕ-ı inābet ile me'mūr olduḳda bir boġça eṣvāb ve bir miḳdār sikke-i ḥasene hediyyesiyle gelüp müstaḫlef olduḳda vāḳı'aların bu naẓm ile beyān idüp 'azīze 'arż eylemişlerdür:

Göñül taḥtında gördüm faḫr-i 'ālem
Nebīler serveri sulṭān-ı ekrem

Ḫiṭāb idüp buyurdı bendesine
Ayaġı ṭopraġı efkendesine

Aḥadden ẓāhir oldı vāḥidiyyet
Görindi vāḥidiyyetden bu keṣret

Aḥad-i sāridür a'dād içinde
Aḥaddür görinen ta'dād içinde

Ne deñlü bī-ḥisāb olsa ṣaġışlar
Tecellī-i aḥad sırrın baġışlar

Aḥad esmā-yı küllüñ mebde'idür
Aḥad cümle kemālüñ menşe'idür

Rücū'uñ merci'i daḫı aḥaddür
Münezzeh ẕātı Allāhü'ṣ-Ṣamed'dür

Bu ġāmiż sırrı cānuñ itsün idrāk
Buyurdı bendesine şāh-ı *Lev-lāk*[1]

Mübārek pāyına sürdüm yüzümi
Hezār şerm ile 'arż itdüm sözümi

Didüm kimdür aḥad sırrına vāḳıf
Beyān eyle ayā kenzü'l-ma'ārif

1 Özellikle na't, mi'râciye ve mevlid metinlerinde çok fazla atıfta bulunulan "Lev lâke" (Sen olmasaydın) diye başlayan bir ifade vardır. Bir hadîs-i kudsî olduğu bildirilen bu cümlede, Allah'ın Hz. Muhammed'e hitaben: "Sen olmasaydın, sen olmasaydın felekleri yaratmazdım" dediği rivayet edilmiştir. Bazı hadis münekkitleri bu sözün uydurma olduğunu ifade etmişlerse de Aliyyü'l-Kârî ve Aclûnî gibi hadis âlimleri mânâsının sahih olduğunu belirtmişlerdir. Aclûnî, *Keşfü'l-Hafâ*, Beyrut 1418/1997, C. II, nu. 2123.

Buyurdı vāriṯüm 'Abdü'l-aḥad'dür
Mu'īni anuñ Allāhü'ṣ-Ṣamed'dür

Didüm ey kā'inātuñ muḳtedāsı
Sañadur cümle cānuñ iḳtidāsı

Daḫi kimdür aḥad sırrına vāṣıl
Dilekler olmış ola aña ḥāṣıl

Mübārek elini sürdi yüzüme
Düşürdi vecd ü ẕevḳ u ḥāl özüme

O dem üçler yediler ẓāhir oldı
Cemāl-i ḳuṭb-ı 'ālem bāhir oldı

Bu ḥāli böyle gördüm cān içinde
Güher buldum ḥaḳīḳat kān içinde

Cihān bir ṭop gibi ol dem görindi
Tecellī āyine vechin bürindi

Olup āyīne içre cümle eşyā
Görindi cümle esmā vü müsemmā

O dem bir nār-ı muḥriḳ oldı peydā
Vücūdumdan eṯer ḳalmadı ḳaṭ'ā

Göñül kim sırr-ı Ḥaḳ gencīnesidür
Ḥaḳīḳat şemsinüñ āyīnesidür

Ḳamu ol nār-ı muḥriḳ ḳıldı ifnā
Göñülden de eṯer ḳalmadı aṣlā

Göñül gitdi vü 'ilmi ḳaldı ancaḳ
Göñül maḥv oldı 'ilme oldı mülḥaḳ

O dem bir nār-ı maşrıḳ ḳıldı işrāḳ
Nedür[1] fetḥ oldı ol dem 'ilm-i ıṭlāḳ

1 Asıl metinde "bedir" şeklinde olan bu kelime *Hediyyetü'l-İhvân*'ın tenkitli neşrinde bu kelime "nedür" şeklindedir. Mânâ gereği "nedür" tercih edilmiştir. Bkz. Türer, age, s. 606.

Bu ʻilmüñ maẓharı ʻAbdü'l-aḥad'dür
Çü Nūrī nūr-ı Allāhü'ṣ-Ṣamed'dür **[288ᵃ]**

**Ṣaçlı İbrāhīm Efendi {Ṣıdḳī}**

eş-Şeyḫ İbrāhīm bin Muṣṭafā bin ʻAbdu'r-raḥmān. Vālid-i mācidi ḫünkār ṣolaḳlarından İznikmidli Muṣṭafā Çelebi'dür ki evāḫir-i ḥālinde ṭarīḳat-ı Naḳş-bendiyye'ye sülūk itmişdür. Bunlar biñ tārīḫinde Ṣırṭ Ḥammāmı maḥallesinde ḳarīn-i ẓuhūr olmış idi. Biñ üç tārīḫinde vāḳiʻ ḥarīḳde ḫāneleri muḥteriḳ olmaġın Ṭop-ḫāne nām ḳaṣabada tavaṭṭun itmekle ol eṭrāfda Ṭop-ḫāneli İbrāhīm Efendi dirler idi. Biñ beş tārīḫinde vālidi intiḳālinden ṣoñra tekmīl-i nūr-ı ṣuʻūr itdükde Şeh-zāde Sulṭān Aḥmed Ḫān ḫˇācesi Muṣṭafā Efendi terbiyelerine duḫūl ve muḳaddimāt-ı ʻulūmdan ṣarf u naḥvi anlardan iẕʻān ü ḳabūl idüp biñ on iki Recebi'nde şeh-zāde-i cüvān-baḫt revnaḳ-efrūz-ı tāc u taḫt olduḳda üstādları maḫdūmın ḫazīne oṭasına idḫāl eyledükde bunlar daḫı ol şerefe īṣāl olınmış idi. On sene ḥarem-i pādişāhīde taḥṣīl-i maʻārif ü ʻulūm idüp ʻalā-ḥasebi'l-ʻāde ḫıdemāt-ı şehriyārīden gügümbaşılıḳ rütbesine daḫı vāṣıl olmış iken:

ʻAyn-ı ẕillet mi degül devlet-i dünyā didügüñ
Ḳatı alçaḳ görinür oldı eñ aʻlā didügüñ

diyüp ḥarem-i hümāyūndan çıḳup ol gün Üsküdarī Maḥmūd Efendi ḫıdmetlerinden inābet itmişler idi. Sebeb-i taḫṣīṣ maḫdūm-ı mükerrem ü mübeccelleri Şeyḫ ʻAbdü'l-ḥay Efendi ḥażretlerinden bu güne rivāyet olınur ki ḥarem-i hümāyūnda iken meşḳ ḫˇāceleri Ḥażret-i ʻAzīz'üñ bu beytin taʻlīm idermiş:

Ol mecmaʻu'l-baḥreyn olur Mūsā ile Ḫıżr'ı bilür
Her ḳaṭre deryā[yı] bulur ʻummāna irmek isteyen

bu beyti meşḳ ḥażret-i pīre bāʻiṣ-i inciẕāb-ı şevḳ olmış idi.

Ḥattā ol ḥarāret-i maḥabbet ile altı sene Ḥażret-i ʻAzīz'üñ bāġına çapa çalup iki sene daḫı aşcılıḳ ḫıdmetinde olduḳdan ṣoñra kendü ḫıdmetlerine alup altı seneye ḳarīb daḫı yanlarında ḳā'im olduḳda biñ otuz beş tārīḫinde Silistre nām şehr-i dil-ārāya ḫalīfe taʻyīn olınup revān olmışlar idi. Ol beldede Ṣaṭurcı Meḥemmed Aġa nām kimesne bir zāviye binā itmekle ol maḥalde ḳarār idüp ḳırḳ sekiz Şevvāli'nde seccāde-nişīn, ʻAzīz Aḥmed Efendi taʻyīni ile maḥmiyye-i Edrine'ye naḳl buyurmışlar idi. Yigirmi seneden mütecāviz anda ḳarār itmişler

idi. Yetmiş Receb-i şerīfinüñ yigirminci Ṣalı güni muʿtād-ı ḳadīmleri üzere ṣalāt-ı ṣubḥı edā murād itdükde farżuñ ikinci rekʿatinde ʿandelīb-i nāṭıḳası beste-dem ve per-zenān-ı ʿālem-i ʿadem oldılar. Eḥibbālarından baʿż bu güne tārīḫ dimişdür:

Yöneldi Ṣaçlı İbrahīm Efendüm ḳurb-ı Mevlā'ya[1]

Şeyḫ-i mezbūr muḳaddimāt-ı ʿilmiyye ile meşhūr, ʿulūm-ı ẓāhireye vü fünūn-ı bāṭıneye şāmil, mürşid-i kāmil ü mükemmil, envār-ı ilāhiyyeye müstaġraḳ, maẓhar-ı tecelliyāt-ı Ḥaḳ idi. ʿUlūm-ı ẓāhireyi ʿale't-tertīb sarāy ḫ̌ā-celerinden taḥṣīl itmişler iken tefsīr [**288**[b]] ve ḥadīṯi ʿazīzi Maḥmūd Efendi ḥażretlerinden ḳırā'at idüp anlardan mücāz olmışlar idi.

Āṯārlarından Ṣıdḳī maḫlaṣı ile eşʿārları ve basīṭce ʿāşıḳāne ilāhīleri vardur.

## Miftāḥī-zāde Aḥmed Efendi

eş-Şeyḫ Aḥmed bin İbrāhīm ibn ʿAbdu'llāh. Pederi Ḳosṭanṭıniyye ḥışnı ebvābından Narlıḳapu'nuñ miftāḥdārı olmaġın "Miftāḥī-zāde" dimekle şehīr ve bu taʿrīfle maʿrūf-ı ṣaġīr ü kebīrdür. Evā'il-i bülūġında Yemen'e giden Ḥasan Efendi'den inābet baʿdehu ʿAdlī Efendi'ye ḫıdmet eylemiş idi. Bi'l-āḫire Balaṭ şeyḫi Seyyid Meḥemmed Efendi'den tekmīl-i ṭarīḳat eyledi. Biñ ḳırḳ tārīḫinde Bustān Efendi yirine Şāh Sulṭān Cāmiʿi'nde kürsī-nişīn, altmış yedi tārīḫinde Eyyūb şeyḫi Naṣru'llāh Efendi yirine müfessir-i *Kitāb-ı Mübīn* olmışlar idi. Yetmiş iki ḥudūdında edā-yı farīża-i İslām'a niyyet ve ḥacc-ı Beytu'llāhi'l-Ḥarām'a ʿazīmet idüp Şām-ı cennet-meşāma dāḫil olduḳda merāḥil-i ʿömri tamām ve enfās-ı maʿdūdesi miskiyyü'l-ḫitām oldı. Bilāl-i Ḥabeşī ḥażretleri civārında medfūndur. Ḫaber-i intiḳāli vāṣıl-ı rütbe-i taḥḳīḳ olduḳda yirlerine İspirī ʿAlī Efendi ḥaḳīḳ oldı.

ʿAzīz-i mezbūr ʿilm ü fażlla meşhūr, meḥāsin-i aḫlāḳ ile mevṣūf, kerāmāt-ı celīle ile maʿrūf idi.

Āṯārından millet ḥaḳḳında bir risālesi meşhūrdur.

## Cennet Efendi [Meḥemmed]

eş-Şeyḫ Meḥemmed bin İsḥāḳ. Ḫalic-i Ḳosṭanṭıniyye'ye nāẓır Ṭop-ḫāne nām ḳaṣabada mutavaṭṭın erbāb-ı aḳlāmdan İsḥāḳ Efendi nām merdüñ ferzend-i kihteri şeyḫ-i celīl Cennet Efendi ḫıdmetleridür. Birāder-i mihteri

1 یونلدی صجلی ابرهیم افندم قرب مولایه

Aḥmed Çelebi Üsküdarī Maḥmūd Efendi ḥażretlerinden bī'at, bunlar pederi ṭarīḳinde vāṣıl-ı ḫıdmet-i kitābet olmışlar idi. Yevmen mine'l-eyyām birāderi delāletiyle Ḥażret-i 'Azīz ziyāretine 'azīmet idüp ḥużūrlarına varduḳlarında 'azīz-i merḳūm bī'at-kerdeleri olan birāderlerine "Şu memşāyı taṭhīr eyle." diyü ḫiṭāb eyledüklerinde anlar ṣūret-i istinkāf irā'etiyle 'adem-i iṭā'at ṣadedinde iken bunlar edā-yı ḫıdmete mübāderet idüp fī'l-ḥāl ferācelerin iḫrāc ve dāmen-der-miyān iẓhār-ı ibtihāc iderek itmām-ı ḫıdmet itdükden ṣoñra ḥażret-i şeyḫüñ manẓūr-ı naẓar-ı 'ināyeti olup ol ān inābe itmişler idi.

Bir müddet ḫıdmetkārları ve bir müddet daḫı 'aṣādārları olup on yedi sene tamāmında Simāv ḳażāsına istiḫlāf murād eyledüklerinde ṣāḥibü't-terceme isti'fā recāsıyla "Sulṭānum, ben evā'il-i ḥālümde ancaḳ Mollā Cāmī *Merfū'āt*'ına dek okumış idüm. Ġayrı bir nesne görmedüm nāsı terġīb ü terhībe ḳādir degilüm" dirler.

'Azīz buyururlar ki ḳable'l-va'ẓ اللهى أنارجل أمى لا أعرف شئيا و أرجو من فضلك أن تلهمنى ما ينفع عبادك الحاضرين du'āsına meşġūl ol, saña lāzım olan mevā'iẓ ü neṣā'iḥ fetḥ olur. Bunlar daḫı ez-dil ü cān ḳabūl ü iẓ'ān idüp ḳażā-yı mezbūra **[289[a]]** revān olurlar. Ḥażret-i 'azīz intiḳāl-i dārü'l-cinān idinceye dek mekş ü ārām ba'dehu cānib-i İstanbul'a imāle-i licām idüp Ṭop-ḫāne'de gūşe-nişīn-i inzivā ve mütevekkil-i Ḫudā-yı bī-hemtā iken 'azīz-zādeleri Mes'ūd Efendi yirine seccāde-nişīn-i ṭarīḳat olmışlar idi. Yetmiş beş Cumāde'l-āḫiresi'nüñ yigirmi üçinci gün rıḥlet ve cennet-i 'adne 'azīmet eyledükde miṣāl-i genc-i maḫzūn medfūn ve ziyāretgāh-ı aṣḥāb-ı derūndur. Üsküdarī Nālī Efendi bu gūne tārīḫ dimişdür:

Ehl-i cennet aldı būyın Cennet'üñ[1]

'Azīz-i merḳūm 'umde-i meşāyiḫ-ı Rūm, kerāmāt-ı celīle ile ma'rūf, mücāhede vü riyāżāt ile mevṣūf, nesīm-i 'anber-şemīm-i fenā-fī'llāh, ṭal'at-efrūz-ı beḳā-bi'llāh, dīde-dūz-ı ṣafaḥāt-ı 'ālem, pīr-i ṣāḥib-ḳadem, mübārek-ādem, sinīn-i 'ömrleri 'ıḳd-i ṣāmini mütecāviz belki tāsi'a mütenāhiz idi.

Naḳl olınduġı üzere nefes-i pīr ile ḥāṣıl olan kerāmāt-ı 'aliyyelerindendür ki kürsī va'ẓlarında şürūḥ u ḥavāşī īrād itmedügi ba'ż-ı mezāyā-yı 'ilm-i tefsīr naḳl buyururlar imiş. Ḥattā Şeyḫü'l-İslām Minḳārī-zāde Efendi istiġrāb idüp "Ne 'aceb şeyḫ 'ulūm-ı ẓāhirede kem-biżā'a iken bu maḳūle sevāniḥ naḳl iderler." diyü istiḥsān iderler imiş.

1 اهل جنت آلدى بوين جنتك

خذ هذا وقس عليه الباقى [1]

**Mıṣrī ʻÖmer Efendi**

eş-Şeyḫ ʻÖmer ibn Pīr Meḥemmed bin Şemsü'd-dīn. Ḳuṭb-ı dā'ire-i kerāmet, āftāb-ı āsmān-ı velāyet, şemsü'l-mille ve'd-dīn Aḥmed Efendi cenāblarınuñ ferzend-i esʻadı Pīr Meḥemmed Efendi'nüñ maḫdūm-ı ḫıredmendi Mıṣrī ʻÖmer Efendi'dür. Vilāyet-i Zile'den ẓuhūr ve pertev-i mihr-i ilāhīden istifāża-i nūr-ı şuʻūr itdükde ʻammu-zādeleri Sivasī Şeyḫ ʻAbdü'l-mecīd Efendi'den taʻallüm ü tefehhüm ile ʻulūm-ı ẓāhirede ḥā'iz-i kemālāt-ı vehbī vü müktesebī olduḳda dīde-i himmeti nigāh-efken-i merātib-i ḥaḳīḳat yaʻnī vāḳıf-ı esrār-ı erbāb-ı ṭarīḳat olmaġın ḥażret-i pīrden bīʻat idüp meşġūl-i müşāhede vü riyāżet olmışlar idi. Ḥażret-i şeyḫ ṭaraf-ı salṭanata daʻvet olınduḳda bunlar daḫı murāfaḳat itmişler idi baʻdehu Beşikṭaş Sinān Paşası ḫānḳāhına ḫalīfe, andan Ṭop-ḫāne Zāviyesi'ne irsāl olınup baʻde zamān İstanbul'da Ṣūfīler Tekyesi virilüp Ṭop-ḫāne'de Ḳılıç ʻAlī Paşa Cāmi''i vaʻẓiyyesi iḥsān olınmış idi baʻdehu vezīr olan Ṭabanıyaṣṣı Meḥemmed Paşa iltimāsıyla Mıṣr-ı Ḳāhire'de vāḳiʻ Niẓāmiyye Tekyesi'ne irsāl olınmış idi. On beş sene anda ṭālibīni irşād ve tenvīr-i ḳulūb-ı ʻibād üzere iken ṣadr-ı aʻẓam Cüvān Ḳapucıbaşı'yla beynehümāda ʻalāḳa-i maḥabbet olmaġın vezīr olduḳda ṭaraf-ı devlete daʻvet ve der-ʻaḳab tekyelerin kendülere ʻināyet idüp baʻdehu Sulṭān Selīm-i Ḳadīm vaʻẓiyyesiyle tekrīm itmişler idi. Altmış bir Ṣaferi'nde Bosnevī ʻOṯmān Efendi yirine Süleymāniyye kürsīsinde gevher-niṯār-ı esrār-ı *Ḳur'ān* **[289[b]]** olmışlar idi. Altmış ṭoḳuz evāḫirinde intiḳāl ve Mıṣr-ı ünse irtiḥāl eyleyüp zāviyelerinde medfūn oldı. Vaʻẓiyyeleri Erdebīlī-zāde Efendi'ye naṣīb oldı.

Şeyḫ-i merḳūm rişte-keş-i cevāhir-i ʻulūm, mecālis-i vaʻẓı müʻeṯṯir, keṯret-i cevāhir-i nevādir ile mānend-i baḥr-i zāḫir, ṭalāḳat-i lisān, ʻuẕūbet-i beyān ile meşhūr, maḥbūb-ı ḳulūb-ı cumhūr idi.

**ʻArżī Dede [Meḥemmed] {ʻArżī}**

eş-Şeyḫ Meḥemmed ʻArżī. Vilāyet-i ʻAyntāb'dan ẓuhūr ve āftāb-ı feyż-i Ḥaḳ'dan iḳtibās-ı nūr-ı şuʻūr idüp diyārı ʻulemāsından taḥṣīl-i ʻulūm ve tekmīl-i manṭūḳ u mefhūm itdükde vechetü'l-āmāl ü merūm olan dārü'l-mülk-i

1 "Bu örneği al ve diğerlerini buna kıyasla."

Rūm'a ḳudūm eyleyüp fużalā-yı müderrisīnden Ḳara Mūsā Efendi āsitānesine vāṣıl ve dānişmendānī zümresine dāḫil olduḳdan ṣoñra baʿż-ı aḥbāb taʿrīf ü tavṣīfiyle Re'īsü'l-eṭibbā Emīr Efendi'ye intisāb idüp maḫādīmi ḫ ̆āceliġiyla şeref-yāb ve maẓhar-ı iltifāt-ı bī-ḥisābları olmış idi. Yevmen mine'l-eyyām Emīr Efendi Şeyḫ Sivasī Efendi ziyāretin murād idüp ṣāḥibü't-tercemeyi istiṣḥāb idüp meclislerine rūy-māl itdükde bir miḳdār ṣoḥbetden ṣoñra vedāʿ olınduḳda ḥażret-i ʿazīz bunlara taḥṣīṣ-i bi'l-ḫiṭāb idüp "ʿArżī Çelebi! Şu cüz'ler size taʿyīnde lāzım olur." diyü iki cüz' virürler. "Āyā ne ola?" diyü ʿacele ile oṭaya gelüp müṭālaʿa eyledükde meger *Meṯnevī-i Şerīf* üzerine ḥażret-i ʿazīzüñ şerḥi imiş taʿaccüb idüp "Bu cüz'lerüñ lüzūmı baña ne vechledür? Maʿ-hāẕā meşāyiḫ-ı ʿiẓāmuñ kelāmı tehī olmaz." diyü tefekkür eṯnāsında Ḥażret-i Sivasī'ye ifrāṭ-ı maḥabbet ġaleyān idüp ṯāniyen ziyāret-i şerīfelerin murād idüp varduḳlarında keşf-i mā fī'ż-żamīr buyurup "ʿArżī Çelebi bize intisāb idüp bīʿat ü irādet getürmekle şeref-yāb olmaḳ mülāḥaẓasındasuz, lākin size feyż-i Ḥaḳ Celālü'd-dīn-i Rūmī ḥażretleri rūḥāniyyetlerindendür." diyüp maḥallerinden ḳıyām ve elini ellerine alup baġçenüñ bir gūşesinde fındıḳ dıraḫtı sāyesine cülūs idüp ellerin baġlayup mübārek gözlerin yumup "Sen daḫı mā-sivāyı bi'l-külliyye ḳalbiñden iḫrāc idüp bu hey'et üzere bir sāʿat miḳdārı teveccüh eyle." diyü emr buyurmışlar idi. Fi'l-vāḳiʿ minvāl-i muḥarrer üzre bir sāʿat miḳdārı teveccüh-i tām olınduḳda bir ḥālet-i ġarībe ẓuhūrıyla bir kerre "Yā Allāh!" diyüp maġşiyyün ʿaleyh olup baʿde zamān ṣaḥve geldüklerinde ḥażret-i ʿazīzi keyfiyyet-i sābıḳa üzere müşāhede itdükden ṣoñra gözlerin açup ʿArżī Çelebi ṭarīḳa-i Ḫalvetiyye'den daḫı maḥrūm olmamaḳ içün ﴿اللَّهُ نُورُ السَّمَاوَاتِ وَالْأَرْضِ﴾[1] pertevinden bir lemʿa iḥsān olındı:

Nevā-yı neyde rūḥ-efzā **[290ᵃ]** olur ʿuşşāḳa ḥālet var
Dilā ney gibi nālān olmada bir özge ḥālet var

naẓmı mışdāḳınca defʿ-i melāl ve taḥṣīl-i ṣafā-yı bāl eylemişlerdür baʿdehu duʿā vü ṣenā ile *Fātiḥa* oḳıyup baʿde'l-vedāʿ oṭaya geldüklerinde ol ān derūnı Ġalaṭa Mevlevī-ḫānesi şeyḫi Ādem Efendi'ye bir inciẕāb ḥāṣıl olmaġın derḫāl āsitānelerine varup ʿarż-ı merāmdan ṣoñra ilbās-ı külāh-ı şerīf ile şeref-yāb olduḳda ol gün ḳırā'atcilik ḫıdmeti taʿyīniyle manẓūr-ı naẓar-ı bī-ḥisāb olup altmış üç tārīḫinde Ādem Efendi ḥacc-ı şerīfe niyyet itdükde yirlerine vekīl naṣb olınup se-

1 Kur'ân-ı Kerîm, Nûr Sûresi 24/35, "Allah, göklerin ve yerin nûrudur."

ne-i mezbūre evāḫirinde ḫaber-i intiḳāli şāyiʿ olduḳda meşīḫat-i mezbūre bunlara tevcīh olınduḳda Niṣārī Çelebi bu ebyāt-ı laṭīfe ile gevher-niṣār tārīḫ olmışdur:

Uṣūl-i devri çün Ādem Efendi'nüñ tamām oldı
Didüm āyā bu kār-ı dil-nüvāza kim muḳayyeddür

Bu efkār ile ḫ̔āb-ālūde iken dīde-i ṭabʿum
Görindi nūr-ı Mevlānā ki ol nūr-ı ser-āmeddür

Didi kim ey Niṣārī böyle taḥrīr eyle tārīḫin
Degildür devr-i Ādem geçdi o devr-i Meḥemmed'dür[1]

Yetmiş beş Ẕi'l-ḳaʿdesi'nde ʿarażı maraż sebebiyle ʿālem-i ervāḥa sefer eyledi. Mevlevī-ḫāne civārında defn olınup yirleri Dervīş Çelebi'ye virildi.

Şeyḫ-i mezbūr faẓīlet-i ʿilmiyye ile meşhūr, ḫoş-ṣoḥbet ve germ-ülfet, *Meṣnevī-i Mevlevī* vaʿẓında māhir, elsine-i ṣelāṣe tekellümine ḳādir, nezīh ü ẓarīf, vücūd-ı şerīf idi.

Āṣārından müretteb Türkī *Dīvān*-ı belāġat-ʿunvānı vardur. Bu birḳaç beyt ol ẕāt-ı ḫuceste-simātuñdur:

Bir ġonce-dehen ṭıflile ülfet yeñilendi
Dāġ-ı kühen-i mihr ü maḥabbet yeñilendi

Ḥükm eyledi mülk-i dile bir ṭıfl-ı cüvān-baḫt
Ṭuġrā-yı kühen-sāl-i ʿadālet yeñilendi

**Ve lehū** Ḳılsa sūz-ı ʿışḳ ile bir ʿāşıḳ-ı bī-dil ṣadā
Pāy-māl-i şuʿle-i tevḥīd olur hep mā-sivā

Bir ʿaceb āyīnedür mir'āt-ı ḥüsn-i yār kim
Her ne cānibden baḳarsañ görinür rūy-ı fenā

**Bosnevī ʿOṣmān Efendi**

eş-Şeyḫ ʿOṣmān. Bosnevī'dür. Āheng-i Rūm ve dārü'l-mülk-i Ḳosṭanṭıniyye'ye ḳudūm eyledükde Ḥekīm Çelebi Tekyesi'ne nüzūl idüp ol vaḳt meşāyiḫ-ı Naḳş-bendiyye'den zāviye-i mezbūrede seccāde-nişīn ve şeyḫ-i ṣāḥib-temkīn

1 دکلدر دور آدم کچدی او دور محمددر

olan Şireli Aḥmed Efendi'den bī'at ve tekmīl-i ṭarīḳa-i ḫˇācegāna himmet eyledükden ṣoñra Sulṭān Meḥemmed Cāmi'i va'ẓiyyesiyle mürşid-i 'ibād ve delīl-i rāh-ı reşād oldılar. Ḳırḳ bir ḥudūdında Ḳāḍī-zāde Efendi merḥūm yirine Sulṭān Bāyezīd şeyḫi olup elli bir ḫilālinde Evliyā Efendi dāmādı Meḥemmed Efendi yirine Cāmi'-i Süleymān Ḫānī'de maḥfel-nişīn-i va'ẓ u teẕkīr ve gevher-niṡār-ı ḥadīṡ **[290b]** ü tefsīr oldılar. Altmış bir Ṣaferi'nde 'Abdü'l-aḥad Efendi maḥlūlinden Ayaṣofıyya-i Ḳadīm meşīḫatiyle tekrīm olınmışlar idi. Yetmiş dört Şevvāli'nde 'ālem-i āḫirete sefer ve 'īdgāh-ı cināna güẕer eyleyüp Silivriḳapusı ḫāricinde medfūn oldılar. Kürsīleri Erdebīlī-zāde Efendi'ye virildi.

'Azīz-i mezbūr 'ilm ü faẓlla meşhūr, ẕī-ṣervet, murā'ī-i merāsim-i ṭarīḳat idi.

## Cihān-gīr Şeyḫi Ḥasan Efendi

eş-Şeyḫ Ḥasan. Ḫarpudlı'dur. Tüccārdan bir merd-i sa'ādetmendüñ ferzend-i ḫıredmendidür. Tevfīḳ-ı Ḫudā-dād reh-ber-i rāh-ı reşādı olup maḥrūse-i Burusa'ya revān olup meşāyiḫ-ı Ḫalvetiyye'den tercemesi ṭabaḳa-i Murād Ḫānī'de mersūm-ı yerā'a-i 'ācizānemüz olan Ya'ḳūb Efendi ḫıdmetlerinden tekmīl-i ādāb-ı ṭarīḳ ve ol ya'sūb-ı şehd-i ḥaḳīḳatden ẕevḳ-ı çāşnī-i taḥḳīḳ idüp niçe zamān kemend-i cāẕibe-i himmeti gerden-i 'azīmetine ṭavḳ ve necm-i bidāyeti sevḳ-ı ṭarīḳ-ı Ḥaḳ içün şu'le-fırūz-ı şevḳ itmişler idi. Ol şehre celālī istīlāsında 'azīz-i merḳūm ile hicret ve Dārü's-salṭana'ya rıḥlet eyleyüp Ḫāric-i Sūr'da Baba Ḥaydar-ı Naḳş-bendī Zāviyesi'ne duḫūl ve dört sene ḳadar daḫı anda 'ibādete meşġūl olduḳdan ṣoñra ābiş-ḫor-ı irşādlarından sīr-āb-ı mā'ü'l-ḥayāt-ı murād olup ḳaṣaba-i Ṭop-ḫāne depesinde "Cihān-gīr Cāmi'i" dimekle zebān-zed-i ṣaġīr ü kebīr olan ma'bed-i dil-güşāya ḫalīfe naṣb olınup irşād-ı 'ibāda me'ẕūn ve sālikān-ı rāh-ı ḥaḳīḳate rāh-nümūn oldılar. Biraz zamān cāmi'-i şerīfde 'ibādet itdükden ṣoñra civārında bir tekye bināsına muvaffaḳ olup bir müddet daḫı iḫtiyār-ı gūşe-i 'uzlet itmişler idi. Yetmiş dört tārīḫinde seyr-i ilā'llāh ve 'azīmet-i civār-ı Kibriyā penāh itdükde Rüşdī Efendi bu tārīḫi dimişdür:

Olmasa bir eksigi tārīḫ-i kāmil fevtine
Rüşdiyā olurdı قاد مات مولى العارفين[1]

1 "Âriflerin efendisi öldü." (ebced: 1074)

Ol maḥalde ta'yīn itdükleri yirde defn olınup yirleri vaṣiyyetleri üzere ḫalīfetü'l-ḫulefāları Fetḥu'llāh Efendi'ye tevcīh olındı.

'Azīz-i mezbūr kerāmāt-ı celīle ile meşhūr, āteş-i 'ışḳ-ı ilāhīnüñ ibrīz-i ṣāfī-güheri, deryā-yı sırr-ı ḥaḳīḳatüñ dürr-i girān-māye-i dürrī-peykeri, pīr-i nūrānī-i mu'ammer, maḥabbet-i ilāhiyye ile muḫammer, sinn-i şerīfleri ṭoḳsan sāle ḳarīb, 'azīz-i münevverü'l-meşīb idi.

'Azīzlerine sebeb-i irtibāṭ bu güne rivāyet olınur ki bunlar maḥrūse-i Burusa'ya 'azīmet itdüklerinde şeyḫleri henüz tekye bināsına şürū' itmişler. Kesb-i ma'īşet içün bunlar ol bināda renc-ber olduḳda min-ṭarafi'llāh beynehümāda 'alaḳa vü maḥabbet ḥāṣıl olmaġla ol eṣnāda kendülerden bī'at itdükden ṣoñra boġazına bir ḳoyun pūstı geçürüp yedi sene ol hey'etle ḫıdmet itmiş idi. Binā'en 'alā-ẕālik pūte-i sa'y ü ṭalebde ḳāl olup ümmī iken vāṣıl-ı merātib-i 'ālü'l-'āl olup yetmiş seksen miḳdārı ḫalīfeleri ẓuhūr eylemiş idi. **[291[a]]** *Raḥmetu'llāhi te'ālā 'aleyh*.[1]

## Üsṭüvānī Meḥemmed Efendi

eş-Şeyḫ Meḥemmed bin Aḥmed bin Meḥemmed. Biñ on yedi Muḥarremi'nde medīne-i Şām-ı cennet-meşāmdan ẓuhūr ve feyż-i nā-mütenāhī-i ilāhīden istifāża-i meleke-i şu'ūr itdükde 'ulemā-yı 'aṣrdan taḥṣīl-i 'ulūm ve tekmīl-i ādāb-ı manṭūḳ u mefhūm itdükde Mıṣr-ı Ḳāhire-i ṭāhireye sefer ve andan daḫı baḳıyye-i 'ulūmdan ḳażā-yı vaṭar eyleyüp biñ otuz ṭoḳuz tārīḫinde vilāyetlerine 'avdet ve bir müddet iḳāmet itdükden ṣoñra dārü'l-mülk-i Rūm'a sefer ve ṭarīḳ-ı baḥrden güẕer ḳaṣd itdükde küffāra esīr ve ba'de müddet-i yesīr ḫalāṣ olup Dārü's-salṭana'ya ḳudūm ve Ayaṣofıyya Cāmi'i'nde 'aḳd-i mecālis-i 'ulūm itmişler idi. Şāriḥü'l-*Menār*-zāde merḥūm tārīḫinde taḥrīr ider ki vilāyetinde ḳatl-i nefs itmekle ḳıṣāṣ ḫavfından celā-yı vaṭan idüp İstanbul'a geldükde Ayaṣofıyya'da direk dibinde tedrīse meşġūl olup dā'imā ol sütūn-ı summāḳīye istinād itmekle Üsṭüvānī talḳīb olınmış ola. Ẓāhirde olan ādāb-ı şer'iyyeye ziyāde rā'ī ve fażīlet ü biżā'asını taḳrīr ü tefhīme ḳādir mütekellim ü cerī olmaġın veẓā'if-i cihāt idinüp tezevvüc daḫı idüp muḳaddemā Ḥanbelī iken teşeffi' ba'dehu taḥannüf itmekle Sulṭān Aḥmed Ḫān Cāmi'i'nde vā'iẓ olmış idi. Altmış üç tārīḫinde

1 "Allah'ın rahmeti, onun üzerine olsun."

ḥacc-ı şerīfe niyyet ve ba'de edāi'n-nüsük İstanbul'a 'avdet itdükde altmış beş Şa'bānı'nda Velī Efendi fevtinden Sulṭān Meḥemmed Cāmi'i'nde kürsī-nişīn-i va'ẓ u tezkīr ve gevher-nisār-ı taḥdīs ü tefsīr olduḳda raġabāt-ı nās izdiyād bulup ṣīt-i iştihārı 'ālem-gīr olmış idi lākin altmış altı Ẕi'l-ḥiccesi'nde tafṣīli kütüb-i tevāriḫde taḥrīr olınduġı vech üzere ber-muḳteżā-yı meşreb eşyā-yı münkere nehyinde zaḥmet ü ta'ab īḳā' itmekle maṣlaḥat-ı vaḳt ḥasebiyle cezīre-i Ḳıbrıs'a iclā olınup yirleri Ẕākir-zāde Efendi'ye virildi. Bir müddet anda iḳāmet itdükden ṣoñra Dımışḳ-ı Şām'a rıḥlet ile me'mūr ba'dehu medrese-i Selīmiyye tevcīhiyle mesrūr olmışlar idi. Yetmiş iki Muḥarremi'nüñ on altıncı erba'ā güni 'azm-i dārü's-selām ve cennāt-ı firdevsi maḳām eyledi.

Şeyḫ-i mezbūr 'ilm ü fażlla meşhūr, 'ālī-himmet, ṣāḥib-i 'azīmet, levm-i lā'imeden bī-bāk ve nehy-i münker itmede çāpük ü çālāk idi.

*Ḫulāṣatü'l-eser*'de masṭūrdur ki Şām'da āyīn-i evlād-ı 'Arab cenāze teşyī'inde nisvān velvele vü efġān iderler idi. Eḳāribinden biri intiḳāl eyledükde bu münkeri izāle ḳaṣdıyla etbā'ından bir cemā'ati iḥżār idüp yedlerine birer 'aṣā virür. Ba'de'l-ġasl cenāzeyi andan iḫrāc idüp nisvān daḫı feryād u fiġāna āġāz idicek cemā'at-ı ḥāżıra ḍarb ile emr idüp cümlesin perīşān itdürür.

## Basrıḳī İbrāhīm Efendi

eş-Şeyḫ İbrāhīm. Bosna Sarāyı'nda Basrıḳ nām **[291[b]]** maḥalleden bedīdār ve "Basrıḳī" dimekle şöhret-şi'ār olmışlar idi. Taḥṣīl-i 'ilm ü 'irfān ve 'ulūm-ı ẓāhireden mertebe-i niṣābı taḥḳīḳ u īḳān itdükden ṣoñra biñ elli iki tārīḫinde vedā'-ı 'ālem-i fānī iden Öziçeli Muṣliḥü'd-dīn Efendi'den inābet ve ḫıdmetlerinden tekmīl-i ṭarīḳat itdükde ol beldede bir zāviye binā idüp anda ḳarār itmişler idi. Bu devlet-i 'aliyyede ḥacc-ı şerīfe 'azīmet eyledükde İstanbul'a gelüp Ayaṣofıyya-i Ḳadīm Cāmi'-i Şerīfi'nde va'ẓa çıḳup hem-şehrīsi silaḥdār-ı şehriyārī Muṣṭafā Paşa terbiyesiyle ma'lūm-ı pādişāhī olduḳda ḥużūrlarına getürüp 'aẓīm nüvāziş-i ḫāṭır eyledükden ṣoñra maṭlūbların su'āl eyledükde "Bir maṭlūbum yoḳdur." diyü cevāb viricek Sarāy'dan mā'adā bütün Bosna eyāleti fetvāsı kendülere 'ināyet olınmış idi. Ba'de ḳażāi'l-vaṭar vilāyetlerine sefer idüp 'ibādāt ü ṭā'āt ile güzārende-i evḳāt iken biñ yetmiş senesinde 'azm-i cennāt-ı 'āliyāt itdi. Fātiḥ-i beled Sulṭān Meḥemmed Cāmi'i ḥaṭīresinde medfūndur.

Şeyḫ-i mezbūr şem'-i şeb-efrūz-ı faẓl-ı mevfūr, ḳuvvet-i ẓāhire vü bāṭınede müsellem, kerāmāt-ı celīle ile mu'allem, yüz yigirmi yaşında bir ādem idi.

**Seyyid Ya'ḳūb Efendi**

eş-Şeyḫ es-Seyyid Ya'ḳūb. Ḳayṣeriyyeli'dür. Āheng-i dārü'l-mülk-i Rūm ve ṭarīḳat-ı Naḳş-bendiyye'den Ḥekīm Çelebi Tekyesi'nde seccāde-nişīn-i irşād olan Müftī Aḥmed Efendi āsitānesine ḳudūm idüp anlardan bī'at ve taḥṣīl-i 'ulūm-ı ẓāhire vü bāṭıneye himmet idüp naẓar-ı şeyḫ-i ṣāḥibü'l-kemāl ile tekmīl-i istīhāl eyledükde Egriḳapu ḫāricinde tekyeye ḫalīfe naṣb olınup ba'de-hu Ḫalīl Paşa Cāmi'i va'ẓiyyesi iḥsān olındı. Altmış beş Ş̌a'bānı'nda Üsṭüvānī Efendi yirine Sulṭān Selīm kürsīsiyle tekrīm olınup yetmiş dört Şevvāli'nde A'mā Meḥemmed Efendi yirine Bāyezīd Ḫān meşīḫati iḥsān olındı. Yetmiş ṭoḳuz Ṣaferi'nde ebkem ü lāl ve dārü'n-na'īme irtiḥāl eyledi. yirleri İspirī 'Alī Efendi merḥūma virildi.

Şeyḫ-i mezbūr 'ilm ü faẓlla meşhūr, benī nev'i miyānında muvaḳḳar, pīr-i münevver idi.

Āṯārından *Mecālis-i Va'ẓiyye*si meşhūrdur.

**Ġafūrī Maḥmūd Efendi**

eş-Şeyḫ Maḥmūd. Ḳaṣaba-i Gelibolı'dan bedīd ve fā'iz-i rütbe-i dāniş ü dīd olduḳda mebānī-i 'ulūmı taḥṣīl ve merāsim-i erbāb-ı rüsūmı tekmīl eyledükden ṣoñra üstād-ı ferişte-nihādı her vechle isti'dādına ıṭṭılā' kesb itmekle İstanbul'a 'azīmete terġīb eylemişler idi. Binā'en 'alā-ẕālik Dārü's-salṭana'ya vuṣūl ve 'ulemānuñ biri dānişmendānı zümresine duḫūl idüp şeref-i mülāzemetle be-kām ve ḳırḳ aḳçe medrese ile nā'ilü'l-merām olduḳdan ṣoñra yevmen mine'l-eyyām medīne-i Üsküdar'a güẕār ve Üsküdarī Maḥmūd Efendi āsitānesi şeyḫi Aḥmed Efendi ziyāretiyle ḥużūrlarında ḳarār ve cevāhir-i va'ẓ u teẕkīrlerinden aḫẕ-ı envār itdükde:

Cān rāh-ı maḥabbetden bir būy-ı vefā aldı **[292[a]]**
Ol rā'iḥadan buldum ben ḫāne-i ḫummārı

mażmūnı üzere istişmām-ı ḥaḳīḳat itmegin āteş-i 'ışḳ-ı ilāhīden ḳālıb-ı ḳalblerinde bir şerāre ẓāhir olup ba'de't-tevdī' sefīne ile Ḳız Ḳulesi muḳabelesi-

ne geldükde ḥālet-i uḫrā hüveydā ve maḥabbet-i Ḫudā-yı bī-hemtā peydā olmaġın ol ān mülāzemet teẕkirelerin deryāya ilḳā ve derūnlarından iḫrāc-ı ḥubb-ı mā-sivā itdükde der-ʿaḳab ʿavdet ve ḥażret-i şeyḫden bīʿat itmişler ve bir müddet merāsim-i ṭarīḳati edā ve ādāb-ı ehl-i ḥaḳīḳati icrā itdükden ṣoñra vilāyetleri olan Gelibolı'ya ḫalīfe taʿyīn itmişler idi baʿdehu İstanbul'a ʿavdet idüp Zeyrek Cāmiʿ-i Şerīfi'nde kürsī-nişīn-i vaʿẓ u naṣīḥat olup andan Üsküdar Vālidesi meşīḫati ile tevḳīr olınup yetmiş Ṣaferi'nde Erdebīlī-zāde yirine Sulṭān Meḥemmed Ḫān Cāmiʿi'ne naḳl olındı. Yetmiş beş Cumāde'l-āḫiresi'nde Cennet Efendi intiḳālinde maḳām-ı ʿazīze cülūs müyesser olduḳda:

Maḳām-ı pīre irdi şimdi Maḥmūd[1]

mıṣrāʿın tārīḫ dimişler idi. Yetmiş sekiz ḥudūdında intiḳāl-i dārü'l-ḳarār ve ʿazm-i mezār-ı fā'iżü'l-envār itdiler. Pīr-i ṭarīḳat ve delīl-i rāh-ı ḥaḳīḳatleri olan Aḥmed Efendi merḥūm civārında medfūn ve nişāngāh-ı tīr-i duʿā-yı ehl-i derūn oldı.

Mervīdür ki bīʿat itdükleri gün mā-melek olan nüḳūd ancaḳ on ġuruş olup anı daḫı [2] بمجموعها السخى ما ملك diyerek ʿazīze ihdā itdükde şeyḫ meblaġ-ı mezbūrı alup ṣāḥibü't-tercemeye "Gel senüñle şöyle gezelüm." diyü ṭaşra çıḳup Ḫādim ʿOṯmān Dede Türbesi'ne giderler. İçerü girüp "Baḳ a begüm, bu meblaġ ile bu türbeyi taʿmīr idelüm, zīrā ben bunda, bir kimesne daḫı şunda defn olınsa gerekdür." diyü türbe-i maʿhūdenüñ iki maḥalline işāret itmişler imiş. Binā'en ʿalā-ẕālik taʿyīnleri üzere öylece vāḳiʿ olmışdur. Üsküdarī Nālī Efendi bu tārīḫ-i raʿnāyı dimişdür:

Cümleye hātif duʿā idüp didi tārīḫini
Açıñuz Maḥmūd Efendi rūḥına el Fātiḥa[3]

Yerleri Dīvitci-zāde Efendi'ye virildi.

Şeyḫ-i merḳūm feżā'il ü maʿārif ile mevsūm, ẓāhir ü bāṭına şāmil, zamānında ser-efrāz-ı emāṯil, dā'ire-i meclisi ḫarman-ı ferā'id, idāre-i kü'ūs-ı kelāmı neşve-rīz-i fevā'id, vāżıḥü't-taʿbīr, vāsiʿü't-taḳrīr, ehl-i ḥāl, ṣāḥib-i kemāl ʿazīz idi.

Āṯārından ilāhiyyāt-ı şerīfe ve ġazeliyyāt-ı laṭīfeleri vardur. Bu iki beyt-i zībā ol ẕāt-ı bī-hemtānuñdur:

---

1 مقام پیره ایردی شمدی محمود
2 "Cömert kimse sahip olduğunu infak eder."
3 آجیکز محمود افندی روحنه ال فاتحه

O ḫaṭ kim ṣafḥa-i pāk-i ruḫ-ı canāna yazmışlar
Duḫān āyetleridür kim gümüş fincāna yazmışlar

Degül ebrū o bir ṭuġrā-yı ġarrādur ki çekmişler
Cemālī emridür kim 'āşıḳ-ı nālāna yazmışlar

**Erdebīlī-zāde Efendi [Aḥmed]**

eş-Şeyḫ Aḥmed ibnü'ş-Şeyḫ Meḥemmed ibn el-Ḥāc Pīrī. Vālid-i keşīrü'l-maḥāmidi meşāyiḫ-ı Ḫalvetiyye'den Ayaṣofıyya ḳurbinde tekyeleri olan Erdebīlī Meḥemmed Efendi'dür. Biñ on yedi tārīḫinde **[292[b]]** 'ālem-i hestīden ser-ber-āverde olup mertebe-i isti'dāda pā-nihāde olduḳda i'māl-i mıṣḳale-i sa'y ü himmet ve tīġ-ı ṭab'-ı pür-āb u tābın cevherdār-ı 'ilm ü ma'rifet ḳılmış idi. Maḥabbet-i ilāhiyyeyi ḳālıb-ı ḳalbe ifrāġ eyleyüp ḳaṭ'-ı merātib ü menāṣıbdan ferāġat ve Ṭop-ḫāne'de Ḳarabaş Tekyesi şeyḫi Mükāşif Meḥemmed Efendi'den aḫẕ-ı inābet itmişler idi. Otuz altı ḥudūdında Gül Cāmi'i'nde Cum'a va'ẓiyyesi iḥsān olındı. Elli yedi ḥudūdında vālid-i mācidi maḥlūlinden zāviye-i mezbūrede seccāde-nişīn ve ba'ż-ı va'ẓiyyeleri tevcīhiyle nāṣiḥ-i güzīn olmışlar idi. Altmış sekiz Muḥarremi'nde Ẕākir-zāde Efendi maḥlūlinden Sulṭān Meḥemmed Cāmi'i'nde va'ẓ u teẕkīr ve naḳl-i ḥadīṯ ü tefsīr itmekle ṣīt-i iştihārı 'ālemgīr olduḳda yetmiş Ṣaferi'nde Mıṣrī 'Ömer Efendi maḥlūlinden Süleymāniyye kürsīsine terfī' ile tevḳīr olındı. Yetmiş dört Şevvāli'nde Bosnevī 'Oṯmān Efendi maḥlūlinden Ayaṣofıyya-i Ḳadīm va'ẓiyyesiyle tekrīm olındılar. Seksen Ṣa'bānı'nda terk-i tekyegāh-ı fānī ve 'azm-i dārü'n-na'īm-i cāvidānī eyledükde va'ẓiyyeleri A'mā Meḥemmed Efendi'ye naṣīb olup zāviyeleri ile maḫdūm-ı mihteri Meḥemmed Efendi taṭyīb olındı.

Şeyḫ-i mezbūr 'ilm ü fażlla meşhūr, a'yün-i nāsda 'aẓīm, şeyḫ-i vācibü't-ta'ẓīm idi.

**el-Ḥāc Aḥmed Dede**

eş-Şeyḫ Aḥmed Dede. İstanbul'da Yediḳulle semtinden ser-efrāz taḥṣīl-i ma'ārif-i 'ilmiyye ile emṣāli beyninde mümtāz olduḳda Yeñiḳapu āsitānesi şeyḫi Ṣabūḥī Efendi'den cur'a-keş-i raḥīḳ-i ḥaḳīḳat ve ḫıdmetlerinden aḫẕ-ı

dest-i inābet idüp ba'de zamān ḳārīleri olmışlar idi. Elli yedi tārīḫinde şeyḫi yirine şeyḫ olup niçe zamān icrā-yı āyīn-i ḥażret-i Mevlevī ve taḥḳīḳ-i esrār-ı kitāb-ı *Meṯnevī* itdükden ṣoñra ḥacc-ı beyt-i Ḫudā ve ziyāret-i ravża-i seyyidü'l-enbiyā *'aleyhi mine'ṣ-ṣalātü eẕkāhā*ya 'azīmet itmiş idi. Ba'de edāi'n-nüsük Medīne-i Münevvere *dāmet bi'l-envāri müsevvere*ye vuṣūl bulduḳda merāḥil-i 'ömri tamām ve enfās-ı ma'dūde-i zindegānīsi ḳarīn-i ḫitām oldı. İbn 'Abbās *rāḍiyā'llāhu te'ālā 'anhümā* ḳurbinde defn olınduḳdan ṣoñra yetmiş sekiz ḫilālinde yirleri Ḳārī Aḥmed Dede'ye virildi.

Şeyḫ-i mezbūr kemāl-i ṣalāḥ ile meşhūr, müttaḳī vü 'ābid, müteşerri' ü zāhid, mā-lā-ya'nīden mu'riż, 'ibādāta mütemaḥḥıż idi.

İttifāḳiyāt-ı 'acībedendür ki tekye-i mezbūrede ḳarār-dāde olan meşāyiḫuñ ekṯeri Aḥmed ismiyle müsemmādur. Ḥattā şöyle rivāyet olınur ki bir iki def'a sā'ir ism ile müsemmā olanlara tevcīh olınup bir sebeb ile birḳaç gün içinde ref' olınmışdur.

**Neşāṭī Efendi [Aḥmed] {Neşāṭī}**

eş-Şeyḫ Aḥmed. Dārü'n-naṣr-ı Edrine'den ẓāhir ve Neşāṭī maḫlaṣı ile mecma'-ı maẓāhir olup taḥṣīl-i ma'ārif-i **[293[a]]** 'ilmiyye ve tekmīl-i ādāb-ı resmiyye eyledükde küberā-yı Mevleviyye'den Gelibolı Tekyesi şeyḫi Aġa-zāde Efendi ḫıdmetlerine vāṣıl ve şeref-i bī'atlerine nā'il olup biraz eyyām ḫıdmetlerinde ḳıyām itdükden ṣoñra ḳanṭara-güẕār-ı mecāz ve irşād-ı erbāb-ı isti'dāda mücāz olmış idi. Seksen bir tārīḫinde 'Oṯmān Dede maḫlūlinden Edrine zāviyesinde seccāde-nişīn ve şeyḫ-i güzīn oldılar. Seksen beş evāḫirinde 'āzim-i 'ālem-i ervāḥ ve tārik-i milket-i eşbāḥ oldı. Zāviyesi ḳurbinde Murādiyye Cāmi'i mezāristānında medfūn olup naḳş-ı seng-i mezārı Rüşdī Efendi ve Vehbī Çelebi didügi tārīḫler ile menḳūşdur:

Fevtini gūş idicek Rüşdi didi tārīḫin
Bezm-i gülzār-ı na'īm ola Neşāṭī'ye maḳām[1]

**Li-Vehbī Çelebi**

Ola Aḥmed Neşāṭī merḳadüñ nūr[2]

1 بزم كلزار نعيم اوله نشاطى يه مقام
2 اوله احمد نشاطى مرقدك نور

**Dīgerler Şüdī**

Bu cām-ı dehrüñ gitdi Neşāṭī[1]

Şeyḫ-i mezbūr "Neşāṭī Efendi" dimekle meşhūr, Fārisī-dān, ṣāhib-i ma'ārif ü 'irfān idi.

Āṯārından Türkī ve Fārisī eş'ār-ı ābdārı ve müdevven *Dīvān*-ı belāġat-şi'ārı vardur. Bu bir iki beyt andandur:

Şu'le-i āh ile kim bādiye-pūyān idi Ḳays
Āteş-endāz-ı reh-i ḫār-ı muġaylān idi Ḳays

Rāh-gerd-i reh-i ġam-ḫāne ber-endāz-ı belā
Ḥāṣılı 'ışḳ ile bir bī-ser ü sāmān idi Ḳays

Bir 'aceb ḥālet-i pür-ẕevḳ getürmişdi ele
Dā'imā dest-i maḥabbetde ḫurūşān idi Ḳays

Bāl-i murġān-ı belā perr-i külāhıydı anuñ
'Ālem-i 'ışḳda bir başına sulṭān idi Ḳays

Ḫırmen-i ṣabrı Neşāṭī gibi itmişdi ḫarāb
Şu'le-i āh ile kim bādiye-pūyān idi Ḳays

**Ḥācīoġlıbāzārı Şeyḫi Maḥmūd Efendi**

eş-Şeyḫ Maḥmūd. Ḳaradeñiz yalısında Balçıḳ ḳaṣabasındandur. Vücūd-ı pür-cūdı elf-i kāmil ḥudūdında vürūd idüp ba'de'l-bülūġ ilā-sinni't-temyīz muḳaddimāt-ı 'ulūma nā'il ve derece-i isti'dād-ı tāma vāṣıl olduḳda evvelā Ġāzī 'Alī Efendi nām fāżıl-ı meşhūdü'l-enām ḫıdmetinde niçe zamān dāmender-miyān itdükden ṣoñra 'inān-ı himmeti İstanbul ṭarafına ṣarf idüp anda daḫı Ḥekīm Çelebi Tekyesi'nde ṭarīḳa-i 'aliyye-i ḫˇācegānda seccāde-nişīn-i irşād-ı ehl-i hevā olan Şeyḫ …[2] Efendi ḫıdmetleriyle şeref-yāb olduḳdan ṣoñra ber-muḳteżā-yı 'unfuvān-ı şebāb tervīc-i ba'ż-ı aḥbāb ile şāhid-i mülāzemete dil-beste ve ol endīşe ile bir müddet ḫaste olduḳda bi'l-āḫire müderrisīn-i kirāmdan Receb Efendi'nüñ dānişmendānī silkine münselik olup Sulṭān Selīm-i Ḳadīm medrese-i celīlesiyle ta'ẓīm olınduḳda şeref-yāfte-i ḫıdmet-i

1 بو جام دهرك كتدى نشاطى
2 Metinde yeri boş bırakılmıştır.

mülāzemetleri olmışlar idi ba'dehu Rūm-ı cennet-rüsūm ḳalem-revinde ḳużāt-ı sütūde-ṣıfāt zümresine duḫūl ve ba'ż-ı menāṣıba vuṣūl müyesser olmış iken ber-muḳteżā-yı ẓuhūr-ı ḥikmet ḳaṣaba-i mezbūre şeyḫi Meḥemmed Efendi 'āzim-i dār-ı āḫiret olduḳda sāliki olduġı rāh-ı ḳażādan sūy-ı meşīḫate inṣırāf **[293[b]]** rıżā-dādesi olmış idi ba'dehu telaḳḳī-i 'ulūm-ı āliye vü 'āliye eyledügi esātīẓelerinden Bolevī Muṣṭafā Efendi mesned-i fetvāya irtiḳā eyledüklerinde ṣāḥibü't-tercemeye ḳaṣaba-i mezbūrede vāḳi' Cāmi'-i 'Atīḳ Medresesi'n ḫāric i'tibārıyla ikrām eylemişler idi. Niçe zamān 'ulūm-ı şettā ifādesiyle şümārende-i eyyām ü leyāl iken biñ seksen beş ḥudūdında intiḳāl ve ravża-i Raḥmān'a irtiḥāl eyledi.

Şeyḫ-i mezbūr kemālāt-ı 'ilmiyye ile meşhūr, ḥalīm ü selīm, müşfiḳ ü kerīm, nūr-ı mücessem, pīr-i mükerrem idi.

### Üftāde-zāde Efendi [İbrāhīm]

eş-Şeyḫ İbrāhīm ibnü'ş-Şeyḫ Muṣṭafā ibnü'ş-Şeyḫ Üftāde. Maḥrūse-i Burusa'dan bedīdār ve eben 'an-ceddin "Üftāde-zāde" dimekle şöhret-şi'ārdur. Bunlar 'unfuvān-ı şebāblarında iken vālid-i mācidleri şedd-i riḥāl ve civār-ı raḥmete irtiḥāl itdükde Üsküdarī Maḥmūd Efendi āsitānesine gelüp ḫıdmetlerinde tekmīl-i sülūk-i ṭarīḳat ve taḥṣīl-i leẕā'iẓ-i esrār-ı şerī'at u ḥaḳīḳat eylemişlerdür. Meger Maḥmūd Efendi ḥażretleri cedd-i ṣāḥibü't-terceme Üftāde Efendi cenāblarınuñ ḫalīfeleri olmaḳ taḳrībiyle ḥayātlarında "Bizüm evlādımuzdan biri sizden aḫẕ-ı inābet idüp terbiyeñüz ile vāṣıl-ı ḥaḳīḳat olacaḳdur." diyü nebīreleri ṣāḥibü't-terceme ḥażretlerinüñ bu ṭarīḳle tekmīl-i sülūklerin keşf buyurmışlar imiş. Ḥattā mervīdür ki ḫıdmet-i 'azīzde bi'l-külliyye mā-sivādan ferāġat ve ḳālıb-ı ḳalbe ifrāġ-ı ibrīz-i maḥabbet idüp maḳām-ı vālidde seccāde-nişīn olmaġa me'mūr olduḳda ḥażret-i pīrden müfāraḳat mūcib-i ḥüzn-i kürbet olmaġla "Sulṭānum, ḫāk-i pāye ziyāret ḳaç günde bir ruḫṣat-yāfte-i cenāb-ı 'alī-menḳabet olur?" diyü su'āl buyurduḳlarında "Biz sizüñ ḫıdmetiñüz içün bu vaḳte degin tevaḳḳuf eyledük." diyü cevāb virmişler idi. Fi'l-vāḳi' bunlar Burusa'ya vuṣūl bulduḳda der'aḳab ḥażret-i pīrüñ intiḳāli ḫaberi gelmiş idi. Bunlar niçe zamān irşād-ı erbāb-ı ẕühd ü ṣalāḥ ve ḥay'ala-i fevr u felāḥ üzere iken seksen ṭoḳuz Ramażānı'nda ṣabāḥ-ı 'ömri vāṣıl-ı revāḥ olup müceddeden ta'mīr itdükleri Türbe Cāmi'i'nde medfūn ve eb ü cedleri civārına maḳrūn oldılar.

Keyfiyyet-i intiḳālleri bu gūne rivāyet olınur ki ḳabīl-i teslīm-i rūḥ-ı şerīflerinde bir miḳdār laṭīf penbe iḥżār idüp bir miḳdārını re'slerine ve bir miḳdārını daḫı cāme-ḫˇāblarına ḳoyup ba'dehu kendüler daḫı ṣoyınup istirāḥata varduḳda fuḳarāsına ḳırā'at-ı *Ḳur'ān*'a bed' itdürüp bir miḳdār zamān mürūrında teslīm-i rūḥ-ı pür-fütūḥ itmişdür. Vaṣiyyetleri üzere maḫdūmları Meḥemmed Efendi maḳāmlarında seccāde-nişīn olmışlardur. Vaṣiyyetleri bu gūne ta'bīr ile vāḳi' olmışdur. "Bizüm Meḥemmed gerçi **[294ᵃ]** kūze-ḫˇārdur lākin baṭmanda aġırdur. Bustāna bir oyuḳ lazımdur, bizden ṣoñra anı yirimize ḳoduḳ." buyurmışlar.

'Azīz-i mezbūr maṭla'ü'l-esrārdan fā'iżü'n-nūr, āsitān-ı irşād-penāhı ḳıblegāh-ı erbāb-ı 'irfān, ṣīt-i iştihārı ṭanīn-endāz-ı mesāmi'-i ekvān, 'aẓīmü'r-riyāżet, keṣīrü'l-'ibādet, mine'l-mebde' ile'l-müntehā devr-i ebvāb n'idügin bilmez ve serv-i ser-efrāz-ı ṣaḥn-ı istiġnā olup bir ferde ser-fürū ḳılmaz, ḫalḳdan mütecānib, erbāb-ı ẓāhirden hārib olup da'vetlerini aḥsen-i vücūh ile red, hediyyelerinden derīçe-i raġbeti sed itmek mu'tādları idi. Bu deñlü istiġnā ile vāfir aḳçe ṣarf idüp zāviyelerin ta'mīr ü binā, merḳad-i şerīfleri civārında olan Türbe Cāmi'i'ni müceddeden iḥyā itmişlerdür. Ceẕbe-i 'aẓīme ṣāḥibi olup naẓarları kūh-endāz ve te'ṣīr-i kelām-ı dil-peẕīri āhengdāz idi.

Ḳıṣṣa

Mertebe-i tevātürde mervīdür ki evā'il-i ḫilāfetlerinde bir gün çār-sūya inüp bir enārcıdan bir vaḳıyye enār almaḳ murād iderler. Ḥarīf daḫı ṣaḥīḥ ü fāsidīn ḫalṭ iderek ḳufesinden birḳaç enār vaż' idicek "Müselmān bunlar fāsiddür. Bey' olınmaz, eyüsini ḳo." diyü buyururlar. "Cümlesi eyüdür." didükde "Hey kör olası! Ya bunlar nedür?" diyü çürügün irā'et idüp iştirādan ferāġat iderler. Ammā ol günden ṣoñra ḥarīfe remed ḥāṣıl olur. İrtesi hafta yine sūḳda gezerken bir amrūdcı dükkānına uġrayup bir miḳdār amrūd almaḳ murād itdükde bi-emri'llāh ol daḫı çürügiyle ḳaruşıḳ sencīde itmek murād itdükde yine bunlar "Kişi fenāların çıḳar." didükde:

کس نگوید که دوغ من ترش است [1]

vefḳınca "Cümlesi güzeldür sulṭānum." diyü muḳābele idicek bī-iḫtiyār ġażaba gelüp "Be hey kör olacaḳlar! Bunlar nedür?" diyüp fāriġ olup giderler. Ammā enārī ile amrūdīye nefes-i ṣāḥibü't-terceme ile birḳaç gün içinde 'amā ṭayerānı şöhret bulduḳda ol vaḳt yanlarında olan fuḳarādan rāvī-i ḳıṣṣa 'Ab-

1 "Hiç kimse benim ayranım ekşidir demez."

dü'l-kerīm Çelebi 'azīz ḥużūrına varup "Sulṭānum! Tehevvüriñüz ġālib. Sulṭānumuñ murād-ı şerīfleri olan eşyā fuḳarā yediyle iştirā olınsun. Sizler zaḥmet çekmeñ." dir. 'Azīz istikşāf-ı ma'nā itdükde "Geçen hafta enārcıya, bu hafta amrūdcıya tehevvür ile kör ol." dimişdiñüz. "el-Ān nūr-ı başarları zā'il ve zümre-i 'amayāna dāḫil olmışlardur." didükde "Çünkü bizüm ḫalḳa żararımuz var imiş. Şimden ṣoñra bizüm içün ṭaşra çıḳmaḳ lā'iḳ degildür." diyüp min-ba'd 'uzlet iḫtiyār idüp ṣalāt-ı Cum'a edāsına daḫı ḫurūc itmezler iken sā'ir nās gibi üç ayda bir pabuç mestleri eskiyüp tecdīd iderlerdi.

## Kerāmet

Ḥattā mezbūr 'Abdü'l-kerīm Çelebi ba'żı aṣdiḳamuza rivāyet itmişler ki Girid fetḥinde Fāżıl Aḥmed Paşa **[294[b]]** 'azīze iki yüz altun ile bir mektūb-ı meveddet-meşhūn irsāl idüp aġalardan biri yediyle ḥażret-i 'azīze vāṣıl olduḳda evvelā hediyyeyi ḳabūl itmeyüp hezār niyāz ile fuḳarāsına taḳsīme rıżā virdiler ba'dehu mektūbı açup ḳırā'at itdükden ṣoñra "Nicedür beg mizācları? Eyüce midür?" diyü su'āl eyledüklerinde aġa "Sulṭānımuñ ol vaḳt imdād ü i'ānetiñüz sebebiyle ġāyet eyüce oldılar." didügi gibi ta'abbüs idüp "Ṣuṣ, saña anı ṣormam, var bizden selām eyle." diyü aġayı gönderdiler. Aġa ṭaşra çıḳduḳda ba'ż-ı ḥużżār ile çıḳup keyfiyyet-i imdād u i'ānetinden istifsār eyledüklerinde aġa bu güne ḥikāyet ider ki "Girid muḥāṣarasında iken kāfir laġam atduḳda bir miḳdār ṭoprak paşa ḥażretlerine iṣābet idüp nev'en ḫavf 'ārıż olmış idi. Ḥażret-i 'azīz anda ḥāżır bulınup ṭopraġı üzerlerinden izāle idüp tesliyeler ile def'-i vaḥşet itmişler idi. Binā'en 'aleyh paşamuz daḫı ḫāṭır-ı şerīflerin su'āl ve benümle mektūb irsāl eylemişlerdür."

## Ḳāsım Paşalı 'Abdī Dede-zāde [Ḫalīl]

eş-Şeyḫ Ḫalīl bin 'Abdī. Evāḫir-i *Ẕeyl*'de icmālen ẕikri sebḳ iden Ḳāsım Paşalı 'Abdī Dede'nüñ nihāl-i ḥadīḳa-i vücūdı ve netīce-i muḳaddimāt-ı şühūdıdur. Biñ yigirmi dört tārīḫinde ḳadem-nihāde-i 'ālem-i eşbāḥ olup tekmīl-i meleke-i isti'dād eyledükde emāṣil-i zamāndan Kürd 'Abdu'llāh Efendi ve Mollā Çelebi ve 'Abdü'r-raḥīm Efendi'den taḥṣīl-i ser-māye-i 'ulūm ve itḳān-ı manṭūḳ u mefhūm itmişler idi. Ḳırḳ bir tārīḫinde vālid-i mācidi intiḳālinden ṣoñra zāviyelerinde seccāde-nişīn ve şeyḫ-i ṭarīḳat-ı Mevlānā Celālü'd-dīn olup niçe zamān neşrü'l-le'ālī-i 'irfān üzere güẕārende-i eyyām iken seksen sekiz Ẕi'l-ḥiccesi'nüñ yigirmi birinci güni irtiḥāl ve 'ālem-i envāra ittiṣāl eyledi.

Şeyḫ-i merḳūm faẓīlet-i ʻilmiyye ile mevsūm, sīne-i pür-sekīnesi deryā-yı ʻulūm, żamīr-i münīri maṭlaʻü'l-envār-ı sırr-ı mektūm, ʻābid ü zāhid, keşīrü'l-maḥāmid idi. Ṭaraf-ı māderden Medīne-i Münevvere'de medfūn Seyyid Müberrid-i Şīrāzī'ye beste olmaġın ʻırḳ-ı ʻarīḳi nesl-i ṭāhire peyveste idi.

**Ümmī Sinān-zāde Efendi [Ḥasan]**

eş-Şeyḫ Ḥasan bin Aḥmed. Belde-i Ḳosṭanṭıniyye'den neş'et idüp "Ümmī Sinān-zāde" dimekle şöhret bulmışlar idi. Keçeciler imāmı Meḥemmed Efendi'den vāye-i ʻulūm-ı ẓāhireyi ḥā'iz ve iḳtiṭāf-ı şükūfezār-ı mefrūż u mesnūna fā'iż olduḳdan ṣoṅra ḫurşīd-i ʻināyet-i ezeliyye māżiyye-i istīhāline yāfte ve iḳdām u aḳdāmı ʻiḳāl-i kesel ü ʻārdan ruḫṣat-yāfte olmaġın Ümmī Sinān Efendi cenāblarınuṅ kerīme-i mükerremeleri yaʻnī ṣāḥibü't-tercemenüṅ cedde-i muḥteremeleri olan Bānū-yı Āḫiret ḫıdmetlerinden bīʻat baʻdehu Yigitbaşı ḳulından Muʻīd-zāde Efendi'den tekmīl-i ṭarīḳat itdükden ṣoṅra tekrār sābıḳu'**[295ᵃ]**ẕ-ẕikr ʻAbdü'l-aḥad Efendi terbiyeleriyle vāṣıl-ı esrār-ı ḥaḳīḳat olup Ḳazzāz Şeyḫ Meḥemmed Efendi fevtinden Kürkcibaşı Cāmiʻi ḳurbinde vāḳiʻ zāviyesi meşīḫatiyle fā'iz-i şeref-i ḫilāfet olmışlar idi. Seksen beş tārīḫinde Boġuḳ ʻAbdu'llāh Efendi yirine kürsī-nişīn-i Cāmiʻ-i Meḥemmed Ḫān ve müfessir-i *Ḳur'ān*-ı ʻaẓīmü'ş-şān oldılar. Seksen sekiz evāḫirinde ʻālem-i ḳudse irtiḥāl eyledükde vaʻẓiyyeleri Bolbolcı-zāde ʻAbdü'l-kerīm Efendi'ye taʻyīn olınup zāviyelerinde maḫdūmı Çelebi seccāde-nişīn oldı. Şehremīni ḳurbinde olan tekyede medfūn ve vālid-i mācidi civārına maḳrūndur.

Naẓmī Efendi merḥūmuṅ:

Didi tārīḫini gitdi vāh ḳuṭb-ı ʻāşıḳīn[1]

Himmet-zāde Efendi'nün:

انتقل القطب جوار المعيد [2]

Rüşdī Efendi'nüṅ:

Geldi biri didi kim fevtine tārīḫdür
Ümmī Sinān-zāde'nüṅ rūḥı içün Fātiḥa[3]

didügi tārīḫ-i intiḳālleridür.

1 دیدی تاریخنی کتدی واه قطب عاشقین
2 "Kutub, yaratanın civarına gitti." (ebced: 1088)
3 امی سنان ذاده نك روحی ایچون فاتحه

'Azīz-i merḳūm kerāmāt-ı celīle ile mevsūm, 'ābid ü zāhid, murtāż u mücāhid, 'acībü'l-eṭvār, nādire-i rūzgār idi.

Müddet-i 'ömrinde kesb-i yediyle ta'ayyüşe mu'tād olmaġın mümessek ṣabun 'amel idüp ḳuvvet-i yevmiyyelerin andan ḥāṣıla iḥāṭa itdürürler idi ve nevmleri ṣalāt-ı işrāḳ u ḍuḥā beynine münḥaṣır idi.

## Ḳārī Aḥmed Dede

eş-Şeyḫ Aḥmed. Vilāyet-i Rūmili'nde Arnavudluḳ içinde Ergiri nām ḳaṣabadan ẓuhūr ve tekmīl-i biżā'a-i 'aḳl u şu'ūr itdükde ṭarīḳ-ı sipāhiyāna sülūk ve sebīke-i i'tibārın sikke-i ma'rūfe ile meskūk itdükden ṣoñra tevfīḳ-ı Ḫudā 'inān-ı 'ināyetin ma'ṭūf-ı semti fenā ve ḳıble-nümā-yı himmetin delīl-i āsitān-ı Mevlānā ḳılmaġla medīne-i Ḳonya'ya revān ve çelebi efendilerden 'Ārif Meḥemmed Efendi cenābların cūyān olup yedlerinden ḫırḳa vü külāh giyüp bir müddet ḫıdmetlerinde ḳā'im ve murā'ī-i āyīn-i merāsim olduḳdan ṣoñra İstanbul'da Yeñiḳapu Zāviyesi'nde şeyḫ olan Ṣabūḥī Dede'ye ḫıdmet ve anlardan tekmīl-i ṭarīḳat idüp ba'dehu sābıḳu'z-zikr el-Ḥāc Aḥmed Dede'nün ḳārī'd-dersi olmaġın "Ḳārī Aḥmed Dede" dimekle şehīr olmış idi. Yetmiş sekiz ḥudūdında mezbūr Aḥmed Dede yirine şeyḫ-i seccāde-nişīn olup ṭoḳsan ḥudūdında intiḳāl ve civār-ı raḥmete irtiḥāl eyledi. Zekī 'Alī Efendi bu güne tārīḫ dimişdür:

Ḳuṭb-ı pāk Aḥmed Dede rūḥına oḳı Fātiḥa[1]

Şeyḫ-i mezbūr kemāl-i ṣalāḥla meşhūr, mütheccid ü 'ābid, pīr-i keşīrü'l-maḥāmid idi.

Otuz seneden mütecāviz şehre ayaḳ başmayup iḫtiyār-ı vaḥdet ve iḫtilāṭdan 'uzlet itdükleri meşhūr ve mütevātirdür.

## Dīvitci-zāde Efendi [Meḥemmed]

eş-Şeyḫ Meḥemmed bin Muṣṭafā. Vālid-i mācidi Dīvitci Muṣṭafā Efendi'dür ki evā'il-i ḥālinde devvāt ṣan'atiyle evḳāt-güzār iken tevfīḳ-ı Ḫudā delīl ü reh-nümā **[295b]** olup Üsküdarī Maḥmūd Efendi ḫulefāsından Muḳ'ad Efendi'den bī'at ve ba'de taḥṣīli'l-kemāl Ḳasṭamonı'ya ḫalīfe-i ṭarīḳat itmişler

1 قطب پاك احمد دده روحينه اوقى فاتحه

idi. Ba'de zamān İstanbul'a 'avdet idüp Üsküdar'da Bülbülderesi nām maḥallede bir zāviye binā eyleyüp niçe zamān anda irşād-ı 'ibād üzere güẕārende-i eyyām iken intiḳāl ve dārü'n-na'īme irtiḥāl eyledükde yirlerine maḫdūmları ṣāḥibü't-terceme ḥażretleri cā-nişīn olmışlar idi lākin tekmīl-i ṭarīḳat-ı lāzıme-i meşīḫat olmaġın vālid-i keẕīrü'l-maḥāmidi ḫulefāsından Fidancı Meḥemmed Efendi'den aḫẕ-ı inābet idüp anlardan tekmīl-i sülūk itmekle yetmiş sekiz ḥudūdında Ġafūrī Efendi maḥlūlinden āsitāneye şeyḫ ta'yīn olınmışlar idi. Ṭoḳsan Recebi'nde intiḳāl-i dārü'l-cinān idüp vālidi civārında medfūn ve āsitāne meşīḫatiyle Şeyḫ Selāmī Efendi memnūn oldı.

Düşdi bir tārīḫ-i zībā lafẓen ü ma'nā aña
'Āzim-i Ḥaḳ oldı biñ ṭoḳsanda ḳuṭbü'l-'ārifīn[1]

Şeyḫ-i merḳūm "Dīvitci-zāde Efendi" dimekle mevsūm, fażīlet-i 'ilmiyye ile mu'allem, ẓāhir ü bāṭını müsellem, mu'teḳad-i cumhūr, lā'iḳ-ı ṣenā-yı mevfūr idi.

Āṣārından *Mecālis-i Va'ẓ*'ları vardur.

## Ḳoca Muṣṭafā Paşa Şeyḫi 'Alāü'd-dīn Efendi

eş-Şeyḫ 'Alāü'd-dīn ibn Ḥasan Necmü'd-dīn. Ṭabaḳa-i İbrāhīmiyye meşāyiḫından tercemeleri bu mecellede mürūr iden Kirāmü'd-dīn Efendi'nüñ ṣınv-ı kihteri eş-Şeyḫ 'Alāü'd-dīn Efendi ḫıdmetleridür. Biñ on altı tārīḫinde 'ālem-i şühūda vürūd idüp taḥṣīl-i levāzım-ı 'ulūm itdükde ḫāl-i emcedi Seyyid Meḥemmed Efendi'den bī'at ve anlardan tekmīl-i ṭarīḳa-i ḥaḳīḳat itmişler idi. Elli bir ḥudūdında birāderleri intiḳālinde seccāde-nişīn-i irşād u 'ibād sālikīne delīl-i rāh-ı reşād olup Ḳoca Muṣṭafā Paşa Zāviyesi'nde mekīn şeyḫ-i ṣāḥib-temkīn oldılar. Altmış iki tārīḫinde ḥacc-ı Beytu'llāhi'l-Ḥarām ve ziyāret-i ravża-i seyyidü'l-enām itmişler idi. Ṭoḳsan bir Recebi'nde vaḥṣetgāh-ı fānīden sefer ve nüzhetgāh-ı cināna güẕer eyledi. Zekī 'Alī Efendi didügi tārīḫ-i intiḳāldür:

Geçdi ḳuṭb-ı Ḥaḳ 'Alāü'd-dīn Efendi Fātiḥa[2]

Ba'ż-ı şu'arā daḫı bu güne dimişdür:

---

1 عازم حق اولدی بیك طقسانده قطب العارفین
2 کچدی قطب حق علاالدین افندی فاتحه

'Alāü'd-dīn Efendi meskenüñ cennet ide Mevlā[1]

Cāmi'-i şerīf sāḥasında türbede medfūndur.

Şeyḫ-i merḳūm kemāl-i ṣalāḥla mevsūm, pīr-i 'ābid, merd-i mücāhid idi. Ḥālen maḫdūmları Nūrü'd-dīn Efendi seccāde-nişīn ve zāviyede şeyḫ-i güzīn olmışdur.

## Ders-i 'Ām Çelebi [Meḥemmed]

eş-Şeyḫ Meḥemmed ibnü'ş-Şeyḫ 'Alī. İstanbul'da Bālī Paşa Cāmi'i şeyḫi 'Alī Efendi'nüñ maḫdūm-ı rūşen-güheri ve ferzend-i feżā'il-güsteri "Ders-i 'Ām Çelebi" dimekle şehīr Meḥemmed Efendi ḫıdmetleridür. Biñ ḳırḳ üç tārīḫinde ṣaḥn-ı sarāy-ı 'āleme ḫırām idüp 'ulemā-yı a'lāmdan Mollā Çelebi ve Uzun Ḥasan Efendi ve Müfettiş Süleymān **[296[a]]** Efendi'den ve Sulṭān Meḥemmed vā'iẓi Velī Efendi ḫıdmetlerinden taḥṣīl-i envā'-ı 'ulūm ve tekmīl-i enḥā-yı ādāb u rüsūm eyledükden ṣoñra 'aḳd-i meclis-i ifāde itmekle "Ders-i 'Ām Çelebi" dimekle şöhret-dāde olmış idi ba'dehu ṭarīḳ-ı meşīḫate sülūk idüp Orta Cāmi'i va'ẓiyyesi virildi. Seksen iki Ẕi'l-ḳa'desi'nde Boġuḳ 'Abdu'llāh Efendi yirine Sulṭān Selīm-i Ḳadīm kürsīsine terfī' olınup ṭoḳsan Rebī'ü'l-evveli'nde Bolbolcı-zāde Efendi yirine Cāmi'i-Ebu'l-fetḥ'de kürsī-nişīn-i va'ẓ u teẕkīr oldılar. Ṭoḳsan beş Ṣaferi'nde 'ālem-i āḫirete sefer eyleyüp Ṭopḳapusı ḫāricinde Ḳāḍī-zāde Efendi civārında defīn-i zīr-i zemīn ve yirlerine el-Ḥāc Evḥad şeyḫi Seyyid Ḥüseyn Efendi cā-nişīn oldı.

Şeyḫ-i mezbūr 'ilm ü fażlla meşhūr 'ālim ü 'ābid, mütevekkil ü zāhid, 'īş-ı sīr ile ḳāni', ḥalīm ü selīm ü mütevāżi', nefsine ġālib, ḥuṭām-ı dünyādan mütecānib, nādire-i edvār, ferīde-i ṣadef-i rūzgār idi.

## Himmet Efendi

eş-Şeyḫ Himmet ibn el-Ḥāc 'Alī. Vilāyet-i Bolı'da Gice nām ḳaryeden ẓuhūr ve tekmīl-i isti'dād u şu'ūr eyleyüp biñ on sekiz ḫilālinde dārü'l-mülk-i Sitanbul'ı veche-i ḳāfile-i āmāl eyleyüp 'alā-ḥasebi'r-rüsūm ḥareket ve Zeyrek-zāde Yūnus Efendi ḫıdmetlerinden iktisāb-ı şeref-i mülāzemet eyleyüp medāris-i resmiyyeye vāṣıl ve ḳırḳ aḳçe medreseye nā'il olduḳdan ṣoñra nīme-i rāhdan semt-i āḫara 'aṭf-ı 'inān-ı 'azīmet ve hem-rāhī-i tevfīḳ ile sālik-i ṭarīḳ-ı Ḥaḳ ol-

1 علاءالدين افندى مسكنك جنت ايده مولى
[Hemze "1" kabul edildiğinde tarih tam çıkar.]

maġa himmet eyleyüp küberā-yı meşāyiḫ-ı Ḫalvetiyye'den Bezirci-zāde Efendi ḫalīfesi Şeyḫ Ḥüsāmü'd-dīn Efendi'den bī'at ve tekmīl-i ṭarīḳat eylemişlerdür ba'dehu İbrāhīm Efendi nām ṣāḥibü'l-ḫayr Yeñibāġçe ḳurbinde bunlar içün bir tekye binā idüp anda 'ibādāt ü ṭā'āta meşġūl olmışlar idi. Elli bir tārīḫinde Mollā Gürānī Cāmi'i'nde kürsī-nişīn-i va'ẓ u teẕkīr ba'dehu Dāvūd Paşa va'ẓiyyesiyle tevḳīr olındı. Ṭoḳsan beş Ṣafer'inüñ on altıncı Ṣülāṣā güni rıḥlet ve 'ālem-i ervāḥa 'azīmet eyledi. Ḥālen cā-nişīn olan maḫdūm-ı mükerremleri Sulṭān Meḥemmed Cāmi'i vā'iẓi 'Abdu'llāh Efendi "ḫātime-i evliyā"[1] lafẓını tārīḫ-i intiḳāl dimişdür. Bacılarından Ḳāmetī-zāde Efendi merḥūm kerīmeleri Ṣıdḳī Ḳadın daḫı bu gūne tārīḫ dimişdür:

Bu gün Himmet Efendi 'adni ḳıla kendüye me'vā[2]

'Azīz-i mezbūr ẕühd ü ṣalāh ile meşhūr, maẓanne-i kerāmet, pīr-i ṣāḥib-himmet idi.

Ba'ż-ı ṣiḳāt vesāṭetiyle Şeyḫ Naẓmī Efendi'den mervīdür ki 'azīz-i mezbūruñ vefātı eṣnāsında 'ālem-i menāmda görürler ki meşāyiḫ-ı kirāmuñ raḥmet-i Ḥaḳḳ'a vāṣıl olanlarından Şeyḫ Sivasī ve 'Abdü'l-aḥad Nūrī ve Şeyḫ **[296[b]]** 'Ömer Mıṣrī Efendi'lere pey-der-pey tecelliyāt-ı Ḥaḳ ẓuhūr ider. Ammā ṣāḥibü't-terceme ṣad mertebe ezyed maẓhar-ı tecellī olur. Rā'ī bu ḥālī müşāhede itdükde bī-iḫtiyār "raḥmet be-Himmet"[3] diyerek dest-būsa teveccüh idicek şeyḫ-i mezbūr "Ḥisāb idüñ, raḥmet be-Himmet, tārīḫ-i fevtimüzdür." dirler. Bīdār olduḳda ḥisāb olınup tārīḫ-i tām düşmiş idi.

**Merḥūm u maġfūrun leh Vānī Efendi Ḥażretleri [Meḥemmed bin Bisṭām]**

Ve minhüm eş-Şeyḫu'l-fāżıl ve'l-baḥrü'l-kāmil es-Seyyid Meḥemmed bin Bisṭām. Zülāl-i yenābī'-i kemālāt-ı insānī, gencūr-ı ḫazā'in-i ma'ārif-i Ṣamedānī, mesned-nişīn-i ṣadrgāh-ı fażl ü kemāl, serīr-ārā-yı eyvān-ı sa'ādet ü iḳbāl, bülbül-i gülistān-ı tenzīl-i Ḳur'ānī, 'andelīb-i bustān-ı tertīb-i Furḳānī, eş-Şeyḫü'l-celīl Meḥemmed el-Vānī ibnü'ş-Şeyḫ Bistām Efendi cenāblarınuñ dürretü't-tāc-ı ekābir ü e'āẓım olan cevāhir-i aḫbār-ı fażl ü kemāllerinden bir şemmedür ki micmere-sūz-ı mecelle-i 'anberīn-i nefeḥāt ḳılınmışdur. Yoḫsa īfā-yı ḥaḳḳ-ı tercemeleri müstaḥīlü'l-edā olduġı ẓāhir ü hüveydādur keyfe lā:

1 خاتمهٔ اولیا
[Terkibin ebced hesabına göre sayı değeri 1094'tür. Hemze 1 kabul edilirse tam tarih çıkar.]

2 بوکون همت افندی عدنی قیله کندویه مأوی

3 رحمت بهمت

'İlmini yazmaḳ istesem bir nice faṣl ü bāb olur
Faẓlını şerḥe başlasam noḳṭası bir kitāb olur

Pes revā budur ki icmāli aḥvāl-i ḫuceste-me'ālleri yek-be-yek nihāde-i ẓurūf-ı ta'bīr ve ifrāġ-ı ed'iye-i tasṭīr olına tā ki fuḫūl-i ricāl ol ẕāt-ı feżā'il-iştimālüñ ḳand-i mu'ād-i siyerleriyle teleẕẕüẕ ü tenaḳḳul idüp ḳavl-i bāreka'llāh ile şeker-pāş-ı ḫˇān-ı taḥsīn ve raḥmet-ḫˇān-ı te'mīn olalar.

Ol ġurre-i ġarrā ve ol ḫurşīd-i pür-żiyā büldān-ı cihān içre erbāb-ı 'ilm ü 'irfāna kān olan medīne-i Vān eyāletinde livā-yı Ḫoş-āb ḳurāsından birinden ṭāli' ü dıraḫşān olmış idi. Henüz temyīz-i siyāh-ı şeb ve sefīd-i rūz itmedin mürrü'l-fıṭām-ı yetmle me'nūs ve nüvāziş-i ebeveynden me'yūs olup ceddeleri ḫıżānesinde resīde-i rütbe-i isti'dād ve vāṣıl-ı 'aḳl-ı müstefād olduḳda taḥṣīl-i 'ilm ü 'irfān içün ol çār-bāliş-nişīn-i 'işmet peyġūle-güzīn-i sirāce-i 'iffet ile ma'an taḥrīk-i ḳādime-i rıḥlet ve ḳarye-i mezbūreden medīne-i Vān-ı dārü'l-emāna 'azīmet idüp bir medrese ḥücresine naḳl-i būriyā ile āşiyān-sāz-ı dil ü cān olup ol pīre-zen taḥrīż ü taḥżīżiyle belde-i mezbūrede muḳaddimāt-ı 'ulūmı temhīd ü teşyīd eṣnāsında cedde-i müşfiḳaları daḫı ḫal'-i ḫil'at-i ḥayāt ve 'azm-i nüzhetgāh-ı cennāt itmiş idi.

Faẓl-ı ilāhī mebde'-i fıṭratında münderic ve feyż-i nā-mütenāhī menşe'-i neşātında mündemic olmaġla mütevekkilen 'alā'llāh tekmīl-i feżā'ile 'azīmet ve büldān-ı 'Acem'i seyāḥate niyyet idüp ibtidā Tebrīz'e dāḫil olup "Keṣret-i erbāb-ı rafż u ilḥād māni'-i **[297a]** rāh-ı reşād olur." mülāḥaẓasıyla miṣāl-i cūybār anda daḫı ḳarār itmeyüp:

واذا الويار تغيرت عن حالها
فدع الديار و اسرع التحويلا [1]

feḥvāsı üzere dār-ı rāḥat u ferāġ olan Ḳarabāġ nām belde-i meşhūreyi menzil ü maḳām ve ol gūşe-i İrem-miṣālde mekṣ ü ārām idüp zamānında mürşid-i aṣḥāb-ı ṭaleb olan üstād-ı bī-'adīl ü ḳarīn Mollā Nūrü'd-dīn ḫıdmetlerinüñ pīşgāh-ı feżā'il-penāhlarından deryūzeger-i le'ālī-i fehm ü itḳān olup on seneye ḳarīb zamānda merātib-i sa'y ü iḳdāmın itmām idüp cevāhir-i nevādir-i her fen nihāl-i istīhālin naḫl-i cevheri gibi müzeyyen ḳılmış idi. Taḥdīṣ-i ni'met-i Bārī żımnında lisān-ı şerīflerinden mesmū'dur ki ḫilāl-i iştiġāl-i taḥṣīlde cebelīn-i Ermeniyye ve Āẕerbaycān beyninde rivāyet-i ibn 'Abbās *rāḍiya'llāhu te'ālā*

1 "Eğer yurtlar eski halini kaybederse oraları terk et, durmadan gez."

*'anhümā* ile sedd-i Ye'cūc ü Me'cūc olması ser-efrāz-ı evc-i iştihār olan sedd-i sedīd temāşāsıçün süvār-ı semend-i 'azīmet ve ol cāy-ı 'ibret-nümāya pā-nihāde-i himmet olduḳda bir miḳdār temāşādan ṣoñra çend-sāl ülfet-kerde-i ṭab'-ı deḳā'iḳ-āşināları olan müṭāla'a-i derse sedd-i ma'hūde-i püşt-dāde olduḳları ḥālde meşġūl olduḳlarında ẓāhiren nü'ās-ı ḫafīf belki tecellī-i şerīf vāḳi' olup bu 'ālem-i istiġrāḳdan ḳadem-zen-i dā'ire-i ṣaḥv olduḳlarında kendülerde bir keyfiyyet-i 'acībe ve ḥālet-i ġarībe ẓāhir olup ol ān müṭāla'a buyurduḳları maḥallüñ mevāżi'-i müşkilesi münḥal olup ba'de hāẕā ilā-intihāi't-tekmīl bir maḥalde semend-i müṭāla'aları laġzīde-pā-yı ıżṭırāb olmaduġından mā'adā aḥyānen üstādü'l-nijādları bile gülşen-sarāy-ı tevcīh-i laṭīflerinden deste-bend-i istiḥsān ü istifāde olurlar imiş. Ve'l-ḥāṣıl ba'de ḳażāi'l-vaṭar şehr-i Erzenü'r-rūm'a ḳudūm ve ol belde-i ṭayyibede 'aḳd-i meclis-i ifāde-i 'ulūm eyledükde rūz-be-rūz envār-ı feżā'ili āftāb-ı fīrūz olup āvāze-i i'tibār u iştihārı ṭanīn-endāz-ı mesāmi'-i aḳṭār olmaġın mānend-i hilāl-i çarḫ-ı devvār engüşt-nümā-yı ṣiġār u kibār olmışlar idi. Binā berīn eḳāṣī-i büldān-ı cihāndan ḍalīlān-ı bevādī-i 'ulūm u fünūn ve ol reh-ber-i hidāyetden ta'allüm-i rāh-ı reşād ve istifāde-i semt-i sedād idüp yümn ü bereket-i ta'līm ü terbīyeleriyle niçe fużalā-yı dānişver ve 'ulemāyı fażl-güster ārāyiş-baḫş-ı mesnedgāh-ı şühūd ve hidāt-ı ṭarīḳ-ı rıżā-yı Ma'būd olmışlardur. Ez-ān-cümle sābıḳā tercemeleri keşīde-i silk-i taḥrīr olan Ḳarabāġī İsmā'īl Efendi ve Veliyyü'd-dīn Efendi ve Meḥemmed 'Abdü'l-mü'min Efendi ki her biri ḫurşīdāsā pertev-endāz-ı gerdūn ve güm-geştegān-ı **[297[b]]** bevādī-i cehli ṭarīḳ-ı 'ilm ü dānişe reh-nümūn olduḳlarından ġayrı her gāh 'ibādu'llāha ḫıdmet-i va'ẓ u naṣīḥate iştiġāl ve çerāġ-ı derūn-ı ṣaġīr ü kebīri fetīle-i pend ve revġan-ı teẕkīr ile iş'āl üzere olup cevāhir-i lafẓ ve zevāhir-i va'ẓı feseḳa ve ehl-i şerri fısḳ u fücūrlarından tā'ib ve niçe güm-rāhlar ḥüsn-i irşādıyla ṭarīḳ-ı ṣalāh u sedāda rāci' ve āyib olmış idi.

Altmış ṭoḳuz Ẕi'l-ḥiccesi'nde vezīr-i kişver-güşā Köprüli-zāde Aḥmed Paşa Erzenü'r-rūm eyāletine vālī ve destūr-ı celīlü'l-ma'ālī olup medīne-i mezbūreye vāṣıl olduḳda ṣāḥibü't-terceme cenāblarıyla germ-ülfet ve beynehümāda kemāl-i maḥabbet ḥāṣıl olmış idi. Ammā aṣl-ı 'alāḳaya sebeb vezīr-i müşārün ileyhden bu gūne menḳūldür ki vaḳtā ki Erzenü'r-rūm eyāleti dest-i taṣarrufımuza teslīm olınduḳda herkes tehniye vü tebrīk, 'aḳabinde şeyḫ-i mezbūruñ evṣāf-ı cemīle vü aḫlāḳ-ı celīlesin beyān ve kemāl-i fażl ü 'ilmini şerḥ u 'ayān itmeleriyle fī'l-ḥaḳīḳa derūnumda cāy-gīr olup bir ān evvel ṣoḥbetlerine ta'aṭṭüş

ḥāṣıl olup ḳaṭ'-ı merāḥil-i ṭarīḳ iderek şehre ḳarīb bir maḥalle vāṣıl olduġumda mecmū'-ı 'ulemā vü ṣuleḥā ḫıdmet-i istiḳbāle ḥāżır u müheyyā olduḳlarını ḫaber virdüklerine binā'en "Āyā Vānī Efendi ḳanġısıdur?" diyü su'āl, "Anlar gelmediler." diyü cevāb virildükde bi-ḥasebi'ş-şeriyye nā'ire-i ġayẓ u ġaẓab işti'āl bulup 'an-ṣamīmi'l-ḳalb taḥḳīr ü teẕlīlle mücāzāta 'azīmet itmişdüm. İrtesi gün ziyāretimüze gelüp duḫūle istīẕān itdüklerinde iḳtiżā-yı nefsāniyyet 'azīmet-i sābıḳaya taḳviyyet virüp der-ceng-i evvel 'adem-i ḳıyāma ḳarār virmiş idüm. Ammā şeyḫ cenābları ḳapu yanına geldükde نعم الأمير على باب الفقير و بيئس الفقير على باب الأمير [1] terkībini ismā' iderek ḳırā'ata şürū' idüp tamāmı 'aḳabinde selām virdükde derḥāl bi-emri'llāhi'l-Müte'āl bańa bir keyfiyyet-i uḫrā 'ārıż olup derūnumda mużmer olan ġayẓ u ġażab bi'l-külliyye zā'il ve nā-çār ḳıyāma mā'il olmış idüm. Ve'l-ḥāṣıl muḳābelemüzde cülūs itdüklerinde fünūn-ı müte'addideye dā'ir gevher-niẕār-ı fażl-ı vāfir olduḳca derūnumda maḥabbet ü vidādımuz dād olup iṭāle-i meclis murād olınurdı. Ẕümme ve ẕümme her meclisde ber-minvāl-i muḥarrer 'alāḳa-i ḳalbiyyemüz ẕābit ü muḳarrer belki gitdükce efzūnter olurdı. Bā-īn-heme evṣāf-ı kemāl ol 'anḳā-yı Ḳāf-ı temkīn Vān-ı İrem-i nişān-dih-i kāşāne-i güzīn olup tefsīde-lebān temmūz-ı ṭalebe her gāh isāle-i selsebīl ta'līm ü tefhīm itdüklerinden mā'adā iḫvān-ı bī-dirīġ feyżlerinden herkes vāye **[298a]** dār-ı nevāle-i intifā' olmaḳ mülāḥaẓasıyla ol 'andelīb-i ḫoş-edā-yı gülistān-ı feṣāḥat ve ṭūṭī-i şekkerḫā-yı çemenzār-ı belāġat her bār cümle-i ehālī-i beldeye lü'lü-niẕār-ı va'ẓ u nuṣḥ olduḳlarından cümle ḥalḳa-be-gūş-ı dürr-i inḳiyādı olup gün-be-gün ḫurşīd-i ẕātı revnaḳ-efzā-yı evc-i iştihār olması ol maḥalde sābıḳā mānend-i şeh-revā revāc-ı naḳd-i ẕātları münḥaṣır-ı zād-ı būm-ı ābāları olan ziyy-i meşāyiḫdan birḳaç kimesnelerüñ āteş-zen-i penbezār-ı ārāmları olmaġla āġāz-ı taḥrīk-i silsile-i şiḳāḳ ve şürū'-ı naḳż-ı ḥabl-i metīn-i vifāḳ idüp mānend-i tamġa-yı şāhid-i zūr bir niçe sāḫte mühr ile memhūr bir 'arż-ı münḥaṣır-ı bedīhü'ş-şürūr peydā itmeleri ol ma'den-i fażl ü temkīnüñ gūş-zedleri olduḳda:

علاج واقعه پيش از وقوع بايد كرد[2]

mefhūmınca bu ḫuṣūṣı anlardan muḳaddem cānib-i devlete ifādeyi müstaḥsen görüp ol zamānda destūr-ı 'ālem-gīr-i vezīrān Vezīr Fāżıl Aḥmed Paşa Şām'da

1 "Fakirin kapısındaki sultan ne güzeldir, emirin kapısındaki fakir ise ne kötüdür."
2 "Tedavi, olanlar olmadan önce yerine yapılmalıdır."

fermān-fermā-yı dārū-gīr olmaġla anlara ḫuṣūṣ-ı mezbūrı bi-şerāşire ifāde buyurduḳlarında anlar daḫı vālid-i mācidleri Vezīr-i Aʿẓam Köprüli Meḥemmed Paşa ḥażretlerine ʿicāleten li-keyfiyyet-i meẕkūreyi iʿlām idüp baʿdehu ḳavm-i maʿhūd girībān-çāk u girye-ālūd bāb-ı devlete:

**Beyt** شکسته دلتر از آن کاسهء بلورینیم
که درمیانهء خاراکنی زدست رها [1]

mażmūnıyla yek-sere çehre-fersā-yı ibtihāl ve dehen-güşā-yı teşekkī-i aḥvāl-i pür-melālleri olduḳlarında çerāgāh-ı kelāmları şāyān-ı semend-i iltifāt olmamaġla ol semte ʿaṭf-ı ʿinān ıṣġā olınmayup kebūter-i dūr-pervāz-ı gilemendī bundan ziyāde bālā-pervāz-ı evc-i ẓuhūr olursa giriftār-ı ser-pençe-i şehbāz-ı te'dīb olmaḳ nümūde-i çeşm-i yaḳīnleri olduġından her biri ol fāżıl-ı bī-hemtā ḥaḳḳında sū-i żanları bu gūne ṣemere iṣmār itdügin bilüp ser-der-pīş-i ḫaclet dīvān-ı hümāyūndan gürīzān-ı semt-i ḥayret olduḳlarında Şeyḫü'l-İslām-ı vaḳt Burusī Meḥemmed Efendi'den yedlerine fāżıl-ı mezbūrdan ḥüsn-i zindegānī ṭalebini müşʿir bir ḳabāle ile irsāl olındılar. Ol ṭarafa vuṣūl bulduḳda min-baʿd iẓhār-ı şerāre-i ḥasedden iḥtirāz üzere olup lākin yine beynlerinde ol gencīne-i feyż-i Ḫudā-dāda maḫzūn dürr-i girān-bahā-yı ṣadef-i gerdūnı "Āyā ne vechle raḫnedār-ı nām-ı zişt idebilürüz?" diyü pey-der-pey ḳurʿa-endāz-ı müşāvere-i ʿaẓīme olmaḳ üzereler iken meger bu ṭarafda vezīr-i fāżıl-ı maʿhūd "Ḥayfdur ki öyle bir vücūd-ı hümā-nümūd aḳsā'l-bilād-ı devlet-i ʿOṣmāniyye'de peyġūle-güzīn-i inzivā ola." diyüp vālid-i mācidlerine **[298[b]]** anları ṭaraf-ı devlete daʿvet ve muḳarreb-i ḥażret-i pādişāh-ı gerdūn-ḥaşmet olmalarına beẕl-i gencīne-i himmet buyurmaların recā idüp anlar daḫı bu recāyı ḳurṭa-i güş-ı ḳabūl buyurup bir muʿtemed ādem ile fāżıl-ı merḳūma daʿvet-nāme irsāl itmişler imiş. Ol ṭarafda ol gül-i zībā-yı bāġ-ı kemāl mütevekkilen ʿale'l-Meliki'l-Müteʿāl yine her bār tedrīs-i vaʿẓ u naṣīḥat ve delālet-i sübül-i şehristān-ı fażīlet itmekle evḳāt-güẕār ve eşḫāṣ-ı merḳūmenüñ kendüler ḥaḳḳında tedbīrāt-ı nā-bercāların mānend-i tār-ı ʿanākib-dehen şiʿār ʿad üzere iken nā-gāh ol ḳāṣid-i nāzik-ḫaber resīde-i belde-i Vān-ı ṣafā-maḳar olup ol yegāne-i dehrüñ saʿādet-ḫānelerinde vażʿ-ı ḫayme-i nüzūl idüp daʿvet-nāmeyi ber-dest-i taʿẓīm nihāde-i iḥrām-ı gūşe-i tekrīmleri olup mażmūn-ı münīfi muḥāṭ-ı ʿilm-i ʿālem-ārāları olduḳda "Daʿvet[e] icābet, sünnet-i seniyye-i ḥażretdür." diyüp

1 "O billur kadehlerden daha gönlü kırığız. Kim sert taşların arasında kurtuluş bulabilir?"

tedārik-i levāzım-ı seferiyye ile meşġūl ve eşḫāṣ-ı merḳūme bu ma'nādan tekrār tīġ-ı ser-endāz-ı reşk ile mecrūḥ u maḳtūl olup çend rūz müheyyādan ṣoñra:

Hemān yola düşelüm kūy-ı dil-rübāya dek

mefhūmınca 'āzim-i rāh olup merāḥilüñ ekserini ṭay idüp devlet-i 'aliyyeye ḳarīb olduḳlarında hümā-yı rūḥ-ı vezīr-i a'ẓam pervāz-ı āşiyāne-i dıraḫt-ı İrem idüp yirlerine ferzend-i muḥterem, vezīr-i ma'hūd-ı feżā'il-ḥaşem, ṣadr-pīrā-yı dārū-gīr-i Āṣafī olduḳları resīde-i ṣımāḫ-ı şüyū' olduḳda bunlaruñ sürūrları mużā'af ve ḥussāduñ ḳulūbi aḫvef olup ve'l-ḥāṣıl yevmen mine'l-eyyām dāḫil-i dārü'l-meymene-i Edrine olduḳlarında ḳıbel-i Āṣafī'den i'zāz u ikrām ile istiḳbāl olınup dāḫil-i sa'ādet-serāları olduḳlarında ber-pāy-ı iḥtirām ḳıyām-ı tām ile ikrām buyurup pes ez-pürsiş it'āb-ı rāh-ı sefer mānend-i şīr ü şekker germ-ā-germ ṣoḥbet-i nüzhet-eser olduḳlarından ṣoñra bir sa'ādet-ḫāne ta'yīn buyurup anda meks ü ārām ile me'mūr oldılar. Ol Cum'a merḥūm u maġfūrun leh şevketlü Sulṭān Meḥemmed Ḫān ḥażretleri Cāmi'-i 'Atīḳ'de edā-yı ṣalāt-ı Cum'a idüp fāżıl-ı mezbūruñ ol vaḳt zīb-dih-i kürsī-i belāġat olacaġından bī-ḫaber olmaġla mu'tād-ı sābıḳ üzre ḫaṭve-cünbān-ı ḫurūc olduḳları vaḳtde anlar daḫı kürsīde ol ṣadā-yı laṭīf-i te'sir-zā ile mānend-i 'andelīb-i ḫoş-edā āġāz-ı ḫuṭbe-i belīġa itdüklerinde bīrūn-ı cāmi'-i şerīfde olan ḫalḳ-ı bi-ecma'i-him "Zülāl-i nuṣḥlarından kūze-i sāmi'amuz fī'l-cümle ḥiṣṣemend olaydı." ārzūsıyla derūn-ı cāmi'-i şerīfe şitābān olduḳlarında ḥarekāt-ı **[299[a]]** şitāb-ālūdlarından bir ṣadā-yı ġarīb peydā olduḳda pādişāh-ı merḳūm ḥażretleri daḫı tevaḳḳuf idüp baġal-gīrān ve sā'ir ḫuddām u ġılmāndan "Bu ṣadā-yı ġarībüñ aṣlı nedür? Bu naġme-i ḥayret-efzā ḳanġı ḳānūn sebebinden zādedür?" diyü pürsiş buyurduḳlarında anlar daḫı "Şevketlü pādişāhımuz ṣad-berg-i cemāl-i laṭīflerinden būy-āşinā-yı temāşā olmaḳ içün bu ḳadar nüfūs-ı 'andelībāsā bāl-güşā-yı ḥareket olmışlardur. Sebeb oldur." diyü ḳand-i lezīz-i tefaḥḥuṣlerin bu gūne āmiḫte-i şīr-i pāsuḫ itdüklerinde kāle-i cevābları girifte-i çeşm-i istiḥsānları olmayup "Bu cevāb ne gūne cevāb-ı ma'kūs ve dürūġ-ı nā-me'nūsdur ki benüm temāşā-cūyānum ben ṭaşrada iken derūn-ı cāmi'den bīrūna şitāb-āver olacaġına bīrūndan derūna mı dāḫil olur?" diyü istiḳṣā-yı ḥāl idüp nefsü'l-emre muṭṭali' olduḳlarından ṣoñra ṭab'-ı hümāyūnlarında fāżıl-ı merḳūmuñ istimā'-ı va'ẓ-ı nuṣḥlarına iştiyāḳ-ı tām ḥuṣūliyle sarāy-ı hümāyūna sāye-endāz-ı sa'ādet olup hafta-i sāniyede fāżıl-ı merḳūm Sulṭān Selīm Cāmi'-i Şerīfi'nde

va'ẓ buyurmaġa me'mūr olup Cum'a gün olduḳda Sulṭān Selīm Cāmi'i lebrīz-i dil-sūḫtegān iştiyākı olup ol ḫurşīd-i burc-i kemāl güm-geştegān-ı ẓalām-ı ġaflete ol ḳadar meş'al-nümā-yı pertev-i nuṣḥ oldılar ki bir vechle günciş-peẕīr-i ḥavṣala-i taḳrīr degildür, ārāyiş-dāde-i evreng-i ḥaşmet-i merḥūm ḥażretlerinüñ nihāl-i maḥabbet-i zemīn-i bāllerinde gitdükce bīḫ-dāde-i istiḥkām olup her hafta Cum'a güẕār olduḳları cāmi'-i şerīfde 'anber-sūz-ı micmere-i nuṣḥ olmalarıçün fermān idüp:

يزيدك وجهه حسنا اذا ما زدته نظرا [1]

feḥvāsınca gitdükce 'iẕār-ı 'aẕrā-yı ḥāllerinde bir ḫāl-i nādīde-i kemāl müşāhede idüp serv-i zībā-yı 'alāḳaları ser-keşīde-i evc-i izdiyād olduġından ḥaremlerin daḫı bu ṭarafa naḳl itdürüp gül-berg-i ḫāṭır-ı münīfleri ḫār-ı ta'alluḳ-ı devrāndan bi'l-külliyye dāmen-keşīde olması maṭlūb-ı şehenşāhī olduḳda peyġūle-nişīnān-ı ḫacle-i ünūṣet süvār-ı semend-i refāḳat-i ḳarābet yāḫūd ḥücre-nişīn-i maḥfe-i muḳārenet-i zevciyyet olmaduḳca rū-dāde-i biyābān-ı sefer olmaḳ memnū'-ı şaḥne-i şer'-i mübīn olmaġla mādām bu dā'īleri ol ṭarafa ḳadem-nih-i vuṣūl olmaduḳca anlaruñ bu ṭarafda külbe-nişīn-i ḳudūm olmaları muḥāldür diyüp bu ṭalebde pāy-ı iḳdāmları rāsiḫ olmaġla me'ẕūnen bi'ẕ-ẕāt kendüleri 'āzim-i rāh-ı sefer oldılar. Pes ez-güẕāriş-i çend māh:

مژده ای دل که مسیحا نفسی می آید [2]

mefhūmınca ol ḫurşīd-i sipihr-i kemālātuñ ḳurb-ı ṭulū'-ı ẕāt-ı münīrleriyle mānend-i sitāre-i ṣubḥ bir tebşīr-gū geldükde 'aẓīm iltifāt ve 'aṭāyā-yı sulṭāniyyeye maẓhar olup ol fāżıl-ı bī-hemtā i'zāz [ü] ikrām ile istiḳbāl **[299[b]]** olınup müstaḳbelīn ile ḳadem-zen-i belde-i Edrine olduḳlarında ta'yīn olınan maḳāmlarında ba'de'l-istirāḥat sarāy-ı hümāyūna teşrīf buyurduḳlarında evvelden ṣad mertebe efzūn iḳbāl-i şehinşāhīye maḳrūn olup de'b-i pīşīn üzere beher Cum'a ṭaraf-ı pādişāhīden ta'yīn olınan cāmi'de kürsī-nişīn-i va'ẓ u teẕkīr olup cevāhir-i neṣā'iḥ-i 'acībe ile ceyb ü dāmān-ı müstemi'īni māl-ā-māl itmek üzere iken hafta ortalarında daḫı sarāy-ı hümāyūna da'vet ve ḥużūr-ı şehriyārīde ders ü va'ẓ u naṣīḥat ile me'mūr ve gitdükce şem'-i taḳarrübleri efrūḫte ve pür-nūr olmış idi. Ammā bunlaruñ naẓar-ı ḥaḳīḳat-bīnlerinde i'tibārāt-ı dün-

1 "Ona baktığın zaman onun yüzü, senin güzelliğini arttırır."
2 "Ey gönül, müjdeler olsun ki İsa nefesli geliyor."

yeviyye ile müfāḫaret maḥż-ı cehāletden nāşī ʻayn-ı ḫasāret olmaġın "Āyā bir cāy-ı āsāyişe ne vechle mesāġ olur ki żımnında iṭāʻat-i ūlü'l-emr daḫı ḥāṣıl ola." diyü mülāḥaẓaları bunda ḳarār-dāde olmış idi ki civār-ı salṭanat-ı ʻaliyyede bir żayʻa ile ʻalāḳa olınup gāh u bī-gāh girīzgāh ola, binā'en ʻaleyh maḥrūse-i Burusa civārında Kestel nām maḥalde bir żayʻa tedārik buyurup her faṣl-ı ḫarīfde çend rūze teẕerv-i tenhā-ḫırām-ı çemenzār-ı yerāʻat olan ṭabʻ-ı laṭīflerin bāl-güşā-yı gülistān-ı istirāḥat içün teşrīf-baḫş olmaḳ de'b-i güzīnleri olup niçe sinīn bu minvāl üzere muʻtād olmışlar idi. Ṭoḳsan dört tārīḫinde pādişāh-ı ʻālem-penāh ile Peç Seferi'ne revān olup ṣūret-i ʻaḳs-i maṭlūb nümāyān ve cümle devlet-i ʻaliyye erbābında kemāl-i perīşānī ẓāhir ü ʻayān olduḳda sebük-bār Edrine'ye ʻavde me'ẕūn baʻdehu muʻtād-ı ḳadīm üzere çiftliklerine varmaġa ruḫṣat-yāfte-i hümāyūn olup āsūde-ḥāl güẕārende-i eyyām ü leyāl iken biñ ṭoḳsan altı Ẕi'l-ḳaʻdesi'nüñ on üçinci yevm-i Cumʻa'da ʻaraż-ı maraż sebebiyle terk-i daġdaġa-i cihān ve ʻazm-i nüzhetgāh-ı cāvidān idüp ol ḳaryede medfūn-ı daḫme-i fenā ve mütevārī-i ḫāk-i pāk-i ʻanber-sā olmışlar idi.

عليه من الرحمن روح و رحمة
ومن سحب الغفران طل و وابل [1]

Ol ẕāt-ı mensūcü'l-eṭvār *ʻaleyhi raḥmetü'l-Meliki'l-Ġaffār,* mihr-i sipihr-i ʻilm ü ʻirfān, ḫurşīd-i āsmān-ı deḳā'iḳ-ı taḥḳīḳ u īḳān, mecmaʻu'l-baḥreyn-i ʻilm ü ʻamel, ḫātime-i eslāf-ı ʻulemā-yı kümmel, her fende māhir, ḥall-i ġavamıż-ı ʻulūma ḳādir, cāmiʻü'l-fürūʻ ve'l-uṣūl, şāmilü'l-maʻḳūl ve'l-menḳūl, ḫızāne-i ḥāfıẓaları menbaʻ-ı fevā'id ü nevādir, ʻulūm-ı şettāda maḥfūẓātı vāfir, bir gül-i ṣad-berg-i gülistān-ı kemāl ve bir nev-bāve-i devḥa-i fażl ü ifḍāl idi ki bāġbān-ı dehr hezār-sāl āb-pāş-ı riyāż-ı tevaḳḳuʻ olsa mānendiyle gül-i şīşe-pīrā-yı şühūd ve ṭabaḳçe-ārā-yı **[300ª]** bezmgāh-ı vücūd olmaḳ nüvişte-i ṭāḳçe-i serāçe-i imtināʻ ve ʻarūs-ı nāz-fürūş ḫaclegāh-ı imkān ile müsteḥīlü'l-ictimāʻdur:

**Beyt**

نی بحر فلك دیده ونی معدن ایّام
ای گوهر نایاب بسانت گهری را [2]

Āṯār-ı ʻilmiyyelerinden tefsīr-i naẓm-ı kerīmde olan *ʻArā'is* nām kitāb-ı müs-

1 "Onların üzerinde Rahman'dan bir rahatlık ve rahmet var.
Gufran bulutundan ise az ve çok yağmur var."

2 "Ne deniz gökyüzünü ve ne maden zamanı görür. Ey bulunmaz cevher, senin benzerin bir inci bulunmaz."

teṭābları vardur ki fi'l-ḥaḳīḳa her cilvegāh-ı ṣaṭrında hezārān ebkār-ı nükte vü mezāyā cilve-nümā her feżā-yı ṣafḥasında eẕhān-ı fuḥūl 'inān-engīz-i şeb-dīz-i ṣafā olmaġla bir mü'ellef-i zībā ve bir mecmū'a-i kübrā olmışdur ki:

**Beyt** Bir güherdür kim naẓīrin görmemişdür rūzgār
Rūzgāra 'ālem-i ġayb armaġānıdur sözüm

mażmūnına mā-ṣadaḳ-ı tāmdur.

Āṯār-ı ḫayriyyelerinden sālifü'ẕ-ẕikr Kestel nām maḥalde vāḳi' cāmi'-i laṭīf-i dil-nişīn ve ma'bed-i güzīn-i mü'minīn ve medrese-i celīle-i nüzhet-efzā ve 'imāret-i laṭīfe-i fuḳarā vü żu'afāları vardur ve bundan mā'adā civār-ı salṭanat-ı 'aliyyede bālā-yı ḳarye-i Çengāl'de vāḳi' iḥyā-kerdeleri olan maḥaldür ki bir cāmi'-i şerīf-i dil-güşā ve bir ḥücerāt-ı 'adīdeyi muḥteviyye medrese-i 'ibret-nümā iḥdāṯlarıyla ḳarye-i Muṣṭafaviyye nāmıyla 'alem-efrāz-ı evc-i iştihār olmışdur. Ḥaḳḳā ki ḳarye-i mezbūre leb-i deryāda vāḳı'a olmaġla ol ḳadar feraḥ-fezā ve ol ḥadden ġam-zedādur ki bir vechle ta'bīri ḳābil-i taḥrīr degildür.

*Şekera'llāhu sa'yehu'l-mevfūr.*[1]

## Ayaṣofıyya Ḫaṭībi Şa'bān Efendi

eş-Şeyḫ Şa'bān Efendi ibn Muṣṭafā ibn 'Abdu'llāh. Vālid-i mācidi Bosna Sarāyı ḳurbinde bir ḳaryeden ẓuhūr idüp dārü'l-mülk-i İstanbul'a ḳudūm ve Ḳumḳapu ḳurbinde Serrāc İsḥāḳ Maḥallesi'nde tezevvüc ü te'ehhül itmekle nā'il-i maḳṣūd u merūm olduḳda biñ on altı Şa'bānı'nda bunlar zīver-i çemen-i ṣuffe-i vücūd olmışlar idi. Ba'de taḥṣīli'l-isti'dād şeyḫü'l-fenn-i 'ilm-i ḳırā'at Evliyā Meḥemmed Efendi'ye ḫıdmet ve sā'ir 'ulemādan aḫẕ-ı envā'-ı 'ulūm u ma'rifet idüp niçe zamān şem'-i cān-güdāz-ı miḥrāb-ı taḥṣīl ve ḳandīl-i ciger-sūz-ı ḫānḳāh-ı sa'y-i cemīl olmışlar idi. el-Ḥāletü hāẕihī ḥażīż-i istifādeden nā'il-i evc-i ifāde olup 'aḳd-i meclis-i ders-i 'ām ve ta'līm-i vücūhāt-ı kelām-ı Melik-i 'Allām itmekle ṣīt-i iştihārı 'ālem-gīr ve ṣadā-yı i'tibārı ṣabā-mesīr olduḳda Ḳadırġa Limanı'nda Meḥemmed Paşa Cāmi'i'nde imām ve muḳtedā-yı cemā'at-i enām olup anda daḫı yevmen fe-yevmen menār-ı istīhāli meşhūd-ı ṣaġīr ü kebīr olduḳda ḫıdmet-i imāmet-i Ebu'l-fetḥ ile tevḳīr olınup ba'dehu Ḫāṣekī ḫitābetiyle tebcīl, andan Üsküdar Vālidesi ḫiṭābetine tebdīl olın-

1 "Allah onun çok çalışmasının mükâfatını versin."

dı. Vezīr-i aʿẓam Maḳtūl Muṣṭafā Paşa'ya intisāb ve ẕerre-i ʿināyetin iktisāb itmekle Süleymāniyye baʿdehu Ayaṣofıyya ḫiṭābeti tevcīhiyle şeyḫü'l-e'imme ve re'īsü'l-ḫuṭabā olmışlar idi. **[300[b]]** Ṭoḳsan yedi Cumāde'l-ūlāsı'nda ʿāzim-i dārü'l-ḫulūd ve vāṣıl-ı civār-ı Rabb-i Vedūd oldı.

Mevlānā-yı merḳūm müşārik-i erbāb-ı fühūm, ʿilm-i tecvīd ü ḳırā'atde māḥir, fünūn-ı *Ḳur'āniyye*'de naẓīri nādir, meziyyet-i ṣalāḥ u teverruʿ ile ol mertebe taʿayyün ü şöhret bulmış idi ki vezīr-i müşārün ileyh ʿindinde mertebe-i übüvvete resīde-i ḳadr ü menzilet taḥṣīl eylemiş idi. Ez-cümle maḥlūle olan veẓā'if-i cihāt bunlaruñ re'yiyle müstaḥaḳḳīne tevcīh olınup sā'ir e'imme vü ḫuṭabā umūrı daḫı bunlardan su'āl olınurdı. Ḥuffāẓ cemʿ olınduġı meclisde lehce-i maḫṣūṣalar ile ibtidā bunlar miftāḥ-ı fütūḥ olurlardı.

## Muʿabbir Ḥasan Efendi

eş-Şeyḫ Ḥasan bin ʿÖmer. Mostarī'dür. Vālidi alaybegi idi. Taḥṣīl-i leṭā'if-i ʿilm ü ʿirfān içün Bosna Sarāyı'na revān olup emṡāli beyninde fā'iz-i kemāl ve ḥā'iz-i mertebe-i istīhāl olduḳda āheng-i dārü'l-mülk-i Sitanbul ve medāris-i Ebu'l-fetḥ tetimmātınuñ birine duḫūl idüp anda daḫı bir miḳdār ḳarār itdükden ṣoñra hem-şehrīsi Ayaṣofıyya-i Kebīr şeyḫi ʿOṡmān Efendi'den aḫẕ-ı inābet ve yigirmi sene miḳdārı ḫıdmetlerine iṭāʿat idüp ḫilāfete me'ẕūn olduḳda ʿazīz-zādeleri ʿAbdu'ṣ-ṣamed Efendi üzerinde olan zāviyeyi ḥüsn-i iḫtiyār ile bunlara ferāġat itmişler idi baʿdehu Vefā Cāmiʿ-i Şerīfi'nde kürsī-nişīn-i mevāʿiẓ ü neṣā'iḥ oldılar. Ṭoḳsan bir tārīḫinde ḥacc-ı şerīfe revān olup edā-yı nüsük-i İslām itmişler idi. Ṭoḳsan yedi Recebi'nde intiḳāl-i dār-ı cinān eyleyüp Üsküdar ḳurbinde Öküz Limanı nām maḥalde defn olındı.

Şeyḫ-i mezbūr nezāhet ü nebāhet ile meşhūr, ʿiffet ü ṣalāḥla maʿrūf, maʿārif-i ʿilmiyye ile mevṣūf, taʿbīr-i rüʿyāda nādire-i rūzgār ve ʿilm-i te'vīl-i menāmda ferīde-i ṣadef-i aʿṣār, pīr-i nūrānī maẓhar-ı esrār-ı *Furḳānī* idi.

Bu faḳīrüñ ve eḥibbāmuzdan baʿżuñ birḳaç vāḳıʿaların taʿbīr eylemişler idi. Biri taḫallüf itmeyüp te'vīl itdükleri vech üzere vāḳiʿ olmışdur. Cümleden biri Ṣadr-ı Aʿẓam Ḳara Muṣṭafā Paşa Peç Seferi'n murād itdükde bir vāḳıʿa görüp ṣāḥibü't-tercemeyi daʿvet idüp Edrine'ye geldükde vāḳıʿayı kendülere ʿale't-tafṣīl taḳrīr idicek ṣāḥibü't-terceme bilā-telaʿṡüm muḳteżāsınca "Sizler seferi

terk idüp ḥareket itmemeñüz lāzımdur. Zīrā netīcesinde ḫaṭar emr-i muḳarrer görinür." didükde vezīr-i merḳūm ta'abbüs idüp yine İstanbul'a 'avdet itmege ruḫṣat virüp re'yinde ṣābit-ḳadem olmış idi. Ba'de'l-lüteyyā ve'lletī ṣūret-i hezīmet **[301[a]]** ile Belġrad'a 'avdet itdükde ḳahr-ı sulṭān-ı dehr olmaġla ḳatl olınduġı meşhūr u mütevātirdür.

Ḳażā-yı mübremi tedbīr ile ta'bīr mümkin mi

**Āḫir-i Vefeyāt-ı 'Ahd-i Sulṭān ibn es-Sulṭān es-Sulṭān Meḥemmed Ḫān ibn es-Sulṭān İbrāhīm Ḫān nüh-dehüm-i ṭabaḳā-i Āl-i 'Oṯmān**
*dāme mü'eyyeden bi-'avni'l-Meliki'l-Mennān ilā-āḫiri'z-zamān*[1]

Ol pādişāh-ı gerdūn-vaḳāruñ mebde'-i salṭanatlarından müntehā-yı devletlerine varınca ẓuhūr iden 'Azīz Efendi ve 'Abdī Paşa tārīḫlerinden müstenbiṭ veḳāyi'-i bedāyi'dür.

**Ẕikr-i Aḥvāl-i es-Sulṭānü'l-a'ẓam ve'l-ḫāḳānu'l-ekrem es-Sulṭān Meḥemmed Ḫān ibn es-Sulṭān İbrāhīm Ḫān aḫu's-Sulṭān Murād Ḫān ibn es-Sulṭān Aḥmed Ḫān**[2]

Ol dürretü't-tāc-ı selāṭīn-i naṣfet-āyīn, ḳurretü'l-'ayn-ı ibtihāc-ı ābā vü ecdād-ı güzīn ḥażretlerinüñ kevkeb-i sa'd-iḳtirān-ı vücūd-ı mes'ūdları sāl-i iḥdā ve ḫamsīn ve elf şehr-i ṣıyāmınuñ leyle-i 'arefesinde sā'at-i sābi'ada maṭla'ü'l-envār-ı şühūda raḫşān ve neyyir-i ẕāṭ-ı bedriyyü'l-leme'ānları ṣaḥn-ı sarāy-ı 'ālem-i imkāna nūr-efşān olup ol tābende-i gevher-i kān-ı imkān kābiren 'an-kābir revnaḳ-efrūz-i evreng-i çār-pāye-i 'anāṣır olduḳda maḥż-ı ilhām-ı Rabbānī ile Şānī-i Vānī:

Nūrdur geldi Meḥemmed ṣulb-i İbrāhīm'den[3]

tārīḫ-i laṭīfine muvaffaḳ olmışdur. Mevālī-i 'iẓāmdan Bosnevī Şa'bān Efendi bu mıṣrā'ı tārīḫ dimişdür:

Bāreka'llāh geldi bir şeh-zāde-i 'ālī-nijād[4]

Cevrī Çelebi daḫı bu gūne dimişdür:

---

1 "-Melik ve Mennân olan Allah'ın yardımıyla kıyamete kadar sürekli desteklensin- Osmanlı padişahları tabakasından on dokuzuncusu olan Sultan oğlu Sultan, Sultan İbrahim oğlu Sultan Mehmed Han zamanında vefat edenlerin kalanları."

2 "Sultan Ahmed oğlu Sultan Murad'ın kardeşi Sultan İbrahim'in oğlu yüce sultan ve cömert hakan Sultan Mehmed'in ahvalinin anlatılması"

3 نوردر كلدى محمد صلب ابراهيمدن

4 بارك الله كلدى بر شهزادهٔ عالى نژاد

Ola Sulṭān Meḥemmed āftāb-ı maṭla'-ı iḳbāl[1]

**Tārīḫ-i Dīger**

Tārīḫi bu şeh-zādenüñ biñ elli bir Şevvāl'de

**Tārīḫ-i Dīger**

Geldi dünyāya vücūd-ı Ḫān Meḥemmed yümnile[2]

*Şāriḥü'l-Menār-zāde Tārīḫi*'nde ol leyle-i behiyye Kānūn-ı Evvel-i Rūmī'nüñ yigirmi üçinci gicesi idi ve Şems Cedy'üñ dördinci derecesinde ve Ḳamer muḥāḳ-ı ictimā'da ve Behrām Ḳavs'de, 'Uṭārid Cedy'de, Nāhīd 'Aḳreb'de, 'ulyā-yı hemyān Ḥūt'da, ṯāniyesi sākib-i mādde-i re's-i Cevz her 'Aḳreb'de, Ẕeneb Ṯevr'de idügi masṭūrdur.

el-Ḥāletü hāẕihī levāzım-ı terbiyet ve ḳabūl-i mertebe-i lā'iḳasında ḳarīn-i ḥuṣūl olmış idi. Biñ elli sekiz Recebi'nüñ on sekizinci yevm-i mübārek-i Sebt'de evāḫir-i ṭabaḳa-i İbrāhīmiyye'de nigāşte-i ḳalem-i 'anberīn-medār olan vaḳ'ada pāy-taḫt-ı salṭanata sāye ve evreng-i sa'ādete pīrāye ṣalup mühimme-i dāmen-būs-ı cülūs resm-i me'nūs üzere ḳarīn-i itmām olıcaḳ iki şīr bir künāmda ve iki şemşīr bir niyāmda ārām u ḳarār itmek düşvār olduġı cihetden muḳteżā-yı re'y-i sedīd üzere vālid-i mācidlerin ol ān ta'alluḳ-ı enẓārdan ba'īd bir mekān-ı ḥaṣīnde temkīn olınmaḳ erbāb-ı **[301b]** ḥall ü 'aḳd-i umūr istīlā-yı neşve-i ṣahbā-yı sürūr ile itmām-ı merāsim ve ri'āyet ü iḥtiyātdan mehcūr olup bī-mülāḥaẓa veḫāmet-i 'āḳıbet ḥamd ü du'ā vü ṣenā ḫıdmetini edā iderek her biri ḫānesine revān ve 'aḳd-i cem'iyyet-i fesād berbād ü perīşān oldı. Sulṭān-ı 'ālī-ḥaseb ḥażretleri ol şeb-i pür-ṭarabda ḫāṣ oṭada ārām buyurup ḫavāṣṣ-ı ḫuddām-ı ḥarem ḳadem-i iḫlāṣ üzere ḫıdmete ḳıyām itdiler. Ammā vālid-i mācidlerinüñ ḥāli dest-i ta'arrużdan ḫālī olup pā-beste-i dām-ı ḳayd u ḥabs olduġından lāf-zen-i meydān-ı 'ucb u ġurūr ve ser-cünbān-ı endīşe-i dūr-ā-dūr olaraḳ "Ḥarem-i sarāyda ḫancer ü şemşīre el urup be-fermān-ı Sübḥānī sāye-endāz-ı farḳ-ı ferḳad-sāy-ı sulṭānī olan hümā-yı evc-i cāh ü celāli tekrār ẓıl-efgen-i ser-ber-geşte-i iḳbāl itmek gerekdür." diyü ol ḫayāl-i muḥāl ile rūzı şāma ve şāmı encāma irişdürdügi ḫaber-i müdebbirān-ı umūr-ı devlet ve müdīrān-ı devā'ir-i salṭanat sem'-i şu'ūrına ḳar' idicek irtesi yevm-i Aḥad'de ber-mūcib-i fermān-ı sulṭānī ba'de'd-dīvān 'umūmen vüzerā ve ekşer-i vücūh-i 'ulemā ve aġalar tekrār

1 اوله سلطان محمد آفتاب مطلع اقبال
2 كلدى دنيايه وجود خان محمد يمنيله

sarāy-ı hümāyūna varup muḳaddemā ʿuzlet-güzīn olup birḳaç gün muḳaddem işāretleri üzere ferş-i mülūkāne ile tezyīn olınan ʿālī ve metīn ḳubbede iki cāriye ile temkīn ve şān-ı salṭanata şāyeste cümle mühimmātı taʿyīn olınup ḳapusı muḥkem taḳfīl ve kilīde ḳurşun aḳıtılmaḳ ile şerā'iṭ-i iḥtiyāṭ tekmīl olındı.

Şehr-i mezbūruñ yigirmi altıncı güni resm-i muʿteber üzere cānib-i baḥr-den Cenāb-ı Ebā Eyyūb-i Enṣārī mezār-ı maġfiret-medārları ziyāretiyle müşerref olup ber-vefḳ-ı āyīn-i dīrīn naḳale-i seyf-i bī-ḥayf buyurduḳlarından ṣoñra muʿtād-ı ḳadīm üzere ʿaẓīm alay ile merāḳıd-ı ecdād-ı bihişt-mekānların teşrīf ve beẕl-i ʿaṭāyā-yı şāhāne ile ḳulūb-ı fuḳarāyı taṭyīb ü talṭīf iderek miyān-ı esvāḳ-ı şehrden güẕār ve ḳabīl-i ẓuhrda maḳarr-ı serīr-i devlet-maṣīr olan sarāy-ı behcet-fezāda ḳarār buyurdılar. İkinci gün ḳul mevācibi vech-i münāsib üzre aṣḥābına bi't-tamām teslīm olındı. Salṭanat-ı Murādiyye'den berü cāme ve destār ve raḫt-ı esbān-ı rehvārda muḫtār-ı peder-i büzürgvār ve ʿamm-i ʿālī-miḳdārları olan bī-tekellüfāne ṭarz-ı levendāne ibṭāl ve üslūb-ı merġūb-ı şāhāne ve resm-i ḳadīm-i mülūkāne iʿmāl buyrulup ḫuddām-ı sarāy-ı hümāyūn beynlerinde daḫı selāṭīn-i māżiyye ḳānūnı mürāʿāt olınmaḳ bābında fermān-ı müteḥattimü'l-iẕʿān ṣudūr buldı. Resm-i ḳadīm olan ʿaṭıyye-i cülūs-ı hümāyūn içün ḫazīne-i ʿāmire **[302[a]]** enderūnından dört biñ seksen kīse alınup erbābına teslīm olındı.

Sene-i mezbūre Şevvāli'nde Silaḥdār Murtażā Aġa eyālet-i Şām ile be-kām olup ol taḳrīb ile üç yüze ḳarīb iç oġlanı ḳānūnları üzere dirlik ile çıḳdılar. Meclis-i sarāy-ı ʿāmīreye giriftār olan ḫuddām-ı ḥārem ṭoḳuz yüz seneden beri çıḳma olmamaġla cānlarından bīzār olup iḳdām-ı küstāḫī ile maḳām-ı ḫıṣām u lecācda ḳıyām ve ẕikri müstehcen üslūb-ı nā-merġūb üzere iḳdām-ı tām idüp ḫˇāh u nā-ḫˇāh Yeñi Sarāy'dan ve İbrāhīm Paşa Sarāyı ve Ġalaṭa Sarāyı'ndan iki biñ ḳadar oġlan iḫrāc olınmış idi. Ol celeblerüñ iḫtilāṭ u imtizācı ile zümre-i sipāh tekrār īrād-ı zinād-ı şerr ü fesād vü zūr-ı bāzū-yı iḳtidār ile tekālīf-i bāridelerden temşiyet itdürmek murād idüp yevmen fe-yevmen taḥazzüb ü tecemmuʿları izdiyād bulmaġın nā-çār refʿ-i fitne recāsına biñ nefer esāmī-i taṣḥīḥ ve rıżāları ile ḳaydlarında Zadre'ye imdād taṣrīḥ olınup mezbūrlar ʿazm-i rāh idüp sā'irlerinüñ daḫı ġubār-ı fitne vü fesādları sükūn bulmış iken Vezīr-i Aʿẓam Ṣūfī Meḥemmed Paşa Ketḫudāsı Meḥemmed Aġa'nuñ sevḳıyle züm-

re-i sipāhī taḥvīf ḳaṣdına zindāndan birḳaç vācibü'l-ḳatlüñ taġyīr-i şekl ü üslūb ile mecma'-ı ḫalḳ olan yirlerde cāme-i ḥāyātı meslūb olmaġın Zadre'ye giden zümre-i sipāha pesmāndeleri "Bunda bizi ḳırmaġa başladılar. Ṣoñra nevbet size daḫı deger." diyü ardlarından ḫaber göndermegin Silivri'den dönüp Elçi Ḫānı ve Atmeydānı yedi sekiz gün cem'iyyetgāh-ı sipāh olduḳda ṣudūr-ı erkān ve zümre-i Bektaşiyān ol nādānlaruñ nā'ire-i 'utüvv ü ṭuġyānları şerāre-feşān olacaġından ḫaberdār olıcaḳ nā-çār Orta Mescid'e cān atup bir gün bir gice anda iḳāmet eṣnāsında ıṣlāḥ-ı ẕātü'l-beyn recāsına ṭarafeynden beẕl-i mesā'ī-i cemīle iden bī-ġaraż müselmānlaruñ ihtimāmı netīce-baḫş-ı ḥuṣūl-i merām olmayup "Vezīr ve müftī 'azlle menkūb, belki cāme-i ḥayāt-ı bī-ṣebāt dūşlarından meslūb olmaduḳca āteş-i ḳahr u kīnemüz ḳābil-i teskīn degildür." diyü ṣābit-ḳadem merkez-i 'inād ü istikbār olduḳlarından mā'adā def'a-i aḫīrede bu cānibden varan vezīr-i ṣānī Ken'ān Paşa ve Sulṭān Meḥemmed vā'iẓi Şeyḫ Velī Efendi bī-cāme vü destār sipāhān elinden taḫlīṣ-i cān ve [1] انا النذير العريان velvelesiyle taḥdīs-i sāmi'a-i erkān idüp ocaḳ ṭarafından anlar ile hem-'inān olan beşinci deveciler çorbacısı Meḥemmed Aġa -ki Cündī 'Alī Aġa **[302b]** dāmādıdur- ḍarb-ı ḫancer ü şemşīr ile meġāk-i helākde ārām-gīr olduḳda ber-muḳteżā-yı البادى اظلم [2] cümle 'ulemā ve vüzerā ve meşāyiḫ ve sādāt ve ocaḳ aġaları ve 'umumen yeñiçeri ve tersāne neferātı istīṣāl ḳaṣdına Atmeydānı'ndan Etmeydānı'na aḳup ser-meydānda sedd-i mümāna'at çekmek sevdā-yı ḫāmı ile tīr ü şemşīre el uran muḥāl-endīşlerden ḳırḳ elli ādem bir demde rū-nihāde-i dehlīz-i 'adem ve beş yüzden ziyādesi üftāde-i ḫāk-i meydān u esvāḳ u ḥarem olup mā'adādan iġmaż-ı 'ayn olmaġın Selanikī Bıyıḳlı Maḥmūd ve Ṣarı Ḥüseyn ve bunlar emṣāli ṣāḥib-i ḥaşem mükellef ü muḥteşem aġalar kimi piyāde ve kimi sebük-bār:

Bārī'ye şükrler ki sebük-bār olduḳ

diyerek semt-i Üsküdar'a güẕār ve firāra iḳtidārı olmayanın künc-i iḫtifāda ḳarār itmişler idi.

Ẕi'l-ḥicce'de sābıḳā Maḳtūl Aḥmed Paşa ketḫudāsı Arnavud Aḥmed Aġa'ya Diyārbekr eyāleti ve Sekbānbaşı Murād Aġa'ya yeñiçeri aġalıġı 'ināyet olındı.

Elli ṭoḳuz Muḥarremi'nde Diyārbekr vālīsi olan Arnavud Aḥmed Paşa

1 "Ben çıplak olan müjdeleyiciyim."
2 "Bedevî daha zalimdir."

Mışr'a menḳūl ve manṣıb-ı maḥlūle yeñiçeri aġalıġından ma'zūl Meḥemmed Aġa mevṣūl oldı. Elli ṭoḳuz Ṣaferi'nde Nūr Meḥemmed Ḫān kendüye iẓhār ve 'uḳūḳ u 'iṣyān iden oġlı 'Abdü'l-'azīz Ḫān'dan iştikā idüp ṭaraf-ı pādişāhīden aña pend ü naṣīḥatle meşḥūn bir nāme-i hidāyet-nümūn recāsı siyāḳında ḳurb-ı memleketlerine vāḳi' Hindūstān pādişāhına ve 'Acem şāhına daḫı ıṣlāḥ-ı ẕātü'l-beyn ḫuṣūṣına imdād u i'ānet ve her vechle ḥuḳūḳ-ı civārīye ri'āyet ü ṣıyānet itmeleriçün birer nāme-i hümāyūn iḥsān buyurulmaḳ temennāsıyla āsitāne-i sa'ādete irsāl itdügi Seyyid 'Abdü'l-mennān nām elçisi İstanbul'a dāḫil olup yine māh-ı mezbūrda ḳānūn üzere dīvān-ı hümāyūna gelüp pāye-i serīr-i salṭanata rūy-māl idüp nāme ve hediyyesin 'arż eyledi.

Rebī'ü'l-evvel'de Nemçe kralı tecdīd-i ṣulḥ recāsıyla tehniye-i cülūs-ı hümāyūn içün hedāyā-yı keṯīre ile irsāl eyledügi elçinüñ nāme ve hediyyesi pāye-i serīr-i a'lāya 'arż olındı.

Rebī'ü'l-āḫir'de donanma-yı hümāyūn reh-nümūnı ḥażret-i tevfīḳ ile 'azm-i ṭarīḳ idüp bi-'avni'llāhi te'ālā maṣḥūb-ı selāmet-i sefā'in küffār miyānından güẕār olınduḳdan ṣoñra ḳadīmen maḳarr-ı donanma Saḳız Limanı iken sevḳ-ı taḳdīr ile Ḳarafoça Limanı'nda ṭarḥ-ı lenger-i ārām u ḳarār olınduḳda nā-gāh kāfir gemileri ile nā'ire-i ceng ve peykār-ı şerāre-bār ve begler ve yeñiçeri gemileri 'ādet-i müstemirreleri üzere mā'il-i semt-i selāmet der-kenār olup işābet-i 'aynü'l-kemāl **[303[a]]**[1] ile donanma-yı hümāyūndan dört beş pāre burton ve ḳalyon āteş-i fenāya sipend ve henüz binā olınmış bir bī-hemtā mavna zencīr-i tesḫīr-i küffāra bend oldı.

Evreng-i ḫānī Nūr Meḥemmed Ḫān'uñ recāsına müsā'ade buyurulup oġlı 'Abdü'l-'azīz Ḫān'a ve Hind pādişāhına ve 'Acem şāhına tesliyeti müştemil birer nāme taḥrīr olınup 'ulūfeli müteferriḳalardan Seyyid Muḥyī'd-dīn nām kimesne ta'yīn olınup elçiye daḫı iẕn virildi.

Cumāde'l-ūlā'da Vezīr-i A'ẓam Ṣūfī Meḥemmed Paşa 'azl olınup ḫil'at-i

1 Der-kenār: Şāriḥü'l-*Menār*-zāde merḥūm, tārīḫinde taḥrīr itmişdür. Mezbūr Gürci Nebī, Gürci Meḥemmed Paşa'nuñ aḳribāsından ve Adanalı Ca'fer Paşa'nuñ birāderi Gürci 'Abdü'n-nebī Aġa'dur. Cülūs vaḳ'asından muḳaddemce Ṣafed voyvodalığın yüz ṭoḳsan biñ ġuruşa alup yüz biñi peşīn virüp bāḳıyyesinden daḫı otuz biñ ġuruş Aḥmed Paşa'ya gönderüp henüz deftere geçmedin teslīmine rūz-nāmçe ṣūreti alınmadın teceddüd-i devlet vuḳū' bulup ḥālā ṣadra gelenler meblaġ-ı merḳūm otuz biñ ġuruşı tekrār ṭaleb itmişleridi. Mezbūr 'inād idüp bu ḳadar aḳçe cerīme viremem dimekle ḫıdmet-i ma'hūde āḫara virilüp mīrīye bu ḳadar kīse ilġā olınmış idi.

vezāret ile pīr-i Bektaşiyān Murād Aġa teşrīf olınup ketḫudālıḳdan çıḳan Ḳara Çāvuş laḳab Muṣṭafā Aġa żābiṭ-i yeñiçeriyān oldı. ʻAcem şāhından vāfir hedāyā ile fīl getüren Meḥemmed Ḳulı nām elçi dīvān-ı hümāyūnda pāye-i serīr-i aʻlā-ya rūy-māl idüp nāme ve hedāyāsın ʻarż eyledi.

Cumāde'l-āḫire'de ʻAcem ve Nemçe elçilerine ʻavde iẓn oldı lākin Nem-çe ḳralı ṭarafından tecdīd-i ṣulḥe müteʻalliḳ gelen niyāz-nāme li-maṣlaḥa-tin müsāʻade olınup baḳıyye-i ṣulḥ-i ḳadīme murādları üzere yigirmi sene daḫı şürūṭ ü ḳuyūd ile żamīme ḳılındı. Vezīr-i maʻzūl, yedi gün bustāncıbaşı oṭasında giriftār-ı mażīḳ-ı ḥabs olduḳdan ṣoñra Malġara'ya nefy ü iclā ve baʻde eyyām ḳafes-i cismi murġ-ı rūḥından iḫlā olındı. Ebnā-yı sipāhiyān-dan Gürci Nebī nām ṣāḥib-i iltizām muḳaddemā baʻż-ı muḳāṭaʻāt żabṭ idüp ẓimmetinde vāfir māl-ı mīrī bāḳī olmaġla ṭaraf-ı māliyyeden bi'd-defaʻāt muṭālebe ve taḥt-ı iltizāmında olan muḳāṭaʻāt āḫara tevcīh olınup mīrīye geçen aḳçesi ilġā olmaġla ʻāḳıbet ḳahr u muʻāḫeẓe iḥtimāline vücūd virüp kendüyi muḥāfaẓa içün başına bir miḳdār eşḳıyā cemʻ itmekle Atmeydānı vakʻasında ḫalāṣ bulanlar ve çalaḳlar ve eṭrāf u eknāfuñ sipāh ve ketḫudā yirleri mezbūra ittibāʻ ve Ḳonya ṣaḥrāsında ictimāʻ idüp be-ṭarīḳ-ı iltizām mā-lā-lezim "İbrāhīm Ḫān ḫalʻ ve ḳatl olındı ve anı iʻdāma sebeb olan müftī ve vezīr ṣadme-i şemşīr-i intiḳām ile niçün ġalṭīde-i ḫāk-i helāk ve iʻdām olmaz?" dimek gibi bilā-ṭā'il baʻż-ı bāṭıl daʻvālara mübāşeret itdiler. Muḥā-fıẓ-ı Sivas İbşīr Paşa müdāfaʻaları içün ḥavāle olınmış idi lākin me'mūr old-uġı ḫıdmet edāsında ziyāde tekāsül, belki baʻż-ı mülāḥaẓa ile bizden yañ-a tamām vādīsinden iẓhār-ı ṣūret-i teġāfül gösterüp ol ṭarafdan emn-i ḫāṭırları olmaduġından māʻadā muḳaddemā seyf-i siyāset ile küşte olan Ḳara Ḥay-daroġlı'nuñ etbāʻı olup Anaṭolı beglerbegisi Aḥmed Paşa'ya şehd-i şehādet nūş itdüren Ḳaṭırcıoġlı nām ḳāṭiʻü'ṭ-ṭarīḳ daḫı kendüye pādāş ve adı fesād ve ḥarem-i muḥteremden çıḳma Ḳazzāz Aḥmed'i daḫı iḍlāl ü ifsād itmegin **[303[b]]** bī-bāk ü bī-pervā āheste reftār ile ʻazm-i ṭaraf-ı Üsküdar itdükleri vāṣıl-ı mesāmiʻ-i erbāb-ı devlet olduḳda henüz Erżurūm vālīsi olan Ṭavuḳcı Muṣṭafā Paşa sedd-i rāh olmaḳ mülāḥaẓasıyla istiḳbālleriyle me'mūren İz-nikmid'e varup lākin ol deñlü cemʻ-i keṯīr ile muḳāvemet idemiyecegi ken-düye ẓāhir olıcaḳ sürʻatle girüye ʻavdet ve īṣāl-i peyām-ı ʻadem-i muḳāvemet itdükde ʻale'l-ʻacele vüzerādan Ḥaydar Aġa-zāde Meḥemmed Paşa üzerlerine serdār taʻyīn olınup Üsküdar'a güẕār ve alay ṭoplarıyla Ṭoġancılar Meydā-

nı'nda ḳarār eyledükden ṣoñra ziyāde ihtimām-ı ehemm-i mehām olmaġın vezīr-i aʿẓam ve yeñiçeri aġası ʿumūmen sipāh u yeñiçeri ile cümle maʿzūl beglerbegiler ve mevcūd bulınan zuʿamā ve erbāb-ı tīmār ile cumhūr Üsküdar'a geçmege me'mūr olup bir iki gün içinde envāʿ-ı ḫıyām-ı reng-ā-reng ile deşt ü ṣaḥrā-yı Üsküdar ṣaḥn-ı lālezāra dönmişdi. Eḳall-i müteyaḳḳın elli altmış biñ ḳadar ādem müctemiʿ olup mīr-i ʿalem ile sancaġ-ı şerīf daḫı istiṣḥāb olınup ṣadr-ı aʿẓam bir iki begler beglerbegiler ve bir miḳdār ʿasker ile ol şirẓime-i şerr ü fesādı ṭard u ibʿāde istiʿcāl idüp Ḳayışbıñarı nām mevżiʿde vāḳiʿ muḳābele vü muḳātelede müşāhede-i ṣūret-i ḥırmān ile cemʿiyyet-i erbāb-ı şeḳā perīşān olup pesmānde olan ḫayme vü ḫargāh naṣīb-i ġāretgerān olup irtesi İstanbul'a göçildi. Firārīlerden ancaḳ Gürci Nebī ile aʿvānından Ḳaṭırcıoġlı ve Ḳazzāz Aḥmed Aġa nām şaḳīler bulınduġı yirde ḥaḳlarından gelinüp māʿadāsına taʿarruż olınmamaḳ üzere ḥükkām-ı eṭrāfa müʿekked-i aḥkām-ı şerīfe perākende ḳılındı.

Receb'de Baġdād'dan maʿzūl Vezīr Semiz Mūsā Paşa-zāde ẓulm ü bīdād isnādıyla bā-fermān-ı hümāyūn Yediḳulle'ye ḥabs olınup ol gice ḳatl olındı. Vezīr-i Aʿẓam Murād Paşa, Müftī ʿAbdü'r-raḥīm Efendi'nüñ baʿż-ı vaʿżından dil-gīr olmaġla manṣıb-ı fetvāyı ṣadāret-i Rūm'dan maʿzūl Bahāyī Efendi'ye telḫīṣ ve müftī-i maʿzūl deryādan Mekke-i Mükerreme'ye īṣāl olınmaġı ʿarż u inhā idüp mūcibince tevcīh ü tenfīẕ olındı. Gürci Nebī aʿvānından Ḳazzāz Aḥmed, Aḳşehr begi dāmına giriftār ve ḳayd u bend ile āsitāne-i saʿādete iḥżār olınup birḳaç günden ṣoñra Parmaḳḳapu'ya ṣalb olındı.

Şaʿbān'da re'īs-i eşḳıyā Gürci Nebī daḫı Ḳırşehr begi İsḥāḳ Beg tīġ-ı intiḳāmıyla ġalṭīde-i ḫāk-i helāk olup kellesi dergāh-ı ʿālī öñinde ʿibret-nümā-yı ʿālemiyān oldı.

Ḳapudan Voynuḳ Paşa Suda Ḳalʿası muḥāṣarasında iken başına bir ṭop-ı gülle kūb iṣābet idüp şehīd ve Girid serdārı Deli Ḥüseyn Paşa tevcīhiyle Bıyıḳlı Muṣṭafā Paşa ḳapudan-ı cedīd olup **[304ᵃ]** dergāh-ı pādişāha ʿarż u iʿlām ve ṭaraf-ı salṭanatdan tenfīẕ-i aḥkām olındı.

Şevvāl'de ṭaraf-ı bāhirü'ş-şeref-i sulṭānīden Ḥaydar Aġa-zāde Vezīr Meḥemmed Paşa aṣāleten ḳapudan oldı. Māh-ı mezbūruñ on beşinci Cumʿa gicesi pādişāh-ı ʿālem-penāh riʿāyet-i sünnet-i seniyye-i ḫitān buyurup:

Hep sünnet-i Muḥammed'e cem' olsun ümmeti

mışdāḳınca erkān-ı devlet sarāy-ı 'āmireye da'vet olınup Sulṭān Süleymān ve Sulṭān Aḥmed ve Sulṭān Selīm nām birāderleri daḫı ol emr-i mesnūn ile ikrām ve sarāy-ı hümāyūnda bir hafta tertīb-i sūr-ı sürūr-encām buyuruldı. Tafṣīli *'Abdī Paşa Tārīḫi*'nde masṭūrdur.

Aġa-yı dārü's-sa'āde Celālī İbrāhīm Aġa cānib-i Mıṣr'a 'azīmete me'mūr olup eski sarāy aġası Meḥemmed Aġa ol maḳāma i'tilā ile şād-kām oldı. Ḳara Ḥaydaroġlı tevābi'inden Gürci Nebī vaḳ'asından ṣoñra hidāyet-i Ḥaḳ sebīl-i ṣavāba hādī olup sū'-i ṣanī'inden tevbe ve rücū'-ı amānla dergāh-ı pādişāhīye vaṣl olınduḳda vezīr-i a'ẓam şefā'atiyle müjde-i 'āṭufet-i 'afv-ı şehriyārī ile ḫoş-dil olup bir haftadan ṣoñra Begşehri sancaġı ile manẓūr oldı.

Altmış Rebī'ü'l-āḫiri'nde Aḳdeñiz Boġazı'nuñ eṭrāfına yigirmi ḳalyon ve sekiz çekdirme ve iki mavna ile küffār gelüp lenger-endāz-ı ḳarār olduḳda ḳubbe vüzerāsından Aḥmed Paşa Boġazḥiṣār'ı muḥāfaẓasına me'mūr olduḳdan ṣoñra Ḳapudan Ḥaydar Aġa-zāde Meḥemmed Paşa ḳırḳ pāre çekdirme ile Aḳdeñiz ṭarafına 'azīmet eyledi. Kāfir-i merdūd gemileriyle boġaz mesdūd olmaġın ḳurb-ı ḥiṣārda ārām ve vāḳi'-i ḥāli āsitāne-i sa'ādete i'lām olınmış idi.

Cumāde'l-āḫire'de ḳubbe-nişīn-i vüzerādan Ḫādım 'Abdu'r-raḥmān Paşa bir miḳdār yeñiçeri ile boġaza irsāl ve Anaṭolı ve Rūmili 'askeri sürüciligiyle boġaz muḥāfaẓasına ta'yīn olınup Aḥmed Paşa ve 'Abdu'r-raḥmān Paşa iki ṭarafdan varup küffār gemilerine ṭoplar ḥavālesiyle ḳal'adan ba'īd bir kenāra ḳaldırdılar.

Şa'bān'da Vezīr-i A'ẓam Murād Paşa ocaḳ aġaları tasalluṭından nāşī ḥużūr-ı hümāyūna varup mühr-i vezāreti pādişāh-ı 'ālem-penāha teslīm idüp maṭlūbı olan Budin eyāletiyle mütesellī olduḳda nihānī kendü sevḳıyle bir gün muḳaddem vālī-i Baġdād Melek Aḥmed Paşa mühr-i şerīf ile teşrīf olındı.

Ramażān'da muḳaddemā boġaza istīlā iden küffār min-ṭarafi'llāh ḳaḥt ü ġalā belāsına mübtelā olmaġın nā-çār diyār-ı nekbet-medārlarına firār itdiler.

Şevvāl'de Ḳapudan Paşa Ḳandiye ṭarafından iki kāfir burtonı görinüp ḳarāra mecāl olmamaġın ber-vech-i isti'cāl semt-i **[304$^{b}$]** rücū'a mā'il olduġı ḳar'-ı sem'-i şerīf-i sulṭān idicek ḳapudan ma'zūl ve manṣıb-ı maḥlūl Rodos paşası Ḥüsām Beg-zāde 'Alī Paşa'ya iḥsān olındı.

Altmış bir Cumāde'l-āḫiresi'nde Ḳapudan Ḥüsām Beg-zāde ḳırḳ ḳadırġa ve sekiz mavna ve otuz burton ve yigirmi üç ümerā gemileri ile Aḳdeñiz'e revān olup ḳaṭ'-ı emyāl-i baḥr iderek Girid'e 'azīmet eṣnāsında küffār-ı ḫāksāra dūçār ve nā-çār aḥşama dek ceng ü peykār idüp ba'dehu Naḳşabara Aṭası'na ṣulanmaḳ içün 'avdet itmiş idi. 'Ale'ṣ-ṣabāḥ üzerlerine gelmekle tekrār ḥarb ü ḳıṭāle şürū' olınup be-ḳavl-i ḫod begler ve yeñiçeriler fermānına rām olmamaġın taḳdīr-i mümtenī'ü't-taġyīr müsā'id tedbīr olmayup ṭonanma-yı hümāyūndan bir mavna ve on beş ḳadar burton kimi istīlā-yı küffār ve kimi temevvüc-i ṭūfān nārıyla telef oldı. Tafṣīli kütüb-i tevārīḫde beyān olduġı vech üzere ḳuṭṭā'-ı ṭarīḳden Ḥaydaroġlı giriftār ve āsitāneye iḥżār idüp eşḳıyā ṭā'ifesini izāleye 'illet-i müstaḳille olduġı cihetden ḫıdmeti muḳābelesinde üç sene Yeñiil voyvodası olan Abaza Ḥasan Aġa bu def'a daḫı voyvodalıḳ kemākān kendüye muḳarrer ve iḥsān buyurulmaḳ içün beẕl-i maḳdūr idüp mīrīye peşīni geçmiş iken Bektaş Aġa ḫilāf-gīrligi ile āḫara tevcīh sebebiyle Abaza ḥareket ve bellü başlulardan Kürd Meḥemmed ve Ḫādım ḳarındaşı Ḥasan ve Cündī Yūsuf ve ġayrı sipāhīler kendüye tabi'iyyet idüp Üsküdar'a cem'iyyet itmekle ba'de'l-lüteyyā ve'lletī ṭaraf-ı mīrīye geçen mālları virilüp Üsküdar'dan ref' olınmaları fermān olınmış idi. Ammā mülāḥaẓalarından ḫasāret ile Üsküdar'dan maḥmil-bend-i 'azīmet olduḳda ocaḳ aġalarına, zu'amā, yeñiçeri ṭā'ifesine ta'addī ve ta'arruż iderek memleketi pāy-māl ve re'āyāyı perīşānü'l-ḥāl itdükleri ma'rūż-ı dergāḥ-ı pādişāh-ı gītī-penāh olduḳda derḥāl Sivas vālīsi İbşīr Paşa üzerlerine irsāl olındı.

## Vaḳ'a-i Ehl-i Sūḳ

Ramażān'da Azaḳ müstaḥfaẓlarından üç ḳısṭ mevācib yüz yigirmi yük ḫurde züyūf aḳçeyi, ocaḳ aġaları re'yiyle yüz altmışı bir altuna tebdīl, bār-ı girānını erbāb-ı ḥırefe tekmīl murād olınduḳda fuḳarā-yı eṣnāf vezīr-i a'ẓama niyāz-güne 'arż-ı ḥāl itdüklerinde ber-muḳteżā-yı zamān cevābları ye's ü ḫüsrān olmaġın cümle ehl-i sūḳ dükkānlarını ḳapayup cem'iyyet-i 'aẓīme ile Şeyḫü'l-İslām-ı vaḳt Ḳara Çelebi-zāde 'Abdü'l-'azīz Efendi ḫānesine varup ḫ̆āh u nā-ḫ̆āh öñlerine ḳatup sarāy-ı hümāyūna varılduḳda tafṣīli **[305[a]]** kendü tāriḫlerinde ẕikr olınduġı vech üzere cemī'-i tekālīf-i muḥdeṣeden mu'āf olmaları bābında ḫaṭṭ-ı hümāyūn iḥsān olınmış iken ḳanā'at itmeyüp tekrār bābü's-sa'āde öñüñde feryāda āġāz ve Vezīr Melek Aḥmed Paşa'nuñ

ʿazlini niyāz itmeleriyle ol sāʿat ḳapucılar ketḫudāsıyla mühr-i vezāret iḫżār olınup ve ḳubbe vüzerāsından Siyāvuş Paşa'ya ḥużūr-ı hümāyūnda iḥsān olınup vezīr-i maʿzūl maḥmiyyen Silistre muḥāfaẓası nāmıyla sāḥil-i selāmete vażʿ-ı ḳadem eyledi.

## Vaḳʿa-i Aġayān

"Ḳara Çāvuş" dimekle maʿrūf yeñiçeri aġası Muṣṭafā Aġa ve yeñiçeri ketḫudāsı Muṣṭafā Aġa ve aġalıḳdan müteḳāʿid Bektaş Aġa umūr-ı cumhūra müdāḫale ile merciʿ-i erbāb-ı ḥācāt olduḳlarından nāşī vükelā-yı devlet daḫı iḳtiżā-yı vaḳt ḥasebiyle ekṣer-i aḥvālde anlara mürācaʿat idüp sözlerine muḫālefetden teḥāşī itmeleriyle kemāl-i istiḳlāl üzere iken ḥarem-i hümāyūn aġalarından Uzun Süleymān Aġa ve İsmāʿīl Aġa ve ʿAlī Aġa ṭarafından kendülere iżrār ḳaṣd olındugını istimāʿ eyledüklerinde Ramażān-ı Şerīf'üñ on beşinci gicesi Aġaḳapusı'nda ittifāḳ-ı kilem üzere cemʿ olup mezbūrūn aġalaruñ Mıṣr'a iclā olınması bābında vezīr-i aʿẓama te'kīd ve taḫvīf ile ādemler irsāl eyledüklerinde ḫ̆āh u nā-ḫ̆āh dördinci sāʿatde vāḳiʿ ḥāli ḥużūr-ı hümāyūna telḫīṣ eyledükde maṭlūb aġalar mā-cerāya muṭṭaliʿ olup sarāy-ı ʿāmirede muġalaṭa-i ʿaẓīme peydā ve ḥālleri ḫavfından ocaḳ aġaları ḥaḳḳında ḫilāf-ı vāḳiʿ baʿż-ı erācīf isnād itmegin ḥarem-i hümāyūn ġılmānı ve gürūh-ı bustāniyānı ber-mūcib-i fermān-ı sulṭānī yek-dest ü hemvār edevāt-ı kārzār ile ārāste olup vezīr-i aʿẓam daḫı daʿvet olınup defʿ-i cemʿiyyet içün ḳapucılar ketḫudāsı İbrāhīm Aġa ile Aġaḳapusı'na ḫaṭṭ-ı şerīf gönderilüp bir şāfī cevāb gelmemekle tekrār mażmūn-ı evvel üzre Çāvuşbaşı Ḳabaṣaḳal İbrāhīm Aġa ile bir ḫaṭṭ-ı şerīf daḫı irsāl olduḳda netīce-i cevāb bu oldı ki "Mādām ki Mıṣr'a gönderilmesi ṭaleb olınan üç aġa sarāydan çıḳup Üsküdar'a geçmedükce cemʿiyyet daġılmaḳ mümkin degildür." Ol cevāb-ı nā-ṣavāb semʿ-i hümāyūna vuṣūl bulduḳda sühūlet-i müdāfaʿaya tedbīr olınup evvelā dāḫil-i cemʿiyyetleri olan ʿulemānuñ manṣıbları virilüp meşīḫat-i İslāmiyye ṣāniyen Ebū Saʿīd Efendi'ye ve Rūmili, Ḥanefī Efendi'ye ve Anaṭolı, Ḫ̆āce-zāde Mesʿūd Efendi'ye ve İstanbul ḳażāsı, Beyāżī Ḥasan Efendi'ye tevcīh olınup baʿdehu Ḥażret-i Resūl-i Ekrem *ṣallā'llāhu teʿālā ʿaleyhi ve sellem* sancaġ-ı şerīfi Ortaḳapu'ya çıḳarılup "Ūlü'l-emre iṭāʿat itmeyenler üzerine nefīr-i ʿām **[305[b]]** buyuruldı." diyü şehre münādīler perākende olduḳda

'umūmen sipāh ve ḫuṣūṣā yeñiçeri ocaġınuñ umūr-dīdeleri ve sā'ir ṣunūf-ı 'askeri iṭā'at-i ūlü'l-emre pūyān olaraḳ sancaġ-ı şerīf sāyesine ilticā eyledükde yeñiçeri aġalıġı sekbānbaşı Ḳara Ḥasan Aġa-zāde Ḥüseyn Aġa'ya, ketḫudālıḳ Ḳāsım Aġa'ya iḥsān olınup i'lām içün Boynıyaralı Meḥemmed Paşa ḫaṭṭ-ı şerīf ile Orta Mescid'e varduḳda ol ān cedīd yeñiçeri aġası ve ketḫudā aġalar tevābi'iyle erbāb-ı cem'iyyetden müfāraḳat ve 'alā-cenāḥi'l-isti'cāl dergāh-ı ūlü'l-emre müsāra'at idicek kevkeb-i şevket-i aġayan-ı sitāre-suḫte fi'l-ḥāl ufūl idüp ber-geşte-aḥvāl olduḳları ḥālde künc-i vīrānelerine irişmege isti'cāl idüp germiyyet-i bāzār-ı cem'iyyetleri perīşān oldı. Aḫşāma ḳarīb aġa-yı sābıḳa Ṭımışvar ve ketḫudā-yı ma'zūle Bosna ve Bektaş Aġa'ya Burusa manṣıbları virilüp 'ale'l-isti'cāl manṣıblarına vuṣūl ile me'mūr olduḳda içlerinden Bektaş Aġa iḫtifā itmiş idi. Cerrāḥ Cāmi'i ḳurbinde bir yār-ı ṣādıḳı ḫānesi saḳfında dest-gīr olup envā'-ı ihānet ve taḥḳīr ile ḥużūr-ı hümāyūna varduḳda īfā-yı cezāsı yek-nefes hā'ile olınmadı. Ketḫudā-yı sābıḳ daḫı Megri nām ḳaṣaba ḥavālīsinde Mora muḥāfıẓı Defterdār-zāde Meḥemmed Paşa iḳdāmıyla ser-i maḳṭū'ı dergāh-ı 'ālīye vuṣūl buldı. Ḳara Çāvuş Muṣṭafā Aġa'yı daḫı ḳapucılar ketḫudāsı Silivri semtinde bulup ḳapudanlıḳ nāmıyla sarāy-ı sulṭānīye īṣāl idüp bustāncıbaşı meclisinde ḥanaḳ olındı.

Şevvāl'de aġa-yı dārü's-sa'āde Meḥemmed Aġa 'azl olınup yirine Uzun Süleymān Aġa geldi. Silaḥdār Muṣṭafā Aġa'ya vezāret ile Baġdād eyāleti virildi.

Ẕi'l-ḳa'de'de Vezīr-i A'ẓam Siyāvuş Paşa dārü's-sa'āde aġası Süleymān Aġa iltiḳāsıyla ma'zūl ve yirlerine ḳubbe vüzerāsından Gürci Meḥemmed Paşa mevṣūl olduḳdan ṣoñra bir miḳdār ḥabs ve müṣādere olınup ba'dehu Malġara'ya irsāl ba'dehu Bosna muḥāfaẓasına īṣāl olındı. Muḳaddemā beyān olınduġı üzere Abaza Ḥasan Aġa'nuñ üzerine İbşīr Paşa serdārlıġ ile ta'yīn olınmış idi lākin cinsiyyet ḥasebiyle ittifāḳ idüp istimālet göstermek ile Ḥasan Aġa'nuñ cem'iyyeti gitdükce izdiyād bulup Eskişehr ṣaḥrāsında elli biñ ḳadar 'askerüñ ictimā'ı istimā' olınduḳda Anaṭolı beglerbegisi Dervīş Meḥemmed Paşa Burusa muḥāfaẓasına ta'yīn olınmaḳ ve Üsküdar'a ṭoplar ve 'asker geçürmek taḫmīn olınurken ıṣlāh-ı ẕātü'l-beyn içün Boynıyaralı Meḥemmed Paşa ve silaḥdārlar aġası ve ocaḳdan ṭurnacıbaşı gönderilüp İbşīr Paşa'ya Ḥaleb eyāleti ve Ḥasan Aġa'ya türkmān **[306ᵃ]** aġalıġı ve Ḫādım ḳarındaşına ve Kürd Meḥemmed'e birer voyvodalıḳ 'arżları irsāl olınduḳda cümlesinüñ murādı ḥāṣıl olmaġın ol ġā'ile-i hā'ile mündefi' oldı.

Altmış iki Recebi'nde Vezīr-i A'ẓam Gürci Meḥemmed Paşa 'azl olınup Arnavud Aḥmed Paşa mesned-nişīn-i ṣadr-ı a'ẓamī oldı.

Şa'bān'da aġa-yı dārü's-sa'āde Uzun Süleymān Aġa Mıṣr'a iclā, yirine eski sarāy aġası Behrām Aġa irtiḳā eyledi.

Ramażān'da Defterdār Emīr Paşa 'azl olınup ṣāniyen Sūrnā-zen Muṣṭafā Paşa ol maḳāma sezā görildi. Vezīr-i sābıḳ Gürci Meḥemmed Paşa iki ay ḳadar zamān Yediḳulle maḥbesinde giriftār-ı miḥen ü ālām olduḳdan ṣoñra Oḫri Sancaġı eyāleti nāmıyla ol ṭarafa irsāl olındı.

Altmış üç Muḥarremi'nde Venedik elçisi gelüp Ġalaṭa'da ḳondırılup henüz celse-i istirāḥat itmedin vezīr[l]e bulışup "Be-her sene Ḳandiye'den yigirmi beş biñ ġuruş cizye virelüm, donanma-yı hümāyūn ḫaracı içün dört yüz biñ ġuruş ḫāzīne-i 'āmireye teslīm idelüm. Tek hemān ṭarafeyn ṣulḥ olup āsūde-ḥāl olsun." diyü 'arż-ı merām ve tekmīl-i kelām itmedin nā-'acel kemāl-i tehevvür ü ġażab iẓhār idüp meclisinden iḫrāc ve ṭaraf-ı baḥrden Silivri'ye sürmek ile ḳahr u iz'āc eyleyüp iḥmāl ve iṣḳālini daḫı ardınca ḳaradan ḫā'iben Venedik'e gitmek üzere bī-emān çāvuşlar ta'yīn olınmış iken ba'ż-ı devlet ü dīn ḫayr-ḫ'āhları sevḳiyle ṭaraf-ı salṭanatdan bustāncılar gönderilüp biraz zamān Edrine'de ḥabs olınmaḳ fermān olındı.

Rebī'ü'l-āḫir'de Vezīr-i A'ẓam Aḥmed Paşa maẓhar-ı ḳahr-ı ḳahramānī ve yirleriyle Ḳapudan Dervīş Meḥemmed Paşa nā'il-i 'izz-i emānī olup ḳapudanlıḳ Çāvuş-zāde Meḥemmed Paşa'ya virildi.

Cumāde'l-ūlā'da baş bāḳī ḳulı Moralı Muṣṭafā Aġa defterdār olup Sūrnā-zen Paşa'ya eyālet-i Ṭımışvar iḥsān olındı.

Receb'de Mıṣr'dan ma'zūl Ḫādim 'Abdu'r-raḥmān Paşa tekmīl-i ḫazīne içün ba'ż-ı muḳarribān-ı devletüñ Mıṣr'da köylerin ḥimāye itmemeden nāşī aṣḥābı kendüye müteḥāşī olmaġın iẓhār-ı 'adāvet ve isnād-ı ḫıyānet sebebiyle ḳatl olındı.

Şa'bān'da muḳaddemā ocaḳ aġalarınuñ ṭarafdārı ve cem'iyyetlerde maṣlaḥat-güẕārı olmaḳ töhmetiyle meşhūr cihān ḫavfından bir seneden ziyāde muḫtefī vü nihān olan samsuncıbaşı kendüyi iẓhār ve birḳaç aydan beri ḫānesinde ḳarār üzere iken bir bahāne ile ṣadr-ı a'ẓam sarāyına iḥżār ve izālesiçün 'asesbaşıya fermān ıṣdār olınup Āḫūrḳapu İskelesi'nden birḳaç mīl alarġa ḳayıḳ içinde kemend-i siyāsete giriftār olup lāşesi deryāya ilḳā olındı.

Ramażān'da ṣadr-nişīn **[306[b]]** Gürci Meḥemmed Paşa ba'de'n-nefy şüfe'ā tavassuṭıyla İstanbul'a da'vet itdirilüp İstanbul'da rāḥat üzere iken muḫill-i niẓām ba'ż-ı kelimāt ile töhmet olınmaġın Ṭımışvar muḥāfaẓasıyla me'mūr oldı. Ḳapudan Çāvuş-zāde Meḥemmed Paşa ba'ż-ı töhmet ü taḳṣīr sebebiyle 'azl ve ba'dehu ṣadr-ı a'ẓam şefā'atiyle 'afv ve Malāṭiyye ḫāṣṣı ile ḳubbe-nişīn olmış iken ḳarār müyesser olmayup birḳaç günden ṣoñra Girid'e yollanup altmış dört Muḥarremi'nde vezīr-i sābıḳ Budin eyāletinden ma'zūl Murād Paşa'ya iḥsān olındı.

Leh ḳralı bir seneden beri 'asker yazduġından mā'adā nefīr-i 'ām idüp Nemçe'den daḫı yigirmi biñ tüfeng-endāz vaẓīfeli 'asker peydā idüp İlbad nām ḳal'asına gelüp cem'an yüz elli biñ 'asker ile ḫurūc itdüklerini Tatar ṭā'ifesi Ḳırım Ḫānı İslām Giray'a i'lām, Ḳırım Ḫānı daḫı beglere ve mīrzālara ılġar ile irsāl-i peyām idüp ba'de'l-müşāvere on güne dek çıḳmaġa ḳarār virilüp Ša'bān'uñ yedinci gün Baġçesarāy'dan çıḳılup tafṣīli *Feẕleke* ve *'Abdī Paşa Tārīḫ*lerinde ẕikr olınduġı vech üzere yıḳa yaḳa Aḳṣu'ya varduḳda ṭaraf-ı pādişāhīden Bekr Aġa ile ḳılıç, ḳaftan vāṣıl olmış idi. Andan yine ḳal'a ve palanḳa ve ḳaryeleri ḫarāb u yebāb iderek Yar Ḳal'ası ḳurbine geldükde ḳral daḫı Zamgu didükleri ḳal'a ḳurbine gelmiş idi. Tatar 'askerinden ḫaberdār olup bir vechle ḳarāra mecālleri olmamaġla zār u zebūn Ḫotin Ḳal'ası ḳurbinde Ardanca nām palanḳaya ṣıġınup sū-i ṣun'īlerine nādim olup evlerine kemāl-i ża'f-ı ḥāllerini müş'ir mekātīb ile ādemleri ṭutulduḳda üzerlerine varmaḳ nā-ma'ḳūl olmaġın bi'l-cümle eṭrāfda olan ḳal'a ve ḳaṣabaları taḫrīb ile iḳtifā olınup taburlarına ḳarīb Vislatin nām ḳal'ada ḳarār olınup ẕaḫīreye çıḳanları yaġma vü esīr iderek bir mertebe ża'f-ı ṭarı olmış idi ki açlıḳdan 'askeri ve devābı helāk olmaġa başlayup fırṣat bulduḳca firār iderler idi. Yigirmi biñ Nemçe'den beş biñ miḳdārı ancaḳ ḳalup kimi helāk, kimi esīr, kimi daḫı Tatar'a mülḥaḳ olduġından ṣabra mecāl muḥāl olmaġın nā-çār dāmen-i 'afv u i'tiẓāra ṣarılup ḳadīmden vire geldüklerin virmek üzere 'aḳd-i ṣulḥ olınup Leh ḳralı oġlını ve bir voyvoda daḫı oġlını rehin virüp her sene tebdīl lāzım gelürse tebdīl olınup min-ba'd naḳż-ı 'aḥd olınmamaḳ üzere in'iḳād-ı ṣulḥ olıncaḳ ġanā'im olaraḳ vilāyetlerine geldiler.

Ramażān'da otuz ḳadar Moskov şayḳası Bolı sancaġına tābi' Eregli nām ḳaṣaba sāḥiline vāṣıl olup biñden ziyāde ehl-i İslām'ı seby ü ihlāk ve ḳasabayı **[307[a]]**

ṣadme-i şu'le-i āteş ile tūde-i ḫāk itdükden mā'adā rāst geldükleri gemiyi zincīr-i tesḫīre bend ve sevāḥiline ḳarīb olan ḳaryeleri nār-ı ḳahra pesend itmege ḳıyām itdükleri ḫaber-i bāridi vārid olmaġın yetmiş ḳadar Üsküdar ḳayığına her ṭā'ife-den 'asker taḥmīl ve ḫil'at-i ḥıdmet-i ser-'askerī ile Ḳaraman'dan ma'zūl Maḥmūd Paşa tebcīl olınup Ḳaradeñiz'e irsāl olındı. Iḳlīm-i Ḳırım ḫānı İslām Giray püşt-i pā-zen-i tāc u taḫt-ı ḫānī ve erīke-nişīn-i raḥmet-i Raḥmānī olduḳda müddet-i medīd Rodos'da maḥbūs-ı dāmgāh-ı miḥnet olan birāder-i kihteri ve ḫānlıḳda selefi olan Meḥemmed Giray mesned-i ḫānīye erzānī buyuruldı.

Ẕi'l-ḥicce'de Vezīr-i A'ẓam Dervīş Meḥemmed Paşa ma'zūl olup mühr-i ṣadāret-i 'uẓmā mīr-i āḫūr-ı kebīr ile Ḥaleb muḥāfıẓı İbşīr Muṣṭafā Paşa'ya irsāl olınup ṣadr-ı sābıḳ Melek Aḥmed Paşa ḳā'im-maḳām naṣb olındı.

Altmış beş Cumāde'l-ūlāsı'nda ser-nihāde-i pister-i bīmārī olan Dervīş Meḥemmed Paşa mesned-i ṣadr-ı a'ẓamīden tenzīl olınduḳdan ṣoñra yevmen fe-yevmen zebūn olup livā-yı ḥayāt-ı bī-ṣebātı ser-nigūn ve cesedi Cāmi'-i 'Alī Paşa-yı 'Atīḳ'de medfūn oldı. Mühr-i vezāret ile kām-revā olan İbşīr Muṣṭafā Paşa ile'l-ān ṭaraf-ı salṭanat-ı 'aliyyeden me'mūr olduġı ḫıdemātda tehāvün ü tekāsül idüp belki her birinde ṭaraf-ı ḫilāfda bulunduġı cihetden müsteḥaḳḳ-ı ḳahr-ı ḳahramānī iken ḫilāf-ı me'mūl ṣadr-ı sa'ādete mevṣūl olduḳda ṭaraf-ı şehriyār-ı Cem-cenābdan dām u dāne-fırīb olmaḳ i'tiḳādıyla mühr-i sulṭānī vuṣūlinden ṣoñra bir aydan ziyāde Ḥaleb'de meks̱ ü ārām ba'dehu kemāl-i baṭı' ve ıḳlāl üzere 'azm-i dergāh-ı 'izz ü iḥtişām idüp her menzilde ma'zūl ve manṣūb begler ve her diyāruñ ketḫudā yirleriyle sipāh tā'ifesin cem' iderek kürsī-i memleket-i Ḳaraman ve Ḳonya'ya gelince el-'uhdetü 'ale'r-rāvī ḳırḳ elli biñ ādem peydā eylemiş idi. Ṭaraf-ı salṭanat-ı 'aliyyeden emr-i sür'at-i ḥareketi mutażammın ḫuṭūṭ-ı hümāyūn ve tevḳī'āt-ı gūn-ā-gūnı a'ẕār-ı vāhiye ile tesvīf eyleyüp āheste-reftārı ve her menzilde üç gün ḳarārı bozmayup hezār bīm-i cān ile yevm-i tevcīh-i vezāretden yüz yigirmi üçinci günde ṣaḥrā-yı Üsküdar'da ḍarb-ı maẓalle-i ḳarār eyleyüp ikinci gün berren vü baḥren āyīn-i 'Oṣmānī üzere tertīb-i 'azīb ve zīnet-i 'acīb ile Edrineḳapusı'ndan dāḫil-i şehr ve maẓ-har-ı nüvāziş-i sulṭān-ı dehr olmış idi. Ol gice Ḳā'im-maḳām Melek Aḥmed Paşa Vān eyāleti ile Üsküdar'a naḳl itdirilüp irtesi gün Dervīş Meḥemmed Paşa

ketḫudāsı ʿAlī Aġa defterdār olup maʿzūl ʿAlī Paşa ḥabs **[307b]** olınup mālı mīrīye ḳabż olınduḳdan ṣoñra Hersek'e nefy ve anda ḳatl olındı.

Cumāde'l-āḫire'de Re'īs Şāmī-zāde ve Mevḳūfātcı Meḥemmed Efendi ve Melek Aḥmed Paşa ketḫudāsı Ġadde Aġa giriftār-ı dāmgāh-ı ḥabs ü bend olduḳdan ṣoñra Mevḳūfāt[c]ı ile Ġadde ketḫudā baʿde'n-nefy İzniḳ'de ḳatl olındı. Ammā Şāmī-zāde iki yüz kīseye tecdīd-i berāt-ı ḥayāt idüp şehr-i İstanbul'da ḳarār-ı itmāmuñ üzere mübāşirler refāḳati ile ʿazm-i ṭarīḳ-ı ʿizzet-refīḳ-ı beyt-i ʿatīḳ eyledi.

Fī-Receb tera'l-ʿaceb mażmūnı nümāyān olup sipāh ve yeñiçeri ve sekbān ve ṣarıcadan şikāyeti müteżāmmın niẓām-ı ʿāleme müteʿalliḳ müẓākere bahānesiyle Orta Cāmiʿ'de ve Atmeydānı'nda ʿaḳd-i cemʿiyyet ve sā'ir ṭevā'if daḫı anlara tabiʿiyyet itdügi peyām-ı bārid semʿ-i vezīre vārid olıcaḳ Şeyḫü'l-İslām Ebū Saʿīd Efendi ve sā'ir maʿzūl ve manṣūb ʿulemā efendileri sarāyına daʿvet idüp teskīn-i āteş-i fitne tedbīrinde iken ṭalīʿatü'l-ḫayl-i ʿasker ṣaḥn-ı sarāyda cilveger olup erbāb-ı meclis nā-çār hücūm iden eşḫāṣ-ı muḫtelife elinden mānend-i rücūm atılan ṭaşlar der-ḳafā olaraḳ sarāy-ı sulṭānīye firār itdürüp dār-ı diyārdan ḫālī olıcaḳ erāzil-i nās mevcūd olan ecnās-ı bī-ḳıyās ve nuḳūd-ı nā-maḥdūda bī-bīm ü hirās dest-i ġāret-dırāz ve her gūşesinde dil-ḫ̔āhları üzere türktāz idüp perniyān u ḥarīrden köhne ḥaṣīre dek żabṭ ve esbān-ı rehvār-ı ṣabā-reftār ṭavīle-i temellük-i yaġmagerāna rabṭ olınmış iken daḫı cemʿiyyetleri perīşān olmamaġın vüzerā vü ʿulemā ol gice sarāy-ı sulṭānīde tevaḳḳuf idüp rūz-ı dīger "Āyā ne ẓuhūr ider?" diyü taḥayyür üzere iken ṣubḥ-dem erbāb-ı cemʿiyyet yek-dest ve hemvār Şeyḫü'l-İslām Ebū Saʿīd Efendi bāb-ı saʿādet-intisābına ṭoġrılup kendülerinüñ ve maḫdūmlarınuñ ḫānelerinde der-derūn u bīrūn mevrūṣ u mükteseb ne var ise bir demde maẓhar-ı teferruḳ idi. Sipāh olduġından māʿadā perestārların ve firāra ḳādir olmayan ʿabd ü ḫıdmetkārların daḫı yaġmalayup ṣoñra gelenler pencere demürlerin ve ḥammām ḳurşunlarını ve esvāḳda ẕī-ḳıymet kütüb-i nefīse ve sā'ir emtiʿa ve aḳmişe ve raḫt u ālātı ile küḥeylān atların ṣemen-i müneccese beyʿ itdiler. Andan sarāy-ı ʿālī-şān-ı gītī-sitāna varup "Vezīr-i bed-tedbīr muḫarrib-i dünyā vü dīn ve müftī aña muʿīndür." diyü ikisinüñ daḫı vücūdların nā-būd itdürmege cāzim olup hem-zebān-ı ittifāḳ sulṭān-ı āfāḳ pāye-i serīr-i devlet-maṣīrlerine refʿ-i ruḳʿa-i niyāz itdiler. Ṭarīḳ-ı āḫar ile sedd-i ṣülme-i dehānları ḥadd-i imkāndan güẕerān olmaġın

def'-i fitne-i ġulüvv-i 'ām içün bi'ż-żarūre ṭop-ı çevgān tīġ-ı ḫūn-āşām **[308[a]]** ve ba'de'l-lüteyyā ve'lletī Şeyḫü'l-İslām Efendi daḫı ṭaraf-ı baḥrden arpalığı olan Gelibolı'ya nefy olınmaḳ ile aḫẕ-ı intiḳām olınup ḫıdmet-i vezāret ṣadr-ı sābıḳ Murād Paşa'ya taḥmīl ve a'ẕār ve imtinā'ına baḳılmayup ḫil'at-i fāḫir-i ṣadāret-i 'uẓmā ilbāsıyla tebcīl olınup Sūrnā-zen Paşa ḳapudan oldı. Meşīḫat-i İslāmiyye daḫı Rūmili ṣadrından ma'zūl Ḥüsām-zāde 'Abdu'r-raḥmān Efendi'ye tefvīż olınmış idi. Vezīrüñ meyyiti Cebḫāne öñinde iken Ḳasṭamonī ketḫudā biri başını kesüp meydān-ı cem'iyyete bıraḳduḳda cümlenüñ manẓūrı olup murādları ḥāṣıl olduġın müşāhede itmişler iken ṭā'ife-i sipāhuñ dildaş (?) ve taṣḥīḥ-i esāmīye müte'alliḳ olan recālarına daḫı müsā'ade-i 'aliyye ṣadedinde olmaġın anuñ daḫı ḳabūlini müş'ir ḫaṭṭ-ı şerīf ṣādır olıcaḳ külliyyetle cem'iyyetleri mündefi' olup cümle evli evlerine revān oldılar. İbşīr Paşa'nuñ başı cesedine īṣāl olınup Barmaḳḳapu ḳurbinde Ḳara Muṣṭafā Paşa ile hem-civār-ı mezār oldı.

Şevvāl'de Vezīr-i A'ẓam Murād Paşa ḫal' ve iclās-ı fikr-i fāsidi isnādı belāsına giriftār ve tebrī'e-i ẕimmet içün yād itdügi īmān-ı Şeddād bā'iṣ-i ġalebe-i sū'-i ẓann olup bi'l-āḫire eyālet-i Şām nāmıyla ber-vech-i isti'cāl üç pāre ḳadırġa ile ṭaraf-ı baḥrden irsāl ve vüzerādan Süleymān Paşa ḫil'at-i ṣadāret ile iclāl olındı. Vezīr-i A'ẓam-ı sābıḳ Gürci Meḥemmed Paşa dergāh-ı mu'allāya 'avd ile me'mūr olup mutaṣarrıf olduġı Ṭımışvar eyāleti Muṣlī Paşa'ya revā görildi. Vezīr-i sābıḳ Murād Paşa deryādan Payas sāḥiline vāṣıl olıcaḳ ḳaraya vaż'-ı ḳadem ve tertīb-i ṭabl u 'alem idüp şān-ı vezārete sezā ḥaşmet ve dārāt-ı ser-ṭuġ u rāyāt ile semend-i merāma imāle-i licām eyleyüp meşām-ı cānı istişmām-ı nesīm-i rāḥat-baḫş [1] عليكم بالشام iderek ḳaṭ'-ı menāzil idüp Ḥamā nām menzile nāzil olduḳda ḥummā-yı muḥriḳa ile bī-tāb ve ḳaṣr-ı vücūdı ṣadme-i ḥamle-i hādimü'l-leẕẕāt ile ḫarāb ve anda vālī-i Ḥamā Arnavud Meḥemmed Paşa kendü içün iḥżār itdügi ḥufre-i mezār türbesinde mütevārī-i ḥicāb-ı türāb olduġı ḫaberi ma'rūż-ı der-i iḳbāl ve mevcūdı mażbūṭ-ı ṭābuṭān-ı emvāl oldı.

Muḳaddemā Şehrizūr vālīsi olan Seyyid Aḥmed Paşa ziyāde ẓulmi sebebiyle ehālī-i vilāyet müsellimini red ve ḳal'a ḳapularını sed idüp ḳabūl-i itmāmları ile Ḳaraman eyāleti virilüp anda daḫı muḳaddemā İbşīr Paşa vaḳ'asında ṣāḥib-i kelām olan Kürd Meḥemmed Aġa taḥrīki ile mütesellimi merdūd ve ḳal'a ḳapuları mesdūd olıcaḳ kendü vāfir levend ile üzerlerine varup biraz

1 "Şâm'a gitmeniz gerekiyor."

muḳātele olınmış idi. **[308[b]]** Bu ġā'ileyi def' içün Ḥaleb eyāleti iḥsān olınup mütesellimi varduḳda "Biz Seyyid Aḥmed Paşa'yı vālīliġe ḳabūl itmezüz." diyü ehālī-i vilāyet cem'iyyet idüp mütesellimi şehrden sürüp mażmūn-ı merḳūm üzere paşa-yı ma'zūlden aḥvāllerin ṭaraf-ı devlete i'lām recā itmeleriyle vāḳi' ḥāli āsitāne-i sa'ādete 'arż itdükde Seyyid Aḥmed Paşa ḍarb-ı şemşīr ile Ḥaleb'i tesḫīr itmek sevdāsıyla bī-ḫ'āb u ārām olup Türkmān aġası Abaza Ḥasan Aġa ṭarafından daḫı imdād te'āḳub itdügi ḫaber-i bāridi vārid olmaġın ṣavābdīd-i vükelā-yı 'uḳalā üzere Ḳıbrıs'dan ma'zūl Pehleli Aḥmed Paşa ile Seydī Aḥmed Paşa'ya Sivas eyāleti iḥsānıyla irsāl olınduḳda Seydī Aḥmed Paşa ol sā'at fermān-i cihān-muṭā'a iṭā'at ve Ḥaleb'i muḥāṣaradan ferāġat itdügi ma'rūż-ı pāye-i serīr-i a'lā olduḳda Ḥaleb manṣıbı Baġdād'dan ma'zūl Vezīr Murtażā Paşa'ya iḥsān buyurulup Ḳara Muṣṭafā Paşa'ya Anaṭolı eyāleti virilmiş iken 'azle ṭālib olmasıyla manṣıb-ı mezbūr Pehleli Aḥmed Paşa'ya virilüp kendü İstanbul'a rücū' eyledi. Defterdār Ṣūfī Meḥemmed Paşa 'azl olınup yirine üçinci def'a Ḥalıcı-zāde Meḥemmed Paşa naṣb olındı.

Rebī'ü'l-evvel'de Seydī Paşa Sivas'dan ḳaldırılup Boġazḥiṣār muḥāfaẓasına ta'yīn olındı.

Rebī'ü'l-āḫir'de Girid cezīresinden feryād-nāmeler gelmekle üç gün 'ale't-tevālī aḫşāmdan revāḥa dek ḥużūr-ı 'ālīde idāre-i aḳdāḥ-ı ḳīl ü ḳāl olınup ba'de külli kelām Silistre muḥāfıẓı olan Siyāvuş Paşa birḳaç aşaġı beglerbegi ile bi-nefsihi 'unvān-ı ser-'askerī ile geçüp Siyāvuş Paşa'yı geçüren beg gemileriyle Serdār Deli Ḥüseyn Paşa āsitāne-i sa'ādete getürilüp ḳapudanlıḳ virilmek üzere ḳarār-dāde olmaġın Silistre eyāleti Ṣarı Ken'ān Paşa'ya tevcīh olındı.

Cumāde'l-ūlā'da Vezīr-i A'ẓam Süleymān Paşa'dan mühr-i Süleymānī istirdād ve ṣadr-ı vezāret ile Girid serdārı Ḥüseyn Paşa is'ad olınup ketḫudā-yı bevvābān ile irsāl olınup ḫıdmet-i ḳā'im-maḳāmī ile Ḳapudan Muṣṭafā Paşa iclāl olındı. İrtesi gün Defterdār Ḥalıcı-zāde 'azl olınup ḫıdmet-i mezbūre ile Murād Paşa ketḫudāsı Ḳaragöz Meḥemmed Efendi me'mūr oldı.

### Vaḳ'a-i Yeñiçeriyān Ma'a-Sipāh

Bu eṣnāda İstanbul içinde nā-gāh yeñiçeri ve sipāh cem'iyyet idüp irtesi gün 'ale'ṣ-ṣabāḥ "Rikāb-ı hümāyūna bi'l-müşāfehe 'arż-ı ḥālimüz vardur." diyü ayaḳ dīvānı olmaġa müsā'ade-i sulṭānī recāsında **[309[a]]** ḥarekātları sem'-i hümāyū-

na vāṣıl olduḳda ol ān Yeñiçeri Aġası Meḥemmed Aġa żabṭ u rabṭında taḳṣīrāt töhmetiyle ʿazl olınup aġalıḳ Sekbānbaşı Meḥemmed Aġa'ya ʿināyet buyurulduḳdan ṣoñra ḳulūb-ı ʿaskeri kelām-ı leyyin ile ṭaraf-ı ṣulḥe meyl itdürüp ġubār-ı fitneyi teskīn itmek içün cedd-i cāmiʿü'l-ḥurūf Zeyrek-zāde Efendi ve Ḳoca Nişāncı Paşa mecmaʿlarına gönderilüp ṭaraf-ı şehriyārīden iblāġ-ı selām ve peyām-ı sūdmend ve ol ṭā'ife-i ġayr-ı ḫāʿife nuṣḥ u pend ile kār-bend olmayup rūz-ı dīger ʿinād üzere ıṣrārları izdiyād bulmaġın Vezīr Ṭavuḳcı Muṣṭafā Paşa ve Bolevī Muṣṭafā Efendi nüvāziş-nāme-i hümāyūn ile mültekāü'l-bahreyn olan Atmeydānı'na irsāl olınup anlar ile daḫı ayaḳ dīvānı içün hem-zebān ittifāk itdükleri ḫaberini maʿrūż-ı pīşgāh-ı cāh ü celāl ve ṭaraflarından iki sipāhī irsāl idüp tekrār cümle ṭavā'if-i ʿaskeriyyenüñ ṭaraflarından rikāb-ı hümāyūna ʿarż-ı niyāż-ı bī-şümār ve ol gice daḫı vüzerā vü ʿulemā sarāy-ı ʿāmirede ḳarār idüp irtesi yevm-i Aḥad -ki tāsiʿ-i ʿaşer-i Cumāde'l-ūlā'dur- sipāh ve yeñiçeri Aṭmeydānı'ndan Etmeydānı'na intiḳāl ve müddeʿālarına müsāʿade buyurulmaḳ recāsına nev-ẓuhūr Ḥasan Aġa nām kimesneyi irsāl itdiler. Etmeydānı'na varup nuṣḥ u pend ile āteş-i fitneyi iṭfā ḳaṣdına ʿillet-i cinsiyyete maġrūrātlıġ ve dürüşt-i kelimāta āġāz itdügi dem ṣaḥrā-yı ʿademe vażʿ-ı ḳadem idüp ḫancer-i ser-tīz ile rīze olan cesedin mehter-ḫāne ṭırābzanına āvīze itdüklerinden ṣoñra saʿādetlü pādişāh bi'ż-żarūre dil-ḫ ̆āh-ı sipāha müsāʿade buyurup cümle vüzerā vü ʿulemā ile şāh-rāha müşrif Alayköşki nām ḳaṣr-ı bī-ḳuṣūra teşrīf-i ḥużūr erzānī buyurduḳlarında zīr-i ḳaṣr-ı muʿallāda īstāde olan yeñiçeriyān ve sipāh gülbāng-i duʿā vü ṣenāyı ṭāḳ-ı nüh-revāḳ-ı āsmānīye resīde itdüklerinden ṣoñra umūr-ı devlete ber-vech-i taṣarruf müstevlī olan enderūnī ve bīrūnī ber-mūcib-i defter otuz ḳadar ādem izāle ve ḳatl olınması bābında rikāb-ı hümāyūna refʿ-i ruḳʿa-i żarāʿet itdüklerinde pādişāh-ı bende-nüvāz maṣlaḥat-ı vaḳt iḳtiżāsı üzere masṭūrü'l-esāmī olanlardan aġa-yı bābü's-saʿāde ve dārü's-saʿāde Aḥmed Aġa ve Behrām Aġa ribḳa-i fermān-ı ḳażāya teslīm-i gerden-i rıżā idüp ḳālıb-ı bī-cānları leb-teşne-i ḫūn-ı nā-ḥaḳları olan gürūh-ı enbūh pençe-i ḳahrına giriftār ve Atmeydānı'ndaki dıraḫt-ı çenāra ser-nigūn ber-dār olup dārü's-saʿāde aġalığı eski sarāy aġası Dilāver Aġa'ya ve ḳapuaġalığı Ḫazīnedārbaşı ʿAlī Aġa'ya iḥsān olındı ve muḳaddemā **[309[b]]** Girid serdārı Deli Ḥüseyn Paşa'ya ḳapucılar ketḫudāsıyla mühr-i vezāret irsāl olınmış idi. Anı döndürmege Sipāhī Meḥemmed irsāl olınup ṣadāret ile Ḳaʿim-maḳām Sūrnā-zen Muṣṭafā Paşa iclāl olın-

mış iken sā'at-i rābi'ada ṣadāret vüzerādan izāle olınup menṣūr-ı vezāret-i 'uẓmā ṯāniyen Siyāvuş Paşa'ya taḥrīr ve Vezīr Yūsuf Paşa ḥıdmet-i ḳā'im-maḳāmīde taḳrīr olındı ve manṣıb-ı fetvā daḫı Ḥüsām-zāde 'Abdu'r-raḥmān Efendi 'azlinden Memek-zāde Efendi'ye virilmiş iken anda daḫı ḳarār itmeyüp on üçinci sā'atde erbāb-ı cem'iyyet recālarıyla Anaṭolı ṣadāretinden ma'zūl Ḫˇāce-zāde Mes'ūd Efendi'ye tevcīh olındı ve yeñiçeri aġalığı ḥarem-i hümāyūndan Çuḳadār Maḥmūd Aġa'ya 'ināyet buyuruldı ve Çāvuşbaşı Maḥmūd Aġa ḳapu arasında ḳatl olındı ve defterde masṭūrü'l-esāmī olanlardan Ḫāṣoṭabaşı Ḥasan Aġa ve İç Ḫazīnedār Yūsuf Aġa ve Vālide Sulṭān Aġası Ḥācī İbrāhīm Aġa'nuñ ṭā'ir-i rūḥları ḳafes-i bedenden remīde olup yevm-i ṯānīde merci'-i erbāb-ı i'māl olan mülki üste, üçinci gün Şevherī Ṣa'bān Ḫalīfe ve Ḫˇāce Bilāl Aġa daḫı çenār aġacında ber-dār ve ol dıraḫt-ı şecere-i Vaḳvaḳ'a nümūdār oldı. Beş gün ḳadar bu hengāmeden dükkānlar açılmayup çār-sū ve bāzār umūrı mu'aṭṭal olduḳdan ṣoñra māh-ı mezbūruñ on ikinci güni aṣḥāb meydāndan daġılmaġa, dükkānlar açılmaġa başladı.

Şehr-i mezbūruñ on ṭoḳuzıncı güni Ṣadr-ı A'ẓam Siyāvuş Paşa ber-mūcib-i fermān Silistre'den ḳaṭ'-ı menāzil iderek İstanbul'a dāḫil ve dāmen-būs-ı pādişāhī şerefine nā'il olduḳda erbāb-ı cem'iyyet maṭlūblarından baḳıyye Gümrük-emīni Ḥasan Aġa ve Tersāne-emīni Ṣāliḥ Aġa ve Ermeni ḫarācīsi Muṣṭafā Aġa ve çingāne begi Deli Birāder Aḥmed Aġa vāḥiden ba'de vāḥid muḫtefī olduḳları maḥallerden bulınup ba'de'l-ḳatl eşḳıyā mübāşeretiyle şecere-i mezbūreye īṣāl olındı.

Cumāde'l-āḫire'de üç sā'atlik ṣadāret-i 'uẓmādan ma'zūl Sūrnā-zen Muṣṭafā Paşa'ya Erżurūm eyāleti irsāl ve Vezīr Ḳara Muṣṭafā Paşa ḳapudanlıḳ ḫıdmetine īṣāl olındı. Sābıḳā ṣadāret-i 'uẓmādan ma'zūl Ḳoca Gürci Meḥemmed Paşa'ya Ḳıbrıs eyāleti virildi. Vaḳ'a güni yeñiçeri aġalığından ma'zūlen muḫtefī olan Meḥemmed Aġa bulınup ḳatl olındı. Vezīr-i a'ẓam Siyāvuş Paşa ḥummādan münḥarifü'l-mizāc olmaġla ġurre-i Receb'de intiḳāl eyledükde ba'de'l-müşāvere Şām vālīsi Vezīr Boynıyaralı Meḥemmed Paşa'ya mühr-i vezāret irsāl olınup ḳubbe vezāretinden ḳā'im-maḳām oldı. Ṭonanma-yı hümāyūn tedārikinde beẕl-i maḳdūr olup ṭoḳuz mavna ve elliden mütecāviz çekdirme ve otuza ḳarīb burton ile Ḳapudan Paşa **[310ᵃ]** deryāya imāle-i sükkān-ı 'azīmet eyledi. Boġazḥiṣār'a varduḳda sefere me'mūr olan 'askerüñ ancaḳ ṣülüṣi mevcūd ve

anlardan daḫı naḳdīne-i ḳuvvet ḳalb-i mefḳūd olup leşker-i menḫūsü'l-eṣer-i küffār ile ıraḳdan merḥabā itmek selāmete aḳreb idügi muḳarrer iken ḫuṭūṭ-ı şerīfe te'āḳub itmegin mevāḳıf-ı rūzgār ile nā-çār küffār-ı ḫāksār ṭonanması üzerine hücūm olınup ammā ḳurb-ı mesāfe īrāṣ-ı ru'b-ı maḫāfe itmek emārātı rū-nümā olduġı eṣnāda düşman gemilerinden muḳaddemā 'Alī Paşa vaḳ'asında giriftār-ı dest-i istīlā-yı küffār olan vālide gemisi teḳaddüm idüp ṭarafeynden ṭop dāneleri Ḳuṭrāt-ı bārān gibi rīzān olıcaḳ sefā'in-i İslāmiyye 'ādet-i müstemmireleri üzere semt-i kenāra gürīzān olup ol eṣnāda bi-emrihi te'ālā muḫālif rūzgār daḫı esmegin anuñ ṣadmesiyle gemiler birbirlerine izdiḥāmdan nāşī i'māl-i edevāt-ı ceng ü peykāra iḳtidār olmayup cümle burtonlar ve mavna ve otuzdan ziyāde çekdirme kenāra ḳarīb yirde lenger-i istiḳrār ṣaldı. Kenār yaḳın görinmegin keştī-nişīnler havl-i cān ile fülk-i vücūdların deryāya ṣalup ṣan'at-i şināverī māhirleri bī-cāme vü destār kenāra vaż'-ı ḳadem ve ol fen ile āşinā olmayan niçe biñ ādem 'azm-i mülk-i 'adem idüp bī-derd-i ser-nīze ve bī-zaḥmet-i şemşīr cümle gemiler dest-i istīlā-yı a'dāya teslīm ve cebīn-i ḥāllerin firār 'ani'r-raḫaf dāġı ile tevsīm itdiler. Baştardası şikār-ı dām-ı tesḫīr-i küffār olmaḳ muḳarrer olmış iken ḳapudan-ı sābıḳ 'Alī Paşa-zāde 'Abdü'l-ḳādir Paşa ve Memī Paşa-zādelerüñ büyügi iḳdāmıyla ḫalāṣ olup bunlardan mā'adā Memī Paşa-zādelerüñ küçügi ve Aġrıbozlı Muṣṭafā Beg-zādeler ve mührdār paşa ḳā'im-maḳāmı Yūsuf Paşa ve Caġāle-zāde ve 'Alī Paşa birāderi Meḥemmed Paşa ve Maryoloġlı Muṣṭafā Paşa ve Manca Çarıḳ-zāde, Boynıegri ve Murād Beg ve Ḫusrev Beg-zāde ve bir mavna maḥall-i cenge ḥużūra iḳtidārı olmayan 'amel-mānde sekiz tersāne gemisi sāḥil-i selāmete vāṣıl olup Velī Beg-zāde ve Keskin Paşa-zāde ve Ayamavra begi oġlı ve Aġrıbozlı Zaġay oġlı ṭaşrada bulınmaġın varṭa-i havlnāk-i helāke düşmediler. Bizim gemiler Anaṭolıḥiṣārı öñi sed idüp küffār-ı ḫāksār keştīleri anlar üzerine ḥareket-i sālibetü'l-bereke itdükde ḥiṣārda olan rūyīn-ten-i bārū-şiken ṭopları i'māl mümkin olmamaġın 'Abdu'r-raḥmān Paşa ve tersāne ketḫudāsı ve Memi Beg ve Bayram Beg ve Himmet Beg gemileri ve on ḳadar tersāne gemisi ve yedi burton giriftār-ı zencīr-i tesḫīr-i küffār ve 'Abdī Paşa ve Manca Çārıḳ-zāde İbrāhīm Beg ve on beş ḳadar tersāne gemisi ve iki mavna ve yigirmi ḳadar **[310$^{b}$]** burton ṭu'me-i şemşīr-i ejder-i zebāne-keş-i nār olup 'adedi nā-ma'lūm aḥrār-ı müslimīn aġlāl ve selāsile

ve biñ ḳadar ṭop ḳabża-i temellük-i küffāra dāḫil oldı. …[1] vezīr-i aʿẓam Piran'a ḥareket ile ḳadem ḳadem ṭayy-ı merāḥil idüp ʿatebe-i devlet-me'āle vāṣıl ve nüvāziş ü iltifāt-ı ḥażret-i sulṭān-ı muḫalledü'l-iḳbāle nā'il oldı.

## İstīlā-yı Küffār Ber-Bozcaaṭa

Ẕi'l-ḳaʿde'de Bozcaaṭa ki ḫuld-āşiyān merḥūm Ebu'l-fetḥ Sulṭān Meḥemmed Ḫān ḥażretlerinüñ dest-yārī-i himmet-i bī-hemtāları birle maʿmūr u ābādān ve ol zamāndan berü me'vā-yı cünd-i ehl-i īmān olup ṭop u tüfeng ile meşḥūn olan ḳulel ü bürūcı ser-be-felek keşīde ve ġulġule-i nevbet-i pencgāne-i Muḥammedī ṣubḥ u şām sipihr-i minā-fāma resīde olur ve ḥarbī gemilerden firār iden sefā'in-i İslāmiyye limanına ilticā idüp necāt bulur idi, maḥṣūr-ı düşmen-i maḳhūr olup her ṭarafdan ẕaḫīre ve ʿasker ile imdād-ı ebvābı bi'l-külliyye insidād bulmaġın nā-çār eyyām-ı muḥāṣaradan ṭoḳuzıncı günde emān ile ol ḥiṣār-ı nāmdār dest-i istīlā-yı küffāra giriftār olduġı ḫaber-i ḥurḳat-eşeri ehl-i İslāmı suḫte-i āteş-i miḥen ü aḥzān idüp dīdelerinden seyl-i sirişk-i ḥasret revān oldı. Vezīr-i aʿẓam dil-ḫāh-ı ḥażret-i pādişāh-ı Cem-cāh üzere ḫıdmete muvaffaḳ ve fī-nefsi'l-emr ol rütbe-i vālāya iʿtilāya cihet-i istiḥḳāḳı muḥaḳḳaḳ olmayup yedinden manṣıb-ı vezārete şāyeste bir ḫıdmet-i bāyeste ẓuhūr ve anuñ yüzinden bir ḥasene ṣudūr itmemegin maḳāmından tenzīl ve ser-bustāniyānda ḥabs ile teẕlīl olınup üç dört gün muḳaddem Ṭrablus-ı Şām ḥükūmeti ile be-kām olan Köprüli Meḥemmed Paşa ṣadr-ı ṣadāret-i vüzerāya irtiḳā eyledi.

## Vezāret-i Köprüli Meḥemmed Paşa

Altmış yedi Muḥarremi'nde Bozcaaṭa muḥāfaẓasına me'mūr olan zuʿamā ve erbāb-ı tīmārı birḳaç aḳçelerine ṭamaʿen ʿavde me'ẕūn idüp ḫıdmet-i lāzıme-i muḥāfaẓayı taʿṭīl ve cezīre-i mezbūreyi muḥāẓẓil Frenke teslīm ile ġayret-keşān-ı İslāmı taḥmīl iden Abaza Aḥmed Paşa'ya recā-yı şüfeʿā ile birḳaç gün bi-ṭarīḳi'l-müsāmaḥa pençe-i şikence-i muʿaḫeẕeden taḫlīṣ-i girībān-ı cān ve ümmīd-vār-ı müjde-i emān olmış idi. Muʿīni olan ḳapudan paşa tedārik-i mühimmāt-ı ṭonanma içün āsitān-ı rāstāna daʿvet olınup ol ḫā'in-i devlet ü dīn boġazda sübḥa-şümār-ı enfās-ı ḥayāt-ı bī-ẕebāt ve dīde-dūz-ı melḥame-i hādimü'l-leẕẕāt iken ṭaraf-ı salṭanat-ı ʿaliyyeye mürācaʿata fermān ṣudūr idüp

1 Metinde yeri boş bırakılmıştır.

İstanbul'a vuṣūl bulıcaḳ ḥasebe'l-emri'l-celīl müsteḥaḳ olduġı cezā tertīb ve bu taḳrīb ile sā'ir ser-kārda olanlar terhīb olındı.

Ṣafer'de eyālet-i Bosna ile āsitāne-i sa'ādetden dūr ve sābıḳā Ṭımışvar beglerbegisi Ṭopal **[311[a]]** Meḥemmed Paşa ḳapudanlıḳ manṣıbı ile mesrūr ḳılındı. Muḳaddemā beyān olınduġı üzere dest-i istīlā-yı küffāra giriftār olan Bozcaaṭa ve Limni cezīresinüñ fetḥ ü taḫlīṣi ehemm-i mühimmāt-ı dīn ü devletden olmaġın deryā-yı ġayret-i pādişāhī cūş u ḫurūş idüp ḳaradan sefer emr-i muḳarrer olıcaḳ ictimā'-ı 'asākir ve tedārik-i levāzım u ẕeḫā'ir içün memālik-i maḥrūseye fermānlar irsāl olındı.

Cumāde'l-ūlā'da tuġ-ı hümāyūn çıḳup bābü's-sa'āde öñinde naṣb olındı. Donanma-yı hümāyūn tedāriki içün daḫı beẕl-i maḳdūrda ḳuṣūr olınmayup zamān-ı ḳalīlde fermān-ı pādişāhī ile müceddeden altmış pāre gemi bināsına mübāşeret olınmış idi. Kāfir gemileri boġaza gelmezden evvel donanma-yı hümāyūn iḥrācı ma'ḳūl görilmegin māh-ı mezbūrda eyyām-ı şitāda Ḳapudan Vezīr Ṭopal Meḥemmed Paşa henüz tamām olan gemilerden ḳırḳ ḳıṭ'a çekdirme ile Aḳdeñiz'e doġrı 'azīmet eyledi.

Vezīr-i a'ẓam daḫı Ṣa'bān'da serdārlıḳ ḫil'ati ile iclāl olınup ġurre-i Ramażān'da Çerçi Çayırı'ndan nehżat idüp on sekizinci güni ḳal'a-i sulṭāniyye eṭrāfında ḳarār idüp anda ẓuhūr iden küffār ile ḳatl olınup luṭf-ı Ḫudā-yı Müte'āl ile manṣūr olup Ẕi'l-ḳa'de'de Anaṭolı ṣaḥrāsından Bozcaaṭa ḳarşusında Çaybaşı nām maḥalle nüzūl olınup müstevfī 'asker ile serdār-ı ẓafer-medār aṭa ḳarşusında ḳarār idüp ḳapudan paşa daḫı yanında olan donanma-yı hümāyūn ve ümerā ve ocaḳ gemileriyle Midilli'den ric'at idüp ṣunūf-ı 'askerden Bozcaaṭa'ya geçmek kimi serdengeçdi ve kimi beşer aḳçe teraḳḳī ve kimi daḫı taṣḥīḥ olınmaḳ şarṭıyla defter olınan dört biñden mütecāviz ve dil-āverlerüñ üzerlerine Ḳapudan Paşa nām bahādır başbuġ ta'yīn olınup cümlesi aṭa-yı mezbūre muḳābelesinde vāḳi' Çaḳmaḳ nām maḥalden Bozcaaṭa'ya naḳl itdirüp ṣadr-ı 'ālī ṭarafından 'ale't-tevālī imdād u i'ānetden ḫālī olmamaġa taṣmīm olınmış idi. Kefere-i dūzaḫ-ḳarīn cümle donanmasın çıḳarup ṣabāḥdan aḫşama dek ceng ü cidāl ve ḥarb ü ḳıtāl olınup beş altı yüz dil ve baş alınup baḳıyyesi firār itdüklerinden ṣoñra bu ṭarafdan daḫı Anaṭolı beglerbegisi Ḥasan Paşa mavna ve çekdirmeler ile boġaz yanında duran altı 'aded ḳalyonların ṭoplayup 'aẓīm

raḫne virilmegin mütevāliyen ʿasker ü cebhāne vü ẕaḫīre geçürilüp māh-ı mezbūruñ yigirmi ikinci gicesinde ṭaşrada olan ṭabyasın yıḳup ve ḳalʿayı iḥrāḳ bi'n-nār idüp rā'icindeki melāʿīn gemilere girüp nıṣfü'l-leylde deryāya açılup ḳarār itdükleri müjde-i fetḥ ü fütūḥ rikāb-ı hümāyūna vāṣıl oldı ve Limni aṭasınuñ daḫı fetḥ ü tesḫīri umūrında serdār-ı ẓafer-kirdār beẕl-i **[311[b]]** maḳdūr idüp Ḳapudan Ṭopal Meḥemmed Paşa'yı irsāl ve kendüler fermān-ı pādişāhī üzere maḥmiyye-i Edrine'de rikāb-ı hümāyūna ʿazīmet eyledükde bi-ʿavni'llāhi teʿālā altmış sekiz Ṣaferi'nde cezīre-i mezbūrenüñ daḫı istīmānla fetḥ müjdesi Gelibolı civārında vāḳiʿ Ḳavaḳ nām menzilde vuṣūl bulup kendü ṭaraflarından rikāb-ı hümāyūna telḫīṣ ve tebşīr olınduḳda ʿalā-raġmi'l-aʿdā üç gün üç gice donanma oldı.

Şehr-i mezbūruñ on sekizinci güni vezīr-i aʿẓam ve serdār-ı ekrem Meḥemmed Paşa Boġaz Seferi'nden ʿavdet idüp Edrine'ye dāḫil ve iltifāt-ı pādişāhīye nā'il oldı. Eflaḳ ve Boġdan voyvodalarınuñ ḥadlerinden tecāvüz itmeleriyle memleketlerinde olan iḫtilāl ü fesādı refʿ itmek lāzım gelmegin Eflaḳ Voyvodası Estefan ve Boġdan Voyvodası Ḳosṭanṭin nām şāḳīler tebdīl ve yirlerine ṭaraf-ı pādişāhīden Erdeloġlı Miḥne Eflaḳ'a ve Labḳa nām ẓımmī Boġdan'a voyvoda naṣb olınduḳda maʿzūl melʿūnlar kendü ḥāllerinde durmayup Raḳofcioġlı didükleri dīv-i pelīd kendülere dest-gīr olmaḳ zuʿmıyla ol ḫabīṣe istināden erāzil-i Erdel ve Eflaḳ'dan müstevfī ḫaẕele cemʿ idüp muḳābele vü muḳātele içün ḳıyām itmek üzere müttefikü'l-kilem olduḳları ḫaberi ḳarʿ-ı semʿ-i hümāyūn idicek Özi muḥāfıẓı Fażlī Paşa ve ḫān-ı ʿālī-şāna izāle ve istīṣālleri içün fermān-ı ʿālī-şān irsāl olınup tertīb-i ṣunūf ile ceng olduḳda bi-ʿināyeti'l-Meliki'l-Muʿīn ẓümre-i mücāhidīn ġālibīn olup niçe kāfir ṭuʿme-i şemşīr ve niçesi daḫı esīr-i bend-i zencīr olup baḳıyyesi firār ve Eflaḳ ve Boġdan vilāyetleri aḥsen-i niẓām üzre ḳarār eyledi.

Rebīʿü'l-evvel'de ḳapudan paşa Edrine'ye gelüp rikāb-ı hümāyūna rūy-māl idüp ḫıdmet muḳābelesinde ḫilʿat ilbās olınduḳdan ṣoñra ziyāde meẓālimi maʿlūm-ı pādişāhī olmaġla ʿazl olınup Saḳız muḫāfaẓasıyla me'mūr ve manṣıb-ı ḳapudanī ile Çāvuşoġlı Meḥemmed Paşa mesrūr oldı.

Rebīʿü'l-āḫir'de ṣadr-ı aʿẓam telḫīṣiyle dārü's-saʿāde aġası Dilāver Aġa Mıṣr'a iclā ve Ḫazīnedār Solaḳ Meḥemmed Aġa ḫıdmet-i maḥlūle ile kām-revā oldı.

Erdel ḳralı Raḳofcioġlı eslāfı gibi devlet-i ʿaliyye bendelerinden iken kendü ḥālinde ṭurmayup yirine oġlını ḥākim naṣb idüp kendü Leh ḳrallıġı sevdāsına düşüp Leh üzerine ʿazīmet eyledükde ḳralı dergāh-ı pādişāhīye mürācaʿat eyleyüp Ḳırım Ḫānı üzerlerine taʿyīn olınup bir miḳdār gūşmāl ve ḥarb ü ḳıtāl olınmış idi. Mütenebbih olmayıcaḳ bi'ż-żarūre üzerlerine sefer lāzım gelmegin altmış sekiz Ramażānı'nda ṣaḥrā-yı Edrine ordu-yı **[312ᵃ]** hümāyūn ile māl-āmāl olup ṣadr-ı aʿẓam ʿasākir-i manṣūreye serdār naṣb olınmış idi.

Ẕi'l-ḳaʿde'de bi-ʿavni'llāhi'l-Meliki'l-Müteʿāl bī-ceng ü cidāl Yanova Ḳalʿası fetḥ olınup serdār-ı ṣadāret-şiʿār ṭarafından Edrine'de rikāb-ı hümāyūna müjde īṣāl olındı. Muḳaddemā Erdel Seferi'ne me'mūr olan beglerbegilerden Ḥaleb vālīsi Abaza Ḥasan Paşa cerā'im-i sābıḳası sebebiyle ḳatli içün rikāb-ı hümāyūna vezīr-i aʿẓam ṭarafından ʿarż olınduġı muḳarrer olmaḳ mülāḥaẓasıyla Ḥaleb'den birḳaç menzil ḥareket ve sefer-i hümāyūna ʿazīmet üzere iken ferāġat itdügi muḥaḳḳaḳ olduḳda bi-ḥasebi'l-iḳtiżā Baġdād muḥāfaẓasına taʿyīn olınmış idi. Ol ḫuṣūṣda daḫı fermāna iṭāʿat itmeyüp Şām vālīsi Ṭayyāroġlı Vezīr Aḥmed Paşa ve daḫı birḳaç beglerbegiler mezbūra tabiʿiyyet ve cümlesi Ḳonya ṣaḥrāsında otuz biñ ḳadar eşḫāṣ-ı muḫtelife ile cemʿiyyet idüp ṣadr-ı aʿẓamuñ izālesiçün hem-zebān-ı ittifāḳ olup iẓhār-ı ṭuġyān iderek Burusa ḥavālīsine nüzūl eyledükleri maʿrūż-ı dergāh-ı şehriyārī olduḳda sene-i mezbūre Şevvāli'nde rikāb-ı hümāyūn ḳā'im-maḳāmı Ṣarı Kenʿān Paşa Burusa muḥāfaẓasına taʿyīn olınup varduḳda Celālī Ḥasan Paşa daʿvet idüp "Eger gelmezse Burusa şehri taḫrīb ü iḥrāḳ olınmaḳ muḳarrer." diyü taḫvīf itmeleriyle ḫˇāh u nā-ḫˇāh kendü ordularına ilḥāḳ itmişler idi. Bu eṣnāda Gemlik muḥāfaẓasına me'mūr olan Çāvuş-zāde Meḥemmed Paşa üzerine celālī ṭarafından taʿyīn olınan bölük eşḳıyāsıyla muḥārebe olınup münhezim olduḳda sipāh aġalıġından Anaṭolı beglerbegisi olan Ḳonaḳcı ʿAlī Paşa ve İstanbul'da olan oturaḳ ve ḳorucılar Vezīr Yūsuf Paşa ile Üsküdar muḥāfaẓasına taʿyīn olınup baʿdehu ḳatl ü izāleleri bābında aḫẓ olınan fetvā-yı şerīfe mūcibince eṭrāf u eknāfa nefīr-i ʿām fermān olınup Diyārbekr vālīsi Murtażā Paşa serdār naṣb olınmış idi. Cemʿan Kürdistān ʿaskeri ve baʿż-ı eyālet beglerbegileriyle ṭā'ife-i ṭāġīye izālesine me'mūr olup gitmiş idi. Bu aralıḳda İzniḳ muḥāfaẓasına taʿyīn olınan Anaṭolı beglerbegisi Ḳonaḳcı ʿAlī Paşa ḥaṣmı ḫor görmekle ġāfilen başılup eṣnā-yı muḥārebede tevābiʿ ü levāḥiḳı tār u mār ve kendü zaḫmdār olduġı ḥālde firār ve Burusa'da

ḳarār eyledi. Serdār Murtażā Paşa ise kendü ile me'mūr olan beglerbegilerden Ḥaleb vālīsi Maḥmūd Paşa'yı ve Ḳoca Dilāver Paşa'yı nifāḳlarına Binā'en ḳatl itdükden ṣoñra Bolavadin [**312**[b]] menziline geldükde Ḥasan Paşa daḫı Burusa'dan ḳalḳmış bulınup Murtażā Paşa üzerlerine varup ṭarafeynden nüfūs-ı keṯīre helāk ve ālūde-i ḫūn u ḫāk olmışlar idi. Ammā ber-muḳteżā-yı taḳdīr-i Bārī Murtażā Paşa ṭarafına inhizām-ı küllī ṭārī olmaġın cümle aġırlıġı yaġma olınup sebük-bār Ḳaraḥiṣār'a firār idüp anda bir miḳdār tecdīd-i cem'iyyet ba'dehu Ḥaleb'e 'azīmet eyledügi ma'rūż-ı pāye-i serīr-i şehriyārī olduḳda bu gūne eşḳıyānuñ ġalebesi erkān-ı devletüñ ġayretine bā'iṯ olup muḥkem sefer tedārikine şürū' lāzım gelmegin erba'īnüñ yigirmi beşinde İstanbul'a naḳl olınup evvel-i bahārda ḥarekete ḳarār virildi. Çünki vaḳt-i şitā irişmiş idi. Ḥasan Paşa fırṣata müteraḳḳıb olup Kilis'de mekṯ ve Murtażā Paşa daḫı Ḥaleb'e dāḫil olup bahāra intiẓār üzere iken nefīr-i 'ām ṭā'ife-i muḫālifīnüñ ẕaḫīrecilerini ẓafer bulduḳları yirlerde ḳırup eyyām-ı şiddet-i şitāda bir vechle ḳaḥt ü ġalā belāsına mübtelā olduḳlarından ba'ż-ı tevābi' ü levāḥiḳı firār idüp kemāl-i ıżṭırārda iken Murtażā Paşa ṭarafından Aḥısḳa Paşası Arslan Paşa bir muṣḥaf-ı şerīf ile 'ahd ü emān mektūbını re'īs-i eşḳıyā Ḥasan Paşa'ya ba'de't-teblīġ iṭmīnān-ı ḳalb ḥāṣıl olıcaḳ ṣa'ālet ve sebük-bār paşalar ve beglerden ancaḳ yigirmi altı nefer ādem ile Murtażā Paşa'ya mülāḳī olduḳda iltifāt-ı tām ve iḳbāl-i mā-lā-kelām müşāhede itmeleriyle mesrūr u ḫandān oldılar. Murtażā Paşa kendü ḳonaġına ve sā'irlerini birer münāsib yire ḳondırdılar ba'dehu 'ahd-i ḳadīm üzere sālimen rikāb-ı hümāyūn ṭarafına īṣāl olınmaḳ taṣmīm olınmış iken iḳtiżā ḥasebiyle birine emān virilmeyüp herkesi sākin olduġı menzilde işini bitirüp kelle-i bī-devletlerin rikāb-ı şehriyārīye irsāl eyledükde ṭaraf-ı pādişāhīden nüvāziş-i 'aẓīmi mutażammın ḫaṭṭ-ı hümāyūn ile ḳılıç ve ḳaftān irsāl olındı.

Sene-i mezbūre Ramażānı'nda pādişāh-ı İslām Burusa'ya 'azīmet buyurup ḳānūn-ı ḳadīm üzere ṭuġ-ı pür-fürūġ-ı oṭaḳ-ı hümāyūn ile Üsküdar ṣaḥrāsına vaż' olınup Şevvāl'üñ onıncı güni mükemmel alay ile ḥareket olındı. Ba'de ḳaṭ'i'l-merāḥil māh-ı mezbūruñ yigirmi sekizinci güni şehre duḫūl buyurmışlar idi.

Yetmiş Muḥarremi'nüñ onıncı güni şevket-i ḫāḳānī ve kevkebe-i ḫusrevānī birle Burusa'dan daḫı ḥareket buyurup Gelibolı'dan Edrine'ye revān oldılar. Bu eṣnāda sābıḳā Erdel ḳralı olan Raḳofci didükleri la'īn kendü ḥālinde ḳarār u mekīn itmeyüp Budin vālīsi Aḥmed Paşa ile muḥārebeye cesāret eyledükde

bi-'avni'llāhi te'ālā maḳhūr ve müdemmer olup mecrūḥen firār idüp ol zaḫmdan **[313[a]]** vāṣıl-ı bi'se'l-ḳarār olmış idi. Yine bu eṣnāda Nemçe ile devlet-i 'aliyye mā-beyninde vāḳi' ṣulḥ ü ṣalāḥa muġāyir vaż' u ḥareketden mümteni' olmayup 'alā-külli ḥāl bā'iṣ-i fesād u iḫtilāl olmaḳdan ḫālī degildür diyü maṣlaḥat-ı vaḳt ḥasebiyle Köse 'Alī Paşa serdār olup Seydī Aḥmed Paşa ve İsmā'īl Paşa inżimāmıyla Varat Ḳal'ası muḥāṣarasına me'mūr olup:

**Fetḥ-i Ḳal'a-i Varat**

Sene-i mezbūre Ẕi'l-ḳa'desi'nüñ altıncı güni muḥāṣara vāḳi' olup Ẕi'l-ḥiccesi'nüñ on yedinci güni fetḥ ü tesḫīr müyesser olup memālik-i[1] maḥrūsede üç gün üç gice şehr-āyin fermān olınduḳdan ṣoñra sene-i cedīde -ki biñ yetmiş bir Muḥarremi'nde- Edrine'den Dārü's-salṭana'ya ḥareket-i hümāyūn vāḳi' olup Vize ve Fenār yollarından ṣayd u şikār ve ba'ż-ı menzilde ḳarār iderek Ṣaferü'l-ḫayr'uñ altıncı güni İstanbul'a dāḫil oldılar.

Sene-i mezbūre Ẕi'l-ḥiccesi ġurresi def'a-i ṣālişe maḥmiyye-i Edrine'ye 'azīmet buyurup on birinci güni Çerçi Çayırı'ndan daḫı ḥareket buyurulup bināsına muvaffaḳ olduḳları Anaṭolı cānibinde Sulṭāniyye ismiyle mevsūm Rūmili ṭarafında Meḥemmediyye nāmıyla mu'anven iki 'aded ḳal'alar temāşāsıçün ordu-yı hümāyūn Gelibolı ṣaḥrāsında ḳarār itdürülüp kendüler ol eṣer-i cemīli müşāhede murād itdüklerinde 'aẓīm ṭoplar şenlügi olduḳdan ṣoñra ḳal'alara dizdārlar ve müstaḥfiẓlar ta'yīn olınup 'aṭāyā-yı pādişāhī ile şād-kām ḳılınduḳdan ṣoñra ḳadırġalar ile Gelibolı'ya 'avdet buyurulup menzil-be-menzil dārü'n-naṣr-ı Edrine'ye vuṣūl ve biñ yetmiş iki Muḥarremi'nüñ yigirmi dördinci güni külliyyetle şehre duḫūl müyesser oldı.

Sene-i mezbūre Recebi'nde yine İstanbul'a naḳl-i hümāyūn vāḳi' olup menzil-be-menzil ṣayd u şikār iderek māh-ı Ša'bān'uñ yigirminci güni 'aẓīm alay ile şehre duḫūl ve sarāy-ı dil-güşālarına vuṣūl eylediler. Yetmiş üç Ša'bānı'nda Uyvar Seferi içün Edrine'ye 'azīmet olınmış idi. Zīrā Nemçe ḳralı ṭarafından Erdel ḳal'alarına ta'arruż olınmaḳ ṣulḥ ü ṣalāḥa muġāyir olmaġın birḳaç def'a ḫaber gönderilmiş iken memnū' olmayup Erdel ḳılā'ına mālik olmaḳ zu'mıyla tecāvüzi müteḥaḳḳıḳ olduḳda la'īn-i mezbūr üzerine sefer fermān olınup Ṣadr-ı A'ẓam Aḥmed Paşa serdār ta'yīn olınup 'āmme-i ḳapuḳulı ve Anaṭolı ve Rūmili

1 Metinde sehven atıf vavı ile yazılmıştır.

ve sā'ir Girid'e me'mūr olmayan 'asākir-i İslām ile irsāl eylediler ve Ḳırım Ḫānı Meḥemmed Giray daḫı bu sefere me'mūr oldılar. Ṣadr-ı a'ẓam Belġrad'a vāṣıl olduḳda Nemçe elçisi gelüp nāmesini ṣadr-ı a'ẓama teslīm eyledi. Sözünde bir me'āl olmamaġla iltifāt olınmayup red eylediler.

Ve'l-ḥāṣıl **[313b]** yetmiş dört senesi Muḥarremi'nüñ on ikinci gicesi metrise duḫūl olınup māh-ı Ṣaferü'l-ḫayr'uñ yigirminci ve eyyām-ı muḥāṣaranuñ otuz sekizinci güninde fetḥ ü tesḫīr müyesser olduġı der-i devlete 'arż olınduḳda yedi gün yedi gice donanma fermān olındı.

Yetmiş beş Muḥarremi'nde Nemçe ḳralı ile yigirmi sene tamāmına dek 'aḳd-i muṣālaḥa olındı.

Sene-i mezbūre Rebī'ü'l-āḫiri'nde ṣayd u şikār ṭarīḳı ile Yanbolı'ya ḥareket-i hümāyūn olup yigirmi beş gün ṣoñra Edrine'ye 'avdet olındı.

Yetmiş altı Ṣaferi'nde bu def'a daḫı Boġazḥiṣārı'na 'azīmet-i hümāyūn vāḳi' olup tersāne-i 'āmireden Gelibolı İskelesi'ne birḳaç pāre çekdirme iḥżārıyçün fermān olınup ba'de ṭayyi'l-merāḥil evāḫir-i şehr-i mezbūrda Gelibolı'ya vāṣıl olup Rebī'ü'l-evvel'üñ evā'ilinde Çārṭāḳ'a güẕār, andan daḫı Yeñiḥiṣār'lara varıldı. Müstevfī ṭoplar şenligi olduḳdan ṣoñra 'avdet olınup menzil-be-menzil ḳaṭ'-ı merāḥil iderek Rebī'ü'l-āḫir'üñ ikinci güni tertīb olınan alay ile Edrineḳapusı'ndan duḫūl ve sarāy-ı hümāyūna nüzūl buyuruldı. Bu eṣnāda Vālide Sulṭān ḥażretlerinüñ Baġçeḳapusı'nda binā buyurduḳları cāmi'-i şerīf ve ma'bed-i laṭīf ḳarīn-i ḫitām olmaġın māh-ı mezbūruñ yigirminci Cum'a güni Vālide Sulṭān ḥażretleri Ḫāṣekī Sulṭān ve şeh-zāde-i 'ālī-şān ile muḳaddemce varup ba'dehu pādişāh-ı 'ālem-penāh ḥażretleri ber-vech-i ihtimām alay-ı tām ile ol mecma'-ı dil-güşāya duḫūl idüp ṣalāt-ı Cum'a edā olınduḳdan ṣoñra erkān-ı devlet-i 'aliyyeye 'alā-ḥaseb-i merātibihim ḫila'-i fāḫire ve semmūr kürkler ilbāsıyla ikrām olındı. Ḳırım Ḫānı Meḥemmed Giray bundan aḳdem Uyvar Seferi'ne me'mūr olduḳda "Ḳırım diyārınuñ ḥıfẓ u ḥirāseti iḳtiżā itmişdür." diyü sāḫte ve perdāḫte ta'allül idüp kendü gelmeyüp oġlı Aḥmed Sulṭān'ı irsāl itdüginden nev'en 'adem-i imtiṣāl fehm olınduġından mā'adā 'atebe-i 'aliyye ra'yetligini ḳabūl iden Noġay Tatarı'na te'addī ve tecāvüzden ḳaṣr-ı yed idesin tenbīhiyle daḫı müteneb-bih olmamaġın Rodos'dan 'Ādil Giray İstanbul'a getürülüp Ramażān-ı Şerīf'de ḥużūr-ı hümāyūnda ḫān naṣb olınup Meḥemmed Giray 'azl olındı.

Yine şehr-i mezbūrda ṭuġlar iḫrāc olınup Şevvāl'üñ haftasında beşinci def'a Edrine'ye ḥareket-i hümāyūn-ı sa'ādet-maḳrūn vāḳi' olup Ẕi'l-ḳa'de'nüñ ġurresinde alay ile şehre duḫūl itdiler. Girid'e sefer muḳarrer olmaġın şehr-i mezbūrda Ṣadr-ı A'ẓam Aḥmed Paşa serdār ta'yīn olınup şehr-i mezbūruñ onıncı güni Edrine'den çıḳdı. Ṭayy-ı merāḥil iderek Estefa'ya (?) nüzūl ve yetmiş beş gün anda mekş ü ārām olınduḳdan ṣoñra Mora cezīresinde Anabolı ma'berinden 'ubūr **[314a]** ve Ḫanya Limanı'na lenger-endāz olup eyyām-ı şitāyı Ḫanya'da geçürmege ḳarār virilmiş idi.

Yetmiş yedi Ẕi'l-ḳa'desi'nde Ḫanya'dan ḳalḳup Ḳandiye üzerine müteveccih olup Ḳandiye'nüñ ṭaraf-ı ġarbīsinde vāḳi' Ḳızıltabya semtinden metris yirleri ta'yīn olınup ġurre-i Ẕi'l-ḥicce'de dögülmege mübāşeret olındı. Leyl ü nehār iḳdām-ı tām olınmış iken Bosna fetḥi muḳadder olmamaġın şitā vaḳti daḫı irişmegin metrisde ḳışlanmaḳ üzere ḳarār virilüp elṭāf-ı ilāhiyyeye muntaẓır oldılar. Pādişāh-ı İslām i'lā-yı livā-yı dīn-i mübīn ve istirāḥat-ı 'ibād-ı müslimīn içün terk-i ḥużūr u rāḥat ve irtikāb-ı zaḥmet ü meşaḳḳat idüp Girid ġazāsı niyyetiyle yetmiş ṭoḳuz Muḥarremi'nde Edrine'den ḥareket buyurup Siroz ve Selanik'den Yeñişehr'e müteveccih olup eyyām-ı şitāyı ol ḥavālīde geçürüp ba'dehu Cumāde'l-ūlā'da Aġrıboz'a 'azīmet buyuruldı. Livādiyye nām maḥalle varılduḳda seksen Cumāde'l-ūlāsı ġurresinde emānla Ḳandiye Ḳal'ası tesḫīri ḫaberi istiḳbāl eyledükde raġmen 'ale'l-a'dā memālik-i maḥrūsede üç gün üç gice donanma fermān olınup Selanik'de ḳışlamaḳ üzere girü 'avdet olındı. Bu fetḥ-i mübīne erbāb-ı 'irfāndan Ḥamdī Efendi bu güne tārīḫ dimişdür:

Lafẓen ü ma'nen didiler Ḥamdiyā tārīḫini
Luṭf-ı Īzed oldı biñ seksende fetḥ-i Ḳandiye[1]

Fetḥ-i Ḳandiye'ye 'Alī Efendi daḫı ta'miyeli ve ta'miyesiz iki tārīḫ dimişdür:

Cāyını *naṣrun mina'llāh* [2] didi İslām 'askeri[3]

Üç 'azīz çıḳdı bu fetḥe didiler tārīḫin
Girid'üñ Ḳandiyesin aldı Vezīr ibn Vezīr[4]

---

1 لطف ايزد اولدى بيك سكسنده فتح قنديه
2 Kur'ân-ı Kerîm, Saff Sûresi, 61/13, "Allah'ın yardımı".
3 جاينى نصر من الله ديدى اسلام عسكرى
4 كيريدك قنديه سن آلدى وزير ابن وزير

Sene-i mezbūre Ẕi'l-ḥiccesi'nde Selanik ṣaḥrāsından ḥareket buyurulup seksen bir Ṣaferi'nde alay ile Edrine'ye dāḫil oldılar. Sene-i mezbūre Rebī'ü'l-evveli'nde memālik-i maḥrūsede olan mey-ḫānelerüñ hedmine fermān-ı hümāyūn ṣādır olup min-ba'd şühūr u ḳaṣābatda ve bi'l-cümle şer'an bey'i ḥā'iz olmayan maḥālde ḫamr bey' olınmamaḳ içün 'aẓīm yasaġ ve tenbīh ü te'kīd olınup ḫamr emāneti daḫı ref' olındı. Şu'arā-yı zamāndan şā'ir-i māhir Şānī-i Vānī bu gūne tārīḫ-i laṭīf diyüp sābıḳda daḫı nehy olduġına telmīḥ eylemişdür. Ebyātı daḫı ḫoş-āyende olmaġla bi-tāmme ẕikr olındı:

Şehriyārān-ı Āl-i 'Oṯmānī
نور الله قبرهم و اطاب[1]

Sābıḳā kendü 'aṣr-ı pākinde
İkisi ḳılmış idi nehy-i şarāb

Ṣāliṯen Ḫān Meḥemmed-i Rābi'
Ḫusrev-i Ġāzi-i bülend-cenāb

Didi "الامر لايثنى[2]"da
Ẕikr-i "الا يثلث[3]" oldı ṣavāb

Cümle-i müskirātı nehy itdi
Yā müṯelleṯ ola yā bāde-i nāb

Devlet-i bādeyi virüp bāde
Hep ḫarābātı yine ḳıldı ḫarāb

Ḳana ġarḳ oldı ḫāk-i mey-ḫāne
Oldı gül-gūn benefşezār türāb

Gördügi dem fiġān-ı meştāyı **[314[b]]**
Dökdi seyl-i sirişk çeşm-i cenāb

Gülsitān-ı hezār-ı Eflaṭun
Oldı seyl-āb-ı bādeden şād-āb

1 "Allah onun kabrini nurlandırsın ve güzel kılsın."
2 "İş ikinci defa da olmaz sözünün yerine..."
3 "Ancak üçüncü defada olur."

Bu ṣevāba girenler ey Şānī
Didi [1] طُوبَى لَهُمْ وَحُسْنُ مَآبٍ

Anı bir pīrden su'āl itdüm
Ġazel-i Ḥāfıẓ ile virdi cevāb

در میخانه بسته اند کر [2]
افتتح یا مفتح الابواب [3]

Çekdi bir āh didi tārīḫin
جدد آه نهی شرب شراب[4]

Ẕi'l-ḥicce'de Ḳırım Ḫānı 'Ādil Giray 'azl olınup ḫān-zādelerden Selīm Giray sulṭān naṣb olındı. Eṭrāf u cevānibe sefer iḳtiżāsı ber-ṭaraf olmaġla āb ü hevāsı laṭīf bir yaylaḳda eyyām-ı ṣayfı geçürmek ṭab'-ı hümāyūnlarında cāy-gīr olmaġla Filibe ḳurbinde Destbot yaylaḳını ta'rīf ü tavṣīf itdüklerinde iḳbāl buyurulmaġla seksen iki Muḥarremi'nde debdebe-i ḫusrevānī ve kevkebe-i ṣāḥib-ḳırānī birle şehr-i Edrine'den çıḳılup oṭaḳ-ı hümāyūna nüzūl olınup menzil-be-menzil revān olaraḳ Ṣaferü'l-ḫayruñ yigirmi dördinde maḳṣad-ı aḳṣā olan Destbot yaylaḳına 'aẓīm alay ile çıḳılup ārāmgāh-ı oṭaḳ-ı mu'allā cümleden a'lā bir cāy-ı bülend-i dil-güşāda vāḳi' olmış idi. Vüzerā-yı 'iẓām ḳulları daḫı istedükleri vādīlerde ḍarb-ı ḫıyām-ı ārām idüp ekābir ü a'yān maḫṣūṣ ḥammāmlar binā idüp faṣl-ı ḫarīfe degin yaylaḳ ṣafāsı sürilüp vaḳt-i şitā geldükde Silistre ve eṭrāfında geçürmege taḫmīn ü taṣmīm olınmış iken Mekke-i Mükerreme'de Zeydiyye ṭā'ifesinüñ 'ıṣyān u ṭuġyānı ḫaberi vārid olmaġın ḥüccāc-ı müslimīn ve züvvār-ı hidāyet-ḳarīn intiẓām-ı aḥvālleri içün teḳayyüd-i ehemm-i mühimmāt-ı dīniyye olmaġın Yemen üzerine sefer olınmaḳ üzere Mıṣr'da Süveys İskelesi'nde otuz ḳalyon ve on çekdirme yapdırılmaḳ fermān buyurulup bi'ẕ-ẕāt cenāb-ı ḫilāfet-me'ābları daḫı 'Arabistān semtine 'azīmet buyurmaları muḳarrer olmaġın Burusa'da ḳışla tedārikine ādemler gönderilüp Destbot ṣaḥrāsında yetmiş gün ārāmdan ṣoñra yetmiş birinci gün -ki Cumāde'l-ūlā'nuñ altıncı güni- ḳalḳup Burusa'ya varılmaḳ üzere ḳarār olındı.

1 Kur'ân-ı Kerîm, Ra'd Sûresi, 87/29, "Varılacak güzel yurt da onlar içindir."
2 "Diğerleri meyhanede bağlıdırlar."
3 "Ey bütün kapıların açıcısı (Allah'ım)! Aç."
4 "Tekrar bir ah çekti, şarab içmek yasaklandı." (ebced: 1087-5=1082)

Māh-ı mezbūruñ yigirmi altıncı gün Edrine'ye vāṣıl olduḳlarında Leh keferesinüñ ṣulḥe muġāyir baʿż-ı evżāʿ-ı şenīʿi istimāʿ olınmaġın Burusa ḳışlasından ferāġat ve Edrine'de iḳāmet buyuruldı. Sene-i mezbūre Ẕi'l-ḳaʿdesi evāḫirinde Leh Seferi içün ṭuġlar çıḳdı. Seksen üç Muḥarremi'nde oṭaġa çıḳılup Ṣafer'üñ sekizinci güni ḥareket olındı. Ḳaṭʿ-ı menāzil ve ṭayy-ı merāḥil iderek Ḳamaniçe eṭrāfı iḥāṭa olınup nüzūl olınduḳdan ṣoñra metrīs mühimmātı iḥżār olınup bir ḳoldan Ṣadr-ı ʿAẓam Aḥmed Paşa Rūmili ʿaskeri ve yeñiçeri aġası ile bir ḳoldan muṣāḥib-i şehriyārī Muṣṭafā Paşa Anaṭolı ʿaskeri ile ve bir ḳoldan Ḳā'im-**[315ᵃ]** maḳām Muṣṭafā Paşa Ḳaraman ve Sivas eyāletleri ʿaskeri ile muḥāṣara eyledüklerinde leylen ve nehāren ziyāde ihtimām ve iḳdām-ı tām olınmaġın onıncı gün küffār-ı ḫāksār ṭālib-i emān olmaġın:

**Fetḥ-i Ḳalʿa-i Ḳamaniçe**

Sene-i mezbūre Cumāde'l-ūlası'nuñ onıncı güni Ḳamaniçe Ḳalʿası tevābiʿ ü levāḥiḳıyla żamīme-i memālik-i pādişāhī olup Ḫalīl Paşa'ya muḥāfaẓası sipāriş olınup ḥālā ṣadr-ı Rūm'dan müteḳāʿid Mīrzā Muṣṭafā Efendi ḥażretleri ḳāḍī-i beled naṣb u taʿyīn olınup memālik ü maḥrūsede üç gün üç gice donanma fermānları perākende olduḳdan ṣoñra sürūr u şādmānī ile ʿavdet ve sene-i mezbūre Şaʿbānı'nuñ on sekizinci güni Edrine'ye dāḫil oldılar. Fetḥ-i mezbūre ṭaraf-ı pādişāhīden fermān ile ṣāḥibü't-tārīḫ ʿAbdī Paşa merḥūm didügi tārīḫdür:

Ḳamaniçe'yi dögüp aldı Ebu'l-fetḥ-i dilīr[1]

ʿİffetī Çelebi daḫı dimişdür:

Ḳamniçe mülkini Sulṭān Meḥemmed aldı düşmenden[2]

Seksen dört Muḥarremi'nde Leh ḳralı ṭarafından mūcib-i naḳż-ı ʿahd olur. Baʿż-ı ḥareket nümāyān olup cümleden biri henüz ʿahd-nāmelerinde be-her sene der-ʿuhde itdükleri yigirmi iki biñ altun irsāliyyelerin rikāb-ı hümāyūna göndermeyüp tedārikinde nevʿen ʿadem-i iḳtidārların taʿallül ü bahāne itdüklerinden ġayrı ʿadāvet üzere vażʿ u ḥareketleri istimāʿ olmaġın mezbūrlar üzerine tekrār ʿumūm üzere sefer muḳarrer olup bi'ẕ-ẕāt ḥażret-i pādişāh-ı ẓıllu'llāh daḫı ʿazīmet buyurmaḳ muḳarrer olıcaḳ Ṣaferü'l-ḫayruñ on beşinde ṭuġlar iḫrāc olındı. Māh-ı mezbūruñ yigirmi sekizinde oṭaġ-ı hümāyūna

1 قمینچه یی دوکوب آلدی ابو الفتح دلیر
2 قمنچه ملکنی سلطان محمد آلدی دشمندن

çıḳılup Cumāde'l-āḫire'nüñ sekizinci güni İsaḳcı'ya nüzūl, birḳaç gün mekṯ ü ārām olınduḳdan ṣoñra eṭrāf u cevānibe 'asākir-i İslām içün ḳışlalar ta'yīn olındı. Muḳaddemā Leh ḳralınuñ ṭalebiyle elçilige irsāl olınan Ḥüseyn Aġa ile küçük elçi gelüp me'āl-i cevāb-ı bā-ṣavābı "Eger ṣulḥ murād ise bizden alınan memāliki virüñ, Ḫotin'i taḫliye idelüm ve nevvāb-ı kām-yāba teslīm idelüm." mażmūnı olmaġın elçi red olınup ṭuġlar dikilüp sene-i mezbūre Ṣafer'inüñ on birinci güni Ḥācīoġlı meştāsından alaylar ile oṭaġa nüzūl olındı.

Rebī'ü'l-evvel'üñ on ikinci güni göç olup Rebī'ü'l-āḫir'de ḥareket olınup sekiz günde Yaş'a nüzūl ve beş gün oturaḳdan ṣoñra Albova'ya doġrı gitmege 'āzimler iken Ḳırım Ḫānı Selīm Giray Ḫān da 'asker-i hümāyūna lāḥıḳ olduḳdan ṣoñra Bender üzerinden ḥareket ve Duracān taṣarrufında olan memālikden Moṣḳov keferesi musallaṭ olduġı yirler taḫlīṣ ve Moṣḳov'a **[315[b]]** tābi' olanlara gūş-māl virilmek üzere ḫān re'y itmegin ma'ḳūl görilüp ḫānuñ sevḳi üzere ḥarekete ḳarār virildi. Muḳaddemā Ḫotin üzerine bir miḳdār 'asker irsāl itmişler idi. Ba'de'l-muḥārebe ḳal'ayı taḫrīb ve sükkānını ḳatl itdükleri ḫaberi geldi ve Yaş'dan Bender semtine Ṭurlā ṣuyı kenārına māh-ı merḳūmuñ selḫinde nüzūl olınup Ṭurlā üzerine Ṣoruḳa nām maḥalde köpri bināsına şürū' ve yedi günde itmām olınup Cumāde'l-ūlā'nūñ sekizinci güni mürūr olınup Aḳṣu'ya on iki menzilde varılmaġa tedārik görildi. Bu iki ṣu mā-beyninde olan yirler Duracān memleketidür. Moṣḳov keferesi istīlā itmiş idi. Meşhūr olan palanḳalardan Lazdin muḥāṣara olmış idi. Üçinci güni ehālīsi istīmān itmekle tesḫīr olınup 'asker nāmında olanları tersāne-i 'āmireye ve sā'irleri esīr olup cümle eşyāları nehb ü ġāret olındı ve Ṣoruḳa nām mevżi'den Duracān ṭā'ifesinüñ taḫtı olan Cehin Ḳal'ası Moṣḳov ṭarafından muḥāṣara olınmış idi. Ḫān, Duracān'a imdād içün üzerine ta'yīn olınup Lazdin alınup ve ḫānuñ yaḳlaşduġı mesmū'ları olduḳda ṭaburların bıraġup Çerkes Kirmān nām ḳal'a altından Özi ṣuyına geçüp firār eylediler.

### Fetḥ-i Evman ve Hedm-i Ū

Cumāde'l-ūlā'nuñ yigirmi birinci güni Ḳā'im-maḳām Muṣṭafā Paşa Evman üzerine serdār ta'yīn olınup Anaṭolı ve Rūmili 'askeri ve on orṭa yeñiçeri ile Aḳṣu'yı geçüp müteveccih olup ba'de'l-muḥāṣara Cumāde'l-āḫire'nüñ üçinci ṣalı güni üç yirden laġam yüridüp yürüyüş ile altı sā'at muḥārebe-i

şedīde vuḳū'ından ṣoñra 'anveten fetḥ olınup sükkānı 'āmmeten ḳatl olınup ḳal'ayı ḫāke berāber yıḳdılar ve ḳurbinde bir palanḳa üzerine Seyyidoġlı gitmiş idi. Beşinci güni'anveten fetḥ olınup ricāli ṭu'me-i şemşīr ve ṣıbyān ü nisāsı esīr oldı ve İbrāhīm Paşa Manastır nāmında bir palanḳaya musallaṭ olup ba'de'ẕ-ẓafer kimi ṭu'me-i şemşīr ve kimi esīr oldı. Netīce-i kelām bu seferde alınan palanḳalar ḫāke berāber olup ḳırḳ biñden mütecāviz esīrüñ penc ü yeki alındı. Küffār-ı ḫāksār bir yirden baş göstermemekle ve evān-ı şitā ḳarīb olmaġla māh-ı mezbūruñ yedinci güni 'avdet olınup Ṣoruḳa nām maḥalle geldüklerinde pādişāh-ı Dārā-şükūh eḫaṣṣ-ı ḫavāṣ ile nev'en mizāclarında inḥirāf olmaġın 'asker-i enbūhdan ayrılup İsaḳcı nām maḥalle māh-ı Receb'üñ evvelki güni dāḫil olup 'asker-i İslām'uñ vuṣūline muntaẓır oldılar. Hem-rikāb olan ancaḳ Muṣāḥib Paşa idi. Ṣadr-ı a'ẓam **[316ª]** ve Şeyḫü'l-İslām, sā'ir vüzerā, ḳāḍī-'askerler ile yine ḳānūn-ı 'Oṯmānī üzere her gün oṭaḳ-ı hümāyūn ḳurılup māh-ı mezbūrda Yaş'a doġrı çıḳdılar ve İbrāhīm Paşa serdār-ı sipāh-ı İslām ḳılınup ḫān-ı 'ālī-şān ile ma'an ve Rūmili ve Anaṭolı 'askerleriyle ḳraluñ elçisi ile ma'an gitdiler. Ṣadr-ı A'ẓam Paşa vāṣıl olduḳlarında Ḳamaniçe'nüñ müstevfī ẕaḫīresini irsāl idüp bā'iṣ-i ḳaḥṭ Ḫalīl Paşa ketḫudāşı olan ḳarındaşını ve ocaḳ ḫalḳından Deli Balṭa'yı ẕaḫīre ḥuṣūṣında eyledükleri ḥıyānet sebebiyle aḫẕ u ḳatl eylediler ba'dehu ṣadr-ı a'ẓam İsaḳcı'ya vāṣıl olup Edrine'ye doġrı külliyyet ile 'azīmet olup evāḫir-i Ṣa'bān'da şān u şevket ü dārāt ile dāḫil-i sarāy-ı sürūr oldılar ve serdāra Ṭuna yalıları ḳışlaḳ ta'yīn olındı. Ṣadr-ı a'ẓam İsaḳcı'ya dāḫil olduḳda müşāvere olınmış idi. Dört bölük ḫalḳı Ṭuna yalısında Anaṭolı beglerbegisi Ḥasan Paşa İsmā'īl'de ve serdār Babaṭaġı'nda ve Bosna ve Sivas ve Ḳaraman ve Adana daḫı münāsib olan yirlerde ḳışlaḳ eylediler. Ḫalīl Paşa yanına Deli Murtażā Paşa ve Bolı begi Ḫalīl Paşa ve Zaġarcıbaşı yigirmi orṭa ile alıḳondı.

**Beyān-ı Sūr-ı Hümāyūn**

Biñ seksen altı Muḥarremi'nde pādişāh-ı 'ālī-cāh nūr-ı dīdesi Şeh-zāde Sulṭān Muṣṭafā'yı ve Sulṭān Aḥmed'i ḫitān murād idinüp kerīme-i mükerremesi Ḫadīce Sulṭān'ı daḫı Muṣāḥib Vezīr Muṣṭafā Paşa'ya tezvīc ḳaṣd itmegin manṣıb taṣarruf iden vüzerā-yı 'iẓām ve emīrü'l-ümerā-yı ṣāḥib-iḥtişām sūr-ı hümāyūna da'vet olınup mühimmāt-ı sūr muḳaddimātına şürū' eylediler.

Muḳaddemā İstanbul'da Defterdār ḳa'im-maḳāmı Meḥemmed Efendi emīn-i sūr ta'yīn olınup mühimmāt u levāzım i'dād olınduḳdan ṣoñra Edrine'de Sarāyovası'na sene-i mezbūre Ṣafer'inüñ yigirmi altıncı güni otaġ-ı hümāyūn ḳurılup yanında dārü'ż-żiyāfe olmaḳ üzere bir şāhāne otaġ-ı hümāyūna daḫı ḍarb olındı ve vüzerā-yı 'iẓām içün başḳa başḳa otaḳlar ve her birinüñ tevābi' ü levāḥiḳı içün sāyebān ve çerge ve çāderler naṣb olındı. Ġurre-i Rebī'ü'l-evvel -ki yevmü'l-aḥad idi- tehniye-i sūr-ı pür-ḥubūr içün şeyḫü'l-İslām ve ḳāḍī-'askerler ve Edrine müderrisleri dest-būs-ı şehriyārī ile müfteḫir oldılar. Ehl-i dīvān ḳānūn üzere 'īd ṭarzında żiyāfet olındılar. Meselā dārü'ż-żiyāfede bir ṣofra ṣadr-ı a'ẓam ve muṣāḥib paşa ve ḳā'im-maḳām öñine ve bir ṣofra Yūsuf Paşa ile Nişāncı 'Abdu'r-raḥmān Paşa öñine ve bir ṣofra Defterdār Paşa ile ḳāḍī'-askerler öñine ḳondı.

Yeñiçeri ṭā'ifesine bī-nihāye **[316[b]]** ṭa'ām düzilüp mu'tād üzere yaġma eylediler. Yeñiçeri Aġası Ḳara Ḥasan-zāde Muṣṭafā Aġa ḫaste olmaġla ketḫudā beg aġa maḳāmında ḫıdmetde ḳā'im oldı.

İkinci güni -ki yevmü'l-iṣneyndür- 'ulemā-yı 'iẓām içün żiyāfet tertīb olınup da'vet olındılar. Vaḳt-i ẓuhrda dārü'ż-żiyāfeye cem' olup biraz zamān tevḳīf itdiler ba'dehu ḥużūr-ı hümāyūna da'vet olınup Ṣadr-ı A'ẓam Aḥmed Paşa ve Şeyḫü'l-İslām 'Alī Efendi ardlarınca Edrine'de sākin mevālī vü müderrisīn ile oṭaḳ-ı hümāyūna girdiklerinde iskemle vaż' olınup bir miḳdār ṣadr-ı a'ẓam ve şeyḫü'l-İslām tevaḳḳuf idüp iẓne muntaẓır oldılar ba'dehu duḫūle ruḫṣat olup ibtidā ṣadr-ı a'ẓam girüp taḫtuñ ṣaġ cānibinde ayaġ üzre durup ardınca şeyḫü'l-İslām ṣol cānibinde durup altına tertīb üzere İmām Efendi ve şāh-zāde-i civān-baḫtları mu'allimleri 'allāme-i zamān ḥasenetü'l-eyyām efendimüz es-Seyyid Feyżu'llāh dāme fī-ḥıfẓu'llāh cenābları ve Edrinevī Aḥmed Efendi ve Edrine ḳāḍīsi İlāhī-zāde ve Ḥekīmbaşı Ḥayātī-zāde ve Ḳuds-i Şerīf'den ma'zūl Yaḥyā-zāde ve Ḳamaniçe'den ma'zūl Mīrzā Muṣṭafā Efendi ve Bosna'dan ma'zūl Ramażān Efendi ba'dehu Edrine müderrisleri 'ale't-tertīb ṣaff-ı ni'āle varınca durdılar, "oturuñ" buyuruldı. Ba'de'l-imtiṣāl şeyḫü'l-İslāmuñ öñine bir yaṣdıḳ ḳodılar. Ḳoynından *Tefsīr-i Beyżāvī* çıḳarup mübāḥeṣe-i 'ilmiyye içün maḥal açduḳlarında ḥużżār-ı meclis olanlar cüz'dānların çıḳarduḳlarında ṣadr-ı a'ẓama ḫitāb buyurdılar ki "Paşa otur ve bu ṭarafa daḫı otursunlar ki ṣadr-ı a'ẓamuñ altı yanıdur. Ṣadr-ı a'ẓam daḫı re'īs-i müderrisīn-i Edrine ve Sulṭān

Selīm müderrisi İlāhī-zāde'ye beri cānibe gelin" didükde cümle müderrisīn ile beri cānibe gelüp ḥalḳa oldılar. Müderris İlāhī-zāde ḳırā'ata mübāşeret idüp şeyḫü'l-İslām ḥażretleri taḥḳīḳ u tedḳīḳ eylediler. *Sūre-i Mü'minūn* evvelinden on ḳadar āyet-i kerīme tefsīr ḳılındı. Eṣnā-yı taḥḳīḳ u tedḳīḳde ḫuddāma, "Paşaya şerbet getürüñ." diyü taḥṣīṣ buyurulup şerbeti ṣadr-ı a'ẓam içdüklerinde gitmege istīẕān itmegin dārü'ż-żiyāfeye vardılar. Meclis-i 'ilm mümted olup baḥṣ ḳarārın bulduḳda şeyḫü'l-İslām du'ā idüp selāmladuḳlarında kürk giydiler ve dārü'ż-żiyāfeye varup ṣadr-ı a'ẓam bi'l-vekāle meclisde ikrām u tevḳīrlerine ihtimām üzere oldılar. Beş ṣofra ṭa'ām ile iṭ'ām olındılar.

Üçinci güni yevmü'ṣ- ṣülāṣā idi. Edrine'de va'ẓ u teẕkīr iden meşāyiḫ ve ḫuṭabā ve e'imme ve sādāt-ı kirām da'vet olınup **[317[a]]** dārü'ż-żiyāfede ṣadr-ı a'ẓam ile cem' olup *Ḳur'ān*-ı 'aẓīmü'ş-şāndan 'aşr-i şerīfler oḳutdılar ve "'İlm-i ḳırā'at ve tecvīde isti'dādıñuz olup ihmāliñüz bā'iṣ-i levmdür, teḳayyüd idüñ, ḥayf size." yolından ba'ż-ı mertebe serzeniş itdiler. Dördinci güni -ki yevmü'l-erba'ādur- bölük ḫalḳı aġaları ile ve kātibleri ve Çāvuşları ocaḳ iḫtiyārlarıyla żiyāfet olındılar. Beşinci güni -ki yevmü'l-ḫamsīn idi- ocaḳ ḫalḳı yeñiçeri ṭā'ifesiyle iṭ'ām olındılar. Altıncı güni yevmü'l-Cum'a idi. Ḳapucıbaşılar ve müteferriḳa aġalar ḫ'ān-ı devletden ḥiṣṣedār oldılar. Yedinci güni yevmü's-sebt idi. Mīr-āḫūr aġalar ve ṣurre-ḫorlar ve sā'ir ıṣṭabl-ı 'āmire ḫalḳı ikrām olındılar. Sekizinci güni yevmü'l-aḥad idi. Bustāncıbaşı ṭoḳuzıncı güni dīvān ḫ'āceleri onıncı güni yevmü'l-iṣneynde muḳaddemā Ḳapan Ḫānı'nda tezyīn ve tertībi fermān olınan mānend-i mināre-i bülend iki naḫl-i kebīr ve ḳırḳ 'aded ṣaġīrüñ Eski Sarāy'a naḳli fermān olınup muḳaddemā mi'mārbaşı bir süri neccār ile ḳalıbını gezdirüp düzüp iyileşen maḥalleri kesmişler idi ba'dehu Ḳapan Ḫānı muḳābelesinde Kārgīr Ḫān'uñ dīvārını yıḳdılar ba'dehu yeñiçeri aġası 'umūmen ocaḳ ḫalḳı ve ḳapucıbaşılar ve mīr-i 'alem ve bölük aġaları ve şāhīncibaşı ve çarıḳcıbaşı müteferriḳa ve Çāvuşlar ile öñine düşüp tersāne ḫalḳı ile tersāne ketḫudāsı maḥallinden ḳaldırup Eski Sarāy öñine getürdiler.

Yarındası -ki yevmü'ṣ-ṣülāṣā idi- şeh-zāde-i 'ālī-baḫtı Eski Sarāy'dan sarāy-ı cedīde getürmek içün 'aẓīm alay olınup ocaḳ ḫalḳı ve çāvuş ve müteferriḳa ve ḳapucıbaşılar naḥller öñine düşüp 'ulemādan ḥekimbaşı ḥālā veliyyü'n-ni'am-ı enām *dāme mā-dāme'l-eyyām* efendimüz ḥażretleriyle Anaṭolı ṣadrı İmām Efendi ile Rūmili ṣadrı Yūsuf Paşa ile Defterdār Paşa şeyḫü'l-İslāmuñ bir ṭarafında ve bir

ṭarafında ṣadr-ı aʿẓam ve muṣāḥib paşa hem-ʿinān olup bundan ṣoñra pādişāhāne yedekler ve begler ve ṣolaḳlar içinde çāvuşbaşı, bustāncıbaşı ile yanaşup iki cānibde olan ḫalḳa bādem çiçegi gibi ḫayl aḳçe nisār itmek ile mürūr eylediler. Bundan ṣoñra şeh-zādeleri pādişāhımuz pādişāh-ı ʿālem-penāh *lā-zāle fī-ḥıfẓi'l-lāh* ḥażretlerin ʿāmme-i ṣaġīrler ile bir ṭarafında ḳızlaraġası ve bir ṭarafında vālideaġası ḫalḳı selāmlayup envāʿ-ı dürlü duʿā vü ṣenā ile Serrāc-ḫāne Köprüsi'nden mürūr idüp vālid-i ʿālī-şānı ḥużūrına vardılar. Bu ḫıdmet edā olınduḳdan ṣoñra yeñiçeri ṭāʾifesi ʿīd ṭarzı düzülen niʿam-ı gūn-ā-gūnı yaġma eylediler ve vüzerā-yı ʿiẓām ve ʿulemā-yı kirām dārü'ż-żiyāfede ikrām u iṭʿām olındılar.

On ikinci **[317[b]]** güni yevmü'l-erbaʿāda Edrine maḥallātınuñ e'immesi ehālī-i maḥallāt ile daʿvet olınup iʿdād olınan niʿam-ı firāvān meydāna dizilmekle çāpükleri ḫˇān-ı yaġmadan ḥiṣṣedār olup żuʿafā vü pīrān seyr ü temāşāsıyla iktifā eylediler.

On üçinci güni yevmü'l-ḫamīs idi. Cāmiʿ-i Selīm Ḫān'da muʿtād üzere mevlūd-i şerīf meclisi tamām olduḳdan ṣoñra baʿde'ẓ-ẓuhr şeyḫü'l-İslām ve ḳāḍī-ʿasker efendiler daʿvet olınup dārü'ż-żiyāfede iṭʿāmdan ṣoñra ḥużūr-ı hümāyūna yüz sürüp ʿulemā vü vüzerāya semmūr kürkler ve erkān aġalarına ḫilʿatler giydirilüp baʿde'l-ʿaṣr şeh-zādeler sarāy-ı hümāyūnda sünnet oldılar.

On dördinci güni ki yevmü'l-Cumʿa idi. Rūmili ve Anaṭolı ḳużātı daʿvet olınup bi'l-vekāle Defterdār Aḥmed Paşa ṣadr-ı meclis olup ṣaġ ṭarafında eşrāf-ı Rūm ve ṭaraf-ı şimālinde eşrāf-ı Anaṭolı oturup yemīn ü yesāra üçer ṣofra daḫı döşenüp ve iki simāṭ niʿmet-i firāvān ile iʿzāz olındılar.

On beşinci güni -ki yevmü's-sebt idi- maʿzūl paşalar ve begler daʿvet olınup niʿam-ı gūn-ā-gūn-ı pādişāhī ile mütenaʿīm oldılar.

On altıncı güni -ki yevmü'l-aḥad idi- muḳaddemā e'imme-i maḥallāt ehālīsi daʿvet olınduḳda eṭʿime meydāndan yaġmaya gidüp żuʿafā vü pīrān seyri ile iktifā itmişler idi. Semʿ-i hümāyūna vāṣıl olduḳda ikrāmları emr olınmaġın tekrār daʿvet olınup ve maḫṣūṣ otaġlar ḳurılup cümleyi simāṭlara oturdup ikrām birle fuḳarānuñ duʿā-yı ḫayrlarına maẓhar oldılar.

On yedinci güni -ki encām-ı sūr olan yevmü'l-iṣneyn idi- öñdül atları segirdüp herkes maẓhar-ı inʿām u ikrām ḳılındı ve bu eyyām-ı sūr-ı pür-sürūrda

herkes ehl-i ḥırefden birḳaçı ayaḳ donanması ile kendü ṣan'atların işleyerek müzeyyen mehter-ḫāneler ile ser-meydāna gelüp pīş-keşleri emīn-i sūr yediyle defterdār ve ṣadr-ı a'ẓama 'arż olınduḳdan ṣoñra ḥużūr-ı hümāyūna irsāl ḳılınurdı ve erkān-ı devlet ve a'yān-ı salṭanatuñ ve sā'ir ümerā vü emīrü'l-ümerānuñ ve 'ulemādan İstanbul ḳażāsı ma'zūllerine varınca ve sā'ir manṣıbda bulınan mevālinüñ ḳapu ketḫudāları ve ādemlerinden her gün birḳaçı pīş-keşlerin emīn yediyle ṣadr-ı a'ẓama 'arż olınduḳda telḫīṣ olınup hediyyeleri maḳbūl-i hümāyūn olduḳda ādemlerine ḫil'atler iḥsān buyuruldı. Vaḳt-i 'aṣr olduḳda çeng ü çeġāne meydāna dökilüp envā'-ı hünerler 'arż iderlerdi. Bundan ṣoñra ebnā-yı fuḳarā vü eytāmdan her gün ikişer yüz oġlan ṭaraf-ı salṭanatdan ilbās olınup maḥṣūṣ ḳurılan otaḳlarda sünnet olurlar idi. Tamām-ı sūra dek üç biñ oġlan sünnet olındı. Gāhice ḥarem-i hümāyūn ṭarafından 'aṭıyye çıḳup ṣıbyāna beşer ġuruş **[318[a]]** tevzī' ḳılınurdı. Aḫşam olduġı gibi meydānda dikilen seren direkleri ki biri birine ipler gerilmiş idi ve ḥisāba gelmez kanādīl aṣılmış idi. Ḳanādīli yaḳduḳlarında rūz-ı rūşen olup āteşbāzlar meydāna girerler idi. Dört beş sā'ate varınca fişek şenlikleri olup her gice bir dürlü seyr ü temāşā itdürürler idi. Bir hafta bu minvāl üzere mürūr eyleyüp Aḥad gicesi āteşbāzlar 'arż-ı hünere başladuḳları gibi bir saḫt rūzgār çıḳup ra'd u berḳ ṭās-ı felegi ötdürüp zehreler çāk olayazdı. Herkese dehşet 'ārıż olup ḳıyāmetden bir 'alāmet ẓāhir oldı. Ġāyetinde yumurdaya ḳarīb ṭolı yaġup meydānda kimse ḳalmamış idi. Eyyām ü leyālīde bu minvāl üzere hünerler temāşāsına ruḫṣatlar virildi. 'Āḳıbet-encāma ḳarīb Aḥad gicesi ra'd u berḳ ẓāhir olup herkes muḳaddemce meydāndan ayrıldı. Verā-yı taḫtda olan perdeye ṣā'iḳa iṣābet idüp pāre pāre oldı. Sulṭān Bāyezīd Ḫān mināresinde raḫneler ẓāhir olup mināreye çıḳmaḳ müte'assir olmaġın müceddeden bināsına şürū' olındı. Bundan ṣoñra ferāġat gösterdiler.

**Sūr-ı Tezvīc**

Sene-i mezbūre Rebī'ü'l-evveli'nüñ yigirmi altıncı Ḫamīs güni Muṣāḥib Muṣṭafā Paşa'ya sūr mübāşereti emr olınup Defterdār Aḥmed Paşa ṣaġdıç ta'yīn olındı. Muṣāḥib Paşa sarāyında cem'iyyet olup nişān getürmege 'āzim oldılar. Ḳapan Ḫānı öñinde olan ḫāndan şekerden maṣnū' sürmelüge maḫṣūṣ olan ālātı ve sīm naḫlleri ve ḫurde ḳırḳ ḳadar naḫl-i gūn-ā-gūn ve ḥisāba gelmez boḳça ve

envā'-ı tuḥaf u yādigārı getürdiler. Muraṣṣa'āt ile giden otuz altı ḳadar ādeme ḫil'at ve Defterdār Paşa'ya kürk ile ikrām olınup ba'dehu bir zerrīn tebsi içinde bir destmāl çıḳup ṣaġdıc öñinde yine alay ile Muṣāḥib Paşa'ya getürdiler. Anlar daḫı semmūr kürḳler ve ḫil'atler giydirüp ikrām u i'zāzlarında beẕl-i maḳdūr eyledi ba'dehu żiyāfete başlayup māh-ı mezbūruñ yigirmi sekizinci sebt güni vüzerā-yı ' iẓām ile ḳāḍī-'askerleri ve Aḥad güni şeyḫü'l-İslām ve mevālī vü müderrisīni İṡneyn güni -ki selḫ-i Rebī'ü'l-evvel idi- meşāyiḫ ü e'imme ġurre-i Rebī'ü'l-āḫir -ki Ṣülāṡā idi- sipāh aġaları, Erba'ā'da ocaḳ ḫalḳı żiyāfet olınup yevmü'l-Ḫamīs māh-ı mezbūruñ üçinci günidür. Şeyḫü'l-İslām ve ḳāḍī-'askerler, vüzerā-yı 'iẓām sā'ir erkān-ı dīvān ile sarāy-ı pādişāhīye varup kerīme-i şāh-ı cihān içün i'dād olınan cihāzı seyr itdirdiler ve bu gün ḳapucıbaşılar ve müteferriḳa aġalar żiyāfet olındılar, Cum'a güni ṣurre-ḫorlar, **[318[b]]** Sebt güni 'aḳd-i nikāh ve naḳl-i cihāz itdiler. Bāzār güni bustāncıbaşı ve'l-ḥāṣıl leyle-i zifāfa varınca sūr-ı şeh-zāde ṭarzı baḳıyye-i tavā'if ile iṭ'ām ve ikrām olınup bu sūrda daḫı envā'-ı dürlü şu'be-de-bāzlar ve ḥoḳḳa-bāzlar ve cān-bāzlar 'arż-ı hüner ile maẓhar-ı ikrām oldılar ve her gice āteş-bāzlar niçe ṣan'atlar gösterdiler.

Seksen yedi Muḥarremi'nde pādişāh-ı 'ālem-penāh nāgāh İstanbul'a 'azīmet, lākin yine ḳarīben 'avdet niyyet itmeleriyle Vālide Sulṭān ḥażretleri Edrine'de iḳāmet buyurup Ṣaferü'l-ḫayruñ altıncı güni Dāvūd Paşa Ṣaḥrāsı'nda çādırlara nüzūl buyuruldı. Yigirmi günden ṣoñra tebdīl-i mekān olınup yine çādırlar ile Oḳmeydānı ṣaḥrāsına naḳl olınup Rebī'ü'l-evvel'üñ on sekizinci güni dīvān tertīb olınup 'ulūfe virildi lākin ṣadr-ı 'ālī Aḥmed Paşa mizācı şikest olmaġın ṭarafından Ḳā'im-maḳām Muṣṭafā Paşa ta'yīn ve ol dīvānda ṣadr-nişīn oldı.

Receb-i şerīfüñ sekizinci güni yine Edrine'ye 'azīmet olınup çādırlar Oḳmeydānı'ndan Çerçi Çayırı'na naḳl olınup ḫırḳa-i mübāreke ve 'alem-i şerīf ü tuġlar alay ile maḥalline īṣāl olındı. Ancaḳ ṣadr-ı a'ẓam mizācı ziyāde inḥirāfda olmaġın alaya binmeyüp pādişāh-ı 'ālī-nijād ḥażretleri Muṣāḥib Paşa ve Ḳā'im-maḳām Paşa ile ṣayd u şikār iderek Edrine'ye 'azīmet buyurup sā'ir erkān daḫı ordu-yı hümāyūn ile bir günden ṣoñra ḥarekete me'mūr olmışlar idi. Ammā ṣadr-ı a'ẓam ordu-yı hümāyūnla daḫı ḥarekete mizācında müsā'ade olmamaġın girüden āheste gelmege me'ẕūn olmaġın ḳadırġa ile Silivri'ye, andan daḫı Çorlı ile Ḳarışdıran mā-beyninde Ergene ṣuyı ḳurbinde vāḳi' Ḳarabiber Çiftligi'ne nüzūl itmişler idi.

## İntiḳāl-i Ṣadr-ı A'ẓam Aḥmed Paşa

Ber-muḳteżā-yı taḳdīr 'araż-ı maraż 'ilāc-peẕīr olmayup māh-ı Ş̱a'bān'uñ yigirmi altıncı Ş̱ülāş̱ā gicesi intiḳāl eyledükde anda bulunan tevābi' ile ṣalāt-ı cenāzesi edā olınup cesedi 'araba ile İstanbul'a götürülüp vālidi Köprüli Meḥemmed Paşa Türbesi'nde defn olındı. Birāder-i kihteri ṣadr-ı şehīd Muṣṭafā Paşa ol vaḳt yanında bulınmaġın mühr-i vezāret yigirmi sekizinci Pençşenbe gicesi müşārün ileyh yediyle ḥużūr-ı hümāyūna vāṣıl ve beyne'l-işā'eyn Ḳā'im-maḳām Muṣṭafā Paşa ṣadāret-i 'uẓmāya nā'il oldı.

Sene-i mezbūre Ẕi'l-ḳa'desi'nde külliyyetiyle İstanbul'a 'azīmet muḳarrer olıcaḳ pādişāh-ı İslām 'alā-vechi'l-iḫtiṣār ḥareket iḫtiyār buyurup sā'ir erkān ba'de'l-'īd ṣadr-ı a'ẓam ile gelmege fermān olındı.

## Sebeb-i Sefer-i Çehrin

"Bundan aḳdem envā'-ı mürāca'at **[319[a]]** ile ṭaraf-ı devletden ṭabl u 'alem iḥsān olınup bendegān-ı dergāh-ı pādişāhīden geçinen Ḳazaḳ ḫaṭmanı Moşḳov ṭā'ifesinden Doroşenḳo nām la'īne tābi' olup Ḳazaḳ memleketinüñ dārü'l-ḥükūmeti olan Çehrin Ḳal'ası'na Moşḳov keferesi müstevlī olmışlardur." diyü Ḳırım Ḫānı Selīm Giray Ḫān 'arż itmegin 'icāletü'l-vaḳt serdār olan Vezīr İbrāhīm Paşa Anaṭolı ve Ḳaraman ve Sivas ve Adana ve Rūmili ve Bosna eyāletleri dört bölük ḫalḳı ve dergāh-ı 'ālī yeñiçerileri ve cebeci ve ṭopcı ve ṭop 'arabacılarıyla müretteb ü mükemmel varup Çehrin Ḳal'ası'n i'dādın taḫlīṣ idüp Ḳazaḳ ḥudūdına kemā-yenbaġī niẓām virmek fermān olındı.

Seksen sekiz Muḥarremi'nde Vezīr-i A'ẓam Muṣṭafā Paşa cümle ordu-yı hümāyūn ile İstanbul'a ḥareket idüp Ṣaferü'l-ḫayr'uñ ṭoḳuzıncı gün alay ile şehre girdiler.

Ş̱a'bān'uñ yigirmi ikinci güni Ṭopḳapusı ḫāricinde vāḳi' ṣadr-ı a'ẓam baġçesinde Çehrin Ḳal'ası istiḫlāsıçün 'aḳd-i meclis-i meşveret olınup 'umūm üzere sefer lüzūmında hem-zebān-ı ittifāḳ olup lākin pādişāh-ı İslām Ṭuna'yı geçmeyüp beri cānibinde ḳarār buyurmaları ma'ḳūl görildi.

Sene-i mezbūre Ẕi'l-ḥiccesi'nüñ yigirmi beşinci güni ṭuġlar çıḳup seksen ṭoḳuzı Muḥarremi'nüñ yigirmi sekizinci güni alay ile Dāvūd Paşa Ṣaḥrāsı'nda

manṣūb oṭaḳ-ı hümāyūnların teşrīf idüp otuz ṭoḳuzıncı gün ki Rebī'ü'l-evvel'üñ sekizinci yevm-i Sebt'dür. külliyyetle ḥareket ve Çehrin Seferi'ne 'azīmet itdiler.

Ḳaṭ'-ı merāḥil-i ṭarīḳ iderek Ḥācīoġlıbāzārı'na varılduḳda Vezīr-i A'ẓam Muṣṭafā Paşa Çehrin üzerine serdār ta'yīn buyuruldı.

**Fetḥ-i Ḳal'a-i Çehrin**

Cumāde'l-ūlā'nuñ yigirmi ṭoḳuzıncı güni ḳal'a altına nüzūl olınup irtesi dört ḳoldan metrise girilüp leyl ü nehār envā'-ı kārzār ile meşġūl iken bi-'ināyeti'llāhi te'ālā māh-ı Receb'üñ üçinci güni bir fitīlden iki laġam eyleyüp me'mūl olduġı üzere gedik açılduḳda beş biñ ḳadar sell-i seyf 'asker-i İslām yürüyüş idüp beyne'ṣ-ṣalāteynden ġurūb-ı şemse degin ḳal'anuñ varoşında olan yigirmi biñ miḳdārı ḥarb ü ḳıtāl umūrında māhir ve ḥīlekār-ı küffār-ı dūzaḫ-ḳarār ile lā-yenḳaṭı' ceng ü peykār-ı şerāre-bār olup ba'de ġurūbi'ş-şems varoşuñ içi ḳabża-i tesḫīre getürüldükden ṣoñra iç ḳal'asında daḫı āteş iṣābetinden ārām u ḳarāra ṭāḳatleri ḳalmayup firār ṣadedinde olduḳları ma'lūm olıcaḳ yeñiçeri serdengeçdileri ve sā'ir ṭavā'if-i 'asker yürüyüş idüp [**319**[b]] melā'īn-i ḫāsirīn ṭu'me-i şemşīr-i kīn olduḳda ḳal'a bi't-tamām derūn u bīrūnı dāḫil-i ḳabża-i taṣarruf-ı müslimīn olup fetḥ-i mübīn vāḳi' oldı.

Māh-ı Ša'bān'uñ üçinci güni yedi gün yedi gice donanma fermān olınup memālik-i maḥrūse tezyīn olındı.

Sene-i mezbūre Ẕi'l-ḥiccesi'nde Ḳırḳ Kilisā üzerinden İstanbul'a 'azīmet buyurulup ṭoḳsan Muḥarremi'nüñ on sekizinci Ḫamīs güni Dāvūd Paşa Sarāyı'na nüzūl buyuruldı.

Sene-i mezbūre Rebī'ü'l-evveli'nüñ ikinci Ḫamīs güni sā'ir erkān-ı devlet Edrine'den çıḳup māh-ı mezbūruñ ṭoḳuzıncı güni Ṭopḳapusı'ndan dāḫil-i şehr-i İstanbul oldılar. Üç gün üç gice tezyīn-i şehr emr olınup 'aẓīm şenlikler oldı.

Ṭoḳsan bir Şevvāli'nüñ beşinci İṯneyn güni alay ile Ṭopḳapusı'ndan çıḳup oṭaḳ-ı gerdūn-niṭāḳa nüzūl buyuruldı. İrtesi 'ale's-seḥer Muṣāḥib Ḳara İbrāhīm Paşa ile Çatalca Baġçesi'ne ḥareket buyurulup Ṣadr-ı A'ẓam ve Şeyḫü'l-İslām Efendi erkān-ı divān ile māh-ı mezbūruñ on yedinci sebt güni ḳalḳup Edri-

ne'ye müteveccih olup yigirmi altıncı güni şehre dāḫil oldılar. Moṣḳov küffārı müceddeden ṭālib-i ṣulḥ olmaġla Ḳırım Ḫānı'na mu'temed elçiler gelüp ṭoḳsan bir senesi evāḫirinde yigirmi seneye degin müddet ta'yīn olınup Özi ṣuyından sınurlar kesilüp vezīr-i a'ẓam daḫı minvāl-i meşrūḥ üzere ṭoḳsan iki Muḥarremi'nüñ ikinci güni temessük virüp 'ahd-nāme-i hümāyūn daḫı elçiler geldükde virilmege ḳarār virildi. Çünki sefer vech-i muḥarrer üzere ber-ṭaraf olmış idi. Edrine'den İstanbul'a 'avdet içün ordu-yı hümāyūndan muḳaddem ḥareket buyurulup ṣayd u şikār ṭarīḳı üzere māh-ı Ṣafer'üñ ibtidāsında İstanbul ḳurbinde Ebā Eyyūb-i Enṣārī'de vāḳi' ṣadr-ı a'ẓam baġçesine nüzūl buyuruldı.

Rebī'ü'l-evvel'üñ on dördinci gün ṣadr-ı a'ẓam daḫı ordu-yı hümāyūnla gelüp alayla İstanbul'a dāḫil oldı.

Ṭoḳsan üç Cumāde'l-āḫiresi'nde Nemçe elçisi tecdīd-i ṣulḥ recāsıyla gelüp pāye-i serīr-i a'lāya yüz sürdi.

Ṣa'bān'uñ ikinci güni ṭuġ-ı ẓafer-fürūġ-ı sulṭānī cebe-ḫāne öñine naṣb olınup Ramażān'uñ yigirmi ikinci güni oṭaḳlar Dāvūd Paşa'ya çıḳup Şevvāl'üñ sekizinci güni alaylar ile şehrden ḫurūc olındı. İstanbul ḳā'im-maḳālığı Maḥmūd Paşa'ya virilüp Yūsuf Aġa sekbānbaşı naṣb olındı.

Evā'il-i Ẕi'l-ḥicce'de Edrine'ye duḫūl olındı. Moskov ḳralı merd olmaġla oġlı ṭarafından tecdīd-i ṣulḥ recāsına elçisi gelüp Edrine'ye **[320ᵃ]** dāḫil oldı.

Sene-i mezbūre evāḫirinde Vezīr-i A'ẓam Muṣṭafā Paşa idāresiyle Nemçe üzerine sefer murād olınup ṭoḳsan dört Muḥarremi'nüñ ikinci güni ṭuġlar çıḳup on altıncı güni oṭaḳ daḫı Sarāyovası'na naṣb olındı. Yigirmi üçinci gün alay ile çādırlara çıḳıldı.

Rebī'ü'l-āḫir'üñ üçinci güni maḥall-i mezbūrdan Kemāl Çayırı'na ḳonulup irtesi Muṣṭafā Paşa Köprüsi'ne nüzūl olınup anda bir gün oturaḳdan ṣoñra Filibe'ye doġrı revān oldılar. Ba'de'l-vuṣūl üç gün daḫı anda mekṯ olınduḳdan ṣoñra māh-ı mezbūruñ on ṭoḳuzıncı gün belde-i Ṣofya'ya dāḫil ve bir gün oturaḳdan ṣoñra Niş'e vāṣıl olup anda daḫı bir gün oturaḳ olınup ba'dehu Belġrad'a müteveccih olup Cumāde'l-ūlā'nuñ altısında vāḳi' olan rūz-ı Ḫıżr'da -ḳi yevmü'l-iṣneynde- dārü'l-cihād olan medīne-i Belġrad'a duḫūl olındı ba'dehu pādişāh-ı İslām ol maḥalde ḳarār buyurup ṣadr-ı a'ẓam Zemun ṣaḥrāsına geçüp

Cumāde'l-āḫire'nüñ yedinci güni Ösek'e, yigirmisinde Mohac Ovası'na Receb-i Şerīf ġurresinde İstolnibelġrad'a vāṣıl olup beş gün oturaḳ fermān olınmış idi. Ol eṡnāda ḫān daḫı 'askeriyle ol menzilde mülāḳī olup ḫil'atler giydirildi. Anda daḫı bir gün oturaḳdan ṣoñra Seprin ve Tata ve Papa palanḳaları içinde olan küffār istīmān idüp dördinci menzilde Yanıḳ ḳurbine ḳonulup Raaba kenārında küffāruñ elli miḳdārı eşḳıyāsı ṭabur ḳurup 'asākir-i İslām'a ṭop u tüfenk ḥavāle itdükde bi-fażli'llāhi te'ālā ḳaṭ'ā żarar iṣābet itmeyüp ol gice yeñiçeri metrise girüp üzerlerine ṭoplar atılduḳda ṣadme ṭopa ṭāḳat getürmemekle maġlūben ṭaburların bıraġup firār itdüklerinde Ḳırım Ḫānı daḫı leşker-i tālānger ile ardın alup ekṡerin ṭu'me-i şemşīr ve bir miḳdārı daḫı esīr-i bend-i zencīr olup eḳall-i ḳalīl firār iderek Ḳumran'a gürīzān oldılar. Bundan ṣoñra Raaba üzerine cisr baġlanup 'asker-i İslām 'ubūr itmek ṣadedinde iken nāgāh Serin küffārı 'iṣyānı müte'ayyin olduḳda Şām beglerbegisi Ḥüseyn Paşa eyāleti 'askeri ve birḳaç ṭop ve baruṭa ve serdengeçdi bayraġı ile üzerine ta'yīn olınup ḳal'a-i mezbūreyi ḫāke berāber eyleyüp bī-nihāye esīr alınmış idi. Ḥattā evlādıyla üçer ġuruş birer rub'a esīr bey' olınduġı mertebe-i tevātürde şāyi' olmış idi.

Şehr-i mezbūruñ on üçinci güni cisrden 'ubūr olınup Peç üzerine 'azīmet olındı. Otuz pāre ḳal'a ve palanḳanuñ miftāḥları 'arż olınmış idi. **[320[b]]** Budun paşası Yanıḳ Ḳal'ası ve cisr-i mezbūr muḥāfaẓasına īḳā olındı. On ṭoḳuzıncı gün Peç ṣaḥrāsına nüzūl olınup metrise duḫūl eylemişler idi. Altmış gün 'ale't-tevālī muḥāṣaradan ḫālī olmamışlar idi lākin eyyām-ı muḥāṣara mümted olmaġın 'askerden ża'f-ı fütūr ẓuhūr itdüginden ġayrı küffār-ı la'īn sā'ir kefere-i dūzaḫ-ḳarīnden istimdād ve bī-nihāye 'asker i'dād idüp bir rūz-ı rüstaḫīzde ordu üzerine hücūm eyledükde 'asākir-i İslām ġālib iken keṡret ü vefret bā'iṡ-i ṣūret-i hezīmet olmaġın nā-çār 'avdet olınduḳda cisr daḫı maḳṭu' bulınmaġın ehl-i İslām'dan nüfūs-ı keṡīreye şehādet naṣīb oldı. Ṣa'bānuñ on birinci güni yevm-i Ṡülāṡā'da Edrine'de Vālide Sulṭān vefāt idüp ba'de'l-ġasl ve'ṣ-ṣalāt taḥte'r-revāna taḥmīl olınup ketḫudāları Ḥüseyn Aġa ile irtesi Çehārşenbe güni Ḳumburġası'ndan ḳayıḳ ile ḫamīṣ güni vaḳt-i 'aṣrda Yalı Köşki'ne īṣāl ve ḳa'immaḳām ve sā'ir 'ulemā ḳānūn üzere istiḳbāl idüp türbelerinde defn olındı.

Ramażān-ı Şerīf'üñ yigirmi birinci gün bi'l-külliyye 'avdet olınup 'alācenāḥi'l-isti'cāl Budun'a vāṣıl ba'dehu Belġrad'a dāḫil olmışlar idi. Andan daḫı ḥareket-i hümāyūn muḳarrer olup evāsıṭ-ı Ẕi'l-ḳa'de'de Filibe'ye uġra-

yup ba'dehu Zaġra ve Yanbolı üzerinden ṣayd u şikār ṭarīḳıyle sene-i mezbūre Ẕi'l-ḥiccesi'nüñ on üçinci güni Edrine'de ḳarār buyuruldı. Erkān-ı devlet ḥużūr-ı hümāyūna geldüklerinde ġażab-ı pādişāhīyi taḥrīk itmeleriyle şehr-i mezbūruñ yigirmi üçinci güni ṣadr-ı a'ẓamı ḳatl ve mühr-i vezāreti aḫẓa ḳapucılar ketḫudāsı Ḳazzāzoġlı Aḥmed Aġa ve İstanbul'da olan emvālini ḳabża Mīr-i Āḫur-ı Kebīr Süleymān Aġa irsāl olındı.

Ṭoḳsan beş Muḥarremi'nüñ on üçinci güni fermān-ı pādişāhī üzere meştā-yı Belġrad'da ḳatl olınup mühr-i vezāret rikāb-ı hümāyūn ḳa'im-maḳāmı Ḳara İbrāhīm Paşa'ya virildi.

Ṣafer'üñ on üçinde Re'īs Muṣṭafā Efendi ṣalb olındı. *'Īsā-zāde Tārīḫi'*nde masṭūrdur ki ṭoḳsan üç tārīḫinde Nemçe elçisi gelüp Sulṭān Süleymān Ḫān ḳānūnı üzere viregeldikleri hedāyāyı be-her sene edā ve güẕeşteyi daḫı tamāmen ḳażā itmek şarṭıyla tecdīd-i ṣulḥ recāsın muḥtevī nāme getürdükde Ṣadr-ı A'ẓam Muṣṭafā Paşa emriyle Re'īs Muṣṭafā Efendi mażmūnın taġyīr ve bu gūne terceme ve taḥrīr itmiş idi. "Eger ṣulḥi tecdīd iderseñüz biz daḫı tecdīd iderüz ve illā üzerimize sefer murād iderseñüz biz karşıñuza **[321[a]]** varuruz, size zaḥmet olmasun." pādişāh-ı ġayūr bu ta'bīr-i ḳabīḥden ġażabān olmaġla sefere bā'iṣ olmış idi. Ḥattā ḳatl-i vezīrden ṣoñra bu kiẕb ẓāhir olmaġın tercemān ve re'īs ḥużūr-ı hümāyūna iḥżār olınup istifsār olınduḳda tercemān "nāmeyi nefsü'l-emr üzere oḳudum, Re'īs Efendi nāmede yazılan sözleri yazmayup ḫilāfını yazdı." didükde re'īsden su'āl olınduḳda "Vezīr-i a'ẓamdan ḳorḳdum ve tenbīh itdükleri vech üzere yazdum." didükde ṣalb olınması içün ḫaṭ ṣādır olınmaġın icrā olındı.

Rebī'ü'l-āḫir'de Diyārbekr beglerbegisi İbrāhīm Paşa ulaḳlıġa Edrine'ye getürülüp serdārlıḳ ile Budun'a irsāl olındı.

Evāḫir-i Receb'de Budin üzerine gelen küffār ġālibāne görinmiş iken serdār-ı mezbūra Budun ehālīsi imdāda yetişmekle bi-fażli'llāhi te'ālā 'asākir-i İslām manṣūr u muẓaffer oldı.

Ša'bān'da Budin vālīsi Ḳara Meḥemmed Paşa şehīd olup Budīn vilāyeti Serdār İbrāhīm Paşa'ya virilüp anuñ eyāleti -ki Diyārbekr'dür- Bölük Aġası Siyāvuş Aġa'ya virildi.

Ramażān'da boġaz muḥāfaẓasına me'mūr olan Tekfūrṭaġī Muṣṭafā Paşa menzil ile Edrine'ye götürilüp ṣadr-ı a'ẓam ḫaste olmaġla ḳa'im-maḳām naṣb olınup Şevvāl'de Ayamavra'ya serdār ta'yīn olındı. Budin Ḳal'ası yüz on gün ḳadar muḥāṣara vü tażyīḳ-i ḫuṣūsiyyet-i süneden[1] ẓuhūr iden ḳaḥṭ ü ġalāyı taż'īf idüp bir vaḳıyye birinc elli beş pāreye ve bir vaḳıyye daḳīḳ otuz pāreye bey' olınup ġuzātuñ devābbı daḫı ekl olınurdı.

Ṭoḳsan altı Cumāde'l-āḫiresi'nde Şām Vālīsi İbrāhīm Paşa Baġdād vālīsi iken eyledigi ẓulm ü bīdāda Binā'en Budun muḥāfaẓasına giderken Edrine'de alay gösterüp çādırına varduḳda aḫẕ u ḥabs olınup cümle bār u büngāhı içerüden Çuḳadar Aġa'ya virilüp Şām eyāletiyle Budin'e irsāl olındı. Bu esnāda Atbāzārī Emīr Efendi ḥużūr-ı hümāyūnda va'ẓa me'mūr olup iḫtilāl-i 'ālemi naḳl ü beyān itmekle vilāyet-i Şumnı'ya nefy olındı. Evāḫir-i sālde Serdār İbrāhīm Paşa Belġrad'a gelüp ṭaraf-ı salṭanatdan ḳatl olınup serdārlıḳ 'Abdī Paşa'ya virildi.

Ẕi'l-ḳa'de'de Leh ṭarafında ser-'asker olan Süleymān Paşa Yaş ḳurbinde ḫān ile bile kāfir ṭaburını muḥāṣara idüp birḳaç günden ṣoñra ġalebe müslimīn ṭarafında olmaġın me'men-i menḥūslarına firār itdükde der-'aḳab ḫān-zāde ḳafāgīr olup ġanā'im-i keşīre ile muġtenim olduḳda ḫāna ve paşa-yı mezbūra ṭaraf-ı devletden ḫil'atler irsāl olınup vezīr-i **[321[b]]** a'ẓam ḫaste olmaġın Süleymān Paşa Edrine'ye da'vet olınup ḳā'im-maḳām naṣb olındı.

Ṭoḳsan yedi Muḥarremi'nüñ yigirmi birinci güni Ṣadr-ı A'ẓam İbrāhīm Paşa 'azl olınup birḳaç gün evvel ḳā'im-maḳām olan Süleymān Paşa nā'il-i mühr-i Süleymānī olduḳdan ṣoñra selefi İbrāhīm Paşa ḳapu arasında ḥabs olınup Mīr-i Aḫūr-ı Kebīr Receb Paşa mālını ḳabża me'mūr oldı. Ẕü'l-feḳār Aġa cezire-i Saḳız paşası olup selefi Köprüli-zāde Muṣṭafā Paşa boġaz muḥāfaẓasına ta'yīn olındı.

Sene-i mezbūre Cumāde'l-ūlāsı'nda Ṣadr-ı A'ẓam Süleymān Paşa Edrine ṣaḥrāsına naṣb-ı ḥıyām idüp Cumāde'l-āḫire'de pādişāh-ı İslām mīr-aḫūr-ı kebīri Receb Aġa ḳā'im-maḳām-ı ṣadrü'l-vüzerā oldı.

Toḳsan sekiz Şevvāli'ne gelince naḳl ü tafṣīli mükedder ḥavādiṣ-i muvaḥḥişe ṣādır olduḳda ol vezīr-i vizr-endūzuñ eyyām-ı nüḫūset-encām-ı devleti muṣībet-i 'āmme ve ṭāmme vü tāmme olup 'āḳıbetü'l-emrde firār ve maḥmiy-

1 Süne: Tahıla zarar veren böcek.

ye-i İstanbul'da ḳarār itmiş idi. Mecmū'-ı 'asker serdārsız ḳalduḳda çobansız ḳoyun meşābesinde perīşān olduḳlarından mā'adā bu ḳadar zaman muḳaddimāt-ı sa'y ü iḳdāmları netīce-baḫş-ı ḫaybet ü ḫüsrān olduġından ne idecekleri bilmeyüp biraz güft ü gūdan ṣoñra hem-zebān-ı ittifāk beynlerinde şürūṭ u īmānla 'aḳd-i 'aḥd ü miṣāḳ idüp yek-dest ve hemvār āheste cünbiş ile 'azīmet-i Sitanbul devlet-i ḳarār itdiler. Ḳaṭ'-ı merāḥil iderek ṭoḳsan ṭoḳuz Muḥarremi'nüñ ikinci Cum'airtesi a'yān-ı devlet ve erkān-ı salṭanat ṣalāt-ı ṣubḥı Ayaṣofıyya Cāmi'i'nde edā itdükden ṣoñra sarāy-ı hümāyūna doġrı varılup iḳtiżā-yı taḳallübāt aḥvāl-i dühūr ve ittifāḳ-ārā-yı cumhūr ile birāder-i kihteri 'ālī-şānı ya'nī cenāb-ı Sulṭān Süleymān Ḫān iclās-ı taḫt-ı İlḫānī itdirilmiş idi. Bunlar:

Dünyā evinde olmayıcaḳ bir ḥużūr-ı ḳalb
Fānī cihānı n'eyleyelüm cāvidān ṭutuñ

mażmūnı üzere ta'yīn olınan maḥalde sükūn ve 'uzlet-i daġdaġa-i dünyeviyyeden serv-i āzād gibi dāmen-keş ve restgār olup güft ü şinīdden ferāġat üzere güẕārende-i eyyām ü leyāl iken yüz dört Rebī'ü'l-āḫiri'nde maḥmiyye-i Edrine'de ol ṣadr-ı sarāy-ı evreng-i cāh ü celāl ve zīnet-efzā-yı çār-bāliş-i devlet ü iḳbāl birḳaç gün ser-nihāde-i vesāḳa-i[1] (?) ża'f u nā-tüvānī olup yigirmi sekizinci bāzārirtesi terk-i cihān-ı fānī ve 'azm-i taḫtgāh-ı mülk-i cāvidānī itdükde na'şları ġurre-i Cumāde'l-ūlā -ki yevm-i Ḫamīs'dür- İstanbul'a vāṣıl olup a'yān-ı 'ulemā ḫıdmet-i teşyī'lerin **[322[a]]** edā idüp vālide-i mükerremeleri binā buyurduḳları merḳad-i pür-nūr civārına naḳl olınup ol gevher-i yektā-yı kān imkān-ı gencīne-i ḫāk-i 'ıṭrnākde nihān oldı.

Müddet-i salṭanatları ḳırḳ yıl beş ay olup müddet-i 'ömr-i 'azīzleri elli iki buçuḳ senedür.

Pādişāh-ı maġfūr dāver-i Dārā-ẓuhūr, muṭī'-i şerī'at-ı nebeviyye, murā'ī-i şe'air-i dīniyye, himmeti kāmil, merḥameti şāmil, muḥibb-i 'ulemā vü ṣuleḥā, müşfiḳ-i żu'afā vü fuḳarā, sulṭān-ı 'ālī-ḳadr-i Cemşīd-fer, pādişāh-ı Key-ḫüsrev ü Dārā-yı Sikender-efser, menāhīden mu'riż, mübāḥata mütemaḥḥıż idi. Eyyām-ı devletlerinde bī-cürm bir ferd āzürde olmayup herkes kendü umūrında münferid idi.

*Raḥmetu'llāhi te'ālā 'aleyh.*[2]

1 Bu kelime "oda" manasına gelen vusâka (وثاقه) olmalıdır. Sözlüklerde vesâka diye bir kelime yok.
2 "Allah'ın rahmeti onun üzerine olsun."

## [Ricâl-i Devlet]

### Evlād-ı Kirāmları[1]

Māye-i ibtisām-ı şüġūr-ı İslām bā'iş-i niẓām-ı 'āmme-i enām olan şevketlü, mehābetlü pādişāhımuz ḥażretleri *'ammerehu'llāhu te'ālā bi'n-naṣri ve't-te'yīd 'alā-a'dātihi'l-anīd* biri daḫı **Sulṭān Aḥmed** ḥażretleridür ki vilādet-i bā-sa'ādetleri fī 22 min- şehr-i Ramażān sene erba' ve ṣemānīn ve elf. Bunlardan mā'adā ma'lūm olmamaġın işāret olınmadı. Aḫterān-ı burc-i salṭanat olan duḫterān-ı dürrī-menzilet ẕikri te'eddüben bu mecelleye münāsib görilmedi.

### Ẕikr-i Āṯār u Ḥasenāt

Muḳaddemā Bozcaaṭa'ya küffār istilā itmekle boġazda birbirine muḳābil iki ḳal'a yapılması lāzım gelmegin yetmiş senesinde ol emr-i lāzım bunlaruñ fermānıyla vücūd buldı. Yetmiş altıda Dāvūd Paşa Mescid-i Şerīfi'n cāmi' itdiler. Seksen altı tārīḫinde vāḳi' sūr-ı hümāyūn taḳrībiyle Ġalaṭa ve İbrāhīm Paşa Sarāyı'nda olan ġılmān-ı ḫāṣṣadan lā'iḳ-ı ḥıdmet-i hümāyūn olan sarāy-ı cedīde idḫāl olınup ve eskileri aşaġı bölüklere iḫrāc olınmaġın sarāylar ḫālī ḳalmış idi lākin her birinde evḳāf-ı keṯīre bulınmaġın ūlā ve ṯāniye 'unvānıyla her biri ikişer medrese olup ūlālar mūṣıla-i Süleymāniyye ve ṯāniyeler altmış ḥareketi i'tibār olındı. Vālide-i müşfiḳaları ṣāḥibü'l-ḫayrāt ve'l-ḥāsenāt Ṭarḫan Sulṭān maḥmiyye-i İstanbul'da Baġçeḳapusı ḳurbinde deryāya nāẓır maḥalde zerrīn külāhlı her biri üçer şerefeli iki mināre-i sengīni müştemil bir cāmi'-i şerīf-i dil-güşā ve bir ma'bed-i laṭīf-i feraḥ-fezā bināsın murād eyledüklerinde emvāl-i cezīle ile imdād eyleyüp himmet-i 'āliyeleriyle yetmiş altı tārīḫinde itmām olınup her ṣınfa 'aṭāyā-yı müstaḳille in'ām ve 'ulemā vü vüzerā ḫila'-i fāḫire ilbāsıyla ikrām olınduġı *'Abdī Paşa Tārīḫi'*nde mufaṣṣaldur. Bunlardan mā'adā olan āṯār-ı ḫayriyyeleri 'alā-vechi't-tafṣīl ve't-ta'yīn ma'lūm olınmamaġın bu miḳdār ile **[322[b]]** iktifā olındı.

### Mu'allimleri

Vālid-i mācidleri imāmı **Şāmī Yūsuf Efendi** مات في صفر سنة سبع وخمسين وألف[2] ba'dehu **Şāmī Ḥüseyn Efendi** yirlerine imām ve mu'allim naṣb olınup ba'de'l-cülūs yine ibḳā olındı.

---

1 Der-kenār: İbtidāsı Ṭarḫan olup ṣoñra Ḥadīce tesmiye eylemişlerdür diyü mesmū'umızdur. *Raḥmetu'llāhi te'ālā 'aleyh*. (Allah'ın bağışlaması onun üzerine olsun.)

2 "1057 Safer'inde vefat etti."

ثم مات في جماذى الأولى سنة تسع وستين وألف[1]

**Vüzerā-yı ʻİẓām**

**Ṣūfī Meḥemmed Paşa:** Meḥemmed Paşa sābıḳā vezāretle defterdār olan Bāḳī Paşa ketḫudāsıdır. Paşası vefātından ṣoñra baʻẓ-ı ḥıdemātda istiḫdām olınup baʻdehu yeñiçeri aġası olup otuz sekiz tārīḫinde Erzenü'r-rūm vālīsi olmış idi baʻdehu Aydın ve Ṣaruḫan muḥaṣṣılı ve Ḳasṭamonı paşası baʻdehu defterdār daḫı olmış idi. Andan ṣoñra ʻazl ü ḫumūle mübtelā olup niçe zamān Yeñiḳapu ḳurbinde vāḳiʻ baġçesinde sākin olup Ṭoġanī Dede dervīşlerinden geçinmekle Mevlevī-ḫāne'de evḳāt geçürmiş idi. Biñ elli sekiz Recebi'nde vāḳiʻ vaḳʻada cülūs-ı hümāyūndan bir gün muḳaddem vezīr-i aʻẓam oldı. Elli ṭoḳuz Cumāde'l-ūlāsı'nda ʻazl ve bir hafta miḳdārı bustāncıbaşı ḥabsinde ibḳā olınduḳdan ṣoñra Malġara'ya iclā ve birḳaç günden ṣoñra ḳafes-i bedeni murġ-ı rūḥından iḫlā olındı.

Vezīr-i mezbūr "Ṣūfī Meḥemmed Paşa" dimekle meşhūr idi. Ḥaḳḳında ṣāḥib-i *Feẕleke* Kātib Çelebi taʻdād-ı müsālib idüp ṣūfīlik yüzinden görinüp ʻālemi biribirine ḳatmış idi, dir. *el-Uhdetu ʻale'r-rāvī* [2]

**Ṭarḫūncı Aḥmed Paşa [Mūsā Paşa Ketḫudāsı]:** Aḥmed Paşa, Arnavud aṣıllıdur. Silaḥdār Mūsā Paşa ḥarem-i hümāyūndan Mıṣr eyāletiyle çıḳduḳda bu daḫı bölük sipāhīligi ile çıḳup baʻdehu mezbūra ketḫudā olmaġla "Mūsā Paşa Ketḫudāsı" daḫı dirler idi. Andan Ṣad Pāre Aḥmed Paşa'ya ketḫudā olup vaḳʻadan ṣoñra biñ elli sekiz Şevvāli'nde Melek Aḥmed Paşa yirine Diyārbekr vālīsi olup manṣıbına revān olmaḳ eṣnāsında -biñ elli ṭoḳuz Muḥarrem'dür- Mıṣr vezāretine tebdīl ve manṣıb-ı münḥal ile yeñiçeri aġalıġından maʻzūl Meḥemmed Aġa tebcīl olındı. Altmış iki Recebi'nde Gürci Meḥemmed Paşa yirine ṣadrü'l-vüzerā olup altmış üç Rebīʻü'l-āḫiri'nde ḳatl olındı. Üsküdar'da medfūndur.

**İbşīr Muṣṭafā Paşa:** Muṣṭafā Paşa, Abaza cinsidür. Mīr-āḫūr iken Budin beglerbegiligiyle çıḳup baʻdehu Vān muḥāfaẓasına taʻyīn olındı. Elli beşde Şām vālīsi olup elli sekizde ʻiṣyān iden ʻAlī Paşa yirine Sivas eyāleti virilüp ʻAlī Paşa'yı

1 "1039 Cumâdelulâ'sında vefat etti."
2 "Rivayet edenin sorumluluğundadır."

ḳatl itdükde Anaṭolı eyāletiyle ikrām olındı. Altmış birde Ḥaleb'e vālī olup altmış dört Ẕi'l-ḥiccesi'nde Dervīş Meḥemmed Paşa ferāġından mühr-i vezāret iḥsān olındı. Bālāda tafṣīl **[323ᵃ]** olınduġı üzere altmış beş Rebī'ü'l-āḫiri'nde Üsküdar'a vāṣıl, ikinci gün şehre dāḫil olup pādişāh 'ammetesi 'Ā'işe Sulṭān tezvīc olınup māh-ı Receb-i pür-'acebde vāḳi' vaḳ'ada ḳatl olındı. Barmaḳḳapu'da Ḳara Muṣṭafā Paşa Türbesi'nde medfūndur.

**Murād Paşa:** Murād Paşa, Arnavud aṣıllıdur. Yeñiçeri ocaġında neşv ü nemā bulup Baġdād Seferi'nden ṣoñra yeñiçeri ketḫudāsı ba'dehu yeñiçeri aġası olup elli ṭoḳuz Cumāde'l-ūlāsı'nda Vālide Sulṭān recāsıyla Ṣūfī Meḥemmed Paşa yirine ṣadr-ı a'ẓam olmış idi. Altmış Ša'bānı'nda ḥüsn-i iḫtiyārıyla ferāġat idüp yirine Melek Aḥmed Paşa ṣadrü'l-vüzerā oldı. Altmış dört Muḥarremi'nde ḳapudan olup Girid'e geçerken küffār donanmasıyla ceng idüp 'aẓīm yüz aḳlıġıyla Girid'e mühimmāt īṣāl itdürmişdür. Altmış beş Recebi'nde İbşīr Muṣṭafā Paşa yirine ṣāniyen ṣadr-ı 'ālī olmış idi. Sene-i mezbūre Şevvāli'nde yine 'arż-ı isti'fā itmekle Şām eyāleti virilüp yirlerine Süleymān Paşa vezīr oldı. Ḳaṭ'-ı merāḥil iderek Ḥamā nām menzile varduḳda ḥummā-yı muḥriḳaya mübtelā ve 'āzim-i raḥmet-i Ḫudā-yı bī-hemtā oldı. Ol ḳaṣabada nüzūl itdügi ḫāne ṣāḥibi Arnavud Meḥemmed Paşa kendü içün i'dād itdügi türbede defn olındı.

Vezīr-i mezbūr 'uluvv-i himmetle meşhūr, 'ālī-şān ve kār-dān idi.

**Dervīş Meḥemmed Paşa:** Derviş Meḥemmed Paşa, Çerkes aṣıllıdur. Ṭabanıyaṣṣı Meḥemmed Paşa ketḫudāsı iken ḳırḳ yedi tārīḫinde Şām paşası olup ḳırḳ sekiz Rebī'ü'l-āḫiri'nde Diyārbekr'e naḳl olındı. Ḳırḳ ṭoḳuz Muḥarremi'nde Baġdād muḥāfıẓı ta'yīn olınup elli dörtde Ḥaleb, elli beşde Anaṭolı beglerbegisi, elli ṭoḳuz Rebī'ü'l-āḫiri'nde Silistre vālīsi olup altmış bir Ramażānı'nda Anaṭolı eyāleti virildi. Altmış iki Cumāde'l-āḫiresi'nde ḳapudan olup altmış üç Rebī'ü'l-āḫiri'nde Ṭarḫūncı Aḥmed Paşa yirine vezīr-i a'ẓam oldı. Altmış dört Ẕi'l-ḥiccesi'nde 'illet-i mizāc sebebiyle ṣadāretden 'arż-ı ferāġ itmekle yirine İbşīr Paşa vezīr oldı. Altmış beş Rebī'ü'l-evveli'nde ḥatfe enfihi fevt olup Dikiliṭaş ḳurbinde 'Alī Paşa-yı 'Atīḳ Cāmi'i mezāristānında defn olındı. Emvālī ṭaraf-ı mīrīye ḳabż olındı.

Vezīr-i merḳūm tefevvuḳ-ı aḳrān ile mevsūm idi.

**Siyāvuş Paşa:** Siyāvuş Paşa, Abaza cinsidür. Biñ elli Cumāde'l-ūlāsı'nda silaḥdārlıḳdan Deli Ḥüseyn Paşa yirine ḳapudan olup Ḳaradeñiz'de Azaḳ istiḫlāṣına ta'yīn olınmış idi. Fetḥ ü tesḫīr mümkin olmamaġla 'avdetde ma'zūl oldı. Elli üç Ramażānı'nda Erzenü'r-rūm **[323b]** eyāleti iḥsān olınup elli beşde ḳubbe-nişīn-i vezīr-i güzīn olup bir haftadan ṣoñra Silistre sancaġı virildi ba'dehu Bolı paşası olup altmış bir Ramażānı'nda Melek Aḥmed Paşa yirine ṣadr-ı a'ẓam oldı. Sene-i mezbūre Şevvāli'nde 'azl ve Malġara'ya nefy olınup yine Gürci Meḥemmed Paşa vezīr-i a'ẓam olmış idi ba'dehu Bosna ve Silistre eyāletlerine mutaṣarrıf olup altmış altı Cumāde'l-āḫiresi'nde dört sā'at vezīr olan Sūrnā-zen Muṣṭafā Paşa yirine ṣāniyen vekīl-i muṭlaḳ olup der-'aḳab ḥummādan mizācı şikest olmış idi. Receb'de intiḳāl ve raḥmet-i Ḥaḳḳ'a isti'cāl eyledükde yirine Boynıegri vezīr oldı.

Paşa-yı mezbūr mehīb ü vaḳūr, ẓālim ü cesūr idi.

**Köprüli Meḥemmed Paşa[1]:** Meḥemmed Paşa Arnavud aṣıllıdur. Ḥarem-i hümāyūndan çıḳup Ḫusrev Paşa'ya ḫazīnedār ve Ḳara Muṣṭafā Paşa zamānında mīr-i āḫūrluḳdan sancaḳ virilmiş idi. Elli altıda Şām vālīsi olup ba'dehu Ḳuds ba'dehu Ṭrablus-ı Şām virilüp henüz ḥareket itmedin altmış altı Ẕi'l-ḳa'desi'nde Boynıegri Meḥemmed Paşa yirine ṣadrü'l-vüzerā olup yetmiş iki Rebī'ü'l-evveli'nde intiḳāl ve dārü'n-na'īme irtiḥāl eyledükde na'şı Edrine'den İstanbul'a īṣāl olınup Vālide Ḥammāmı ḳurbinde ta'yīn olınan türbesinde defn olındı.

Vezīr-i mezbūr vāḳıf-ı aḥvāl-i cumhūr, nigehbān-ı devlet, ḳāṭı'-ı 'ırḳ- erbāb-ı şirret idi. Zamānında ibtidāī vech-i arżdan eşirrāyı istīṣāle şürū' idüp erkān-ı devlete istiḳlāl virdükden ṣoñra Boġaz Seferi'nde Bozcaaṭa'yı küffārdan istiḫlāṣ ba'dehu Erdel'e sefer idüp Yanova Ḳal'ası'n tesḫīr itmiş idi.

Āṣārından türbesi civārında Dārü'l-ḥadīṣi ve Ḫendeḳ nām mevżī'de ḫānı vardur. *Raḥmetu'llāhi 'aleyh*[2]

**Sūrnā-zen Muṣṭafā Paşa:** Muṣṭafā Paşa, Arnavud aṣıllıdur. Altmış Cumāde'l-āḫiresi'nde İbrāhīm Paşa yirine defterdār olup sene-i mezbūre Şevvāli'nde ma'zūl ba'dehu Ḳaraman eyāletine mevṣūl olmış idi. Altmış iki Ṣa'bānı'nda

1 Der-kenār: Ḳalḳandelenli olmaḳ üzere naḳl olındı.
2 "Allah'ın rahmeti onun üzerine olsun."

ḫalefi Emīr Paşa yirine ṣāniyen ḫıdmet-i defterdārī erzānī görilüp altmış üç Cumāde'l-ūlāsı'nda Ṭımışvar muḥāfaẓasına ta'yīn olındı. Altmış beş tārīḫinde ḳapudan oldı. Altmış altı Cemā'l-ūlāsı'nda Süleymān Paşa 'azlinden mühr-i vezāret Girid cezīresinde olan Deli Ḥüseyn Paşa'ya irsāl olınduḳda bunlar ḳā'im-maḳām naṣb olınmış idi. Beş altı günden ṣoñra ẓuhūr iden vaḳ'ada vezīr olup 'asker ḫilāf-gīrligi ile sā'at-i rābi'ada izāle olınup menşūr-ı vezāret-i 'uẓmā ṣāniyen Siyāvuş Paşa'ya taḥrīr olındı. **[324ᵃ]** Sene-i mezbūre Cumāde'l-āḫiresi'nde Erzenü'r-rūm eyāleti virildi. Altmış yedi Rebī'ü'l-evveli'nde fevti ḫaberi gelüp yiri Gürci Muṣṭafā Paşa'ya virildi.

Vezīr-i mezbūr cerā'et ü cesāret ile meşhūrdur.

**Melek Aḥmed Paşa:** Aḥmed Paşa, fi'l-aṣl Abaza cinsindendür. Ḥarem-i hümāyūnda silaḥdār iken Baġdād fetḥinde vezāret ile Diyārbekr beglerbegisi olmış idi. Sulṭān Murād merḥūmdan ṣoñra Ḳaya Sulṭān tezvīc olınup Şām ve Ḥaleb eyāletlerine vālī olup altmış Ša'bānı'nda Baġdād muḥāfıẓı olup irtesi gün Murād Paşa def'a-i ūlāsı yirine mühr-i vezāret erzānī görildi. Altmış bir Ramażānı evā'ilinde 'azl olınup Siyāvuş Paşa ṣadr-ı 'ālī naṣb olındı. Ṣāḥibü't-terceme'ye Silistre vilāyeti virildi. Altmış dört Ẕi'l-ḥiccesi'nde Ḥaleb vālīsi İbşīr Paşa vezīr olduḳda bunlar ḳā'im-maḳām naṣb olındı. Altmış beş Rebī'ü'l-āḫiri'nde Vān eyāleti virildi. Yetmiş üç Muḥarremi evā'ilinde civār-ı Ḥaḳḳ'a rıḥlet eyledi.

Vezīr-i mezbūr mü'eddeb ü vaḳūr, ḥalīm ü selīm, müşfiḳ ü kerīm idi. Lāḳin menāṣıbında tevābi'ine maġlūb idi.

*'Abdī Paşa Tārīḫi*'nde masṭūrdur ki 'arż günlerinde vüzerā-yı 'iẓām ḥużūr-ı hümāyūna dāḫil olduḳlarında muḳābelelerinde vāḳı'a ḳaṭīfe maḳ'ad ile pūşīde ṣuffe kenārında celse ḳadīmden ḳānūn iken kemāl-i edebe ri'āyeten terk itmeleriyle ol zamāndan beri ref' olındı.

**Boynıyaralı Meḥemmed Paşa:** Meḥemmed Paşa, çāvuşbaşılıḳdan [gelmedür]. Biñ elli beş tārīḫinde Ḳaraman eyāleti virilmiş idi. Elli ṭoḳuz Cumāde'l-ūlāsı'nda tekrār çāvuşbaşı oldı. Altmış bir Şevvāli'nde Ḳanije muḥāfaẓası virildi. Altmış altı Cumāde'l-āḫiresi'nde Siyāvuş Paşa fevt olup mühr-i vezāret bunlar içün Şām'a irsāl olındı. Ramażān-ı şerīf'üñ onıncı gün āsitāneye vāṣıl

olduḳda Şām manṣıbı Mıṣr'dan ma'zūl Ḫāṣekī Meḥemmed Paşa'ya virildi. Sene-i mezbūre Ẕi'l-ḳa'desi'nde 'azl olınup birḳaç gün ḥabs olınduḳdan ṣoñra Malġara'ya irsāl olınup andan daḫı ṯāniyen Ḳanije'ye irsāl olınup ba'de'l-'azl ḫāṣlarla teḳā'üd itmiş idi. Yetmiş altı Recebi'nde intiḳāl eyledi.

Vezīr-i mezbūr umūr-dīde, kār-āzmūde, pīr-i rūşen-żamīr idi.

**Gürci Meḥemmed Paşa:** Meḥemmed Paşa Gürciyyü'l-aṣldur. Otuz yedi Ṣaferi'nde Şām vālīsi iken Diyārbekr'e naḳl olındı. Ḳırḳ sekizde Erzenü'r-rūm'dan ma'zūl iken Mar'aş vilāyeti virildi. Elli beş tārīḫinde Dervīş Meḥemmed Paşa yirine Ḥaleb paşası olmış idi. Sene-i mezbūre Şevvāli'nde ṯāniyen Şām vālīsi oldılar. Altmış bir Şevvāli'nde Siyāvuş Paşa **[324[b]]** yirine ḳubbe-nişīn iken vezīr-i a'ẓam oldı. Altmış iki Recebi'nde 'azl ü infiṣāl ve Yediḳulle maḥbesine īṣāl olınup birḳaç eyyām mürūrında maẓhar-ı 'afv-ı pādişāhī olup Oḫri sancaġıyla ib'ād olındı. Altmış üç Ṣa'bānı'nda şüfe'ā tavassuṭıyla İstanbul'da vāḳi' ḫānesinde 'uzlete ruḫṣat virilmiş iken żabṭ-ı lisān itmemekle Ṭımışvar'a gönderildi. Altmış altıda Ḳıbrıs'a irsāl olınup ba'dehu Budin muḥāfaẓasına ta'yīn olınmış idi. Yetmiş altı Şevvāli'nde ḫaber-i intiḳālī vārid olduḳda yiri, Ṭımışvar vālīsi Çuḳadar Ḳāsım Paşa'ya virildi.

**Fāżıl Aḥmed Paşa:** Aḥmed Paşa ibnü'l-Vezīr Köprüli Meḥemmed Paşa. Biñ ḳırḳ beş tārīḫinde sine-i 'ademden dīde-güşā olup sinn-i temyīze vāṣıl olduḳda Ḳara Çelebiz-āde 'Abdü'l-'azīz Efendi'den mülāzım ve ṭarīḳ-ı tedrīse 'āzim olduḳda:

Ma'rifet gerçi ki beg-zādelere lāzımdur
Oḳuyup yazmaz ise yine beg oġlı begdür

dimeyüp taḥṣīl-i 'ilm ü kemāle müştaġil ve ser-māye-i ma'ārif-i 'ilmiyyeye nā'il olmış idi.

Altmış bir Recebi'nde Aḥmed Paşa Medresesi ile kām-revā, altmış yedi Muḥarremi'nde 'Abdü'l-laṭīf Efendi yirine mūṣıla-i Ṣaḥn ile Ḳāsım Paşa Medresesi'ne revnaḳ-baḫṣā olup sene-i mezbūre Rebī'ü'l-evveli'nde Ṣaḥn'a gelmişler idi. Erbāb-ı ṭarīḳ süfehāsından ba'ż sitem-ẓarīflerden daḫl-āmīz kelimāt ṣudūrı bā'iṯ-i bī-ḥużūrī olmaġın altmış ṭoḳuz Ẕi'l-ḥiccesi'nde ṭarīḳ-ı 'ulemādan ḫurūc ve def'aten Erzenü'r-rūm eyāletiyle mesned-i vezārete 'urūc itmiş idi. Yetmiş

bir Rebī'ü'l-evveli'nde Şām'a naḳl olınup yetmişde 'azl olınup āsitāneye vuṣūl bulduḳda Ẕi'l-ḳa'de'de ḳā'im-maḳām olmış idi. Yetmiş iki Muḥarremi'nde vālidlerinüñ Edrine'de mizācı ziyāde münḥarif olmaġın umūr-ı 'ibād mu'aṭṭal olmamaḳ içün Edrine'ye da'vet olınup ḳā'im-maḳām naṣb olınmış idi. Sene-i mezbūre Rebī'ü'l-evveli'nde vālid-i 'alī-şānı vāṣıl-ı raḥmet-i Sübḥānī olduḳda maḳāmına vezīr-i Āṣaf-ı bī-naẓīr oldı. Seksen yedi tārīḫinde pādişāh-ı Cemnişān dārü'n-naṣr-ı Edrine'ye revān olduḳda bunlar 'illet-i mizāc sebebiyle birḳaç gün te'eḫḫür idüp ba'dehu baḥren Silivri'ye, andan daḫı Çorlı ile Ḳarışdıran mā-beyninde Ergene ṣuyı ḳurbinde vāḳi' Ḳarabiber Çiftligi'ne nüzūl eyledükde ber-muḳteżā-yı taḳdīr-i Rabbānī māh-ı Ša'bān'uñ yigirmi altıncı gicesi 'azm-i dārü'n-na'īm-i cāvidānī eylemişler idi. Ba'de't-techīz ve't-tekfīn na'şları 'arabaya taḥmīl olınup İstanbul'da vālidi cenbinde defīn oldı.

Vezīr-i merḳūm "Fāżıl Aḥmed Paşa" dimekle **[325a]** mevsūm, dāḫil-i 'idād-ı erbāb-ı feżā'il, ehl-i ma'ārif ṣoḥbetine mā'il, zekī vü vaḳūr, seḫā vü kerem ile meşhūr, ḫayr-ḫ˘āh-ı devlet, maḫdūm-ı ṣāḥib-himmet idi.

Āṯār-ı ḫayriyyelerinden bir kitāb-ḫāne binā, kütüb-i nefīse ile iḥyā idüp ṭalebe-i 'ulūma vaḳf eyledi. Vaẓīfe-i vāfire ta'yīniyle kitāb-ḫānesinde 'ulūm-ı nāfi'a tedrīsin şarṭ eylemişlerdür ve kendü yediyle fetḥ olan Ḳandiye'de bir cāmi' īcād idüp ḫuddāmına veẓā'if tertīb ü ta'yīn eylemişdür.

*Şekera'llāhu sa'yehu'l-cemīl.*[1]

**Ḳara Muṣṭafā Paşa:** Muṣṭafā Paşa, Merzifonī'dür. Vezīr-i a'ẓam Köprüli Paşa ḫıdmetiyle kām-yāb olup silaḥdārī ba'dehu mīr-i āḫūr-ı şehriyārī, yetmiş Cumāde'l-āḫiresi'nde Silistre eyāleti iḥsān olındı. Yetmiş bir Ramażānı'nda Diyārbekr'e tebdīl olınup yetmiş iki Recebi'nde ḳapudan olmış idi. Sene-i mezbūre Ramażānı'nda Uyvar Seferi vāḳi' olduḳda Vezīr Aḥmed Paşa ṭarafından rikāb-ı hümāyūna ḳā'im-maḳām naṣb olındı. Yetmiş altı Ẕi'l-ḳa'desi'nde vāḳi' Girid Seferi'nde dahi ṯāniyen ḳā'im-maḳām olup rikāb-ı hümāyūn ile Selanik'e ve Yeñişehr'e gitmiş idi. Seksen yedi Ša'bānı'nda Aḥmed Paşa intiḳāl eyledükde mühr-i vezāret bunlara naṣīb oldı. Ṭoḳsan dört Ẕi'l-ḳa'desi evāḫirinde Peç Seferi'nden 'avdet idüp Belġrad'a dāḫil olmış idi. Ṭoḳsan beş Muḥarremi evā'ilinde ḳatl olınup Ḫāric-i Sūr'da defn olındı.

1 "Allah onun güzel emeklerinin mükâfatını versin."

Vezīr-i mezbūr vāḳıf-ı aḥvāl-i cumhūr, icrā-yı merāsime ḳādir, levāzım-ı salṭanatda māhir idi. Ancaḳ ziyāde ṭammā' ve mā'il-i şevket ü cāh olmaḳ cihetiyle meẕmūm idi.

Āṣārından Barmaḳḳapu ḳurbinde ḥücerāt-ı 'adīdeyi müştemil Dārü'l-ḥadīṯ ve civārında maḫdūmı, Köprüli Meḥemmed Paşa'ya naẓīre üsti açıḳ türbe binā itmişdür.

**Ermeni Süleymān Paşa:** Süleymān Paşa. Ermeniyyü'l-aṣl olmaḳ üzere mesmū'dur. Altmış beş Şevvāli'nde Murād Paşa yirine vezīr-i a'ẓam olmış idi. İsmi ḥurūfınuñ ḥisābınca yüz ṭoḳsan bir günden henüz tecāvüz idüp müṣāderāt ve müdāyenāt ile ḳul mevācibini teslīm ü edā itmiş iken altmış altı Cumāde'l-ūlāsı'nuñ ikinci güni mühr-i vezāret istirdād olındı. Altmış ṭoḳuz Ẕi'l-ḳa'desi'nde İstanbul ḳā'im-maḳāmı oldı. Yetmiş altı Ẕi'l-ḥiccesi'nde Gürci İbrāhīm Paşa fevtinden Erzenü'r-rūm eyāleti tefvīż olındı.

**Ḳara İbrāhīm Paşa:** İbrāhīm Paşa, Bayburdlı'dur. Ḳara Muṣṭafā Paşa ketḫudālıġından mīr-i āḫūr-ı kebīr olup **[325[b]]** andan vezīr-i mezbūruñ bir iki def'a ḳā'im-maḳāmı olduḳdan ṣoñra biñ ṭoḳsan beş Ṣaferi'nde veliyy-i ni'meti maḳāmına 'āric ve mühr-i vezārete neyl ile mübtehic oldı. Biñ ṭoḳsan yedide 'azl olınup Rodos'a nefy olınmış idi. Ṭoḳsan sekizde ḳatl olındı.

Vezīr-i mezbūr 'aḳl u rüşd ile meşhūr idi, lākin zamān-ı vezāreti vaḳt-i perīşānīye müṣādif olmaġın temāruż ile evḳāt-güẕār olmış idi.

**Süleymān Paşa:** Süleymān Paşa, Bosneviyyü'l-aṣldur. Ḥelvācılar ocaġından çıḳup Vezīr-i a'ẓam Fāżıl Aḥmed Paşa'ya ketḫudā olup biñ yetmiş ṭoḳuz Ramażānı'nda İbrāhīm Aġa yirine mīr-i āḫūr olup ṭoḳsan beşde vezāret virilüp ḫāṣlar ta'yīniyle vezīr-i ḳubbe-nişīn oldı. Ṭoḳsan beş Rebī'ü'l-āḫiri'nde Leh üzerine serdār naṣb olınup Vezīr Ḳara İbrāhīm Paşa'nuñ mizācı şikest olmaġla Edrine'ye da'vet olınup ḳā'im-maḳām olmış idi. Ṭoḳsan yedi Muḥarremi'nde 'azl olınup Rodos'a nefy olınan Ḳara İbrāḥīm Paşa yirine ṣadr-ı a'ẓam oldı. Ṭoḳsan sekizde Budin istiḫlāṣına sefer idüp Şevvāl'de ṣūret-i hezīmet görüldükde sāde ve piyāde cānib-i İstanbul'a firār u 'avdet idüp mecmū'-ı 'asker ḥareketine bādī olmaġın Ẕi'l-ḳa'de'de ḳatl olınup silaḥdār-ı şehriyārī yediyle başı 'askere, mühr-i vezāret Siyāvuş Paşa'ya irsāl olındı.

Vezīr-i mezbūr ḥiyel ü ḫida‘ ile meşhūr idi.

**Siyāvuş Paşa:** Siyāvuş Paşa. Biñ ṭoḳsan sekiz Ẕi'l-ḳa‘desi'nde vezīr olup gürūh-ı ‘asker ile İstanbul'a vāṣıl olmadın cülūs vāḳi‘ oldı.

**Zamān-ı Salṭanatlarında Olan Ḫānlar**

**İslām Giray**. Cülūs-ı hümāyūnda ḫān bulınup ba‘dehu fevt olup yirine ṣāniyen birāderi **Meḥemmed Giray** ḫān oldı. Fī-sene 64.

Ba‘dehu Uyvar Seferi'nde bulınması fermān olınmış iken "kendüm iḫtiyār oldum" diyüp oġlını göndermek töhmetiyle ‘azl olınup Rodos'da maḥbūs olan ‘**Adālet Giray** ibn Çoban Giray'ı getürüp ḫān naṣb itdiler. Fī-sene 75.

Ol daḫı merd-i kār-dān olmayup memleket-i Ḳırım żabṭında ‘acz ü taḳṣīri olmaġla ‘azl olınup yiri Bahadır Giray oġlı **Selim Giray**'a virildi. Fī-sene 82. **[326ᵃ]**

**Meşāyiḫ-ı İslām**

**‘Abdü'r-raḥīm Efendi** zamānlarında cülūs vāḳi‘ olup ba‘dehu ‘azl olındı. Fī-Receb sene 59.

**Bahāyī Efendi** ‘azl olındı. Fī-Cumāde'l-ūlā sene 61.

**Ḳara Çelebi-zāde ‘Abdü'l-‘azīz Efendi** naṣb olınup ‘azl olındı. Fī-Ramażān sene 61.

**Ebū Sa‘īd Efendi** ṣāniyen ‘azl olındı. Fī-Ramażān sene 62.

**Bahāyī Efendi (ṣāniyen)** māte fī-Ṣafer sene 64.

**Ebū Sa‘īd Efendi (ṣāliṣen)** ṣümme ‘azl fī-Receb sene 65.

**Ḥüsām-zāde ‘Abdu'r-raḥmān Efendi** ṣümme ‘azl fī-Cumāde'l-ūlā sene 66.

**Memek-zāde Efendi** on üç sā‘at miḳdārı mümted olup ‘azl olındı. Fī-Cumāde'l-ūlā sene 66.

**Ḫˇāce-zāde Mes‘ūd Efendi** vaḳ‘ada ölüp ‘azl olındı. Fī-Ramażān sene 66.

**Ḥanefī Efendi** ‘azl fī-Ṣaferü'l-ḫayr sene 67.

**Bālī-zāde Efendi** ‘azl fī-Şa‘bān sene 67.

**Bolevī Muṣṭafā Efendi** ‘azl fī-Cumāde'l-āḫire sene 69.

**Burusevī Meḥemmed Efendi** ‘azl fī-Cumāde'l-ūlā sene 72.

**Ṣun'ī-zāde es-Seyyid Meḥemmed Emīn Efendi** 'azl fī-Cumāde'l-āḫire sene 73.

**Minḳārī-zāde Efendi** 'azl fī-Ẕi'l-ḳa'de sene 84.

**'Alī Efendi** 'azl fī-Ẕi'l-ḳa'de sene 97.

**Anḳaravī Meḥemmed Efendi** māte fī-Ẕi'l-ḥicce sene 98.

**Debbāġ-zāde Meḥemmed Efendi** şeyḫü'l-İslām olup devlet-i Meḥemmedī bunlar ile ḫitām buldı.

**Ṣudūr-ı Rūm**

**Mülaḳḳab Muṣṭafā Efendi** İstanbul'dan ṣadr olup yevm-i cülūsda ḳatl olındı. Fī-Receb sene 58.

**Ḳara Çelebi-zāde 'Abdü'l-'azīz Efendi** ṣadr olup 'azl olındı. Fī-Şevvāl sene 59.

**Memeḳ-zāde Efendi** ḳāḍī-'asker olup 'azl olındı. Fī-Şevvāl sene 60.

**Ḳabaḳulaḳ-zāde Meḥemmed Efendi** ṣadr olup ba'dehu 'azl olındı. Fī-Cumāde'l-ūlā sene 61.

**Ḳudsī-zāde Efendi** ḳāḍī-'asker olup 'azl olındı. Fī-Ramażān sene 61.

**Ḥanefī Efendi** ṣadr olup ba'dehu 'azl olındı. Fī-Ramażān sene 62.

**Ḥüsām-zāde Efendi** ḳāḍī-'asker olup ba'dehu 'azl olındı. Fī-Şevvāl sene 63.

**Memek-zāde Efendi (s̱āniyen)** ṣadr olup ma'zūl oldı. Fī-Ẕi'l-ḳa'de sene 64.

**Ḳudsī-zāde Efendi (s̱āniyen)** ṣadr olup ba'dehu 'azl olındı. Fī-Şevvāl sene 65.

**Kemāl Efendi-zāde** ḳāḍī-'asker olup 'azl olındı. Fī-Ramażān sene 66.

**Şa'bān Efendi** ṣadr olup ba'dehu ma'zūl oldı. Fī 3 Şa'bān sene 67.

**Bolevī Muṣṭafā Efendi** naṣb olınup ba'dehu naḳl olındı. Fī 9 Şa'bān sene 67.

**Ṣun'ī-zāde Efendi** naṣb ba'dehu ma'zūl oldı. Fī-Receb sene 68.

**Bustān-zāde 'Abdü'l-kerīm Efendi** ṣadr olup 'azl olındı. Fī-Rebī'ü'l-evvel sene 69. **[326[b]]**

**'İṣmetī Efendi** naṣb olınup ba'dehu ma'zūl oldı. Fī-Receb sene 71.

**Ṣun'ī-zāde Efendi (s̱āniyen)** ṣadr olup ba'dehu naḳl olındı. Fī-Cumāde'l-āḫire sene 72.

**Minḳārī-zāde Efendi** ṣadr olup ba'dehu naḳl olındı. Fī-Rebī'ü'l-āḫir sene 73.

**Ḳadrī Efendi** ṣadr olup ba'dehu ma'zūl oldı. Fī-Muḥarrem sene 74.

**'İṣmetī Efendi (s̱āniyen)** naṣb olınup ba'dehu 'azl olındı. Fī-Ramażān sene 75.

**'Abdü'r-raḥīm-zāde Meḥemmed Efendi** ṣadr olup 'azl olındı. Fī-Ṣafer sene 77.

**Şeyḫī-zāde ʻAbdu'r-raḥmān Efendi** naṣb olınup ʻazl olındı. Fī-Şaʻbān sene 77.

**Ḳadrī Efendi (s̱āniyen)** ṣadr olup baʻdehu maʻzūl oldı. Fī-Rebīʻü'l-āḫir sene 80.

**ʻİzzetī Meḥemmed Efendi** naṣb olınup ʻazl olındı. Fī-Receb sene 80.

**ʻAbdü'r-raḥīm-zāde Meḥemmed Efendi (s̱āniyen)** naṣb olınup baʻdehu māte fī-Ẕi'l-ḥicce sene 80.

**Ḍıḥkī Efendi** ṣadr olup baʻdehu maʻzūl oldı. Fī-Receb sene 81.

**Ḳadrī Efendi (s̱āliṣen)** ṣadr olup baʻdehu ʻazl olındı. Fī-Şevvāl sene 81.

**ʻAlī Efendi** ṣadr olup baʻdehu maʻzūl oldı. Fī-Rebīʻü'l-evvel sene 84.

**Anḳaravī Meḥemmed Efendi** ḳāḍīʻ-asker olup ʻazl olındı. Fī-Cumāde'l-ūlā sene 87.

**ʻİzzetī Meḥemmed Efendi (s̱āniyen)** ṣadr olup baʻdehu ʻazl olındı. Fī-Şaʻbān sene 88.

**Ḥāmid Efendi** ṣadr olup baʻdehu maʻzūl oldı. Fī-Ṣafer sene 91.

**Beyāżī-zāde Aḥmed Efendi** naṣb olınup ʻazl olındı. Fī-Rebīʻü'l-evvel sene 94.

**Burusevī birāderi Muṣṭafā Efendi** naṣb olınup ʻazl olındı. Fī-Cumāde'l-ūlā sene 96.

**Anḳaravī Meḥemmed Efendi (s̱āniyen)** ṣadr olup baʻdehu ʻazl olındı. Fī-Ẕi'l-ḳaʻde sene 97.

**Feyżu'llāh Efendi** naṣb olınup baʻdehu ʻazl olındı. Fī-Ramażān sene 98.

**İmām İbrāhīm Efendi** ṣadr olup baʻdehu ʻazl olındı. Fī-Ẕi'l-ḥicce sene 98.

**Debbāġ-zāde Meḥemmed Efendi** naṣb olınup naḳl olındı. Fī 6 Ẕi'l-ḥicce sene 98.

**Feyżu'llāh Efendi (s̱āniyen)** ṣadr olup zamānlarında cülūs vāḳiʻ oldı.

## Ṣudūr-ı Anaṭolı

**Memek-zāde Muṣṭafā Efendi** cülūsda Anaṭolı ḳāḍī-ʻaskeri bulınup irtesi ʻazl olındı. Fī-Receb sene 58.

**Ḳabaḳulaḳ-zāde Efendi** naṣb olınup baʻdehu maʻzūl oldı. Fī-Şevvāl sene 58.

**Ḥüsām-zāde Efendi** ṣadr olup baʻdehu maʻzūl oldı. Fī-Şevvāl sene 60.

**Ḳudsī-zāde Efendi** naṣb olınup baʻdehu ʻazl olındı. Fī-Cumāde'l-ūlā sene 61.

**Şaʻbān Efendi** ṣadr olup baʻdehu ʻazl olındı. Fī-Ramażān sene 61.

**Mesʻūd Efendi** naṣb olınup baʻdehu maʻzūl oldı. Fī-Ramażān sene 62.

**Bālī-zāde Efendi** ṣadr olup baʻdehu ʻazl olındı. Fī-Muḥarrem sene 63. **[327ᵃ]**

**Kemāl Efendi** naṣb olınup ba'dehu 'azl olındı. Fī-Şevvāl sene 63.

**İmām-zāde Efendi** ḳāḍī-'asker olup 'azl olındı. Fī-Ẕi'l-ḳa'de sene 64.

**Ṣun'ī-zāde Efendi** naṣb olınup ba'dehu 'azl olındı. Fī-Şevvāl sene 65.

**Es'ad Efendi** ṣadr olup ba'dehu ma'zūl oldı. Fī-Ramażān sene 66.

**Bolevī Muṣṭafā Efendi** naṣb olınup ba'dehu naḳl olındı. Fī-Şa'bān sene 67.

**'İṣmetī Efendi** ṣadr olup ba'dehu ma'zūl oldı. Fī-Receb sene 68.

**Burusī Meḥemmed Efendi** naṣb olınup ba'dehu meşīḫat-i İslāmiyye'ye naḳl olındı. Fī-Cumāde'l-āḫire sene 69.

**'Abdü'r-raḥīm-zāde Efendi** ṣadr olup 'azl olındı. Fī-Receb sene 71.

**Ḳadrī Efendi** naṣb olınup ba'dehu ma'zūl oldı. Fī-Şevvāl sene 72.

**Şeyḫī-zāde 'Abdu'r-raḥmān Efendi** ṣadr olup ma'zūl oldı. Fī-Şevvāl sene 73.

**İmām-ı Sulṭānī Ḥāfiẓ Efendi** naṣb olınup 'azl olındı. Fī-Cumāde'l-ūlā sene 76.

**Şeyḫī-zāde 'Abdu'r-raḥmān Efendi (ṯāniyen)** ṣadr olup Rūm'a naḳl olındı. Fī-Ṣafer sene 77.

**Feyżu'llāh Efendi** naṣb olınup ba'dehu 'azl olındı. Fī-Muḥarrem sene 79.

**'İzzetī Meḥemmed Efendi** ṣadr olup ba'dehu Rūm'a naḳl olındı. Fī-Cumāde'l-ūlā sene 80.

**Zeyrek-zāde 'Abdu'r-raḥmān Efendi** naṣb olınup 'azl olındı. Fī-Şa'bān sene 80.

**Ḥāfiẓ Efendi (ṯāniyen)** ṣadr olup ba'dehu ma'zūl oldı. Fī-Receb sene 81.

**Minḳārī-zāde dāmādı Muṣṭafā Efendi** naṣb olınup 'azl olındı. Fī-Muḥarrem sene 83.

**Anḳaravī Meḥemmed Efendi** ṣadr olup ba'dehu 'azl olındı. Fī-Rebī'ü'l-evvel sene 84.

**Es'ad-zāde Seyyid Meḥemmed Efendi** naṣb olınup 'azl olındı. Fī-Receb sene 85.

**Burusevī birāderi Muṣṭafā Efendi** ṣadr olup ba'dehu 'azl olındı. Fī-Cumāde'l-ūlā sene 87.

**Bālī Efendi** ṣadr olup 'azl olındı. Fī-Rebī'ü'l-evvel sene 88.

**Ḥāmid Efendi** ḳāḍī-'asker olup Rūm'a naḳl olındı. Fī-Şa'bān sene 88.

**'Abdü'r-raḥīm-zāde Efendi** ṣaġīri ṣadra gelüp ba'dehu 'azl olındı. Fī-Rebī'ü'l-āḫir sene 90.

**Debbāġ-zāde Efendi** ṣadr olup ba'dehu 'azl olındı. Fī-Cumāde'l-āḫir. sene 92.

**Kebīrī-zāde Muṣṭafā Efendi** naṣb olınup 'azl olındı. Fī-Rebī'ü'l-evvel sene 94.

**Teẕkireci Meḥemmed Efendi** ṣadra gelüp ṣoñra ʿazl olındı. Fī-Ramażān sene 94.

**Minḳārī-zāde Efendi** maḫdūmı naṣb olınup ʿazl olındı. Fī-Ẕi'l-ḥicce sene 95.

**Feyżu'llāh Efendi (ṯāniyen)** ṣadra gelüp ʿazl olındı. Fī-Muḥarrem sene 97.

**İmām-ı Sulṭānī İbrāhīm Efendi** ḳāḍī-ʿasker olup ʿazl olındı. Fī-Ramażān sene 98.

**Türk İbrāhīm Efendi** naṣb olınup ʿazl olındı. Fī-Ẕi'l-ḥicce sene 98.

**ʿAbdü'r-raḥīm-zāde Efendi (ṯāniyen)** ṣadr **[327[b]]** olup zamānlarında cülūs-ı Süleymānī vāḳiʿ oldı.

## Ḳużāt-ı İstanbul

**Yoḳyoḳ-zāde Efendi** cülūsda ḳāḍī bulınup irtesi ʿazl vāḳiʿ oldı. Fī-Receb sene 58.

**Kemāl Efendi-zāde İbrāhīm Efendi** naṣb olınup ʿazl oldı. Fī-Receb sene 59. Ṣunʿī-zāde Efendi yirine olup ʿazl olındı. Fī-Şaʿbān sene 60.

**Ḫˇāce-zāde ʿAlī Efendi** naṣb olınup ʿazl olındı. Fī-Muḥarrem sene 61.

**Anḳaravī Esʿad Efendi** naṣb baʿdehu ʿazl olındı. Fī-Receb sene 61.

**Bustān-zāde ʿAbdü'l-kerīm Efendi** ḳāḍī olup ʿazl olındı. Fī-Ramażān sene 61.

**Beyāżī Ḥasan Efendi** naṣb olınup ʿazl olındı. Fī-Ramażān sene 62.

**ʿİṣmetī Efendi** ḳāḍī naṣb olınup ʿazl olındı. Fī-Şevvāl sene 62.

**Saʿdī-zāde Seyfu'llāh Efendi** ʿazl olındı. Fī-Rebīʿü'l-āḫir sene 63.

**Raḥmetu'llāh Efendi** naṣb olınup ʿazl olındı. Fī-Şevvāl sene 63.

**Fetvā-emīni Meḥemmed Efendi** naṣb olınup üç günden ṣoñra ʿazl olındı. Fī-Şevvāl sene 63.

**Bolevī Efendi (ṯāniyen)** naṣb olınup ʿazl olındı. Fī-Cumāde'l-āḫire sene 65.

**Feyżu'llāh Efendi** ḳāḍī olup baʿdehu ʿazl olındı. Fī-Receb sene 65.

**Necātī-zāde Efendi** naṣb olınup ʿazl olındı. Fī-Şevvāl sene 65.

**Şeyḫī-zāde Efendi** naṣb olınup ʿazl olındı. Fī-Şaʿbān sene 66.

**Ḥasan Efendi-zāde** naṣb olınup baʿdehu ʿazl olındı. Fī-Şevvāl sene 66.

**Burusevī Meḥemmed Efendi** ḳāḍī olup ʿazl olındı. Fī-Receb sene 67.

**ʿAbdü'r-raḥīm-zāde-i Büzürg** naṣb olınup ʿazl olındı. Fī-Şaʿbān sene 67.

**Ḳadrī-zāde Efendi** naṣb olınup baʿdehu ʿazl olındı. Fī-Şevvāl sene 67.

**Muḥarrem-zāde Efendi** naṣb olınup ʿazl olındı. Fī-Ẕi'l-ḥicce sene 67.

**Şa'rānī-zāde Ebu's-su'ūd Efendi** 'azl olındı. Fī-Ṣafer sene 68.

**'Abdü'l-fettāḥ Efendi** naṣb olınup 'azl olındı. Fī-Receb sene 68.

**'Abdü'l-ḳādir Efendi** naṣb ba'dehu naḳl olındı. Fī-Receb sene 69.

**Minḳārī-zāde Efendi** ḳāḍī olup 'azl olındı. Fī-Ẕi'l-ḥicce sene 69.

**Ṣadrü'd-dīn-zāde Rūḥu'llāh Efendi** naṣb ba'dehu 'azl olındı. Fī-Ẕi'l-ḳa'de sene 70.

**Ḍıḥkī Efendi** naṣb olınup ba'dehu 'azl olındı. Fī-Rebī'ü'l-āḫir sene 71.

**Ḳadrī Efendi (s̱āniyen)** ḳāḍī olup 'azl olındı. Fī-Receb sene 71.

**Şeyḫī-zāde 'Abdu'r-raḥmān Efendi (s̱āniyen)** naṣb olınup Anaṭolı'ya naḳl olındı. Fī-Şevvāl sene 72.

**Kec-dehān dāmādı 'Abdu'llāh Efendi** 'azl olındı. Fī-Muḥarrem sene 73.

**'İzzetī Meḥemmed Efendi** naṣb olınup ba'dehu 'azl olındı. Fī-Ṣafer sene 74.

**Bahāyī birāderi Aḥmed Efendi** naṣb olınup ba'dehu 'azl olındı. Fī-Cumāde'l-āḫire sene 74.

**'Īsā Efendi** naṣb olınup ba'dehu **[328[a]]** 'azl olındı. Fī-Receb sene 75.

**Merḥabā-zāde Efendi** ḳāḍī olup 'azl olındı. Fī-Ramażān sene 75.

**Bālī Efendi** naṣb olınup ba'dehu 'azl olındı. Fī-Receb sene 76.

**Ḍıḥkī Efendi (s̱āniyen)** naṣb olınup 'azl olındı. Fī-Muḥarrem sene 77.

**Ebu's-su'ūd-zāde Efendi** naṣb olınup ba'dehu 'azl olındı. Fī-Cumāde'l-ūlā sene 77.

**Bālī Efendi (s̱āniyen)** naṣb olınup ba'dehu 'azl olındı. Fī-Cumāde'l-ūlā sene 78.

**Ḳāmetī-zāde Efendi** naṣb olınup 'azl olındı. Fī-Ṣafer sene 79.

**Es'ad-zāde Efendi** naṣb olınup ba'dehu 'azl olındı. Fī-Şevvāl sene 80.

**Ḍıḥkī Efendi (s̱āliṣen)** ḳāḍī olup ba'dehu Rūm'a naḳl olındı. Fī-Ẕi'l-ḥicce sene 80.

**Bālī Efendi (s̱āliṣen)** naṣb olındı ba'dehu 'azl olındı. Fī-Rebī'ü'l-evvel sene 81.

**Minḳārī-zāde dāmādı Muṣṭafā Efendi** naṣb olınup Anaṭolı'ya naḳl olındı. Fī-Receb sene 81.

**Es'ad-zāde Efendi (s̱āniyen)** ḳāḍī olup ba'dehu 'azl olındı. Fī-Ṣafer sene 82.

**Anḳaravī Meḥemmed Efendi** naṣb olınup ba'dehu 'azl olındı. Fī-Muḥarrem sene 83.

**Ḥāmid Efendi** naṣb olınup ba'dehu 'azl olındı. Fī-Cumāde'l-āḫire sene 83.

**Ḳāmetī-zāde Meḥemmed Efendi (s̱āniyen)** ḳāḍī olup baʿdehu ʿazl olındı. Fī-Ẕi'l-ḳaʿde sene 83.

**Esīrī birāderi Muṣṭafā Efendi** naṣb olınup ʿazl olındı. Fī-Cumāde'l-āḫire sene 84.

**ʿAbdü'r-raḥīm-zāde Efendi** ḳāḍī olup baʿdehu ʿazl olındı. Fī-Cumāde'l-ūlā sene 85.

**Debbāġ-zāde Efendi** naṣb olınup baʿdehu ʿazl olındı. Fī-Cumāde'l-ūlā sene 86.

**Beyāżī-zāde Aḥmed Efendi** ḳāḍī olup baʿdehu ʿazl olındı. Fī-Şevvāl sene 87.

**Çeşmī-zāde Efendi** naṣb olınup baʿdehu ʿazl olındı. Fī-Ṣafer sene 88.

**Kebīrī-zāde Efendi** ḳāḍī olup baʿdehu maʿzūl oldı. Fī-Rebīʿü'l-evvel sene 89.

**Teẕkireci Meḥemmed Efendi** naṣb olınup baʿdehu ʿazl olındı. Fī-Rebīʿü'l-āḫir sene 90.

**Müfettiş İbrāhīm Efendi** ḳāḍī olup baʿdehu maʿzūl oldı. Fī-Şevvāl sene 91.

**Kevākibī-zāde Şeyḫ Meḥemmed Efendi** naṣb olınup baʿdehu ʿazl olındı. Fī-Muḥarrem sene 92.

**Mīrzā Meḥemmed Efendi** ḳāḍī olup baʿdehu maʿzūl oldı. Fī-Ẕi'l-ḥicce sene 92.

**İmām-ı s̱ānī Meḥemmed Efendi** naṣb olınup baʿdehu ʿazl olındı. Fī-Muḥarrem sene 94.

**Aḳ Maḥmūd Efendi** ḳāḍī olup baʿdehu ʿazl olındı. Fī-Rebīʿü'l-evvel sene 94.

**Şaʿbān-zāde Meḥemmed Efendi** naṣb olınup maʿzul oldı. Fī-Cumāde'l-ūlā sene 95.

**Ḥekīmbaşı-zāde Yaḥyā Efendi** ḳāḍī olup ʿazl olındı. Fī-Cumāde'l-ūlā sene 96.

**Ḫˇāce-zāde Seyyid ʿOs̱mān Efendi** naṣb olınup baʿdehu ʿazl olındı. Fī-Cumāde'l-ūlā sene 97.

**Müfettiş İbrāhīm Efendi (s̱āniyen)** ḳāḍī olup baʿdehu maʿzūl oldı. Fī-Ramażān sene 98.

**Fenārī-zāde Ebu'l-fażl Efendi** ḳāḍī olup **[328[b]]** maʿzūl oldı. Fī-Ẕi'l-ḥicce sene 98.

**Anṭakī Muṣṭafā Efendi** naṣb olınup baʿdehu cülūs-ı Süleymān Ḫānī vāḳiʿ oldı.

## ṬABAḲA-İ BĪSTÜM EZ-ṬABAḲĀT-I ḪAVĀḲĪN-İ ʻOṮMĀNİYĀN ṬABAḲA-İ PĀDİŞĀH-I ZEMĪN Ü ZAMĀN ES-SULṬĀN İBN ES-SULṬĀN ES-SULṬĀN SÜLEYMĀN ḪĀN İBN ES-SULṬĀN İBRĀHĪM ḪĀN[1]

Teveffā iden ʻulemā-yı ʻiẓām ve meşāyiḫ-ı kirām menāḳıb-ı celīleridür ki icmāli taḥrīr ü tertīb olınmışdur.

### Ebū Saʻīd-zāde Feyżu'llāh Efendi Maḫdūmı [Meḥemmed] {Reşīd}

el-Mevlā Meḥemmed Reşīd ibnü'l-mevlā Feyżu'llāh. Şeyḫü'l-İslām ibn Şeyḫü'l-İslām Ebū Saʻīd-zāde Feyżu'llāh Efendi merḥūmuñ maḫdūm-ı mihteri ve ferzend-i vālā-güheridür. Biñ altmış beş ḥudūdında ser-ḥadd-i ʻademden rū-nümā ve vālid-i ʻālī-şānı terbiyeleriyle ḳarīn-i neşv ü nemā bulduḳda ṣadrü'l-ifāde Şeyḫü'l-İslām Minḳārī-zāde Efendi'den mülāzım ve ṭarīḳ-ı ʻilme ʻāzim olmışlar idi. Seksen beş Muḥarremi'nde Fāṭıma Sulṭān Medresesi iḥsān olınup seksen yedi Ramażānı'nda İbrāhīm Efendi yirine Nişāncı Paşa-yı ʻAtīḳ Medresesi ile be-kām, ṭoḳsan bir Muḥarremi'nde Kūsec Bekr Efendi yirine Ūlā-yı Zekeriyyā Efendi Medresesi ile nā'ilü'l-merām oldılar. Ṭoḳsan iki Recebi'nde Ṣaḥn'a gelüp ṭoḳsan dört Rebīʻü'l-evveli'nde Ḳılıç ʻAlī Paşa Medresesi'ne zīnet-baḫşā oldılar. Ṭoḳsan altı Cumāde'l-ūlāsı'nda ʻĪsā-zāde Efendi yirine Eyyūb'de İsmiḫān Sulṭān Medresesi iḥsān olınup ṭoḳsan sekiz Şevvāli'nde Şaʻrānī-zāde …[2] Efendi yirine Süleymāniyye Medresesi'ne terfīʻ olınmış idi. Ṭoḳsan ṭoḳuz Muḥarremi'nde maraż-ı ṭāʻūndan helāk ve üftāde-i pister-i ḫāk oldı. Eyyūb'da ecdādı mezāristānında medfūn olup medrese-i Süleymāniyye'ye ḥālen İstanbul'da mesned-efrūz-ı şerīʻat-ı ġarrā olan Bekr Efendi ḥażretleri revnaḳ-efzā oldılar.

Merḥūm-ı merḳūm maḫdūm-ı maḫādīm-i Rūm, ḥalīm ü selīm, mütevāżiʻ ü kerīm idi.

Āṯārından basīṭce eşʻārı vardur. Bu maṭlaʻ zāde-i ṭabʻ-ı şerīfidür:

Dil ü çeşmin çemende nergisüñ bād-ı seḥer açdı
Derūn-ı ʻandelīb-i ʻışḳı gülden ʻişveger açdı

1 "Osmanlı padişahları tabakasının yirmincisi: Sultan oğlu Sultan, bu yerlerin ve bu zamanın padişahı Sultan İbrahim oğlu Sultan Süleyman Han'ın tabakası."

2 Metinde yeri boş bırakılmıştır.

## Ḥāfiẓ Efendi [ʻAbdu'r-raḥmān]

el-Mevlā ʻAbdu'r-raḥmān. Merzifonī'dür. Ol beldede taḥṣīl-i ser-māye-i ʻulūm ve tekmīl-i levāzım-ı manṭūḳ u mefhūm eylemiş idi baʻdehu āheng-i ṭarīḳ-ı saʻādet-refīḳ ve devr-i mecālis-i erbāb-ı ders ü taḥḳīḳ idüp İsmāʻīl-zāde Efendi'den mülāzemetle be-kām olduḳdan ṣoñra biñ altmış iki Şaʻbānı'nda vilāyetlerinde vāḳıʻa İnel Beg Medresesi'nden ʻAbdü's-selām Efendi yirine Erzenü'r-rūm ḳażāsıyla nā'il-i merūm oldılar. Baʻde'l-ʻazl ve'l-infiṣāl altmış sekiz tārīḫinde ṣāniyen **[329ᵃ]** ḳażā-yı mezbūr ḥükūmetiyle mesrūr olmışlar idi. Altmış ṭoḳuz Cumāde'l-āḫiresi'nde Ḥüseyn Efendi yirine Ḳonya ḳażāsına menḳūl, yetmiş bir Recebi'nde maʻzūl olup yirlerine Ḳoca Maḥmūd Efendi mevṣūl oldı. Yetmiş dört Muḥarremi'nde Ser-ḥadli Muṣṭafā Efendi yirine Medīne-i Münevvere pāyesiyle Bosna ḥükūmeti tefvīż olınup sene-i mezbūre evāḫirinde maʻzūl oldılar. Yetmiş sekiz Cumāde'l-ūlāsı'nda Zeyrek-zāde Efendi Ḥāfiẓı yirine Diyārbekr mevleviyyetiyle be-kām olup sene-i mezbūre Şevvāli'nde Burusī Maḥmūd-zāde Efendi yirine Baġdād-ı bihişt-ābād ḳażāsına menḳūl ve ḳażā-yı maḥlūle Hevāyī-zāde Efendi mevṣūl oldı. Seksen bir Cumāde'l-āḫiresi'nde munfaṣıl ve yirlerine Ser-bendī-zāde Efendi vāṣıl oldı. Seksen üç Cumāde'l-āḫiresi'nde Bālī Efendi yirine Medīne-i Münevvere ṣallallāhu teʻālā ʻalā-münevvirihā ḥükūmetiyle kām-revā olup seksen dört Ṣaferi'nde ʻazl ve yirlerine Edrineli Çuḳacı-zāde Efendi naṣb olınup bunlara Menemen arpalıḳ taʻyīn olındı. Seksen yedi Ramażānı'nda Edrine pāyesi virilüp sene-i mezbūre Şevvāli'nde vālid-i merḥūm yirine Mıṣr-ı ẕātü'l-ehrām ḳażāsıyla be-kām oldılar. Seksen ṭoḳuz Şevvāli'nde Kevākibī-zāde Efendi yirine Mekke-i Mükerreme ḳażāsına naḳl ile tekrīm ve yirleriyle Ḳara Ḥasan Efendi taʻẓīm olındı. Ṭoḳsan Recebi'nde refʻ olınup yirlerine selefleri olan vālid-i cāmiʻü't-terācim naṣb olınmış idi. Ṭoḳsan bir Cumāde'l-āḫiresi'nde Şaʻbān Efendi ʻazlinden medīne-i Ebā Eyyūb arpalıġıyla İstanbul pāyesi iḥsān olındı. Ṭoḳsan üç Ramażānı'nda Bosnevī ʻĪsā Efendi maḥlūlinden Anaṭolı pāyesiyle Toḳat ḳażāsına tebdīl ve arpalıḳlarıyla Yek-çeşm Aḥmed Efendi tebcīl olındı. Ṭoḳsan ṭoḳuz Rebīʻü'l-evveli'nde Re'īsü'l-eṭibbā Ḥayātī-zāde üzerinden Tekfūrṭağı ḳażāsı taʻyīn olınup Toḳat mevleviyyeti Maḥmūd Aġa-zāde'ye ʻināyet olındı. Sene-i mezbūre Cumāde'l-ūlāsı'nda intiḳāl idüp arpalıġı Edrine pāyesiyle İmām-ı Sulṭānī Şükru'llāh Efendi'ye erzānī görildi.

Mevlānā-yı mezbūr ʻilm ü faẓlla meşhūr, ḥāfiẓ-ı *Kelām-ı Ḳadīm,* ḥalīm ü selīm, ḫˇān-ı niʻmeti güşāde, kayd-ı tekellüfden āzāde, dervīş-nihād, pīr-i münevverü'l-meşīb ve pāk-iʻtiḳād idi.

Maḳtūl Ḳara Muṣṭafā Paşa ile hem-şehrī olmağın vezīr-i mezbūr himmetiyle pest-pāyeden ḳurtulup iḥrāz-ı rütbe-i ṣadāret itmiş idi.

*Raḥmetu'llāhi ʻaleyh.*[1]

## Minḳārī-zāde Efendi Maḫdūmı [ʻAbdu'llāh]

el-Mevlā ʻAbdu'llāh ibnü'l-mevlā eş-şehīr bi-Minḳārī-zāde. Şeyḫü'l-İslām ṣadrü'l-ʻulemā'i'l-aʻlām Minḳārī-zāde Efendi ḥażretlerinüñ ṣemere-i şecere-i vücūdı yaʻnī ferzend-i ʻālī-ḳadr-i mesʻūdıdur. Taḥṣīl-i netīce-i istiʻdāda sāʻī **[329[b]]** ve lāzıme-i maḫdūmiyyete murāʻī olup vālid-i mācidi ṭarafından ḫilʻat-i mülāzemet ile teşrīf ü iʻzāz olınduḳdan ṣoñra maẓhar-ı ʻātıfet-i şehriyārī ile mümtāz olup gümrükden yevmī iki yüz elli aḳçe taʻyīniyle ser-efrāz olmışlar idi. Yetmiş ṭoḳuz Ṣaferi'nde ʻAbdī Efendi yirine ber-vefḳ-ı ḳānūn Ġażanfer Aġa Medresesi ile memnūn buyuruldı. Erbāb-ı ṭarīḳa ziḥām virmesün içün sene-i mezbūre Rebīʻü'l-evveli'nde ʻazl olınup yirleri ḥālen ṣadrü'ṣ-ṣudūr olan Yaḥyā Efendi ḥażretlerine virildi. Seksen Muḥarremi'nde Ṣaḥn'a gelüp sene-i mezbūre Rebīʻü'l-āḫiri'nde ʻazl olınup yirleri İbrāhīm Efendi'ye virildi. Seksen üç Muḥarremi'nde Ṭosyavī Meḥemmed Efendi yirine İstanbul'da vāḳıʻa Vālide Sulṭān Medresesi iḥsān olındı. Sene-i mezbūre Rebīʻü'l-evveli'nde vālid-i merḥūmuñ yirine Selanik ḳażāsı tevcīh olınup daḫı żabṭına altı ay var iken aʻyān şehre kāġıdlar irsāl idüp "Düşen mevādd-ı küberā varmamıza tevḳīf olına." diyü tenbīhler eylemişler idi. Seksen dört Cumāde'l-āḫiresi'nde dād-ḫˇāh ẓuhūrıyla manṣıb-ı mezbūr bāḫaṭṭ-ı hümāyūn Müfettiş İbrāhīm Efendi'ye ʻināyet olınduḳda vālidleri iẓhār-ı kemāl-i ġayret buyurup sene-i mezbūre Recebi'nde Muḥarrem-zāde Efendi yirine İstanbul pāyesi żamīmesiyle Burusa ḳażāsıyla tekrīm olındı. Seksen beş Ramażānı'nda maʻzūl ve yirlerine Kevākibī-zāde Efendi mevṣūl oldı. Edremid, Bayındır, Balıkesir ḳażāları arpalıḳ virildi. Ṭoḳsan dört Ramażānı'nda Teẕkireci Meḥemmed Efendi yirine Anaṭolı ṣadāreti ile be-kām olup ṭoḳsan beş Ẕi'l-ḥiccesi'nde müteḳāʻid ve yirlerine ṣāniyen Feyżu'llāh Efendi ṣāʻid olup bunlara İmām-ı Sulṭānī İbrāhīm Efendi üzerinden Anḳara ḳażāsı arpalıḳ virildi. Ṭoḳsan

1 "Allah'ın rahmeti onun üzerine olsun."

sekiz Cumāde'l-āḫiresi'nde Beyāżī-zāde Efendi maḥlūlinden Şire ḳażāsına tebdīl olındı. Tārīḫ-i mezbūrda Süleymān Paşa, Vezīr Receb Paşa ḳā'im-maḳām iken ẕī-ṣervet olan müslimīnden müṣādere olınmaḳ fermān olınduḳda Receb Paşa ṭarafından gelen çāvuşa 'unf ile cevāb virdüginden mā'adā paşa-yı mezbūr ḥużūrına geldükde daḫı bi'l-muvācehe iṭāle-i lisān eyleyicek çāvuşbaşıya ref' olınmalarıçün ḫiṭāb ider. Çāvuşbaşı baġal-gīr olup getürürken ṭaşrada alıḳonması içün tenbīh ṣādır olınmaġın oṭaḳapusı ḫāricinden nerdübāna ṭoġrı gider olduḳda çāvuşbaşı "Beri buyuruñ." diyü bir semte ḳolından imāle eyleyicek āteş-i ġażabı teskīn idemeyüp bir iki laṭme ile ḍarb ider. Çāvuşbaşı daḫı muḳābele itmek ṣadedinde iken aralıġa ādemler girüp ṣāḥibü't-tercemeyi **[330[a]]** ayırup bir oṭaya götürüp ba'dehu Ḳıbrıs'a nefy fermān olınmış idi. Boġaz'a vāṣıl olduḳda muḥāfıẓı Köprüli-zāde Muṣṭafā Paşa anda alıḳoyup Receb Paşa ḳatlinden ṣoñra me'ẕūn olup 'avdet itdiler. Ṭoḳsan ṭoḳuz Cumāde'l-āḫiresi'nde intiḳāl ve dārü'l-ünse irtiḥāl eyleyüp Üsküdar'da vālid-i keşīrü'l-maḥāmidi cenbinde defn olındı.

Mevlānā-yı merḳūm maḫdūm-ı fütüvvet-rüsūm, 'ālī-himmet, ṣāfī-ṭaviyyet idi.

**Ṣarı Aḥmed Efendi {Ḥüsāmī}**

el-Mevlā Aḥmed. Belde-i Üsküb'den bedīd ve 'āzim-i taḥṣīl-i dāniş ü dīd olup ba'de kesbi'l-isti'dād āheng-i cānib-i Sitanbul ve devr-i mecālis 'ulemā-yı fuḫūl eyleyüp Çömez Aḥmed Efendi'den daḫı telemmüẕ idüp ḥā'iz-i ser-māye-i 'ulūm ve fā'iz-i niṣāb-ı manṭūḳ u mefhūm olduḳda Şeyḫü'l-İslām Minḳārī-zāde Efendi ḫıdmetlerinden mülāzım ve ṭarīḳ-ı tedrīse 'āzim olıcaḳ ibtidā Ḫayrabolı Medresesi ile be-kām, ṭoḳsan bir Ṣaferi'nde Seyyid Maḥmūd Efendi yirine Ṣāniye-i Ḳāsım Paşa Medresesi ile nā'ilü'l-merām olmış idi. Ṭoḳsan iki Recebi'nde ḥālen Edrine ḳażāsından munfaṣıl Ḥāmid-zāde Efendi ḥażretleri yirine Ḥāfıẓ Paşa müderrisi olup ṭoḳsan dört Şevvāli'nde ḥālen Burusa ḳażāsından müteḳā'id İsmā'īl Efendi ḥażretleri yirine Beşikṭaş Ḫayrü'd-dīn Paşası'na īṣāl olınup ṭoḳsan yedi Cumāde'l-ūlāsı'nda Ṣaḥn'a geldi. Ṭoḳsan sekiz Şevvāli'nde selefi İsmā'īl Efendi ḥażretleri yirine Rüstem Paşa Medresesi ile kām-revā olmışlar idi. Ṭoḳsan ṭoḳuz Recebi'nde irtiḥāl ve 'ālem-i ervāḥa isti'cāl eyledi.

Mevlānā-yı merḥūm "Ṣarı Aḥmed Efendi" dimekle ma'lūm, ehl-i 'ilm ü ma'rifet, ṣāḥib-i şiddet idi.

Āṣārından Ḥüsāmī maḫlaṣı ile eş'ārı mesmū'dur.

## Müfettiş Şāmī Ḥüseyn Efendi

el-Mevlā Ḥüseyn ibnü'ş-Şeyḫ Meḥemmed bin Cemālü'd-dīn. Şām-ı cennet-meşāmdan ẓuhūr itmekle "Şāmī Ḥüseyn Efendi" dimekle meşhūr olmış idi. Vālid-i mācidi ol beldede vāḳı'a Siyāvuş Paşa Cāmi'i'nde imām ve muḳtedā-yı enām Şeyḫ Meḥemmed Efendi'dür. Biñ elli bir tārīḫinde dārü'l-mülk-i Sitanbul'a ḳudūm idüp Burusa ḳażāsından ma'zūlen intiḳāl iden Şāh Meḥemmed Fenārī merḥūmuñ fevtinden mülāzım ve müderris olduḳdan ṣoñra yine vaṭanlarına 'avdet idüp biraz zamān taḥṣīl-i 'ilm ü 'irfān ve kesb-i vecāhet ü şān itdükde ṯāniyen 'azīmet-i cānib-i Rūm ve belde-i Ḳosṭanṭıniyye'ye ḳudūm idüp Şeyḫü'l-İslām Minḳārī-zāde Efendi merḥūmuñ derslerine daḫı ḥāżır olmışlar idi. el-Ḥāletü hāẕihī ḳırḳ aḳçe medreseden ma'zūl ve ḫāric elli rütbesine muntaẓır-ı vuṣūl iken ibtidā Ḥavāṣṣ-ı Maḥmūd Paşa Medresesi ile kām-revā olup [**330**[b]] seksen dört Cumāde'l-āḫiresi'nde Cezmī Efendi yirine Maġnisalı Çelebi'sine taḥrīk olındı. Seksen yedi Rebī'ü'l-evveli'nde Mollā Bālī Medresesi'ne vālī olup ṭoḳsan Ša'bānı'nda Rūm Meḥemmed Paşa Medresesi 'ināyet olınup ṭoḳsan iki Cumāde'l-āḫiresi'nde Ḥaydar Paşa Medresesi ile be-kām, ṭoḳsan üç Ẕi'l-ḥiccesi'nde Ṣaḥn ile nā'il-i merām oldı. Ṭoḳsan dört Şevvāli'nde Nā'ib Meḥemmed Efendi yirine Dārü'l-ḥadīṯ-i Sinān Paşa müderrisi olup ṭoḳsan yedi Cumāde'l-ūlāsı'nda yirinde ḥareket i'tibār olındı. Ṭoḳsan ṭoḳuz Cumāde'l-āḫiresi'nde Uzun Ḥasan Efendi dāmādı Aḥmed Efendi yirine mūṣıla-i Süleymāniyye ile Ḳāsım Paşa Medresesi'ne īṣāl olındı. Sene-i mezbūre Ša'bānı'nda fevt olup medreseleri Edrine'den ma'zūl Ebū Bekr Efendi ḥażretlerine virildi. Emīr-i Buḫārī'de medfūndur.

Mevlānā-yı merḳūm ma'ārif-i 'ilmiyye ile mevsūm, be-taḥṣīṣ fenn-i lāzımü'l-intisāb-ı fürū'a mensūb, benī nev'i beyninde maḥbūb idi.

Evā'il-i ḥālinde Ḳabaḳulaḳ-zāde Efendi merḥūmuñ menāṣıbında nā'ibi olup ba'dehu Şeyḫü'l-İslām 'Alī Efendi merḥūm meclisi ile taḫaṣṣuṣ kesb idüp müfettiş-i evḳāfī olmış idi. Ḫıdemātı meşkūr idi. Ḥālen ḫāric medresesine müteheyyī Aḥmed Çelebi nām ferzend-i dil-bendi vardur. Her vechle müsta'id maḫdūmdur.

## Ḳāḍī-'asker İbrāhīm Efendi

el-Mevlā İbrāhīm ibn 'Abdü'l-ḥay. Vilāyet-i Anaṭolı'da Çerkeş ḳażāsına tābi' Ḳabaḳ Şihābü'd-dīn nām ḳaryeden ḳarīn-i ẓuhūr ve öte yaḳaya nisbetle

ma'lūm-ı cumhūr olmış idi. Biñ otuz üç ḥudūdında vālid-i mācidi vilāyeti ḳalem-revinde ḳużāt-ı sütūde-ṣıfātdan imiş. Devlet-i İbrāhīmiyye'de elli üç tārīḫinde maḥmiyye-i İstanbul'a ḳudūm الولد الحر يقتدى بالآباء الغر [1] mażmūnı üzere taḥṣīl-i ma'ārif ü 'ulūm idüp Ebu'l-ḫayr Efendi dārü'l-ifādesinde mu'īd ve meclis derslerinden müstefīd olaraḳ biñ elli sekiz Ẕi'l-ḥiccesi'nde Bayram Paşa Medresesi'nden ḥareketlerinde mülāzemete ḳayd buyrulup ba'de tekmīli'l-medāris ḳırḳ aḳçe medreseden ma'zūlen ḫāric ve dāḫil türbelerinde medāris-i müte'addideyi basṭ-ı bisāṭ-ı ders itdükden ṣoñra yetmiş yedi ḥudūdında Debbāġ-zāde Efendi merḥūm yirine Ḥaremeyn müfettişi olup yetmiş ṭoḳuz Rebī'ü'l-evveli'nde Ḥāfıẓ Ṣa'bān Efendi yirine Rüstem Paşa Medresesi virildi. Seksen Rebī'ü'l-āḫiri'nde Ṣaḥn'a gelüp seksen bir Ṣaferi'nde Ṣalāḥī Ḥasan Efendi maḥlūlinden Ḳılıç 'Alī Paşa, sene-i mezbūre Ẕi'l-ḥiccesi'nde Mu'īd Meḥemmed Efendi **[331[a]]** yirine Eski 'Alī Paşa Medreseleri ile kām-revā oldılar. Seksen üç Muḥarremi'nde selefi Meḥemmed Efendi yirine Şeh-zāde Medresesi ile bekām, seksen dört Rebī'ü'l-āḫiri'nde Minḳārī-zāde Efendi maḫdūmı yirine Selanik ḳażāsıyla nā'ilü'l-merām oldı. Seksen beş Ramażānı'nda munfaṣıl ve yirlerine Bālī Efendi vāṣıl oldı. Seksen altı Ẕi'l-ḥiccesi'nde İlāhī-zāde Efendi yirine Edrine ḳażāsıyla tekrīm olınup seksen sekiz Rebī'ü'l-āḫiri'nde ma'zūl ve yirlerine 'Oṯmān Efendi mevṣūl oldı. Seksen ṭoḳuz Rebī'ü'l-āḫiri'nde Ḳāmetī-zāde Efendi üzerinden Eyyūb ḳażāsı arpalıḳ virildi. Ṭoḳsan Rebī'ü'l-āḫiri'nde Teẕkireci Meḥemmed Efendi yirine İstanbul ḳażāsı tefvīż olınduḳda arpalıḳları Feyżu'llāh Efendi'ye virildi. Ṭoḳsan bir Şevvāli'nde Birgi ve Mudanya ve Ḫarmencik ḳażālarıyla ma'zūl ve yirlerine Kevākibī-zāde Efendi mevṣūl oldı. Ṭoḳsan yedi Cumāde'l-ūlāsı'nda Ḫˇāce-zāde Seyyid 'Oṯmān Efendi yirine Anaṭolı pāyesiyle ṯāniyen maḥmiyye-i Ḳosṭanṭıniyye ḳażāsı tevcīh olınup arpalıḳları seleflerine virildi. Ṭoḳsan sekiz Ramażānı'nda İmām-ı Sulṭānī İbrāhīm Efendi yirine Anaṭolı ṣadāretine menḳūl ve bi'l-fi'l ḳāḍī-'askerlige mevṣūl olduḳda yirleri Fenārī-zāde Ebu'l-fażl Efendi'ye virildi. Sene-i mezbūre Ẕi'l-ḥiccesi'nde munfaṣıl ve yirlerine ṯāniyen 'Abdü'r-raḥīm-zāde Efendi vāṣıl oldı. Bunlara Gelibolı ve Sulṭānḥiṣārı arpalıḳ virildi. Ṭoḳsan ṭoḳuz Ramażānı'nda intiḳāl ve 'īdgāh-ı cināna isti'cāl eyledi. Sulṭān Meḥemmed Cāmi'i ḳurbinde Efrāziyye Mescidi mezāristānında defn olındı.

1 "Hür çocuk soylu babalarının izinden gider."

Mevlānā-yı merḳūm dāḫil-i ʿidād-ı mevālī-i Rūm, miyāne-i ʿilmle maʿrūf, fenn-i fiḳha intisāb ile mevṣūf idi.

**ʿAbdü'r-raḥīm-zāde Efendi [Meḥemmed]**

el-Mevlā Meḥemmed ibnü'l-mevlā en-niḥrīr ʿAbdü'r-raḥīm. Tercemeleri bu mecellede sebḳ iden Şeyḫü'l-İslām üstādü'l-ḳavābil-i eyyām ʿAbdü'r-raḥīm Efendi'nüñ maḫdūm-ı ṣāfī-güheri ve ṣadr-ı Rūm iken seksen tārīḫinde teveffā iden Meḥemmed Efendi'nüñ birāder-i kihter-i ferḫunde-aḫterleridür. Şeyḫü'l-İslām ibn Şeyḫü'l-İslām Yaḥyā Efendi'den iḥrāz-ı şeref-i mülāzemet itdükden ṣoñra ḳırḳ aḳçe medreseden maʿzūl iken elli yedi Şaʿbānı'nda ʿİzzetī Efendi yirine Yaḥyā Efendi Medresesi ile kām-revā, elli sekiz Ẕi'l-ḥiccesi'nde Ṣaḥn Medresesi'ne revnaḳ-baḫşā oldılar. Altmış Ẕi'l-ḳaʿdesi'nde ʿAlī Bār Efendi yirine Ḫāṣekī Sulṭān Medresesi'ne pā-nihāde olup altmış iki Ẕi'l-ḳaʿdesi'nde Süleymāniyye medārisinüñ **[331[b]]** birine terfīʿ olındı. Altmış beş Ramażānı'nda ʿAcem Meḥemmed Efendi yirine Selanik ḳażāsı ḥükūmeti tefvīż olındı. Altmış altı Şevvāli'nde maʿzūl ve yirlerine Ḥalıcı-zāde Efendi mevṣūl oldı. Yetmiş bir Şevvāli'nde Ḫˇāce Ṣalāḥ-zāde Seyyid Aḥmed Efendi yirine Mıṣr-ı Ḳāhire ḳażāsıyla taḥṣīl-i şevket-i bāhire itdiler. Yetmiş iki Şevvāli'nde munfaṣıl ve yirlerine Esʿad-zāde Efendi vāṣıl oldı. Yetmiş altı Rebīʿü'l-evveli'nde Bāḳī-zāde Efendi yirine Edrine ḳażāsında mesned-efrūz-ı ḥükūmet olmışlar idi. Yetmiş yedi Ṣaferi'nde ʿazl olınup yirlerine ḫalef-i sālifi Ḥalıcı-zāde naṣb olındı. Midilli maʿa Molova ḳażāları arpalıḳ virildi. Seksen bir Ẕi'l-ḳaʿdesi'nde İlāhī-zāde Efendi yirine Şām-ı cennet-meşām ḳażāsı rıżā-dādeleri olup seksen üç Recebi'nde Ḳabaḳulaḳ-zāde Efendi maḥlūlinden Mekke-i Mükerreme ḳażāsına naḳlle tekrīm ve yirleriyle Ṣarı ʿOṯmān Efendi taʿẓīm olındı lākin bunlar mücāveret itmeyüp Baʿde ḳażāi'l-vaṭar ʿavdet ve yirlerine Beyāżī-zāde Efendi icābet-i daʿvet eyledi. Seksen dört Cumāde'l-āḫiresi'nde Esīrī Efendi birāderi Muṣṭafā Efendi yirine ḳażā-yı Ḳosṭanṭıniyye tevcīhiyle vāṣıl-ı ümniyye olmışlar idi. Seksen beş Cumāde'l-ūlāsı'nda Gümülcine maʿa Uzunköprü ḳażālarıyla teḳāʿüd ve yirlerine Debbāġ-zāde Efendi teṣāʿüd itdi. Seksen sekiz Şaʿbānı'nda Ḥāmid Efendi yirine ṣadr-ı ṣāḥib-fer ve Anaṭolı ḳuṭrında ḳāḍī-ʿasker oldılar. Ṭoḳsan Rebīʿü'l-āḫiri'nde Midilli arpalıġıyla maʿzūl ve yirlerine ḫalef-i pür-şerefi Debbāġ-zāde Efendi mevṣūl oldı. Ṭoḳsan sekiz ḫilālinde Rūmili pāyesiyle

ta'ẓīm olınup sene-i mezbūre Ẕi'l-ḥiccesi'nde Türk İbrāhīm Efendi yirine ṣāniyen Anaṭolı ṣadrında mesned-nişīn olmışlar idi. Ṭoḳsan ṭoḳuz Cumāde'l-ūlāsı'nda vāḳi' vaḳ'a güninde 'azl olınup yirleri ḥālen ṣadrü'ṣ-ṣudūr Yaḥyā Efendi ḥażretlerine naṣīb oldı ba'dehu Toḳat ḳażāsı arpalıġıyla tekrīm olınmışlar idi. Sene-i mezbūre Şevvāli'nde maḥmūmen intiḳāl ve 'īdgāh-ı 'arş-ı berīne isti'cāl eyledi. Edrineḳapusı ḫāricinde mütevārī-i ḫāk-i 'ıṭrnāk oldılar.

Mevlānā-yı merḳūm maḫdūm-ı maḫādīm-i Rūm, ḥalīm ü selīm, ṣāḥib-i şefḳat ü kerīm, ḫoş-ṣoḥbet, ṭāriḥ-i külfet, īṣāl-i ḫayra mā'il, merd-i ṣāfī-dil idi. Evvel-i bahārda intihā-yı ḫarīfe dek yalılarına naḳl buyurup müttereddidīn ü müteḫaṣṣiṣīn ile ṣoḥbet ve her mevsimde kibārdan birḳaçını da'vet 'ādet-i müstemirrelerinden idi. Bundan mā'adā fuḳarā vü żu'afāyı taṭyīb kārlarıdur. Ḥattā meşhūd-ı faḳīrdür ki intiḳālleri senesi Ramażān-ı Şerīf'ini yalılarında idüp **[332[a]]** ol ḥavālī fuḳarāsını iṭ'ām itdüginden başḳa her birine tenbīh idüp 'ıyālleri içün envā'-ı eṭ'ime-i nefīseden aḫẕ iderlerdi. Ol Ramażān-ı Şerīf fuḳarādan çoḳ ādeme evinde āteş yaḳmaġa ḥācet ḳomamışdı.

*Raḥmetu'llāhi te'ālā 'aleyh.*[1]

## Ṭabīb Ḫalīl Efendi

el-Mevlā es-Seyyid Ḫalīl ibnü's-Seyyid Meḥemmed ibnü's-Seyyid 'Abdü'l-cebbār. Maḥmiyye-i İstanbul'da Ḳoca Muṣṭafā Paşa semtinde "Ḳoca Emīr-zāde" dimekle şehīrdür. Biñ yigirmi altı tārīḫinde meclis-i şühūda ḳadem-nihāde olup vālidi Ḫāṣekī Sulṭān vaḳfınuñ re'īsü'l-eṭibbāsı olmaġın ba'de taḥṣīli'l-isti'dād ol fenn-i celīl levāzımın i'dād eyleyüp küçükden ṭabābet ile şehīr olduḳdan ṣoñra biñ elli beş Ẕi'l-ḥiccesi'nde 'Abdü'r-raḥīm-zāde Efendi ḫıdmetlerinden mülāzemete nā'il ve elli yedi Rebī'ü'l-āḫiri'nde ḳırḳ aḳçe ile Ṣa'bān Aġa Medresesi'ne vāṣıl, andan daḫı munfaṣıl olduḳda biñ yetmiş yedi Muḥarremi'nde Emīnü'l-ġanem Medresesi ḫāricine 'āric, seksen bir Cumāde'l-āḫiresi'nde yirinde ḥareket i'tibār olınup seksen üç Muḥarremi'nde Başcı İbrāhīm Medresesi ile mübtehic oldı. Seksen altı Şevvāli'nde Cezmī Efendi yirine Etmekci-zāde Medresesi'ne pā-nihāde olup seksen sekiz Şevvāli'nde Şāmī Ebū Bekr Efendi yirine Ṣāniye-i Zekeriyyā Medresesi virildi. Seksen ṭoḳuz Şevvāli'nde Seyyid 'Alī Efendi yirine Ġażanfer Aġa Medresesi ile be-kām, ṭoḳsan

1 "Allah'ın rahmeti onun üzerine olsun."

iki Muḥarremi'nde Ṣaḥn'la nā'ilü'l-merām oldı. Sene-i mezbūre Recebi'nde La'lī-zāde Efendi ḥażretleri yirine Ḳadırġa Limanı Meḥemmed Paşası müderrisi olup ṭoḳsan dört Ramażānı'nda Beyāżī-zāde Efendi dāmādı Maḥmūd Efendi yirine Gevher Ḫān Sulṭān Medresesi iḥsān buyurulup ṭoḳsan sekiz Rebī'ü'l-evveli'nde Dāvūd-zāde Muṣṭafā Efendi yirine İstanbul Vālidesi Medresesi virildi. Ṭoḳsan ṭoḳuz Cumāde'l-ūlāsı'nda selefi fevtinden Medīne-i Münevvere *ṣalla'llāhu te'ālā 'alā-münevvirihā* ḳażāsın ṭaleb idüp Şeyḫü'l-İslām Debbāġ-zāde Efendi mensūbātından olmaġın merāmına müsā'ade olınup Mekke-i Mükerreme pāyesi żamīmesiyle üç sene żabṭ itmek üzere ḳażā-yı mezbūr tevcīhiyle tekrīm olınmışlar idi. Cānib-i Mıṣr'dan henüz nıṣf-ı ṭarīḳ ḳaṭ' itmedin intiḳāl ve mecma'-ı ervāḥ-ı mü'minīne isti'cāl eyledi.

Mevlānā-yı merḳūm ḥiṣṣedār-ı ma'ārif ü 'ulūm, fenn-i ṭıbba şedīdü'l-i'tinā, merd-i bī-pervā idi.

**Dāvūd-zāde-i Büzürg [Muṣṭafā]**

el-Mevlā Muṣṭafā ibnü'l-mevlā Dāvūd. Tercemesi bālāda sebḳ iden Atlu Dāvūd Efendi'nüñ maḫdūm-ı mihteridür. Taḥṣīl-i biżā'a-i 'ilmiyye ve kesb-i levāzım-ı resmiyye eyledükde Şeyḫü'l-İslām Ebū Sa'īd Efendi'den şeref-i mülāzemetle be-kām ve biñ elli dört tārīḫinde evlād-ı mevālīde cārī ḳānūn **[332[b]]** üzere ḳırḳ aḳçe ile Başcı İbrāhīm Medresesi ile nā'ilü'l-merām olup ba'de'l-'azl ve'l-infiṣāl altmış yedi Recebi'nde Behmen-zāde ḫāriciyle kām-revā oldı. Yetmiş beş ḥudūdında Çāvuşbaşı Medresesi'ne taḥrīk olınup yetmiş ṭoḳuz Rebī'ü'l-evveli'nde Evliyā Efendi ḥażretleri yirine Fīrūz Aġa müderrisi oldı. Seksen üç Cumāde'l-āḫiresi'nde Süleymān Ṣubaşı Medresesi 'ināyet olınup seksen beş Ṣaferi'nde Ders-i 'Ām İbrāhīm Efendi yirine Mollā Gürānī Medresesi erzānī görildi. Seksen altı Şevvāli'nde Atbāzārī Aḥmed Efendi yirine Zekeriyyā Efendi Medresesi virilüp seksen yedi Ramażānı'nda Fetḥiyye'ye naḳl olındı. Ṭoḳsan bir Muḥarremi'nde Ṣaḥn'a gelüp birḳaç günden ṣoñra Nefes-zāde Efendi yirine Zāl Paşa, ṭoḳsan iki Recebi'nde selef-i sālifi Aḥmed Efendi yirine Yeñi 'Alī Paşa Medreseleri 'ināyet olınup ṭoḳsan beş Rebī'ü'l-āḫiri'nde Üsküdar Vālidesi Medresesi'ne irsāl, ṭoḳsan yedi Muḥarremi'nde Kūsec Ebū Bekr Efendi yirine ḫāmis-i Süleymāniyye i'tibārıyla İstanbul Vālidesi Medresesi'ne īṣāl olınmışlar idi. Ṭoḳsan sekiz Rebī'ü'l-evveli'nde Gümülcineli 'Abdu'llāh Efendi yirine Me-

dīne-i Münevvere *dāmet bi'l-envāri müsevvere* ḳażāsı tevcīh olınmış idi. Ṭoḳsan ṭoḳuz evā'ilinde intiḳāl idüp manṣıb-ı münḥal Cumāde'l-ūlā'da Ṭabīb Ḫalīl Efendi'ye maḥal görildi.

Mevlānā-yı mezbūr "Dāvūd-zāde" dimekle meşhūr idi.

**İmām-ı Sulṭānī Şeker Efendi [Meḥemmed]**

el-Mevlā Meḥemmed. "Şeker Efendi" dimekle meşhūr ve bu 'unvānla ma'lūm-ı cumhūrdur. Ṭūṭī-i ẕātı perverde-i āyīne-i terbiyet-i üstād olmaġla taḥṣīl-i muḳaddimāt-ı 'ulūm itdükden ṣoñra Nişāncı imāmı Meḥemmed Efendi'den ta'allüm-i vücūhāt-ı Ḳur'āniyye ve tefehhüm-i ḳırā'at-ı Furḳāniyye idüp müsā'ade-i ḥüsn-i ṣavt sebebiyle şöhreti 'ālem-gīr olduḳda Şeh-zāde Cāmi'i'nde imām ü muḳtedā-yı enām ve Zāl Paşa'da ḫaṭīb-i edīb olmışlar idi ba'dehu Süleymāniyye ḫiṭābetine naḳl olınmışlar idi. Ṭoḳsan ṭoḳuz Muḥarremi'nde vāḳi' cülūs-ı meymenet-men'ūs-ı Süleymān Ḫānī'de ḫıdmet-i imāmet-i sulṭānī bunlara erzānī görildükde İmām İbrāhīm Efendi yirine Sulṭān Aḥmed Medresesi ile tekrīm olınup ba'dehu Edrine pāyesi żamīmesiyle Ḥāfiẓ 'Abdu'r-raḥmān Efendi maḥlūlinden Tekfūrṭaġı arpalıġıyla ta'ẓīm olınmışlar idi. Sene-i mezbūre Ẕi'l-ḥiccesi'nde intiḳāl eyledi. Üçşerefeli Cāmi'-i Şerīf miḥrābı ḥiẕāsında defn olınup arpalıḳları Burusa'dan ma'zūl 'Abdī Efendi'ye ve medreseleri yirlerine imām-ı sulṭānī olan 'Alī Efendi'ye iḥsān olındı.

Mevlānā-yı mezbūr tecvīd-i *Ḳur'ān*-ı 'aẓīm ve tertīl-i *Furḳān-ı Kerīm*'de ḥā'iz-i ḥaẓẓ-ı mevfūr **[333[a]]** olduḳlarından mā'adā naġme-serā-yı ṣavt-ı ḥüsn olmaġla enfās-ı ḳulūb-ı nāsa mü'eṯṯir idi.

**Debbāġ-zāde Efendi Birāderi Ṣun'u'llāh Efendi {Ṣun'ī}**

el-Mevlā Ṣun'u'llāh bin Aḥmed ibnü'ş-Şeyḫ Maḥmūd. "Debbāġ-zāde" dimekle şehīr ve tercemeleri ātī Şeyḫü'l-İslām Meḥemmed Efendi merḥūmuñ ṣınv-ı kihteri olmaġla ma'lūm-ı ṣaġīr ü kebīrdür. İktisāb-ı muḳaddimāt-ı 'ulūma kūşiş ve intisāb-ı fünūn-ı mefrūż u mesnūna verziş idüp Şeyḫü'l-İslām Minḳārī-zāde Efendi ḫıdmetlerinden iḥrāz-ı şeref-i mülāzemet ile evvelīn-i āmāle nā'il ve ḳırḳ aḳçe medreseye vāṣıl ba'dehu munfaṣıl olduḳda seksen yedi Ramażānı'nda Defterdār Yaḥyā Medresesi ḫāricine 'āric, ṭoḳsan bir Ẕi'l-ḥiccesi'nde Kātib Maḥmūd Efendi yirine Eyyūb'da vāḳi' Siyāvuş Paşa Medresesi ile

mübtehic oldılar. Ṭoḳsan üç Rebī'ü'l-evveli'nde Eyyūbī Muṣṭafā Efendi yirine Süleymān Ṣubaşı müderrisi oldı. Ṭoḳsan dört Ramażānı'nda Süleymān Efendi yirine Kürkcibaşı Medresesi virilüp ṭoḳsan altı Cumāde'l-āḫiresi'nde Çivi-zāde Efendi yirine 'Alī Paşa-yı 'Atīḳ Medresesi'ne ḥaḳīḳ oldılar. Ol eyyāmda birāder-i ekremleri şeyḫü'l-İslām bulınmaġla Şa'bān'da yirlerinde mūṣıla-i Süleymāniyye i'tibār olınmış idi. Yüz Ṣaferi'nde dünyādan sefer ve āḫirete güẓer eyledi. Ebā Eyyūb-i Enṣārī verāsında İdrīs Köşki nām maḥal ḳurbinde defn olındı.

Mevlānā-yı merḳūm ḥiṣṣedār-ı ma'ārif ü 'ulūm, manẓūm tekellümine ḳādir, Ṣun'ī maḫlaṣı ile şā'ir, īṣāl-i ḫayra mā'il, kendü umūrında müstaḳil idi.

**Kilisī Dāmādı Ḥıfẓī Muṣṭafā Efendi**

el-Mevlā Muṣṭafā. Ḥarem-i ḫāṣda kesb-i ma'ārif ü şān ve taḥṣīl-i 'ilm ü 'irfān eyleyüp sehm-i muḳadderi ḥā'iz ve mertebe-i ḳadr-i müştereki fā'iż olup ṭaşra çıḳduḳdan ṣoñra Şeyḫü'l-İslām Minḳārī-zāde Efendi ḫıdmetlerinden mülāzemetle be-kām ba'dehu ḳırḳ aḳçe medrese ile nā'il-i evvelīn-i merām olup medrese-i mezbūreden ma'zūl ve ḫāric elli rütbesine muntaẓır-ı vuṣūl iken seksen yedi Ramażānı'nda 'Īsā-zāde Efendi yirine Efḍaliyye müderrisi olup seksen sekiz Şevvāli'nde Maḥmūd Efendi yirine Nişāncı Paşa-yı Cedīd Medresesi ile tekrīm, ṭoḳsan bir Muḥarremi'nde Ṣaḥn Medresesi ile ta'ẓīm olındılar. Ṭoḳsan iki Recebi'nde 'Uşşāḳī Muṣṭafā Efendi yirine Ḫānḳāh Medresesi'ni cāygāh idüp ṭoḳsan üç Rebī'ü'l-āḫiri'nde Elmās Aġa Ḫˇācesi maḥlūlinden Siyāvuş Paşa Sulṭānī Medresesi erzānī görildi. Ṭoḳsan beş Recebi'nde Aḥmed Efendi yirine Ṣāniye-i Sarāy-ı Ġalaṭa Medresesi 'ināyet, ṭoḳsan yedi Muḥarremi'nde Dāvūd-zāde yirine Üsküdar Vālidesi 'āṭıfet ḳılındı. Sene-i mezbūre Şa'bānı'nda Nefes-zāde Efendi yirine Ūlā-yı İbrāhīm Paşa Medresesi ile kām-revā olup ṭoḳsan ṭoḳuzda **[333[b]]** vāḳı'a vaḳ'ada Nişāncı İsmā'īl Paşa ṣadr-ı a'ẓam olup ṣāḥibü't-terceme ile beynlerinde 'alāḳa-i 'aẓīme olmaġın Dārü'l-ḥadīṯ müderrisi Nefes-zāde Efendi'ye neḳābet-i sādāt manṣıbı tevcīh olınduḳda ol meclis paşa-yı mezbūr ta'yīniyle selefi yirine Dārü'l-ḥadīṯ-i Süleymāniyye'ye terfī' olınup birḳaç günden ṣoñra Şa'bān-zāde Efendi yirine Şām-ı cennet-meşām ḳażāsıyla maẓhar-ı ikrām-ı kirām oldılar. Re's-i mi'ede intiḳāl ve cennet-i 'adne irtiḥāl eyleyüp yirleri ḥālā İstanbul ḳāḍīsi olan Ebū Bekr Efendi ḥażretlerine virildi.

Mevlānā-yı merḳūm "Kilisī Dāmādı" dimekle mevsūm, 'ilmi miyāne, ṭarz u ṭavrı ādemiyāne idi.

## Buzaġı Maḥmūd Efendi

el-Mevlā Maḥmūd bin Meḥemmed. İstanbulī'dür. Vālid-i mācidleri Anaṭolı ḳalem-revi ḳużāt-ı sütūde-ṣıfātındandur. Bunlar biñ yigirmi yedi tārīḫinde 'ālem-i eşbāḥa ḳudūm idüp "Buzaġı Maḥmūd Efendi" dimekle meşhūr ve zebān-zed-i cumhūr olmışlar idi. Kiçi Meḥemmed Efendi'den muḳaddimāt-ı 'ulūmı temhīd idüp ba'dehu Cerrāḥ şeyḫi İbrāhīm Efendi ve Fāżıl Muṣlī Efendi derslerinden müstefīd olmışlar idi. el-Ḥāletü hāẕihī Kecdehān dāmādı 'Abdu'llāh Efendi'ye irtibāṭ ve dānişmendānī silkine duḫūl ile taḥṣīl-i inbisāṭ idüp mu'īd-i dersi olup Ṣaḥn'dan ḥareket itdüklerinde mülāzım ve medāris-i resmiyye tekmīline müdāvim olup elli yedi Muḥarremi'nde ḳırḳ aḳçe ile Ḳırımī Medresesi'ne vāṣıl ba'dehu munfaṣıl olduḳda altmış yedi Recebi'nde Aḥmed Paşa Medresesi ile kām-revā olmışlar idi. Yetmiş üç Recebi'nde Şeyḫü'l-ḥarem Medresesi'ne ḥareket idüp yetmiş altı Cumāde'l-ūlāsı'nda Başcı İbrāhīm Medresesi ile tekrīm olındı. Yetmiş ṭoḳuz Rebī'ü'l-evveli'nde Ebu's-su'ūd-zāde maḫdūmı Aḥmed Çelebi yirine Cezerī Ḳāsım Paşa Medresesi virilüp seksen bir Cumāde'l-ūlāsı'nda medrese-i Ṯāniye-i Zekeriyyā Efendi 'ināyet olındı. Seksen üç ḥudūdında Gül Maḥmūd Efendi yirine Ġażanfer Aġa Medresesi ile dil-şād, seksen dört Rebī'ü'l-evveli'nde Ṣaḥn'uñ biriyle ber-murād olup andan daḫı altmış medārisinüñ birine yetmişler idi. Seksen yedi Recebi'nde Muṣlī Efendi yirine Ḳāsım Paşa Medresesi iḥsān olınup ṭoḳsan bir Muḥarremi'nde Rıfḳī Efendi yirine Ūlā-yı Sarāy-ı Galaṭa Medresesi'ne vāṣıl olup ṭoḳsan iki Cumāde'l-āḫiresi'nde Aḳ Maḥmūd Efendi ḥażretleri yirine Medīne-i Münevvere *dāmet bi'ṣ-ṣalāti 'aleyhi müsevvere* ḳażāsına nā'il olmışlar idi. Ṭoḳsan sekiz Ṣaferi'nde Erżurūmī Meḥemmed Efendi yirine İzmir ḳażāsı tevcīh, ṭoḳsan ṭoḳuz Cumāde'l-ūlāsı'nda 'azl olınup manṣıb-ı **[334[a]]** maḥlūl Ebū Sa'īd Efendi-zāde Feyżu'llāh Efendi merḥūma arpalıḳ ta'yīn olındı. Yüz Muḥarremi evā'ilinde intiḳāl eyledi.

Mevlānā-yı merḳūm ma'ārif-i 'ilmiyye ile mevsūm, emṯāli miyānında isti'dād ile mu'allem, ṣāliḥ ü nīk-nefs ādem idi. Ḥālen mūṣıla-i Ṣaḥn müderrislerinden ferzend-i fürūzende-aḫter[i] maḫdūm-ı ma'ārif-güsteri Meḥemmed Fāżıl Efendi 'arāḳet ü aṣāletlerine edell-i delīldür.

## Mandāl Aḥmed Efendi

el-Mevlā Aḥmed bin ʻAlī. Belde-i Malāṭiyye'den āheng-i Rūm ve dārü'l-mülk-i Ḳosṭanṭıniyye'ye ḳudūm idüp ʻulemā-yı ʻaṣrdan müstefīd olduḳda …[1] iḥrāz-ı şeref-i mülāzemet ve baʻż-ı medārisde müdāreseye himmet eyleyüp ḳırḳ aḳçe medreseden maʻzūl iken altmış üç Rebīʻü'l-evveli'nde Bālī Paşa ḫāriciyle kām-revā olmışlar idi. Altmış dört Ramażānı'nda Ḫandān Aġa Medresesi'ne taḥrīk olınup altmış sekiz Şaʻbānı'nda İsmāʻīl-zāde Efendi yirine Şeyḫü'l-ḥarem Medresesi ile mükerrem oldılar. Yetmiş Cumāde'l-ūlāsı'nda ʻAbdī Efendi yirine Ṣāniye-i Mesīḥ Paşa Medresesi virilüp yetmiş bir Şaʻbānı'nda Velī Efendi yirine Ṭopḳapusı'nda vāḳıʻa Aḥmed Paşa Medresesi ʻināyet buyuruldı. Yetmiş üç Recebi'nde Caʻfer Aġa müderrisi olup yetmiş altı Muḥarremi'nde Ebū Beḳr Efendi yirine Ḫayrü'd-dīn Paşa Medresesi'ne vāṣıl, yetmiş sekiz Ramażānı'nda Ṣaḥn Medresesi'ne nā'il olup yetmiş toḳuz Rebīʻü'l-evveli'nde selef-i sālifi İsmāʻīl-zāde Efendi yirine Ḫānḳāh Medresesi tevcīh olındı. Seksen Cumāde'l-ūlāsı'nda Ramażān tevḳītiyle Hevāyī-zāde Efendi yirine Diyārbekr ḳażāsı tevcīh olındı. Seksen bir Muḥarremi'nde İsmāʻīl-zāde Efendi yirine Maġnisa ḳażāsına menḳūl ve yirlerine Maḥmūd Efendi ṣāniyen mevṣūl oldı. Seksen iki Cumāde'l-āḫiresi'nde munfaṣıl olup yirine Başmaḳcı-zāde Efendi vāṣıl olmışlar idi. Sene-i mezbūre Şevvāli'nde Edībī-zāde Efendi yirine Üsküdar ḳażāsı tefvīż olındı. Seksen sekiz Rebīʻü'l-evveli'nde refʻ olınup yirlerine ḫalef-i pür-şerefi naṣb olındı. Ṭoḳsan üç Rebīʻü'l-evveli'nde Sirozī Emīr Efendi yirine Filibe ḳażāsı ʻināyet olındı. Ṭoḳsan beş Rebīʻü'l-evveli'nde ʻazl olınup yirlerine Edrinevī Luṭfī-zāde Efendi naṣb olındı. Ṭoḳsan sekiz Şaʻbānı'nda henüz tehniyye eṣnāsında fevt olan Arnavud Meḥemmed Efendi yirine Baġdād-ı bihişt-ābād ḳażāsıyla ber-murād olmışlar idi. Yüz Rebīʻü'l-evveli'nde fevt olup manṣıbı Şaʻrānī-zāde ʻAbdü'l-vehhāb Efendi'ye naṣīb oldı.

Mevlānā-yı mezbūr müşāreket-i [**334**[b]] emṣālle meẕkūr idi.

## Beyāżī-zāde Efendi Maḫdūmı [Maḥmūd]

el-Mevlā Maḥmūd ibnü'l-mevlā Aḥmed eş-şehīr bi-Beyāżī-zāde. Ānifen tercemesi nigāşte-i yerāʻa-i ʻācizānemüz olan ṣadr-ı ʻālī-ḳadr Beyāżī-zāde

1 Metinde yeri boş bırakılmıştır.

Aḥmed Efendi'nüñ maḫdūm-ı mihteri ve ferzend-i ferḫunde-aḫteridür. Biñ yetmiş dört Muḥarremi'nde ṣadr-ı 'ālī-ḳadr 'İṣmetī Efendi ḫıdmetlerinden mülāzım olup def'aten otuz aḳçe ile İstanbul'da Fā'iḳ Beg Medresesi ile bermurād, sene-i mezbūre Cumāde'l-ūlāsı'nda ḳırḳ aḳçe ile yine İstanbul'da 'Alī Paşa Medresesi'ne ḳadem-nihād olup ma'zūl olduḳda Şeyḫ 'Īsā Efendi ḥażretlerinden muḳaddimāt-ı 'ulūmı i'dād itdükden ṣoñra biñ seksen beş Recebi'nde ibtidā Receb Paşa ḫāricine revnaḳ-baḫşā, seksen ṭoḳuz Ša'bānı'nda Ḫādım Ḥasan Paşa Medresesi ile kām-revā olup ṭoḳsan bir Muḥarremi'nde Muṣṭafā Aġa Medresesi'ne i'tilā itdiler. Ṭoḳsan iki Recebi'nde ḥālen Diyārbekr ḳażāsından munfaṣıl es-Seyyid 'Alī Efendi yirine Mu'īd Aḥmed Efendi Medresesi'ne īṣāl olınup ṭoḳsan üç Rebī'ü'l-āḫiri'nde Ṣaḥn'a geldiler. Ṭoḳsan dört Ramażānı'nda Bayram Paşa Medresesi 'ināyet olınup ṭoḳsan yedi Ẕi'l-ḳa'desi'nde 'Alī Efendi-zāde yirine Ayaṣofıyya-i Ḳadīm Medresesi ile ta'ẓīm olınmışlar idi. Yüz Ẕi'l-ḥiccesi'nde intiḳāl eyleyüp medreseleri Seyyid Maḥmūd Efendi'ye naṣīb oldı.

Mevlānā-yı merḳūm maḫdūm-ı ma'ālī-rüsūm, cesīm ü besīm, ḥalīm ü selīm idi.

**Beyāżī-zāde Dāmādı Maḥmūd Efendi**

el-Mevlā Maḥmūd ibn Ḫalīl. Mostarī'dür. Dergāh-ı 'ālī-sipāhīlerinden Ḫalīl nām kimesnenüñ ferzend-i maḥmūdü'l-ḫiṣālīdür. 'Unfuvān-ı şebābetde İstanbul'a vāṣıl ve Bosnevī Ša'bān Efendi āsitānesine dāḫil olup ḫıdmetlerinden mülāzım ve ṭaleb-i ma'ārif ü 'ulūma müdāvim olmış idi. Ders-i 'Ām Ṣāliḥ Efendi ve Bıçaḳcı Efendi ve 'Arab-zāde Efendi ve Ḳāsım Paşa şeyḫi Ḫalīl Efendi'den telemmüẕ ve her birinüñ ifādelerinden teleẕẕüẕ idüp ḳırḳ aḳçe medreseden ma'zūlen muntaẓır-ı vuṣūl-i rütbe-i ḫāric iken ibtidā Defterdār Yaḥyā Medresesi'ne 'āric olduḳdan ṣoñra biñ seksen üç Muḥarremi'nde Aḥmed Efendi yirine Balaban Aġa Medresesi'ne taḥrīk olındı. Seksen beş Ša'bānı'nda Ders-i 'Ām İbrāhīm Efendi yirine Muṣṭafā Aġa Medresesi ile be-kām olup seksen yedi Ramażānı'nda Nişāncı Paşa-yı Cedīd Medresesi ile maẓhar-ı ikrām-ı kirām oldılar. Seksen sekiz Şevvāli'nde Ṣaḥn'a geldi. Ṭoḳsan Cumāde'l-ūlāsı'nda Dāvūd Paşa Medresesi ile kām-revā, ṭoḳsan bir Cumāde'l-āḫiresi'nde 'Alī Efendi yirine Gevher Ḫān Sulṭān Medresesi'ne revnaḳ-baḫşā oldılar. Ṭoḳsan dört Ẕi'l-ḥic-

cesi'nde **[335[a]]** 'Abdu'llāh Efendi yirine Ḳara Muṣṭafā Paşa Medresesi'ne nā'il olup ṭoḳsan yedi Ẕi'l-ḥiccesi'nde Süleymāniyye medārisinüñ biriyle tekrīm, ṭoḳsan ṭoḳuz Cumāde'l-ūlāsı'nda Cevherī-zāde Efendi yirine Ḥalebü'ş-şehbā ḳażāsı tefvīżiyle ta'ẓīm olınmış idi. Sene-i mezbūre evāḫirinde fevt olup intiḳāli ḫaberi muḥaḳḳaḳ olduḳda yüz senesi Ṣaferi'nde manṣıb-ı münḥal ḫāmis-i Süleymāniyye ile Vefā müderrisi Ḫˇāce-zāde Luṭfu'llāh Efendi'ye maḥal görildi.

Mevlānā-yı mezbūr 'ilm ü fażlla meşhūr, ekser-i 'ulūmdan vāyedār, beṭaḥṣīṣ fenn-i me'ānī vü uṣūlde şöhret-şi'ār, vaḳūr u vecīh, naẓīf ü nebīh, sinīn-i 'ömri 'ıḳd-i rābi'i mütecāviz ve 'ıḳd-i ḫāmise mütenāhiz idi.

### 'Īsā-zāde Efendi [Meḥemmed]

el-Mevlā Meḥemmed 'Azīz ibnü'l-mevlā 'Īsā. Tercemesi ānifen sebḳ iden Bosnevī 'Īsā Efendi merḥūmuñ maḫdūm-ı ma'ālī-me'āli ve Şeyḫü'l-İslām Ḳara Çelebi-zāde 'Abdü'l-'azīz Efendi'nüñ ḥafīd-i bāhirü'l-istīhālīdür. Gülbün-i zebān-ı ṭab'ı ġonce-ḫīz-i isti'dād ve gül-rīz-i feżā'il-i Ḫudā-dād olmaġla …[1] Efendi'den mülāzım ve istifāża-i ma'ārife müdāvim olup pīşgāh-ı esātīẓe ve terbiyet-yāfte olduḳdan ṣoñra ḥālen Şām-ı dārü's-selām ḳażāsıyla mesned-efrūz-ı şerī'at olan Bosnevī Süleymān Efendi ḥażretlerinden taḥṣīl-i kemāle sā'ī ve ādāb-ı erbāb-ı ṭarīḳa murā'ī iken biñ seksen üç Recebi'nde Çāvuş-zāde Aḥmed Efendi yirine Sittī Ḫātūn Medresesi ḫāricine 'āric, seksen beş Ramażānı'nda 'Alī Efendi yirine Ṭopḳapu'da Aḥmed Paşa Medresesi ile mübtehic oldılar. Seksen altı Cumāde'l-āḫiresi'nde 'Abdu'llāh Efendi yirine Efḍaliyye Medresesi ile tekrīm, seksen yedi ḥudūdında Cezmī Efendi yirine Beşikṭaş Sinān Paşası'yla ta'ẓīm olınup ba'dehu Ṣaḥn'a gelmişler idi. Ṭoḳsan bir Muḥarremi'nde selef-i sālifi Çāvuş-zāde Efendi yirine Bayram Paşa Medresesi ile kām-revā, ṭoḳsan üç Rebī'ü'l-āḫiri'nde Ḫalīl Efendi yirine Eyyūb'da İsmiḫān Sulṭān Medresesi'ne revnaḳ-baḫşā oldılar. Ṭoḳsan altı Rebī'ü'l-evveli'nde Aṭā'u'llāh Efendi ḥażretleri yirine ḫāmis-i Süleymāniyye i'tibārıyla Vefā müderrisi olup sene-i mezbūre Şevvāli'nde Süleymāniyye Medresesi'ne terfī' olındı. Ṭoḳsan yedi Recebi'nde 'Abdü'r-raḥīm Efendi ḥażretleri yirine Burusa pāyesi żamīmesiyle Selanik ḳażāsı tevcīh olındı. Ṭoḳsan sekiz Ṣa'bānı'nda ma'zūl ve yirlerine selef-i sālifi Çāvuş-zāde Efendi mevṣūl oldı. Yüz evā'ilinde maṭ'ūnen intiḳāl eyleyüp Eyyūb'de …[2] tekyede medfūn **[335[b]]** oldı.

1 Metinde yeri boş bırakılmıştır.
2 Metinde yeri boş bırakılmıştır.

Mevlānā-yı sābıḳu'l-beyān maḫdūm-ı kerem-güster-i 'ālī-şān, ḳuvvet-i ẕekā ve selāmet-i ṭabī'at ile ḥā'iz-i ser-māye-i 'ulūm olup fünūn-ı lāzımede müşārik-i emṣāl, ders ü devre şedīdü'l-iştiġāl, ḥalīm ü selīm, saḫī vü kerīm, ṣāḥib-i ġayret, ehl-i himmet idi.

Dā'imā Eyyūb'da olan yalılarında sākin olup her gün meclisi mecma'-ı eḥibbā belki ekṯeri şu'arā vü ẓurafā olup kimi öyle ṭa'āmından ṣoñra 'avde me'ẕūn olurdı ve kimini aḫşama alıḳomaġla memnūn iderlerdi. Binā-berīn beyne'n-nās ḫaylī i'tibār kesb itmiş idi. Bu eṣnāda ba'ż-ı yārān terġībiyle Muṣāḥib Paşa kerīmesine ṭālib olup ḫ̆āh u nā-ḫ̆āh 'aḳd ü nikāḥ idüp ṭoḳsan sekiz tārīḫinde Selanik'den geldükde Ḳara Çelebi-zāde 'Abdü'l-'azīz Efendi kerīme-zādesi olmaḳ cihetinden ḳarībi olan Naḳīb Ḫ̆āce-zāde Efendi ziyāretine Rūmiliḥiṣārı'nda yalılarına varup ol gün ḫānımuñ mihrini bir iki ādem ile irsāl eyleyüp evvelen ve āḫiren vāfir ġarāmet-i māliyye irtikāb eylemiş idi.

Āṯārından Türkī eş'ārı vardur.

### Memek-zāde Teẕkirecisi Meḥemmed Efendi

el-Mevlā Meḥemmed. Tercemesi ṭabaḳa-i Meḥemmed Ḫānī'de nigāşte-i yerā'a-i ḳāṣırānemüz olan Memek-zāde Efendi'nüñ birāder-zādeleri olup hengām-ı ṣadāretlerinde müẕekkir-i meṭālib-i ḳużāt olmaġın "Teẕkireci Efendi" dimekle şehīr ve bu 'unvān ile ma'lūm-ı ṣāġīr ü kebīr olmışlar idi. el-Ḥāletü hāẕihī Şeyḫü'l-İslām Mu'īd Aḥmed Efendi ḫıdmetlerinden mülāzemete nā'il ve ḳırḳ aḳçe medreseye vāṣıl olduḳda ṭarīḳ-ı tedrīse tevcīh-i 'inān-ı iḳbāl idüp medrese-i mezbūreden munfaṣıl iken biñ elli ṭoḳuz Ramażānı'nda es-Seyyid 'Abdu'llāh Efendi yirine Ferhād Paşa Medresesi ile kām-revā olup altmış bir Şa'bānı'nda Edībī-zāde Efendi yirine Ümmü Veled Medresesi'ne taḥrīk olınup altmış iki Şa'bānı'nda yirinde dāḫil i'tibār olındı. Sene-i mezbūre Ẕi'l-ḳa'desi'nde Muṣlī Efendi yirine Etmekcioġlı Medresesi ile be-kām, altmış üç Ẕi'l-ḳa'desi'nde selef-i sālifi 'Abdu'llāh Efendi yirine Nişāncı Paşa-yı Cedīd Medresesi ile nā'ilü'l-merām oldılar. Altmış dört Şa'bānı'nda yirinde mūṣıla i'tibār olınup altmış yedi Recebi'nde Ṣaḥn'a geldiler. Altmış sekiz Cumāde'l-āḫiresi'nde 'Abdu'llāh Efendi yirine Ḫadīce Sulṭān Medresesi iḥsān olındı. Yetmiş Recebi'nde Ḥāmid Efendi yirine Üsküdar Mihrümāhı'na sāye ṣalup yetmiş iki Ṣa-

feri'nde 'Alī Çelebi-zāde Efendi yirine Ḥażret-i Ebā Eyyūb Medresesi 'ināyet olındı. Yetmiş üç Cumāde'l-āḫiresi'nde Ünsī Efendi yirine İzmir ḳażāsı tefvīż olındı. **[336a]** Yetmiş dört Recebi'nde ma'zūl ve yirlerine Öreke-zāde Efendi mevṣūl oldı. Yetmiş ṭoḳuz Cumāde'l-ūlāsı'nda Medīne-i Münevvere pāyesiyle Keşān arpalıḳ virildi. Seksen iki ḥudūdında Bolı ḳażāsına tebdīl olınmış idi. Seksen altı Ṣa'bānı'nda Kevākibī-zāde Efendi yirine maḥrūse-i Burusa ḥükūmeti müyesser oldı. Seksen yedi Recebi'nde munfaṣıl ve yirlerine üstādımuz Aḳ Maḥmūd Efendi ḥażretleri vāṣıl oldı. Ṭoḳsan Cumāde'l-ūlāsı'nda Mekke-i Mükerreme pāyesiyle Şehlā 'Abdü'l-bāḳī Efendi yirine maḥmiyye-i Edrine ḳażāsıyla maḳżī'l-merām olmışlar idi. Ṭoḳsan bir Cumāde'l-ūlāsı'nda Ḳaraṣu Yeńicesi ve Ḳal'a-i Sulṭānī ve Bıńarḥiṣār ḳażāları ta'yīniyle 'azl olınup yirlerine Fenārī-zāde Efendi naṣb olındı. Ṭoḳsan üç ḥudūdında İstanbul pāyesiyle be-kām, ṭoḳsan yedi Ẕi'l-ḥiccesi'nde 'Ayntāb arpalıḳ virilüp Anaṭolı pāyesiyle nā'ilü'l-merām oldılar. Ṭoḳsan ṭoḳuz Ṣaferi'nde Rūmili pāyesiyle tebcīl ve arpalıḳları daḫı Feyżu'llāh Efendi üzerinden Saḳız ḳażāsına tebdīl olındı. Yüz Cumāde'l-āḫiresi'nde intiḳāl ve ravża-i cināna irtiḥāl eyledi. Nişāncı Paşa-yı Cedīd Cāmi'i baġçesinde defn olındı.

Mevlānā-yı merḳūm dāḫil-i 'idād-ı mevālī-i Rūm, ḫoş-ṣoḥbet, ṣāḥib-i ṣervet idi. 'Ale'l-ḥuṣūṣ envā'-ı mīve ve eṣnāf-ı şükūfe taḥḳīḳinde māhir olup:

**Naẓm**

رضة ماء نهرها سلسال
دوحة سجع طيرها موزون

اين پراز لالهای رنكارنك
وان پراز ميوههای كوناكون [1]

naẓmına mā-ṣadaḳ ḥadīḳa terbiye idüp vaḳtinde maḥṣūlin gül-i şīşe-pīrā-yı i'tibār ve zīb-i ṭabaḳce-i enẓār idüp:

خطش بنفشه و گيسو مثال سنبل شد
رخش گلست و دل ما بر آن بلبل شد [2]

1 "Nehri tatlı sudan olan bir su bahçesidir.
Kuşları vezinli öten kafiyeli gölgeliktir.
Bu, rengarenk lalelerle dolu; şu, çeşit çeşit meyvelerle dolu."

2 "Ayva tüyleri benefşeye ve saçları sünbüle benzedi. Onun yanağı güldür ve gönlümüz onun yanında bülbül oldu."

mışdāḳınca ol mīve-i gūn-ā-gūn ve şükūfe-i reng-ā-reng aḥvāl-i bedī'ü'l-miṣālinden varaḳ varaḳ ebḥāṣı nigāşte-i ṣaḥīfe-i beyān idüp gāh aḥvāl-i berg ü bārından daḳīḳa-gū ve gāh nümāyiş ü ṭarāvetinden ḥālet-nümū idi. el-Ḥāṣıl bu ṣan'atda pīşever olanlaruñ müsellimi olup ḥadīḳa-i imkānından pertev-i ẓuhūr-ı şükūfe ser-zede-i rūy-ı zemīn olsa zīver-i manẓarları idüp bir ismle vesīm ve bir varaḳ-pāreye taḥrīr idüp şükūfe-i meẕkūruñ gerdenine avīḫte idüp dā'im ol ismle ẕikr iderlerdi.

## 'İmād-zāde Efendi [Meḥemmed]

el-Mevlā Meḥemmed Ebu's-su'ūd bin 'Abdü'l-ḥay bin Meḥemmed. Ḳuṭbü'l-aḳṭāb maẓhar-ı tecelliyāt-ı Rabbü'l-erbāb Üsküdarī Maḥmūd Efendi ḥażretlerinüñ kerīme-zādesi 'Abdü'l-ḥay Efendi'nüñ ferzend-i āzādesi ve sābıḳā Vālide Sulṭān ketḫudāsı olan 'İmād Efendi'nüñ rebīb-i terbiyet-dādesi olmaġla **[336[b]]** 'İmād-zādelik ile şehīr ve bu ta'rīfle ma'lūm-ı ṣaġīr ü kebīr olmış idi. Taḥṣīl-i ma'ārife kūşiş ve tekmīl-i ādāba verziş eyleyüp Şeyḫü'l-İslām Minḳārī-zāde Efendi'den mülāzım ve ṭarīḳ-ı sa'ādet-refīḳe 'āzim olup ḳırḳ aḳçe medreseden ma'zūl iken biñ yetmiş beş Rebī'ü'l-evveli'nde ibtidā İskender Paşa ḫāriciyle kām-revā olup seksen Ṣa'bānı'nda 'Abdü'l-ġaffār Efendi maḥlūlinden Çekmece'de vāḳı'a 'Abdü's-selām Medresesi'ne īṣāl olındı. Seksen bir Ẕi'l-ḥiccesi'nde 'Oṯmān-zāde maḥdūmı yirine Ḫādım Ḥasan Paşa müderrisi olup seksen üç Muḥarremi'nde Meḥemmed Efendi yirine Rūm Meḥemmed Paşa Medresesi'ne nā'il, seksen altı Şevvāli'nde Beşikṭaş Sinān Paşası'na vāṣıl oldılar. Seksen ṭoḳuz Şevvāli'nde Ṣaḥn'a gelüp ṭoḳsan bir Muḥarremi'nde 'Ömer Efendi yirine Murād Paşa-yı Cedīd Medresesi ile be-kām oldılar. Ṭoḳsan iki Recebi'nde Murād Paşa-yı 'Atīḳ Medresesi'ne ḥaḳīḳ olup ṭoḳsan beş Rebī'ü'l-āḫiri'nde İdrīs Efendi ḥażretleri yirine Ḳāsım Paşa Medresesi ile tekrīm olınup ṭoḳsan sekiz Recebi'nde Ġalaṭa Sarāyı Ūlāsı'na müderris oldılar. Sene-i mezbūre Ẕi'l-ḥiccesi'nde Medīne-i Münevvere pāyesiyle Burusalı birāderi Muṣṭafā Efendi maḥlūlinden Üsküdar ḳażāsı tevcīh olındı. Ṭoḳsan ṭoḳuz ḥudūdında Burusa pāyesi żamīmesiyle Sivasī-zāde Efendi yirine Anḳara ḳażāsına naḳl rıżā-dādeleri olduḳda yirleri İmām-ı Sulṭānī İbrāhīm Efendi'ye arpalıḳ oldı. Sene-i mezbūrede ref' olınup yiri Cezmī Efendi'ye virildi. Yüz Recebi'nde intiḳāl ve irem-i ẕātü'l-'imād-ı cināna isti'cāl eyledi.

Mevlānā-yı merḥūm maḫdūm-ı ma'ālī-rüsūm, ḥasenü'l-aḫlāḳ, ṭayyibü'l-a'rāḳ idi.

A'ḳābinden üç maḫdūmı bāḳī ḳalup ekberi Meḥemmed Ebū Sa'īd Çelebi'dür ki ẕerre-i 'ināyet-i ḥażret-i veliyyü'n-ni'amīye maẓhar olup ḫāric medresesiyle kām-revā olmışdur. Nefsinde taḥṣīl-i 'ilme sā'ī, ādāb-ı rüsūma murā'ī ġayret-keş maḫdūmdur.

## 'Uşşāḳī Muṣṭafā Efendi

el-Mevlā Muṣṭafā. Belde-i 'Uşşāḳ'dan bedīdār ve "'Uşşāḳī Muṣṭafā Efendi" dimekle şöhret-şi'ār olmış idi. Taḥṣīl-i biżā'a-i 'ilmiyye ārzūsıyla maḥrūse-i Burusa'ya ḳudūm eyledükde envār-ı 'ışḳ-ı İlāhī kānūn-ı dil ü cānında müştaġil olmaġla Şeyḫ Mıṣrī Efendi'den aḫẕ-ı inābet eyleyüp on bir sene mücāhede vü riyāżete müştaġil olmış idi ba'dehu Şeyḫü'l-İslām Bolevī Muṣṭafā Efendi ḫıdmet-i 'aliyyelerinde ve medrese-i Bāyezīdiyye i'ādesinden mülāzım olup ṭarīḳ-ı tedrīsde ḳaṭ'-ı merātib iderek ḳırḳ aḳçe medreseden ma'zūl ve muntaẓır-ı **[337[a]]** neyl-i me'mūl iken seksen Rebī'ü'l-āḫiri'nde Çivi-zāde Dārü'l-ḥadīṯi ḫāriciyle kām-revā olup seksen sekiz Ṣa'bānı'nda 'Abdü'r-raḥīm-zāde Efendi maḫdūmı yirine Ṣāniye-i Mesīḥ Paşa Medresesi'ne taḥrīk olınup seksen ṭoḳuz Ṣa'bānı'nda Şemsü'd-dīn-zāde Muṣṭafā Efendi yirine Ṭopḳapusı Aḥmed Paşası'na müderris olup ṭoḳsan bir Ṣaferi'nde Ḫānḳāh Medresesi ile be-kām, andan Ṣaḥn-ı Ṣemāniyye'nüñ biriyle nā'ilü'l-merām oldılar. Ṭoḳsan üç Rebī'ü'l-āḫiri'nde Üsküdarī Meḥemmed Efendi yirine Murād Paşa-yı Cedīd Medresesi'ne revnaḳ-baḫşā oldı. Ṭoḳsan dört Ẕi'l-ḥiccesi'nde Ṣa'rānī-zāde Efendi yirine Zāl Paşa Medresesi ile tekrīm, ṭoḳsan yedi Ẕi'l-ḥiccesi'nde İdrīs Efendi ḥażretleri yirine Şāh-zāde Medresesi ile ta'ẓīm olınup yüz Ṣaferi'nde Ḫˇāce-zāde Luṭfu'llāh Efendi yirine ḫāmis-i Süleymāniyye i'tibāriyle Ḫāḳāniyye-i Vefā'da basṭ-ı seccāde-i ifāde itdiler. Sene-i mezbūre Ṣa'bānı'nda 'Abdü'r-raḥīm Efendi yirine Dārü'l-ḥadīṯ-i Süleymāniyye Medresesi ile vāṣıl-ı ümniyye olmış idi. Yüz bir Muḥarremi'nde fevt oldı. 'Āşıḳ Paşa Cāmi'i mezāristānında medfūndur.

Mevlānā-yı mezbūr 'ilm ü fażlla meẕkūr idi.

Şeyḫü'l-İslām Ebū Sa'īd-zāde Feyżu'llāh Efendi merḥūm maḫdūmı Reşīd Çelebi'ye ḫˇāce ta'yīn olınmaġla niçe zamān maẓhar-ı luṭf u iḥsānları olmış idi.

**Ḥācib-zāde Efendi [Meḥemmed]**

el-Mevlā Meḥemmed bin Muṣṭafā. Vālid-i mācidi ḥācibān-ı sarāy-ı sulṭānī olmaġın "Ḥācib-zāde" dimekle meşhūr ve bu taʿrīfle maʿlūm-ı cumhūrdur. ʿUnfuvān-ı şebābında taḥṣīl-i meleke-i istiʿdād idüp Şeyḫü'l-İslām Ebū Saʿīd Efendi'den mülāzemetle ber-murād olup birḳaç pāye ḳaṭʿ-ı merātib-i muʿtāde iderek ḳırḳ aḳçe medreseye mevṣūl, andan daḫı maʿzūl iken biñ altmış yedi Recebi'nde Yūsuf Çāvuş ḫāriciyle kām-revā olup yetmiş iki Ẕi'l-ḳaʿdesi'nde yirinde ḥareket iʿtibār olınup seksen Rebīʿü'l-āḫiri'nde Fāṭıma Sulṭān Medresesi'ne nā'il, seksen üç Muḥarremi'nde ʿAbdü'l-vehhāb Efendi yirine Cezerī Ḳāsım Paşa Medresesi'ne vāṣıl oldı. Sene-i mezbūre Recebi'nde Mīrzā Efendi yirine Nişāncı Paşa-yı ʿAtīḳ Medresesi'ne ḥaḳīḳ olup seksen beş Ramażānı'nda Edincikli Efendi yirine Yaḥyā Efendi Medresesi ile be-kām, seksen sekiz Şaʿbānı'nda Ṣaḥn'a gelüp seksen ṭoḳuz Şevvāli'nde muṣāḥib imāmı yirine Maġnisa ḳażāsıyla nā'ilü'l-merām oldı. Ṭoḳsan Ẕi'l-ḥiccesi'nde maʿzūl ve yirlerine Ḳayseriyyeli İsmāʿīl Efendi mevṣūl oldı. Ṭoḳsan dört Ramażānı'nda Maḳtūl ʿAbdu'llāh Efendi yirine Diyārbekr ḳażāsı tefvīż olındı. Ṭoḳsan altı Ṣaferi'nde **[337[b]]** munfaṣıl ve yirlerine ḫalefi İsmāʿīl Efendi vāṣıl oldı. Yüz Rebīʿü'l-evveli'nde Medīne-i Münevvere pāyesiyle İmām-ı Şehriyārī İbrāhīm Efendi yirine Üsküdar ḳażāsıyla ser-efrāz oldı. Sene-i mezbūre Cumāde'l-āḫiresi'nde intiḳāl ve dārü'n-naʿīme istiʿcāl eyledi. Manṣıbı Ṣalbaş Aḥmed Efendi'ye virildi.

Mevlānā-yı mezbūr maʿārif-i ʿilmiyye ile meşhūr, dūr ü dırāz Ḍıḥkī Efendi ḫıdmetinde olmaġın ʿilm-i fürūʿa şedīdü'l-iʿtinā ve iʿtibārāt-ı resmiyyede daḫı aña hem-tā olmış idi.

Āṯārından *Ṣukūk-ı Şerʿiyye-i Merʿiyye* cemʿ itmişdür.

**Ebū Saʿīd Efendi Tābiʿi ʿAbdī Efendi [ʿAbdu'llāh]**

el-Mevlā ʿAbdu'llāh. Maḥmiyye-i Ḳosṭanṭıniyye civārında Fındıḳlı nām ḳaṣabadan ẓuhūr idüp taḥṣīl-i meleke-i istiʿdād eyledükde Şeyḫü'l-İslām Ebū Saʿīd Efendi āsitānesine duḫūl ve ḫıdmetlerinden iḫrāz-ı şeref-i mülāzemetle nā'il-i me'mūl olduḳdan ṣoñra ol āsitāneden münfek olmayup ḫıdemāt-ı münāsibe ile istiḫdām olınup üçinci defʿa şeyḫü'l-İslām olduḳda ḫıdmet-i

telḫīṣi de ḳıyām itmiş idi. el-Ḥāletü hāẕihī devr-i medāris-i muʿtāde iderek elli dört Şaʿbānı'nda ḳırḳ aḳçe ile Eyyühüm Medresesi'ne mevṣūl baʿdehu andan daḫı maʿzūl olduḳda altmış dört Şaʿbānı'nda on aḳçe teraḳḳī ile medrese-i mezbūreye ḫāric ile ʿāric olup altmış sekiz Şaʿbānı'nda Caʿfer Efendi yirine Ṣāniye-i Mesīḥ Paşa Medresesi'ne taḥrīk olınmış idi. Yetmiş Cumāde'l-ūlāsı'nda ʿazl olınup yiri Mandāl Aḥmed Efendi'ye virildi. Yetmiş iki Ẕi'l-ḥiccesi'nde Ṣarı Muʿīd-zāde maḥlūlinden Fāṭıma Sulṭān Medresesi iḥsān olındı. Yetmiş üç Recebi'nde Nedīm Çelebi yirine Nişāncı Paşa-yı ʿAtīḳ müderrisi olup yetmiş beş Muḥarremi'nde selefi yirine Beşikṭaş Sinān Paşası'na be-kām oldı. Yetmiş altı Cumāde'l-āḫiresi'nde yirinde mūṣıla iʿtibāriyle tebcīl, yetmiş yedi Ramażānı'nda medrese-i Ġażanferiyye'ye tebdīl olınup yetmiş ṭoḳuz Muḥarremi'nde Ṣaḥn Medresesi ile nā'ilü'l-merām oldı. Seksen Muḥarremi'nde Bolevī Efendi birāderleri yirine Pīrī Paşa Medresesi ʿināyet olınup seksen bir Ẕi'l-ḥiccesi'nde Müfettiş İbrāhīm Efendi yirine Ḳılıç ʿAlī Paşa müderrisi olup seksen dört Recebi'nde Ḳabaṣaḳal Aḥmed Efendi yirine Ḳalender-ḫāne Medresesi'ne sezā görildi. Seksen altı Cumāde'l-ūlāsı'nda Ḫˇāce-zāde es-Seyyid ʿOṯmān Efendi yirine Şeh-zāde Medresesi'ne naḳl olınup sene-i mezbūre Şevvāli'nde Ebū Bekr Efendi yirine Ḳuds-i dārü'l-üns ḳażāsı tefvīż olınmış idi. Seksen sekiz Muḥarremi'nde maʿzūl ve yirlerine Laʿlī-zāde ʿAbdü'l-ʿazīz Efendi mevṣūl oldı. **[338[a]]** Ṭoḳsan bir Şaʿbānı'nda Burusa pāyesiyle ʿİṣmetī Efendi Ḥasanı yirine İzmir ḳażāsı ʿināyet olındı. Ṭoḳsan iki Muḥarremi'nde ʿazl ve yirine Aʿrec-zāde Efendi naṣb olındı. Ṭoḳsan beş Ẕi'l-ḳaʿdesi'nde Gümülcineli ʿAbdu'llāh Efendi yirine Burusa ḳażāsıyla tekrīm ve Edrine pāyesiyle taʿẓīm olındılar. Ṭoḳsan yedi Muḥarremi'nde munfaṣıl ve ḳażā-yı mezbūra Rıfḳī Efendi vāṣıl oldı. Ṭoḳsan ṭoḳuz ḥudūdında Mekke-i Mükerreme pāyesiyle mükerrem, yüz ḫilālinde İstanbul rütbesiyle muḥterem olup Tekfūrṭaġı ḳażāsı arpalıḳ taʿyīn olındı. Sene-i mezbūre Ramażānı'nda intiḳāl ve dārü's-selāma irtiḥāl eyledi.

Mevlānā-yı mezbūr "ʿAbdī Efendi" dimekle meşhūr, ṣalāḥı ʿilmine ġālib, ṭālib-i meṭālib idi.

Āṯārından Ḫalic-i Ḳosṭanṭıniyye'ye nāẓır Fındıḳlı nām ḳaṣabada bir cāmiʿ binā idüp sāḥasında defn olınmışdur.

## 'Arab Süleymān Efendi

el-Mevlā Süleymān. Medīne-i Ḥalebü'ş-şehbādan ḳarīn-i ẓuhūr ve "'Arab Süleymān Efendi" dimekle zebān-zed-i cumhūrdur. Devr-i mecālis-i 'ulemā-yı fuḫūl ve Ḳara Çelebi-zāde Meḥemmed Efendi āsitānesine duḫūl idüp ḫıdmetlerinden şeref-i mülāzemeti ḥā'iz ve ḳırḳ aḳçe medreseye fā'iż olup ma'zūl olduḳdan ṣoñra altmış dört Ṣa'bānı'nda Buḫāriyye ḫāriciyle be-kām, altmış yedi Recebi'nde Ḥāfıẓ Efendi yirine Yarḥiṣār Medresesi ile nā'ilü'l-merām oldı. Yetmiş Recebi'nde Recāyī Efendi yirine Balabaniyye müderrisi olup yetmiş altı Cumāde'l-āḫiresi'nde Ḳāsım Paşa Ṣāniyesi iḥsān olındı. Yetmiş ṭoḳuz Cumāde'l-ūlāsı'nda Sinob ḳażāsına manṣūb oldı. Seksen üç Ṣaferi'nde ma'zūl ve yirlerine Seyyid 'Alī Efendi mevṣūl oldı. Seksen yedi Şevvāli'nde Ḳıbrıs ḳażāsına nā'il olup seksen ṭoḳuz Rebī'ü'l-evveli'nde ma'zūl ve yirlerine Nā'ib-zāde Efendi mevṣūl oldı. Ṭoḳsan üç Muḥarremi'nde Ḫaṭīb-zāde yirine Anḳara ḳażāsıyla be-kām, ṭoḳsan dört Rebī'ü'l-evveli'nde ma'zūl ve yirlerine Burusī Receb Efendi mevṣūl oldı. Ṭoḳsan sekiz Recebi'nde Gümüşayaḳ Meḥemmed Efendi yirine Kütāhiyye ḳāḍīsi olup ṭoḳsan ṭoḳuz Ṣaferi'nde Ḳara Ḥasan Efendi yirine Ḳonya ḳażāsına menḳūl ve yirine 'Ömer Efendi mevṣūl oldı. Yüz evāsıṭında intiḳāli ḫaberi gelüp manṣıb-ı maḥlūle Receb'de Ḥasan Efendi naṣb olındı.

Mevlānā-yı mezbūr miyāne-i 'ilmle meşhūr, kem-ḫarc u bālā-nişīn, da'vā-yı mücerred ile dāḫil-i 'ulemā-yı pīşīn iken dā'ir-i ebvāb-ı kibār, müstaṣḳil-i ebnā-yı rūzgār idi.

## Erżurūmī Meḥemmed Efendi[1]

el-Mevlā Meḥemmed. Belde-i Erzenü'r-rūm-ı cennet-rüsūmdan bedīd ve 'ulemā-yı 'aṣrdan taḥṣīl-i dāniş ü dīd idüp āheng-i dārü'l-mülk-i Rūm ve devr-i mecālis-i fużalā-yı ḳurūm iderek müderrisīn-i **[338[b]]** kirāmdan Muḥteşem Emīri Efendi'ye irtibāṭ ve medresesi ḥücresine basṭ-ı bisāṭ idüp mu'īd-i müstefīd ve ḥareketinden mülāzemetle ḳadrī mezīd olmış idi. Ḳırḳ aḳçe medreseden ma'zūl iken biñ altmış beş Ramażānı'nda ibtidā iḥdāṯ olınan Ṣayyādbaşı Medresesi ḫāricine 'āric, yetmiş ḥudūdında Naḳīb Ca'fer Efendi yirine Pirincci Medresesi'ne taḥrīk ile mübtehic olup yetmiş altı Ẕi'l-ḳa'desi'nde selefi yirine Ḫāsoṭabaşı Medresesi ile be-kām, yetmiş sekiz Ramażānı'nda Nāzikī-zāde

1 Der-kenār: Evvelu müderrisin bi-medreseti Ṣayyādbaşı ṣāḥibü't-terceme fī-Ramażān sene 65.

maḥlūlinden Ḫˇāce Ḫayrü'd-dīn Medresesi ile nā'ilü'l-merām oldılar. Seksen Ẕi'l-ḳa'desi'nde Mūsā Efendi yirine Sekbāniyye Medresesi'ne vāṣıl, seksen bir Ṣaferi'nde Ḳā'im-maḳām İmāmı Meḥemmed Efendi yirine Maḥmūd Efendi Medresesi'ne naḳl ü ḥareket idüp sene-i mezbūre Ẕi'l-ḥiccesi'nde Ṣaḥn-ı Ṣemāniyye'ye nā'il oldı. Seksen üç Ṣaferi'nde Sinobī Yūsuf Efendi yirine Çorlı Medresesi'ne gönderilüp seksen altı Muḥarremi'nde Edrine Selīmiyyesi'nde īṣāl olındı. Sene-i mezbūre Ṣa'bānı'nda İstanbul'da Gevher Ḫān Sulṭān Medresesi iḥsān olınup seksen sekiz Şevvāli'nde Ḳapucı-zāde yirine Üsküdar Vālidesi müderrisi oldı. Ṭoḳsan Recebi'nde Ḳuds-i Şerīf pāyesi żamīmesiyle Uzun Ḥasan Efendi yirine Baġdād-ı bihişt-ābād ḳażāsıyla talṭīf olınmış idi. Ṭoḳsan bir Şevvāli'nde ma'zūl ve yirine Sivasī-zāde Efendi mevṣūl oldı. Ṭoḳsan beş ḥudūdında Medīne-i Münevvere pāyesiyle Ayazmend ḳażāsı arpalıḳ virilüp ṭoḳsan yedi Ṣa'bānı'nda Mūsā Efendi yirine Burusa pāyesiyle İzmir ḳażāsı ḥükūmeti tefvīż olındı. Ṭoḳsan sekiz Ṣaferi'nde munfaṣıl ve yirlerine Buzaġı Maḥmūd Efendi vāṣıl oldı. Ṭoḳsan sekiz ḥudūdında Ṭrablus-ı Şām ḳażāsı arpalıġıyla ikrām olındı. Ṭoḳsan ṭoḳuzda ḥacc-ı Beytu'llāhi'l-Ḥarām ve ziyāret-i Ravża-i Seyyidü'l-enām *'aleyhi efḍalü'ṣ-ṣalātü ve's-selām*a 'azīmet ve ba'de ḳażāi'l-vaṭar cānib-i bahrden 'av[de]t idüp yüz tārīḫinde Gelibolı nām maḥalle vāṣıl olduḳda sefīne-i vücūdı şikest olmaġla keştībān-ı rūḥı ḫurūc ve a'lā-yı 'illiyyīne 'urūc idüp cesedi ol ḳaṣabada defn olındı.

Mevlānā-yı mezbūr fażīlet-i 'ilmiyye ile meşhūr, fünūn-ı riyāżiyye vü mevādd-ı 'aḳliyye vü 'ulūm-ı naḳliyye ile kitāb-ḫāne-i ẕihn-i derrākleri meşḥūn olup mecmū'-ı ṣaḥā'if-i 'ilmiyye manẓūr-ı ṭab'-ı hünerverleri olduġından mā'adā mecmū'-ı ma'ārif daḫı nigārīde-i dest-i ṣanāyi'-peyvestleri olup taṣvīr-bend-i peyker-i maṣnū'āt-ı pīşeverān **[339[a]]** belki ekserīn ṣūret-i īcādda nümāyān eylemişdür. Ez-cümle keser, biçer; ḳaplar, diker idi ve ḥafr-ı bi'r itmekde üstād-ı pīşever idi. el-Ḥāṣıl hezār-fen ve ṣad hezār pīşe ve daḳīḳa-şinās ve daḳīḳ-endīşe bir ādem idi.

Ẕarāfet-i ṭab'ına delā'ildendür ki zen ṣoḥbetine mā'il olup çeşīde-i lezzet-i iḫtilāṭ u maḥabbetleri ve ẕā'iḳ-ı şeker-pāre-i ülfetleri olmış idi. Binā berīn لكل جديد لذة [1] feḥvāṣı ile 'āmil olup keṣret-i ṭalāḳ ve nev-be-nev taḥṣīl-i neşāṭda ḳaṭ'-ı derecāt ve ṭayy-ı maḳāmāt eylemişdür.

Maḫdūm-ı kirāmīleri 'Azīz Çelebi el-ān taḥṣīl-i 'ilme sā'ī ve ma'ārif ü ādāba

1 "Her yeni, lezzetlidir."

murā'ī olup ḫāric elli medresesine müheyyālardan bir maḫdūm-ı ḫoş-edā ve şā'ir-i ṭūṭī-i ġuyādur.

**Erdebīlī-zāde Dāmādı Ebū Bekr Efendi [Kūsec Bekr]**

el-Mevlā Ebū Bekr ibn 'Alī. Toḳatī'dür. Erdebīlī-zāde dāmādı "Kūsec Bekr Efendi" dimekle meşhūr ve eczā-yı ta'rīfi bu mertebeye maḳṣūrdur. Taḥṣīl-i meleke-i isti'dād eyledükde Şeyḫü'l-İslām Bahāyī Efendi ḫıdmetlerinden mülāzemetle ber-murād olmışlar idi. Ba'de tekmīli'l-medāris ḳırḳ aḳçe medreseden ma'zūl iken biñ yetmiş dört Cumāde'l-āḫiresi'nde Ḥekīmbaşı-zāde Mes'ūd Efendi yirine ibtidā Merdümiyye Medresesi ḫāriciyle kām-revā olup yetmiş ṭoḳuz Rebī'ü'l-evveli'nde Maḥmūd Efendi yirine Başcı İbrāhīm Medresesi'ne taḥrīk olındı. Seksen üç Muḥarremi'nde Yūsuf Efendi yirine Ḥammāmiyye Medresesi virilüp seksen dört Ẕi'l-ḥiccesi'nde Şāhḳulı Medresesi ile be-kām, seksen altı Recebi'nde Ḫˇāce Ḫayrü'd-dīn Medresesi'nde müderris-i güzīn olup sene-i mezbūre Şevvāli'nde Fetḥiyye Sulṭānı ile nā'ilü'l-merām oldı. Seksen sekiz Şevvāli'nde Ṣaḥn müderrisi olup seksen ṭoḳuz Şevvāli'nde Ebu's-su'ūd-zāde maḫdūmı yirine Siyāvuş Paşa Sulṭānı erzānī görilüp ṭoḳsan bir Ṣaferi'nde Ṣa'rānī-zāde Efendi yirine Ḳılıç 'Alī Paşa Medresesi'ne vāṣıl, ṭoḳsan dört Rebī'ü'l-evveli'nde Çāvuş-zāde Aḥmed Efendi yirine Ḳalender-ḫāne Medresesi'ne nā'il olmış idi. Ṭoḳsan altı Cumāde'l-āḫiresi'nde İmām-zāde Süleymān Efendi yirine İstanbul'da Vālide Sulṭān Medresesi iḥsān olındı. Ṭoḳsan yedi Muḥarremi'nde selefi maḥlūlinden Ḳuds-i Şerīf ḳażāsıyla teşrīf olındı. Ṭoḳsan sekiz Muḥarremi'nde munfaṣıl olup sübḥa-şümār-ı eyyām ü şühūr iken yüz bir Rebī'ü'l-evveli'nde intiḳāl eyledi.

Mevlānā-yı mezbūr fażīlet-i 'ilmiyye ile meşhūr idi.

**Mü'min-zāde Efendi [Meḥemmed]**

el-Mevlā Meḥemmed bin Maḥmūd. Vālid-i mācidi evā'il-i ḥālinde arpacılıḳ idüp ba'dehu yeñiçeri ketḫudāsı olduḳdan ṣoñra nişīmen-i ḥayātdan 'āzim-i nişībgāh-ı memāt olduḳda vālidelerin **[339[b]]** eşrāf-ı ḳużāt-ı Mıṣriyye'den Mü'min Efendi tezevvüc itmekle Mü'min-zādelik ile şöhreti Arpacı-zādeliklerine ġalebe idüp ekşeriyā "Mü'min-zāde Efendi" dirler idi. Nuḳre-i ẕāt-ı nīkū-ṣıfātları biñ ḳırḳ dört ḥudūdında sikke-i hestī ile meskūk olup hengām-ı taḥṣīlde ẕikri sebḳ iden Ḥalebī Muṣṭafā Efendi ve Burusa müderrislerinden İbrāhīm Efendi dārü'l-ifādelerinde iştiġāl ile güẕārende-i eyyām ü leyāl ve resī-

de-i meḥeḳḳ-i fehm-i ḳīl ü ḳāl olduḳda Şeyḫü'l-İslām Bahāyī Efendi ḫıdmetlerinden şeref-i mülāzemeti ḥā'iz ve ḳırḳ aḳçe medreseye fā'iż olduḳdan ṣoñra altmış yedi tārīḫinde Şeyḫü'l-İslām Bālī-zāde Efendi'den medrese-i ḫārice mev'ūd iken daġdaġa-i 'azl-i mezāḥim luṭf olmaġın ḥuṣūl-i maṭlaba dert-res mümkin olmaduḳda şīme-i kerīmeleri üzere Burusa'da Süleymān Paşa Medresesi rü'ūsı isimlerine muṭābıḳ olup der-dest olmaġla ṣāḥibü't-tercemeye virüp "Bu saña mebnā-yı 'urūc-ı me'āric olur." diyü taṭyīb itmişler idi. Yetmiş iki Ṣaferi'nde Maġnisalı Çelebi Medresesi ile be-kām olup sene-i mezbūre Şevvāli'nde Mollā Kestel Medresesi ile tekrīm olındı. Yetmiş altı ḥudūdında Mi'mār Sinān Medresesi iḥsān olınup yetmiş ṭoḳuz Rebī'ü'l-evveli'nde Ṣaḥḥāf Maḥmūd Efendi yirine İskender Paşa Medresesi virilüp sene-i mezbūre Ṣa'bānı'nda Grebineşī Efendi yirine ḫıdmet-i emānet-i fetvāya elyaḳ u aḥrā görildi. Seksen Rebī'ü'l-āḫiri'nde Emre Ḫˇāce Medresesi'ne vāṣıl, seksen bir Muḥarremi'nde yirinde i'tibār olınup sene-i mezbūre Ẕi'l-ḥiccesi'nde Muṭahhar-zāde Efendi yirine Beşikṭaş'da Sinān Paşa Medresesi'ne nā'il oldı. Seksen üç Muḥarremi'nde Ṣaḥn'a gelüp seksen beş Ṣaferi'nde Zekī Aḥmed Efendi yirine Ḫānḳāh müderrisi olup seksen altı Şevvāli'nde Şeyḫü'l-İslām 'Alī Efendi birāderi Ebū Bekr Efendi yirine Zāl Paşa Medresesi 'ināyet olındı. Seksen ṭoḳuz Şevvāli'nde Eyyūb Medresesi ile kām-revā oldı. Ṭoḳsan bir Muḥarremi'nde Süleymāniyye Medresesi'ne terfī', ṭoḳsan üç Recebi'nde Yeñişehr ḳażāsıyla tevḳī' olındı. Ṭoḳsan dört Ẕi'l-ḥiccesi'nde ma'zūl ve yirine İmām-ı Sulṭānī Ḫalīl Efendi mevṣūl oldı. Ṭoḳsan ṭoḳuz Muḥarremi'nde Naḳībü'l-eşrāf Seyyid Ca'fer Efendi yirine Mışr-ı ẕātü'l-ehrām ḳażāsıyla ikrām olınup yüz Rebī'ü'l-āḫiri'nde munfaṣıl ve yirine Ebe-zāde 'Abdu'llāh Efendi ḥażretleri vāṣıl olmış idi. Sene-i mezbūre Ẕi'l-ḳa'desi evāḫirinde maraż-ı sille mübtelā olup müdāvāt u mu'ālecāt bir vechle kār **[340[a]]** itmemekle nā-çār sālik-i meslek-i dārü'l-ḳarār oldı. Ḫāric-i Sūr'da Emīr-i Buḫārī civārında medfūndur.

Mevlānā-yı mezbūr ma'ārif-i 'ilmiyye ile meşhūr, be-taḥṣīṣ fenn-i fürū'a şedīdü'l-iştiġāl olup ḥā'iz-i ḥüsn-i ḥāl olmış idi.

### Cevherī-zāde Efendi [Meḥemmed]

el-Mevlā Meḥemmed. Aṣlı 'Alā'iyye'den olup "Cevherī-zāde" dimekle şehīr ve bu 'unvānla zebān-zed-i ṣaġīr ü kebīr olmış idi. Zamān-ı taḥṣīl-i ma'ārif ü kemāli żāyi' itmeyüp esātīẕe-i 'aṣr pīşgāhında zānū-zede-i ifāde ve cevāhir-i zevāhir-i fünūn ile tecellīye āmāde olup be-her cihet ḳābil-i ḳabūl ve merā-

tib-i refi'aya sezāvār-ı nā'il-i vuṣūl olduḳda Şeyḫü'l-İslām Bolevī Muṣṭafā Efendi'nüñ Medrese-i Bāyezīdiyye'sinden mülāzım ve ṭarīḳ-ı tedrīse 'āzim olup ḳırḳ aḳçe medreseden ma'zūl iken seksen Rebī'ü'l-āḫiri'nde Aḥmed Efendi yirine Zeynī Çelebi Medresesi ḫāricine zīnet-baḫşā, seksen bir Ẕi'l-ḥiccesi'nde Sivasī-zāde Meḥemmed Efendi yirine el-Ḥāc Ḥasan-zāde Efendi Medresesi ile kām-revā oldılar. Seksen üç Muḥarremi'nde ḫālimüz 'Āṣımī Efendi yirine Kürkcibaşı Medresesi ile tekrīm, seksen dört Recebi'nde Murād Paşa imāmı Aḥmed Efendi yirine Pīrī Paşa Medresesi ile ta'ẓīm olınup seksen altı Şevvāli'nde Ṣaḥn'a gelmişler idi. Andan Ḳılıç 'Alī Paşa müderrisi olup seksen ṭoḳuz Şevvāli'nde Ṭrabzonī İbrāhīm Efendi yirine Ḳadırġa Limanı Meḥemmed Paşası'na nā'il, ṭoḳsan iki Muḥarremi'nde Burhān-zāde İbrāhīm Efendi yirine İstanbul Vālidesi'ne vāṣıl oldı. Ṭoḳsan beş Rebī'ü'l-āḫiri'nde Süleymāniyye'nüñ biriyle tekmīl-i merātib-i medāris itdiler. Ṭoḳsan yedi Ṣa'bānı'nda Bāḳī-zāde Efendi ḥażretleri yirine medrese-i Dārü'l-ḥadīṯ-i güzīn iḥṣānıyla re'īs-i müderrisīn olup sene-i mezbūre Ẕi'l-ḥiccesi'nde Muḥarrem tevḳītiyle ḳażā-yı Ḥalebü'ş-şehbā maḳarr-ı ḥükm ü imżāları oldı. Ṭoḳsan ṭoḳuz Cumāde'l-ūlāsı'nda ma'zūl ve yirlerine Beyāżī-zāde dāmādı Maḥmūd Efendi nā'il-i me'mūl oldı. Ḳaṭ'-ı merāḥil-i ṭarīḳ iderek medīne-i Ḳonya'ya vāṣıl olduḳda yüz bir Muḥarremü'l-ḥaram'ında maḥrem-i ḥarem-sarāy-ı cinān ve hem-ṣoḥbet-i ḥūr u ġılmān oldı.

Mevlānā-yı mezbūr feżā'il ü ma'ārif ile meşhūr, baḥḥāṯ u müdeḳḳiḳ, munṣif ü muḥiḳ idi.

### Erżurūmī 'Abdü'l-laṭīf Efendi

el-Mevlā 'Abdü'l-laṭīf bin Meḥemmed. Ṣāḥib-i ṯervet-i firāvān bir tācir-i kām-rānuñ veled-i reşīd ve ferzend-i ḫayrü'l-ḫalef-i sa'īdidür. Biñ elli bir ḥudūdında belde-i Erzenü'r-rūm-ı cennet-rüsūmdan bedīdār ve ol cāy-ı ṭarab-fezā 'ulemāsından kesb-i feżā'il ile evḳāt-güẕār olup tekmīl-i levāzım-ı 'ulūm ve tetmīm-i mehāmm-ı manṭūḳ u mefhūm itdükden ṣoñra cānib-i Sitanbul'a tevcīh-i vech-i 'azīmet ve Ḳara İbrāhīm Paşa ḫ̆ācelıġıyla kesb-i şöhret itmiş idi. **[340b]** Pādişāh-ı 'aṣr u evān Sulṭān Meḥemmed Ḫān Yeñişehr'e revān olduḳda ders-i hümāyūn içün fermān olınup bunlar daḫı derse ḥāżır olmış idi. Āṯār-ı ṭabī'at-ı veḳḳādī pesendīde-i çeşm-i i'tibār-ı pādişāhī olduḳda muntaẓım-ı

silk-i müderrisīn-i kirām ve dāḫil-i ṭarīḳ-ı sa'ādet-refīḳ-ı 'ulemā-yı 'iẓām olması lā'iḳ u sezā olmaġın ol ān ḫāric medresesiyle tekrīm olınmaḳ içün ḫaṭṭ-ı şerīf-i sa'ādet-elīf ṣādır olıcaḳ lākin henüz 'alā-ḥasebi'l-'āde muḳaddime-i 'urūc-ı me'āric-i meṭālib olan nüsḫa-i mülāzemete dest-res olmaduġından mā'adā 'icāletü'l-vaḳt bir mādde-i mülāzemet daḫı bulınmamaġla ḥıfẓü'r-resmi'l-'Oṯmānī ve imtiṯālen li'l-emri's-sulṭānī Şeyḫü'l-İslām 'Alī Efendi ketḫudāsı 'Abdü'l-laṭīf Efendi'nüñ mülāzemeti teẕkiresine binā ḳılınup ism-i peder ü māder-nihādları 'Abdu'llāh iken ṣāḥib-i mülāzemet ismi 'Abdü'l-laṭīf ile ta'rīf ve seksen bir Ṣaferi'nde Cānbolād-zāde imāmı Meḥemmed Efendi yirine ibtidā Ḫusrev Ketḫudā Medresesi ḫāriciyle talṭīf olındı. Seksen iki Muḥarremi'nde Cevherī-zāde Efendi yirine Ḥācī Ḥasan-zāde Medresesi'ne basṭ-ı seccāde-i ifāde itdiler. Seksen dört Recebi'nde selefi yirine Kürkcibaşı Medresesi ile teşrīf olındı. Seksen altı Şevvāli'nde yine selefi yirine Pīrī Paşa Medresesi ile nā'il-i merām olup seksen sekiz Ṣa'bānı'nda Ṣaḥn Medresesi ile be-kām oldılar. Ṭoḳsan bir Muḥarremi'nde İmām-zāde Efendi yirine 'Alī Paşa-yı 'Atīḳ Medresesi'ne ḥaḳīḳ olup ṭoḳsan iki Recebi'nde 'Abdu'llāh-zāde Muṣṭafā Efendi yirine Sulṭān Selīm-i Ḳadīm Medresesi ile ta'ẓīm olındı. Ṭoḳsan dört Şevvāli'nde Ca'fer-zāde Efendi yirine Süleymāniyye Medresesi ile kām-revā, ṭoḳsan beş Rebī'ü'l-āḫiri'nde Muḥarrem-zāde Meḥemmed Efendi yirine Ḥalebü'ş-şehbā ḳażāsına revnaḳ-baḫşā oldılar. Ṭoḳsan altı Şevvāli'nde ma'zūl ve yirlerine Ebe-zāde 'Abdu'llāh Efendi ḥażretleri mevṣūl oldı. Ṭoḳsan ṭoḳuz Ẕi'l-ḳa'desi'nde 'Abdü'r-raḥīm-zāde Yaḥyā Efendi ḥażretleri yirine Burusa ḳażāsıyla maḳżī'l-merām olmışlar idi. Yüz Ẕi'l-ḳa'desi'nde munfaṣıl ve yirlerine Fenārī-zāde Aḥmed Efendi vāṣıl oldı. Yüz bir Ṣafer'i ġurresinde dār-ı fenādan rāḥile-bend-i sefer-i 'uḳbā olup Ḫāric-i Sūr'da Emīr-i Buḫārī civārında medfūndur.

Mevlānā-yı merḳūm faẕīlet-i 'ilmiyye ile mevsūm, ḥāfiẓ-ı *Kelām-ı Ḳadīm,* ṣāḥib-i ṭab'-ı müstaḳīm idi.

**Atlu Dāvūd-zāde [Meḥemmed]**

el-Mevlā Meḥemmed bin Aḥmed. Biñ elli sekiz tārīḫinde Mekke-i Mükerreme ḳażāsıyla tekmīl-i 'izz ü şān ba'dehu intiḳāl-i dārü'l-cinān iden Atlu Dāvūd Efendi'nüñ maḫdūm-ı ḫıredmendi Aḥmed Efendi'nüñ ferzend-i dil-bendidür. Vālid-i mācidleri aḥvālinden ancaḳ bu mertebeye ẓafer-yāb olın-

maġın kümeyt-i ḫāme vefātı tārīḫinde **[341ª]** 'inān-ı keşīde ḳılındı. el-Ḥāletü hāẕihī ṣāḥibü't-terceme Şeyḫü'l-İslām Minḳārī-zāde Efendi'den mülāzemetle ber-murād ve ṭarīḳ-ı sa'ādet-refīḳ-ı 'ilme pā-nihād olup ḳırḳ aḳçe medreseden ma'zūl iken seksen üç Ṣaferi'nde Seyyid Ḫalīl Efendi yirine Emīnü'l-ġanem Medresesi ile mükerrem olup seksen yedi Ramażānı'nda Fındıḳ Muṣṭafā Efendi yirine Balaban Aġa Medresesi'ne taḥrīk olınup andan Başcı İbrāhīm Medresesi virilüp ṭoḳsan bir Muḥarremi'nde İbrāhīm Efendi yirine Süleymān Ṣubaşı müderrisi oldılar. Ṭoḳsan iki Recebi'nde Celeb Mūsā-zāde yirine Mollā Gürānī Medresesi erzānī görildi. Ṭoḳsan dört Ẕi'l-ḥiccesi'nde Ḥāmid-zāde 'Abdu'llāh Efendi yirine İbrāhīm Paşa-yı 'Atīḳ Medresesi'ne ḥaḳīḳ olup ṭoḳsan altı Rebī'ü'l-evveli'nde Kürd Süleymān Efendi yirine Nişāncı Paşa-yı Cedīd Medresesi'ne naḳl olınup ṭoḳsan yedi Muḥarremi'nde Ḳudsī-zāde Efendi maḫdūmı maḥlūlinden Ṣaḥn'a gelmiş idi. Ṭoḳsan sekiz Recebi'nde İzmir müftīsi maḫdūmı es-Seyyid Aḥmed Efendi yirine 'Ā'işe Sulṭān Medresesi iḥsān olındı. Ṭoḳsan ṭoḳuz Ṣa'bānı'nda Beşerī Efendi yirine Gevher Ḫān Sulṭān Medresesi'ne şāyān olup yüz iki Recebi'nde Mecdī Efendi yirine Ūlā-yı Sarāy-ı Ġalaṭa müderrisi olmışlar idi. Birḳaç günden ṣoñra maraż-ı hā'ile mübtelā olup māh-ı Ṣa'bān'uñ leyle-i Berāt'ında 'āzim-i dārü'l-beḳā olup yirleri ḥālen Burusa'dan müteḳā'id İsmā'īl Efendi ḥażretlerine virildi.

Mevlānā-yı mezbūr "Dāvūd-zāde Meḥemmed Efendi" dimekle meşhūr, sāde-levḥ-i ma'ārif ü 'ulūm, murā'ī-i muḳteżayāt-ı rüsūm idi.

## Ṣınfu'l-meşāyiḫ *Ellezīne İnteḳalū ilā-Raḥmeti'llāhi Te'ālā*[1]

### Minhüm[2]
### Edrineli Dervīş İbrāhīm-i Gülşenī

eş-Şeyḫ Dervīş İbrāhīm el-Gülşenī. Şehr-i dil-güşā belde-i Maġnisa'da "Semerci Dede" dimekle şehīr bir pīr-i rūşen-żamīrüñ veled-i ḫayrü'l-ḫalef-i ḫıredmendi Gülşenī-ṭarīḳat Dervīş İbrāhīm Efendi'dür. Mezbūr Semerci Dede, Egri Fāṭiḥi Sulṭān Meḥemmed Ḫān-ı Ġāzī ṭābe ṣerāhu ḥażretlerinüñ henüz çār-bāliş-nişīn-i taḫt-ı sulṭānī ve muntaẓım-ı silk-i pādişāhān-ı 'Oṣmānī olma-

1 "Allah'ın rahmetine ulaşan şeyhlerin bölümü."
2 "Bunlardan"

yup tehyi'e-i salṭanat-ı şeh-zāde-i 'ālī-menzilet iken gül-berg-i mizāc-ı laṭīfleri ḫazān-zede-i ḫastegī olduḳda ol pīr-i Mesīḥ-enfāsuñ bār-dih-i nefes-i ber'ü's-sā'a şifā libāsından def'-i ḥarāret eyleyüp şifā-yāb olurdı ba'dehu serīr-ārā-yı cihāndārī olup Egri Seferi'ne giderken Edrine'de mizācın bozup "Semerci Dedecigüm, gel beni oḳu." diyü ḫaṭṭ-ı şerīf gönderüp Edrine'ye da'vet olınur ba'dehu Edrine'ye gelüp te'ehhül itdükde biñ yedi senesinde ṣāḥibü't-terceme dünyāya gelüp sinn-i temyīze **[341b]** vuṣūlde

**Beyt**

وعمرك فى الدنيا يسير كواكب
يحاصره الأعداء عن كل جانب

وتسرف اوقات الحيواة بأسرها
وربك فى يوم القيام محاسب [1]

mażmūnını fehm eyleyüp ṭarīḳat-ı 'aliyyenüñ yirine intisāb ve "ol ẕevḳden neş'e-yāb olayum" hevesiyle ḫalvet-sarāy-ı ḫābda 'uzlet-güzīn ve ṭarīḳat-ı istiḫāre ile encām-bīn olduḳda kendüyi bir ṣaḥrā-yı pehnāda görüp mānend-i serv-i revān evc-i 'alem nümāyān olup her birinüñ altında bir pīr-i rūşen-żamīr ve ardında niçe cemā'āt-i dervīşān-ı keṯīr ol pīrlerüñ biri Ḥażret-i Mevlānā ve biri daḫı Ḥācī Bektaş-ı Velī ve biri daḫı Şeyḫ İbrāhīm el-Gülşenī idi. Mülāḳāt olduḳda Ḥażret-i Mevlānā ile Ḥācī Bektaş-ı Velī, Şeyḫ İbrāhīm el-Gülşenī'ye "Bu dervīş sizüñ hem-nāmıñuzdur, siz aluñ, size münāsibdür." diyü işāret eylediler. Ol daḫı "Gel oġul." diyüp iltifāt gösterdükde būs-ı destleriyle ol sā'at müşerref olup bī'at ider. İrtesi Edrine'de sākin-i ṭarīḳ-ı Gülşenī'de Velī Dede-zāde Meḥemmed Efendi ḥażretlerinden inābet eyleyüp rükn-i ṭarīḳat-ı 'aliyye ve lāzım-ı bī'at-i seniyye olan esmāyı tekmīl ve ẕāt-ı nīkū-ṣıfātın dāḫil-i dā'ire-i tesbīḥ ü tehlīl itdükden ṣoñra İstanbul'a teveccüh eyleyüp Emīr-i Buḫārī şeyḫi Fażlu'l-lāh Efendi ile üç sene ṣoḥbet idüp ba'dehu bir def'a rācilen ve bir def'a rākiben iḥrām-bend-i 'azīmet-i Beytü'l-ḥarām idüp edā-yı ḫıdmet-i ḥacc-ı şerīf itmişlerdür ba'dehu :

هركس بنوع خويش كند صحبت تمام [2]

---

1 "Dünyadaki ömrün yıldızların seyri gibidir, akar.
Her taraftan düşmanlar kuşatır.
Sen vaktinin tamamını zayi ediyorsun.
Kıyamet günü ise Rabbin bunun hesabını soracak."

2 "Herkes kendi meşrebine göre tam sohbet eder."

feḥvāsınca merdān-ı Ḫudā ṭalebiyle seyāḥat ārzū idüp [1]الرفيق ثم الطريق mażmūnına binā'en Baġdād'da Dervīş Ḳāni'ī nām bir merd-i Ḫudā'ya refīḳ olup Iṣfahān'da Şeyḫ Bahāü'd-dīn nāmında Melāmiyye'den bir merd-i kāmilüñ ṣoḥbeti ārzūsıyla memālik-i 'Acem'i tamāmen ẕirā'-ı ḫaṭavāt-ı seyāḥat-kārī ile endāzīde itdükden ṣoñra yine cānib-i gül-zemīn Edrine'ye vāṣıl olduḳda çirk-āb-ı ülfet-i dünyādan dāmen-keşīde ve ṭab'-ı şerīfi geşt ü güẕārdan ferāġat-kerde olup otuz sene miḳdārı ehl-i dünyā ile elīf olmamaġa neẕr itmişler ve seccāde-güster-i irşād olmışlar. Levḥa-i 'ömrleri üzerinde dest-i zamānuñ ta'dād itdügi nüḳūd-ı sinīn toḳsan üç seneye bāliġ olması biñ yüz ḫilāline müṣādif olduḳda biñ yüzde dār-ı fenādan rıḥlet-güzīn-i 'ālem-i beḳā olup ṭarāvet-şiken-i gülşen-i ḥayāt ve ḳadem-zen-i gülistān-ı cennāt oldılar. Uzunḳaldırım ta'bīr olınan yirde gūristāna defn **[342[a]]** olınup eḥibbāsından biri ta'miye ṭarīḳıyle bu tārīḫi zīver-i seng-i dārü'l-cinān-ı ḳabri eylemişdür:

Pīr-i rūşen-dil ü dervīş-nihād İbrāhīm
İntiḳāl eyleyicek derdile giryān oldum

Āh-ı pey-der-peyi mir'āt-ı żamīrümde görüp
'Āḳıbet iki gözüm yaşıla dolmış buldum[2]

Ṣemere-i naḫl-i vücūdları olan maḫdūm-ı mükerremleri Meḥemmed Efendi ki ḥālā ikinci altmış ile Ḳāsım Paşa Medresesi'ne revnaḳ-baḫşā olup veliyyü'n-ni'am muḳtedā-yı ümem efendimüz ḥażretleri bābü's-sa'ādet-i intisāblarında ḫıdmet-i tesvīd ile şeref-yābdurlar.

Ḥaḳḳā 'ulūm u ma'ārifde kāmil-i ümmü'l-feżā'il, lā-siyyemā 'ilm-i fıḳhda bir metn-i ḥāvī ve Fürs ve inşāda bāliġ-i maḳām-ı 'ālī, *ṣāḥibü'l-ḥal ve'l-'ıḳdü'ş-şerāfetihi ve'l-'izzi ve'l-mecd* bir maḫdūm-ı 'ālī-ḳadr ve bülend-rütbedür.

---

1 "Önce arkadaş sonra yol..."

2 عاقبت ایکی کوزم یاشله دولمش بولدم
[Bu tarihin nasıl hesaplanması gerektiğine yönelik Şeyhî Mehmed Efendi *Vekâyi'ü'l-fuzalâ*'da şu açıklamayı yapmıştır:
Tārīḫ-i meẕkūruñ ṭarīḳ-ı istiḫrācı budur ki "āh-ı pey-der-pey"den murād iki kere lafẓ-ı āhdur. Lākin iki hemze ba'dehū iki żamīr kitābet olına ki 'adedde beş biñ beş yüz on bir olur. Āyīneye muḳābil itdükde żamīrler hemzelere teḳaddüm ider ki 'adedde biñ yüz elli beş olur. Ba'dehu iki gözden murād iki żamīrdür. "Yaş ile ṭolıcaḳ" iki ṣıfır olur ki 'adedde biñ yüz olur.] Şeyhî Mehmed Efendi, *Vekâyi'ü'l-fuzalâ,* Topkapı Sarayı Müzesi Kütüphanesi, Revan 1447, vr. 25b. (der-kenarda)

## Feyżī Ḥasan Efendi {Feyżī} {Sīmī}

eş-Şeyḫ Ḥasan bin Meḥemmed. Rūḥ-ı feyż-i intisāblarınuñ dāḫil-i ḥārem-sarāy-ı cism-i laṭīf ve revnaḳ-ı kālbüd-i şerīfleri olduġı maḥall-i dil-güşā maḥmiyye-i İstanbul-ı sa'ādet-mevṣūldür. Vālid-i mācidleri ser-sīm-keşān bir merd-i kām-rān olmaġla "Sīm-keş-zāde" dimekle şehīr olmış idi. Şebāb-ı 'āleminde Şeyḫ 'Abdü'l-aḥad Efendi ḥażretlerine intisāb ile ādāb-ı ṭarīḳatden behre-yāb ve esrār-ı ḥaḳīḳatden iktisāb idüp mücāhedāt-ı şāfiyye ve riyāżāt-ı ḳaviyye ile ḳaṭ'-ı menāzil-i 'irfān ve ṭayy-ı merāḥil-i şehristān-ı rıḍvān itmişdür. Bir zamān Ḥażret-i 'Azīz'üñ feyż-ḫāne-i sa'ādetlerinde ketḫudālıḳ ḫıdmetiyle şeref-yāb olup ve bir zamān daḫı zāviyede ḥücre-nişīn ve 'Abdü'l-kerīm Efendi yirine ser-ṭarīḳ-ı fuḳarā-yı ehl-i yaḳīn olmışdur ba'dehu Yeñiḳapu ḫāricinde Yaḳacı Cāmi'i'nde Cum'a şeyḫi ve Ṭop-ḫāne'de Ḳılıç 'Alī Paşa Cāmi'i'nde yevm-i Aḥad vā'iẓi ve Edrineḳapusı ḫāricinde Kemāl Paşa-zāde mezārı ḳurbinde Emīr-i Buḫārī Zāviyesi'nde rāh-nümā-yı ṭarīḳat ve mürşid-i rāh-ı inābet olmış idi. Biñ yüz iki tārīḫinde ḳalbgāh-ı zemīne mānend-i ilhām u ṭīn ve dāḫil-i ḫuld-i berīn olmışdur. Kemāl Paşa-zāde ḳurbinde defn olındı.

Şeyḫ-i mezbūruñ 'ulūmdan çendān behresi olmayup hemān sevād-ḫ̆ān ve zebān-ı Fürs'den nev'-i mā-şināsān olmaġla ṭabī'at-ı şi'riyye taḥṣīl eyleyüp aḥyānen dehānından eş'ār-ı dil-güşā ṣādır olurdı. Binā-ber-īn Feyżī maḫlaṣıyla tamġa-zen-i nuḳre-i vücūd-ı ḫāṣṣü'l-ḫās olmış idi ve muḳaddemā ẕikr olınan vech üzere pederleri ser-sīm-keşān olmaġla Sīmī taḫallüṣ itmiş idi. Aġreb-i ġarā'ibdendür ki 'ulūm-ı ẓāhireden kem-biżā'a iken üstādı maḳāmında olan ehl-i 'ilmi ilzām iderdi.

Āṯārından müretteb *Türkī Dīvān*ı ve ḫamse-i belāġat-'unvānı vardur.[1]

## Balaṭ Şeyḫi Seyyid Ḥasan Efendi

eş-Şeyḫ Ḥasan ibnü'ş-Şeyḫ **[342b]** Meḥemmed ibnü's-Seyyid 'Abdü'l-ḫālıḳ. Vālid-i mācidleri Ḳoca Muṣṭafā Paşa Ḫānḳāhı'nda seccāde-nişīn ve mürşid-i

1 Bilindiği kadarıyla Şeyh Hasan Feyzî'nin hamsesi bulunmamaktadır. Mira'ciyye, Cevâb-nâme ve Gamze vü Dil isimli mesnevileri vardır. "Feyzî" mahlasını kullanan hamse sahibi şair Subhî-zâde Feyzî'dir. (ö. 1739) Ancak Subhî-zâde'nin hamsesindeki mesneviler 1122-1123/1710-1711'de yazıldığına göre Hasîb'in bahsettiği Feyzî, Subhîzâde Feyzî olamaz. Bu durumda ya nasir yanılmıştır veya Şeyh Hasan Feyzî'nin günümüze ulaşmamış bir hamsesi vardır.. Bkz. Mehmet Arslan, *Subhîzâde Feyzî'nin Hamsesi*, Kitabevi Yay., İstanbul 2008, s. 90.

ṭālib-i yaḳīn Şeyḫ Meḥemmed Efendi'dür ki biñ otuz ṭoḳuz tārīḫinde ḥicce-i İslām'dan 'avdet idüp Medīne-i Münevvere'ye vuṣūl bulduḳda intiḳāl-i dārü'l-cinān eylemişler idi. Bunlaruñ āftāb-ı ẕāt-ı mes'ūdları biñ yigirmi ṭoḳuz māh-ı Ṣaferü'l-ḫayr'ında burc-i şühūda vāṣıl ve ḫil'at-i vücūd ile mütemesṣil olup ḳā'ide-i ḳadīme-i müstaḥsene üzere ibtidā şeyḫü'l-fenn-i 'ilm-i ḳırā'at olan İmām-ı Sulṭānī Evliyā Meḥemmed Efendi'den ta'allüm-i tecvīd ü tertīle himmet eyleyüp niçe zamān kendülerden ve baş ḫalīfeleri Yūsuf Efendi'den ḳırā'at itmişler idi ba'dehu tekmīl-i 'ulūm-ı ẓāhire içün Şāriḥ-i *Mülteḳā* Sinobī Ḫalīl Efendi ve Ders-i 'Ām Ṣāliḥ Efendi dārü'l-ifādelerinde müstefīd olduḳda vālid-i keṣīrü'l-maḥāmidlerinüñ cā-nişīnleri ve hemşīre-zādeleri olup ṭabaḳa-i İbrāhīmiyye meşāyiḫından ẕikri bu mecellede mürūr iden Seyyid Kirāmü'd-dīn Efendi'den ṭarīḳat-ı 'aliyyeye sülūk ve sebīke-i i'tibārın sikke-i ma'hūde ile meskūk idüp bir müddet ḥacr-i terbiyelerinde neşv ü nemā eṣnāsında ol şeyḫ-i kāmil vedā'-ı 'ālem-i fānī ve 'azm-i gülzār-ı cāvdānī eyledükde birāderleri sābıḳu'ẕ-ẕikr Seyyid 'Alā'üd-dīn Efendi naẓar u 'ināyetleriyle vāṣıl-ı kemāl-i ādāb ve maẓhar-ı füyūżāt-ı Rabbü'l-erbāb olmışlar idi. Biñ yetmiş dört Şevvāli'nde Balaṭḳapusı dāḫilinde Ferruḫ Ketḫudā Zāviyesi tevcīh olınduḳda ḳabūlden ibā itdükde müşārün ileyh Seyyid 'Alā'ü'd-dīn Efendi ilḥāḥıyla bi'ż-żarūre ḳabūle rıżā göstermişler idi. Otuz seneye ḳarīb ol gūşede seccāde-nişīn-i ṭarīḳat olup irşād-ı müsterşidīne sa'y ü himmet ve civārında vāḳi' cāmi'-i şerīfde va'ẓ u naṣīḥat ve tedrīs-i 'ilm ü ma'rifet üzere güẕārende-i eyyām ü leyāl iken ṭoḳsan ṭoḳuz evāḫirinde sulṭān-ı enbiyā ve server-i aṣfiyā ḥażretlerini vāḳı'alarında görüp ve mübārek yed-i kerīmeleriyle bunlara ḫiṭāb idüp "Oraya gelseñüze." didüklerini naḳl ve "Ṭaraf-ı şerīflerine da'vet ile mübeşşer olduḳ." diyü eḥibbāların tebşīr eyledükden ṣoñra ḳırḳ elli gün mürūrı ki re's-i māye-i Muḥarremü'l-ḥarāmınuñ yigirmi birinci İṣneyn gicesi maṭ'ūnen fevt olup irtesi 'aḳab-i ṣalāt-ı ẓuhrda edā-yı ṣalāt-ı cenāzeleri içün muṣallā-yı Cāmi'-i Ebu'l-fetḥ'e iḥżār olınup āşinā vü bīgāneden istimā' idenlerüñ ekṣeri ḥāżır olup ba'de's-salāt Eyyūb-i Enṣārī Ḳapusı ḫāricinde vāḳi' Yā Vedūd İskelesi ḳurbinde Bektaş Efendi Türbesi civārında defn olındı. Ḳabīl-i intiḳāllerinde aḥbāb-ı şu'arā tārīḫ-i vefātum **[343a]** içün naẓm-ı tārīḫ söylenmeyüp ma'lūm olmaġ içün bir iki kelime-i menṣūre taḥrīr olına diyü vaṣiyyet itmeleriyle seng-i mezār-ı pür-envārı "merḥūm Balaṭ şeyḫi Ḥasan Nūrī Efendi" diyü naḳş olınmışdur.

'Azīz-i sālifü'l-beyān [1] صبت العليه سجال الغفران aḫlāḳ-ı Muḥammediyye ile ārāste, ẓāhir ü bāṭını kemālātla pīrāste, dünyā vü mā-sivādan mu'riż, ṣalāḥ u taḳvāya mütemaḥḥıż, ehl-i ḥāl olduġı maḳālinden ẓāhir, kelimātı pür-sūz ve enfāsı mü'essir, fānī fi'llāh, bāḳī bi'llāh, şeyḫ-i kāmil ve 'ārif-i āgāh idi.

Sulṭān Meḥemmed Ḫān-ı Ġāzī kendülere kemāl-i maḥabbet idüp edā-yı farīża-i Cum'a idecekleri cāmi'de va'ẓ u naṣīḥat içün da'vet ve leyālīde ḥarem-i hümāyūna duḫūle ruḫṣat virilmiş iken ūlü'l-emre iṭā'at lāzıme-i şerī'at ü ṭarīḳat olmaḳ mülāḥaẓasıyla dört beş def'a icābetden ṣoñra nedīm-i şehriyārī Muṣṭafā Paşa'ya ġā'ibāne du'ā ile iktifā ve ḥużūra ḥużūrdan isti'fāyı mutażammın i'tiẕār-nāme taḥrīrleriyle ol ikrāmdan i'rāż eyledi.

Mervīdür ki evā'il-i ḥāllerinden ḳabīl-i intiḳāllerine gelince cüz'ī vü küllī vāḳi' olan umūrı taḥrīr de'b-i şerīfleri idi. Ḥattā her gün görüşdükleri aḥbābı ve beynlerinde olan muṣāḥabātı daḫı terkīm iderlerdi.

Bu devlet-i 'aliyyede aḥvāline ḫayāl-resīde olduġımuz 'ulemā-yı şeref-iktisāb ve meşāyiḫ-ı kerāmet-niṣābı semt-i taḥrīr ü beyānda 'alā-vechi't-tafṣīl ve'l-beyān ıṭnāb olınup tevārīḫ-i vilādet ve evḳāt-ı mevtleri ve sā'ir menāḳıb u merātib-i menāṣıblarında peyk-i ḫāme i'māl ve murġ-ı himmet güşāde-bāl ḳılındı, lākin:

**Naẓm** بزلف یار کجا دست عاشقان برسد
که آن بقامت سرو روان خرامانست [2]

feḥvāsınca ba'żılaruñ çendī-i sāl-i ferruḫ-fāl ta'ayyüş ü ḥayātın ve ba'żılaruñ daḫı evāḫir-i 'ömr ve ser-i evḳāt-ı vilādetin dā'ire-i ẓaferde dāḫil ve cilveger bulmamaġla eẕyāl-i i'tiẕāra teşebbüş olınup levḥa-i taḥrīrden maḥkūk ve der-i hümāyūn olan nuḳreler meskūk olındı. Me'mūldür ki bu nüsḫa-i latīfeye nigeh-endāz-ı çeşm-i i'tibār olanlaruñ reyyā-pāş-ı mülaṭṭıfa ve mekremet olup midād-ı tāze-i muḥarrerātın āb-ı nā-tamāmı ve reşşe-i bī-iḫtitāmı ile maḥv ve nā-bercāy eylemeyeler:

**Beyt** Naḳd-i viṣāl-i ḳudretümi virdüm ol şehe
Daḫı ne eyleyüm elimüzden gelen budur

1 "Rahmet kovaları onun üzerine dökülsün."
2 "Âşıkların eli sevgilinin saçına nasıl ulaşır? Ki o, boy ile birlikte salınarak yürüyen bir selvidir."

**Āḫir-i Vefeyāt-ı Devlet-i Süleymān Ḫān *'aleyhi'r-raḥmeti ve'l-ġufrān* ki Ṭabaḳa-i Bīstüm-i Mülūk-i Āl-i 'Oṯmān**[1]

Ol pādişāh-ı ẕī-ḥaşem ve Dārā-yı muḥteşemüñ evvel-i taḫt-nişīnī-i 'Oṯmānī ve ibtidā-yı serīr-ārā-yı ḫāḳānīsinden intihā-yı salṭanat-ı bā-ḥaşmetine gelince olan aḥvālüñ icmālidür ki tertīb-i şühūr u a'vām üzere raḳam-zede-i kilk-i zülāl-bārında [**343**[b]] ve muḥarrer-i ḥāme-i aḥvāl-i gūyende ḳılındı.

**Ẕikr-i Aḥvāl-i es-Sulṭān ibn es-Sulṭān es-Sulṭān Süleymān Ḫān ibn Sulṭān İbrāhīm Ḫān *'aleyhi'r-raḥmeti ve'l-ġufrān***[2]

Bu ṣaḥā'if-i dībā-reng ü būkalemūn-edā ve evrāḳ-ı bihişt-āyīn ü fir-devs-nümānuñ zīb-i ḥuṭūt-ı mısṭara-i rāst-'unvān ve zīver-i peykere-i şeffāf ve ruḫsāre-i tābānı olan ta'bīrāt u elfāẓ bu vechle şeker-rīz-i beyān ve gül-ḳand-pāş-ı 'ayān olur ki sulṭān-ı ḳahramān-iḳtidār, şehriyār-ı 'ālī-miḳdār, pādişāh-ı Cem-ḥaşem, mālik-i riḳābü'l-ümem, Dārā-yı 'ādil, şehenşāh-ı kāmil Sulṭān bin es-Sulṭān es-Sulṭān Süleymān Ḫān ki:

**Beyt:** Serīr-ārā-yı 'adl ü pādişāh-ı heft kişversin
Saña ṣad merḥabā ḥaḳḳā ki bu 'ālemde dāversin

mażmūnınuñ mā-ṣadaḳı olmışdur. Ṭoḳsan ṭoḳuz senesinde māh-ı Muḥarremü'l-ḥarām iki kerre bezm-i cihāna 'arż-ı piyāle-i 'uḳār-ı iḥtişām ḳılduḳda şeb-i siyeh-niḳāb-ı yevm-i Sebt'de birāder-i mihterleri Sulṭān Meḥemmed Ḫān-ı Ġāzī daġdaġa-i ṣıḳlet-i ziḥām-ı iştiġāl ve zaḥmet-i nā-bercāy-ı ḫavāṣ u 'avām-dan bī-mecāl olup gūşe-güzīn-i ḫāne-i istirāḥat olduḳda ṣınv-ı 'ālī-şān güzīde-i Āl-i 'Oṯmān Ḥażret-i Sulṭān Süleymān Ḫān zīb-i erīke-i cihān-bānī olduḳda fāżıl-ı yegāne üstād-ı ḳavābil-i zamāne Süleymāniyye Cāmi'i vā'iẓi 'Arab-zāde Şeyḫ 'Abdü'l-vehhāb Efendi mu'allim-i pādişāh-ı gītī-penāh ve cāmi'-i mezbūr ḫaṭībi Şeker Meḥemmed Efendi muḳtedā-yı pādişāh-ı 'ālī-cāh ta'yīn olındı. Aḥvāl-i Meḥemmed Ḫānī'de icmāli nüvişte-i yerā'a-i 'ācizānemüz olduġı vech üzere mecmū'-ı 'asker-i ẓafer-reh-ber ba'żı meṭālib ārzūsıyla cānib-i Sitanbul'a ḥareket ve sefer itdükleri ḳar'-ı sem'-i pādişāhī itdükde mühr-i vezāret maṭlūb-ı 'asker olan Siyāvuş Paşa'ya irsāl olınup eṣnā-yı ṭarīḳde ṣandūḳa-i ḳa-

1 "Süleyman Han -Allah'ın rahmeti ve bağışlaması üzerine olsun- zamanındaki, Osmanlı padişahları tabakasının yirmincisinde, vefat edenlerin kalanları."

2 "Sultan oğlu Sultan, Sultan İbrahim Han oğlu Sultan Süleyman'ın -Allah'ın rahmeti ve bağışlaması üzerine olsun- ahvâlinin söylenmesi"

bżına dāḫil olmış idi. Māh-ı mezbūruñ beşinci güni ṣaḥn-ı sarāy-ı İstanbul-ı sa'ādet-mevṣūle müretteb alay ile revnaḳ-efzā oldı. Sekizinde ṣadr-ı sābıḳ Süleymān Paşa ḳā'im-maḳāmı Receb Paşa ser-bürīde ḳılınup:

**Beyt** Ārāmgeh-i murġ idi dirler ser-i Mecnūn
Meydān-ı maḥabbetde ne başlar yuvalandı

feḥvāsınca bāb-ı hümāyūn ḫāricinde cesedi vaż' olınup ser-i bī-devleti gūy-ı çevgān-ı ḳażā ve ġalṭān-ı meydān-serā ḳılındı. Muḳaddemā 'asākir-i ẓafer-encām küffār-ı siyeh-rūzgār ile ġavġa-yı ḥarb ü ḳıtālden şikeste-bāl olup münkesiren cānib-i Sitanbul'a dā'iye-i emr-i 'aẓīm ile şedd-i riḥāl iderek dāḫil-i şehr olduḳlarında ba'ż murādlarına:

**Mıṣrā'** ریشه برپاش بر دل سوزان [1]

feḥvāsınca müsā'ade olınmaġın fi'e-i Bektaşiyye ve ṭā'ife-i **[344ᵃ]** sipāhiyāndan ba'ż-ı ferā'ine gehvāre-i inḳıyāddan çıḳup rāh-ı biyābān-gīr-i baġī vü 'inād olup ez-cümle Küçük Meḥemmed ve Pīrī ve Aḥmed Aġa sipāhdan ve fetvācı başçāvuş ṭā'ife-i yeñiçeriyāndan ve bunuñ emṯāli niçe nā-hemvāre bedkār ẓāhir olup zimām-ı ḥall ü rabṭ dest-i ḳabż u basṭlarına müsellem ve i'ṭā olınduḳda yıḳılacaḳ ḳapuları melāẕ u merci'-i ḫalḳ-ı 'ālem olmış idi lākin irādet-i Ḥaḳ ve luṭf-ı feyyāż-ı muṭlaḳ ḫilāf-gīr-i me'mūl-i nā-ma'ḳūlleri olmaġla müttefiḳu'l-kilem olmayup her yek منم دیگر نیست [2] maḳāmında ḳıyām itmekle rūz-ı mezbūrda Küçük Meḥemmed nām nā-sa'īd ki zūr-ı bāzūyīde muṣaḥḥiḥ-i dīn ü devlet bende-i Küçük Meḥemmed terkībin naḳş-zen-i baġī vü 'inād ve zīver-sāz-ı nigīn-i fesād olmış idi. Ṣadr-ı a'ẓam sarāyından maḥalline giderken Dārü'ḍ-ḍarb ḳurbine vāṣıl olduḳda pāre pāre şemşīr-i āteşbār ve şikāf şikāf tīġ-ı ābdār eylemekle sikke-i memātı cebīn-i ḥayātīye nigārīde idüp cesed-i ḫūn-ālūdı sedd-i āmed şüd-i revendegān olduḳda:

**Beyt** Ḳazılı çıḳdı meydāna bunuñ da
Bu geçmez aḳçeyi şimdi niderler

diyüp it gibi ayaġından sürüyüp Etmeydānı'na atdılar ve dārü's-sa'āde aġası Yūsuf Aġa muḳaddemā Mıṣr'a gitmege me'ẕūn olup bādbān-güşā-yı keştī-i ferāġat olmış iken iḥżārına ser-bölükler irsāl olınup yevm-i mezbūrda getürdi-

1 "Yanan gönüllere toz saç."
2 "Bir ben varım, başkası değil."

ler. Şehr-i mezbūruñ on ikisinde ri'āyet-i 'asākirde lāzıme ve vācib olan emr-i küllī-i mevācib feşānīde-i meydān-ı vaẓīfe-cūyān-ı sipāh ḳılınup "perīşān olsunlar" diyü ḫaṭṭ-ı hümāyūn ṣādır olup ol gün imtiṯālü'l-emri'l-'ālī ṭaġılup irtesi gün yine:

**Beyt** مستغنئ ماليم و جمال تو بخواهيم
اى جلوهء طبع من و دلدادهء من [1]

feḥvāsınca cümlesi mā'ide-i veẓā'ifden dest-şūy-ı ferāġat ve süfre-i in'āmdan enāmil-keş ve bī-raġbet olup:

**Mıṣrā'** عناد و بغى و فساد آمده وظيفهء ما [2]

diyerek yine cem'iyyet-i fitne-engīz ve encümen-i fesād-āmīz peydāsıyla sāḥa-gerdān-ı āşūbkārī ve raḫş-süvār-ı meydān-ı nā-bekārī olup daġdaġa-endāz-ı şehr-i bī-enbāz ve dāġ-zen-i sīne-i nāz u niyāz oldılar. el-Ḥāṣıl ol rūz-ı rüstaḫīz-nümūde āşūb-ı reng-ā-reng ve fiten-i gūn-ā-gūn ẓāhir olmaġla āsitāne-i sa'ādetden pādişāh-ı 'ālī-şān neşā'iḥi müştemil bir ḫaṭṭ-ı hümāyūn ve mev'iẓet-nişānı cānib-i sipāha irsāl buyrulmış iken mütenaṣṣıḥ olmayup ānen fe-ānen taḥrīk-i mevce-i deryā-yı fitende ṯābit-ḳadem olup māh-ı mezbūruñ on beşinci gün 'asker ile seferden gelen aġa-yı yeñiçeriyān Yūsuf Aġa gūşe-güzīn-i ma'zūlī olup ḥarem-i hümāyūndan silaḥdār aġa yeñiçeri aġalıġıyla kām-yāb oldı. Şehr-i mezbūruñ yigirmi birinci Ḫamīs güni 'alā-vechi'l-ḳānūn **[344[b]]** pādişāh-ı kerāmet-meşḥūnı türbe-i misk-būy-ı Ebā Eyyūb-i Enṣārī'ye götürüp teberrüken ve teyemmünen seyf-i nuṣret-medār ve tīġ-ı ābdārī-i zīb-miyāne pādişāhāneleri eylediler. İkinci gün gürūh-ı cebheciyān ṣadr-ı a'ẓam sarāyına gelüp 'ulüvv-endāz-ı bārūt-ı şūr-engīz olduḳlarında dāne-i tüfeng mażarratlarına re'īsleri olan …[3] Aġa nişāne olduḳda bedeninden cevşen-i cāh selb olınup yirine Çāvuşbaşı …[4] Aġa re'īs-i cebheciyān naṣb olınmış iken vaḳt-i 'aṣr-ı yevm-i mezbūrda her biri manṣıb-ı evvellerinde ibḳā olınup iki, üç günde ṣadr-ı a'ẓam sarāyında ḫalḳa-bend-i istişāre ve cem'iyyet-sāz-ı bīniş olup ġurre-i Rebī'ü'l-evvel'e gelince

امور تضحك السفها منها
ويبكى من عوا قبها اللبيب [5]

1 "Ey fıtratımda beliren, gönül verdiğim (sevgili)! Varlıktan gönlü doymuş (biriyim), senin cemalini istiyorum."
2 "İşimiz gücümüz inat, adaletsizlik ve fesat oldu."
3 Metinde yeri boş bırakılmıştır.
4 Metinde yeri boş bırakılmıştır.
5 "Akılsızların güldükleri bazı şeylerin sonucuna akıllı kimseler ağlar."

mā-ṣadaḳı aḥvāl-i bī-me'āl ẓuhūrıyle kālā-yı bāzār-ı ehl-i 'ırż u veḳār günden güne kāsid olup füls-i aḥmer-i fesede ve eşrār ānen fe-ānen revāc-gīr ü ibtihāc-peẕīr ve lāle-i ḳulūb-ı ehl-i ṣalāḥ dāġ-ber-dāġ-ı dest-i sitemkārān ve gül-i sürḫīn-peyker-i müslimīn āzürde-i belā-yı fāsidān olup ġurre-i şehr-i mezbūrda yeñiçeri aġası …[1] Aġa 'azl olınup Sekbānbaşı Ḫarputlı 'Alī Aġa aġa-yı yeñiçeriyān ve ketḫudā beglikden ma'zūl olan Maḥmūd Aġa ser-sekbāniyān oldı.

Rebī'ü'l-āḫir'de Şeyḫü'l-İslām Debbāġ-zāde Efendi 'azl olınup yirlerine naḳībü'l-eşrāf 'amīmü'l-elṭāf ḫᵛāce-i şehinşāhī efendimüz es-Seyyid Feyżu'llāh Efendi ḥażretleri zīver-i erīke-i fetvā ve revnaḳ-dih-i serīr-i iftā oldılar ve Köprüli-zāde Muṣṭafā Paşa Boġazḥiṣārı muḥāfaẓasına irsāl olındı. Şehr-i mezbūr evāḫirinde yeñiçeri aġası olan Ḫarputlı 'Alī Aġa 'ale's-seḥer fetvācıyı Aġaḳapusı'nda ḳatl itdükde ol gün Etmeydānı'nda ba'ż-ı eşḳıyā tecemmu' itmiş idi. Aġa-yı mezbūr ḫaberdār olduḳda bi-meşiyyeti'llāhi te'ālā "Bunları daḫı ba'ż-ı neṣā'iḥ yā mevā'īd-i 'urḳūbiyye ile def' iderüm." zu'mıyla ḳul ile meydāna varduḳda hücūm-ı 'ām ile mıṣṭara-i ḥayātdan vücūdın tırāşīde-i ḳalem-tırāş-ı tīġ-ı bürrān ve cesedin pāre pāre rīzān eyledükden ṣoñra "Vezīr-i a'ẓamı daḫı istemezüz." diyüp sarāyına hücūm eyledüklerinde bir miḳdār müteheyyī-i ceng ü cidāl olup 'āḳıbetü'l-emr ber-zede-i şemşīr-i şehādet ve dāḫil-i ḥaremistān-ı cennet oldı.

**Mıṣrā'** الله الله چها شود بنگر[2]

Bu aḥvāl-i bü'l-'aceb dāġ-zen-i sīne-i ehl-i inṣāf-ı İslāmiyān olup "Āyā bu eşḳıyādan ne güne intiḳām-āver oluruz." **[345[a]]** diyü çep ü rāstdan çeşm ü gūş fırṣat iken bir emīr-i ruşen-żamīr bir çūb pāreye beyāż bez baġlayup ref'-i rāyet-i dād-ḫᵛāhī eyledükde ṣad hezār ehl-i İslām tābi' olup sarāy-ı hümāyūna vāṣıl olduḳlarında 'alem-i Resūlu'llāh *ṣallā'llāhu te'ālā 'aleyhi ve sellem*i iḫrāc recā iderler. Mercūlarına müsā'ade-i pādişāhī buyrulup Ortaḳapu üzerine naṣb-ı 'alem-i ḥażret-i risālet-penāh eyleyüp maṣlaḥat-ı vaḳt mülāḥaẓasıyla Debbāġ-zāde Efendi ṯāniyen şeyḫü'l-İslām ve Nişāncı İsmā'īl Paşa vezāretle be-kām olup İstanbul'dan ma'zūl imām-ı sulṭānī ve muḳtedā-yı Meḥemmed Ḫānī Meḥemmed Efendi ḥażretleri ṣadr-ı Rūm ve nā'il-i ġāyetü'l-ġāyāt-ı merūm olup Yaḥyā Efendi ḥażretlerine Anaṭolı ṣadāreti ve Mīrzā Efendi İstanbul ḥükūmeti ile

1 Metinde yeri boş bırakılmıştır.
2 "Allah Allah! Neler oluyor bir bak!"

be-kām olduḳdan ṣoñra ṭā'ife-i eşḳıyā vücūd-ı nā-bihbūdların ṣaḥīfe-i 'ālem-den nā-būd itmege fermān-ı cihān-muṭā' ṣādır olmaġın gūşe-be-gūşe gürīzān olanların daḫı kemīngāhlarından her biri istiḫbār olınup erzen-miṣāl rübūde-i şemşīr-i ābdār oldı.

Cumāde'l-ūlā'da Müverriḫ 'Abdī Paşa Baṣra muḥāfaẓasına me'mūr ve Ḥamza Paşa Şām eyāleti iḥsānıyla mesrūr oldı. Cumāde'l-āḫir'üñ yedinci güni Ṣadr-ı A'ẓam İsmā'īl Paşa sū'-i tedbīri sebebiyle 'azl olınup Boġazḥiṣārı muḥāfıẓı Tekfūrṭaġlı Muṣṭafā Paşa ṣadrü'l-vüzerā oldı.

Māh-ı Receb'de Girid muḥāfıẓı Ẕü'l-feḳār Paşa eşḳıyā-yı cezīre-i mezbūre hücūmıyla helāk olduġı Varadat muḥāfıẓı Meḥemmed Paşa cem'iyyet-i 'ām ile dü-nīm-kerde-i seyf-i āteşbār-ı 'udvān itdükleri ḫaberi vāṣıl-ı mesāmi'-i e'ālī vü esāfil oldı.

Ramażān-ı şerīfüñ muntaşıfında zīver-i muḳaddime-i alay olan tūġ-ı şevket-fürūġ-ı pādişāhī sāḥa-i bāb-ı hümāyūna naṣb olınup küffār-ı bed-kirdār ṭarafına ḥareket-i hümāyūn muḳarrer olmış idi lākin ber-muḳteżā-yı irādet-i Sübḥānī melā'īn ü ḫāsirīne ṣūret-i ġalebede istidrāc ẓuhūr itmekle sene-i mezbūre Şevvāli'nde Belġrad-ı bihişt-ābāda istīlā idüp sene-i ātiyeye dek niçe ḳurā vü ḳaṣabāt-ı İslāmiyye ġāret-zede-i dest-i düzdān-ı ehl-i mīzān oldı. Tafṣīl-i beyānı mükeddir-i ḫāṭır olmaġla terk olındı.

el-Ḥāletü hāẕihī Ẕi'l-ḳa'de'nüñ ṭoḳuzıncı güni pādişāh-ı 'ālī-cāh ḥażretleri alay-ı ḫoş-nümā ile āsitāne-i sa'adetden cilveger olup Dāvūd Paşa Sarāyı'na nüzūl buyurup 'Ömer Paşa ḳā'im-maḳām naṣb olındı. Ṭayy-ı merāḥil iderek şehr-i Edrine'ye vāṣıl olduḳlarında 'azīmet itdükleri emr-i 'aẓīm-i sefer ve sā'ir umūr içün müşāvere olınmış idi.

Yüz senesi Rebī'ü'l-āḫiri'nde Yegen 'Oṯmān Paşa'nuñ ḳatline ādem irsāl olınup serdārlıḳ 'Arab Paşa'ya **[345[b]]** virildi ve öte yaḳada olan eşḳıyānuñ hücūm-ı nefīr-i 'ām ile ḥaḳlarından gelinmesi içün fermān ṣādır olup Silistre vālīsi ki Yegen ketḫudāsı Ḳara Muṣṭafā Paşa daḫı ḳatl olınup yiri Ḥüseyn Paşa'ya iḥsān olındı.

Ṣa'bān evā'ilinde Ḳırım ḳaṣdıyla gelen Mosḳov üzerine ḫān-ı 'ālī-şān bi'ẕẓāt kendü varup ṭaburını bozup yigirmi ḳadar ṭopını ḳabż itdügi ḫaberi sürūr-baḫş-ı İslāmiyān oldı.

Māh-ı Şa'bānü'l-mu'aẓẓamuñ on yedinci güni ṣavb-ı a'dāya tevcīh-i 'inān-ı yek-rān olup belde-i ṣāfiye-i Ṣofya'ya vuṣūl bulduḳlarında bir re'y-i dil-peẕīr ile küffārdan aḫẕ-ı intiḳāma muvaffaḳ olınmayup vaḳt-i şitā daḫı taḳarrüb itdükde الأمور مرهونته بأوقاتها [1] diyerek 'avdet olınup yüz bir Muḥarremi ġurresinde maḥmiyye-i Edrine'de ḫaṭṭ-ı raḥl-i ḳarār olınmış idi.

Şehr-i mezbūr evāḫirinde Ṣadr-ı a'ẓam Tekfūrṭaġlı Muṣṭafā Paşa emr-i vezāretde rācil olmaġın 'azl olınup mühr-i vezāret ṣavāb-dīd-i cümle-i 'ālem olan vezīr ibnü'l-vezīr aḫü'l-vezīr Köprüli-zāde Muṣṭafā Paşa ḥażretleri yed-i mü'eyyedlerine teslīm olınup Yeñiçeri Aġası Maḥmūd Aġa vezāret ile Ṣofya'da olan 'asākir-i İslām'a serdār ta'yīn ve irsāl ve aġalıḳ ile ketḫudā beyliginden ma'zūl Bekr Aġa iclāl olındı.

Evāḫir-i Ṣafer'de vālide-i pādişāh-ı ẕī-ḥaşmet 'āzim-i riyāż-ı cennet olduḳda na'şları İstanbul'a naḳl olınup Süleymāniyye türbesinde defn olındı. Evāḫir-i şehr-i mezbūrda Ḳırım ḫānı Selīm Giray Ḫān 'asākir-i yaġmagerān ile Egri üzerinden küffār-ı bed-kirdārı 'alā-vechi'l-istīṣāl ṭu'me-i şemşīr-i ābdār itdükden ṣoñra muḳaddemā istīlā-yı bī-dīn-i dūzaḫ-ḳarīn ile muḥāṣara olan şehr-i merġūb Üsküb'e yetişüp ḥavālisinde olan melā'īni tedmīr eyledükden ṣoñra Ṣarı Mīşe ve Volçetrin ve İpek'de ve Priştina'da 'azīm muḥārebeler eyleyüp ehālīsi emāna ṭālib olmışlar iken bi-fażli'llāhi te'ālā ḳuvvet bulup emīn olmışlar idi lākin küffār-ı ḫāksāruñ serdārı daḫı bu ġayẓla on iki biñ ḳadar ḫanāzīr tābi' olup Ḳoṣova ḳurbinde cem'iyyet itdüklerinden ḫān-ı 'ālī-şān āgāh bulınmaġın altı sā'at miḳdārı ceng mümted olup ekşeri ṭu'me-i şemşīr olduḳlarından mā'adā belli başlılarından on iki nefer ḳapudanları firār iderken aḫẕ olınup esīr oldılar. ذلك فضل الله يؤتيه من يشاء [2] ve'l-ḥāṣıl Ḳırım ḫānı Selīm Giray Ḫān yetmiş gün 'ale't-tevālī ol eṭrāfda ḥarb ü ḳıtāle meşġūl olup pey-der-pey nuṣret ü ẓafer muḳarrer olmış idi.

Ġurre-i Rebī'ü'l-āḫir'de Ṣofya üzerinden Edrine'ye vāṣıl ve geregi gibi müşāvereler ḥāṣıl olup **[346a]** Yeñiçeri Aġası Bekr Aġa 'azl ve yirine Ṣadr-ı A'ẓam ketḫudāsı 'Alī Aġa naṣb olındı ve Ḳapudan Aḥmed Paşa daḫı ol eşnāda ma'zūl ve yirine Mıṣrlıoġlı İbrāhīm Paşa mevṣūl oldı ve Ṣofya'da ser-'asker olan …[3]

1 "İşler vakitlerine rehindir."
2 "Bu Allah'ın lütfudur; onu, dilediğine verir."
3 Metinde yeri boş bırakılmıştır.

Paşa Aġrıboz muḥāfaẓasına naḳl olınup yirine Aġrıboz muḥāfıẓı Ḫalīl Paşa serdār-ı ẓafer-kirdār naṣb olındı.

Ġurre-i Cumāde'l-āḫire gelince manāṣıb-ı 'örfiyye bu vech üzere tebdīl olınduḳdan ṣoñra Ḫˇāce-i Şehryārī 'Arab-zāde Efendi daḫı 'azl olınup ḫazīne-i Mıṣriyye'den ta'yīnāt ile şeyḫü'l-Ḥarem naṣb olınup Medīne-i Münevvere'ye gönderildi. Muntaṣıf-ı şehr-i mezbūrda tuġ-ı pür-fürūġ-ı sulṭānī ḳapu arasına iḫrāc olınup Ṣa'bān'da oṭaḳ çıḳup Ramażān-ı Şerīf evā'ilinde çādırlara çıḳıldı.

Evā'il-i Şevvāl'de mütevekkilen 'ale'llāh cānib-i a'dāya rū-be-rāh olup Ẕi'l-ḳa'de'nüñ onıncı güni ṣadr-ı 'alī-ḳadr 'asākir-i İslām-ı ẓafer-reh-ber ile Niş'de taḫarrüb iden kefereyi muḥāṣara idüp yigirmi dört gün ṭopraḳ sürmekle eṭrāfında yapılan ḫendeḳler żabṭ olınduḳda nā-çār emāna ṭālib olmalarıyla dārü'l-bevārlarına gürīze ruḫṣat virilüp Ẕi'l-ḥicce'nüñ dördinci Cum'a güni dāḫil-i ḳabża-i İslāmiyān olup 'īd-ber-'īd sürūrıyla şādmān olduḳdan ṣoñra māh-ı mezbūruñ yigirmi ikinci güni Semendire'ye vāṣıl ve iki gün iki gice ḥarb ü ḳıtāl olınup yürüyüş ile fetḥ ü tesḫīri müyesser olmış idi ba'dehu şehr-i mezbūruñ yigirmi yedinci gün Belġrad Ḳal'ası ḥavālisine nüzūl ve muḥāṣaraya şürū' olınup muteḥaṣṣın olan a'dā ile ḥarb ü ḳıtāle cidd ü iḳdām ve gün-be-gün ilerü varılmaġa sa'y ü ihtimām olınup yüz iki Muḥarremü'l-ḥarāmuñ beşinci Aḥad güni metrisler ḫendeḳ başına ḳarīb maḥalle vāṣıl olduḳda ba'de'l-'aṣr min-'indi'llāh iç ḳal'ada olan cebe-ḫāneye bir şerāre-i nār iṣābet itmekle ol maḥalde bulınan nüfūs-ı ḫabīṯe-i a'dā sā'ir aḥcār u aḫṣāb ile havāya perrān ve ḫāk-i helāke mütesāḳıṭ u rīzān olup bu taḳrīble ol ṭarafda vāḳi' olan ḫendeḳ mütesāvī ve derūn-ı ḳal'aya ṣelme-i vāsi'a daḫı ẓāhir olmaġın ġuzāt-ı İslām 'avn u te'yīd-i Melik-i 'allām ile müte'āḳiben duḫūl ve iḳtiḥām idüp merdāne ve dilīrāne ceng ü peykār ve ihlāk ve i'dām-ı a'dā-yı le'ime ġayret ü ḥamiyyet ile beẕl-i sa'y-i bī-şümār itmeleriyle muḥāribīn-i bī-dīnüñ ekṣeri ṭu'me-i şemşīr ve baḳıyyesi daḫı 'aẕāb u ḥarḳ ile üftāde-i ḥāviye-i sa'īr olup ḳuvvet ü ḳudret-i İlāhī ile vaḳt-i ġurūba dek ḳal'a-i Belġrad'uñ fetḥ ü tesḫīri müyesser ve 'uyūn-ı 'asker-i ẓafer-reh-ber envār-ı meserret-i fevz ü nuṣret ile münevver olup **[346b]** fe-li'llāhi'l-ḥamd ve'l-minne bu cengde ḳatl ü esrden rehā bulan melā'īn ḳatı ḳalīl olup belki "bu varṭadan sāḥil-i necāta vāṣıl olmışı yoḳdur" denilse ba'īd degildür. Ol vezīr-i dilīr emr-i fetḥ ü tesḫīri tamām itdükden ṣoñra ḳal'anuñ

ta'mīr ve sā'ir aḥvāli ve Ṭımışvar yaḳasında olan ḳılā'uñ ẕaḫīre ve mevāciblerin īṣāli umūrına ihtimām idüp tetmīm-i merām itdükden ṣoñra bā-hezār behcet ü meserret maḥmiyye-i Edrine'ye 'avdet buyrulup nīm celse-i istirāḥatdan ṣoñra maḥrūse-i Ḳosṭanṭıniyye'ye 'azīmet olındı.

Cumāde'l-āḫire'de Ḳırım ḫānı 'azl olınup Sa'ādet Giray ḫān naṣb olındı. Ḳā'im-maḳām-ı ṣadr-ı 'ālī 'Alī Paşa Mıṣr'a vālī ta'yīn olındı.

Sene-i mezbūre Recebi'nde tuġlar çıḳup Şa'bān'da alay ile Dāvūd Paşa'ya ḫurūc olındı ba'dehu Edrine'ye teveccüh buyrulup Ramażān'uñ yedisinde dāḫil-i şehr olmışlar idi lākin mizāc-ı şehriyārīde nev'en iḫtilāl olup müşāvere-i seferiyyeye 'adem-i taḥammülleri nümāyān olmaġın kendüler Edrine'de iḳāmet ve ṣadr-ı 'ālī-ḳadr sefere 'azīmet itmeleri lāzım olmaġın māh-ı mezbūruñ on yedinci güni ṣadr-ı a'ẓam Edrine'den nehżat eyledüklerinde mizāc-ı hümāyūn yevmen fe-yevmen diger-gūn olup māh-ı mezbūruñ yigirmi üçinci gün gülşen-i zindegānīsi tef-zede-i āsīb-i ḫazān ve istişmām-ı revāc-ı cinān ile peymā-yı rūḥ-ı muḳaddesleri cānib-i 'īdgāh-ı raḥmete revān olup birāder-i kihterleri Sulṭān Aḥmed Ḫān ibnü's-Sulṭān İbrāhīm Ḫān vāriṣ-i iklīl-i Süleymānī ve murabba'-nişīn-i taḫt-ı İlhānī olduḳda mecmū'-ı ümerā-yı vüzerā vü 'ulemā vü ṣuleḥā pādişāh-ı maġfūruñ na'ş-ı raḥmet-naḳşı levāzımın görüp ba'de edāi'ṣ-ṣalāt ḳānūn-ı dīrīn-i 'Oṣmānī üzere cesedleri taḫt-ı revān ile İstanbul'a naḳl olınup türbe-i Süleymānī'de medfūn oldı.

**Müddet-i salṭanatları**

İki yıl sekiz ay olup:

**Müddet-i 'Ömr-i 'Azīzleri**

Ḳırḳ yedi sāl vāḳi' olmışdur.

Pādişāh-ı mezbūr mehīb ü vaḳūr, ḫalīfe-i ṣāliḥ ü 'ābid, mecma'-ı ḥüsn-i ḫulḳ u maḥāmid, ḥayā-yı 'Oṣmānī, ṣalābet-i 'Ömerī, ṣıdḳ-ı Ṣıddīḳī, mehābet-i Ḥayderīyi cāmi' olup ḫuṭām-ı dünyeviyye vü leẕā'iẕ-i şehvāniyyeden mu'riż, şühūr u sinīn me'lūf olduḳları 'ibādāta mütemaḥḥıżlar idi. Menḳūldür ki kemāl-i ḥayā-yı hicāblarından müddet-i 'ömr ü salṭanatlarında teserrī itmedüklerinden mā'adā velev merreten ḳurbān daḫı vāḳi' olmamışdur. Binā berīn ṣemere-i şecere-i ẕāt-ı ekremleri ẓuhūr itmemişdür.

**[Ricâl-i Devlet]**

**Ḫˇāce-i pādişāh**

**'Arab-zāde Şeyḫ 'Abdü'l-vehhāb Efendi**'dür ki devletlerinde şeyḫü'l-Ḥarem olmışlardur.

**Vüzerā-yı 'iẓām [347[a]]**

**Siyāvuş Paşa:** Abaza aşıllıdur. Köprüli-zāde Fāżıl Aḥmed Paşa mu'taḳı olup vezīr-i mezbūr devletinde ḳapucılar ketḫudāsı ba'dehu cebecibaşı ve sipāhīler aġası olup ba'dehu vezāretle ḫāṣ ta'yīn olınmış idi. Ṭoḳsan sekiz Ẕi'l-ḥiccesi'nde Bosnevī Süleymān Paşa yirine vezīr-i dilīr olup ṭoḳsan ṭoḳuz Rebī'ü'l-evveli'nde vāḳi' vaḳ'ada hücūm-ı eşḳıyā-yı 'ām ile ṣad pāre oldı.

Vezīr-i mezbūr şecā'at-i Rüstemāne ile meşhūr, tīr-endāz, ḥarb ü ḳıtāl umūrında mahāretle mümtāz idi lākin muḳteżā-yı cinsī olmaġla 'aḳl u kiyāsetden dūr idi.

**İsmā'īl Paşa:** Vilāyet-i Anaṭolı'da Ayaş nām ḳaṣabadan ẓuhūr idüp āheng-i dārü'l-mülk-i İstanbul ve ḥarem-i hümāyūna duḫūl eyleyüp 'alā-ḥasebi'l-ḳānūn ḳaṭ'-ı merātib iderek çuḳadarlıḳ rütbesine nā'il olduḳdan ṣoñra ta'yīn-i veẓā'if ile müteḳā'iden ḫurūc idüp ba'dehu iki tuġ ile mesned-i tevḳī'īye 'urūc itmiş idi. Biñ ṭoḳsan ṭoḳuz Rebī'ü'l-evveli'nde vāḳı'a vaḳ'ada Siyāvuş Paşa yirine vezīr ve ṣadr-ı ekrem olmış idi. Sene-i mezbūre Cumāde'l-āḫiresi'nde ma'zūl ve Anaṭolıḥiṣārı'nda vāḳi' yalısına mevṣūl olduḳdan ṣoñra birḳaç gün mürūrında çekdiri ile Ḳavala'ya gönderilüp ba'dehu Rodos'a iclā olınmış idi. Yüz bir Ramażānı'nda anda ḳatl olındı.

Vezīr-i mezbūr ṣāḥib-i 'aḳl u şu'ūr olup lākin ḳuvvet-i ġażabiyyesi ġālib olmaġın gāhī kendüden ba'ż-ı nā-sezā ef'āl ẓuhūr iderdi.

**Muṣṭafā Paşa:** Tekfūrdaġlı'dur. Devlet-i Meḥemmed Ḫānī'de ṣāḥibü'l-kilem Bektaş Aġa ḫazīnedārlıġından gelüp çorbacı olup ḳırḳ birinci bölükden ibtidā Köprüli-zāde'ye muḥżır ba'dehu ṣāmsūncı, andan zaġarcı ba'dehu ketḫudā beg olduḳdan ṣoñra ṭoḳsan Cumāde'l-āḫiresi'nde Dıramalı İbrāhīm Paşa yirine yeñiçeri aġası olup ma'zūl olduḳda Mora'ya ser-'asker naṣb u ta'yīn olınmış idi. Zamānında inhizām vāḳi' olmaġla Peçuy ilḥāḳıyla Ḳanije'ye nefy olınup ba'dehu ṣāniyen yeñiçeri aġası ta'yīn olınup andan Boġazḥiṣār'a muḥāfiẓ naṣb olındı. Ṭoḳsan ṭoḳuz Cumāde'l-āḫiresi'nde İsmā'īl Paşa yirine ṣadr-ı a'ẓam olup yüz bir Muḥarremi'nde 'azl olınup mühr-i vezāret vezīr ibnü'l-vezīr Köprüli-zāde Muṣṭafā Paşa'ya erzānī görildi. Vezīr-i ma'zūl Malġara'ya mevṣūl olup

sene-i mezbūre Rebī'ü'l-āḫiri'nde ḥatfe enfihi fevt ve anda defn olındı.

Vezīr-i mezbūr 'ayyāş ve bī-şu'ūr, her emrde muġaffel olmaġın zamānında bāb-ı fevz ü felāḥ muḳaffel idi.

**Köprüli-zāde Muṣṭafā Paşa:** Muṣṭafā Paşa ibnü'l-vezīr **[347[b]]** Köprüli Meḥemmed Paşa. Tekfūrdaġlı Muṣṭafā Paşa yirine ṣadr-ı 'ālī-ḳadr olup devlet-i 'aliyyeleri bunlar ile miskiyyü'l-ḫitām oldı.

**Meşāyiḫ-ı İslām**

**Debbāġ-zāde Meḥemmed Efendi** cülūsında şeyḫü'l-İslām bulınup ba'dehu 'azl olındı. Fī-Rebī'ü'l-āḫir sene 99.

Ḥālen çār-bāliş-nişīn-i mesned-i iftā sa'ādetlü, 'ināyetlü, velīyyü'n-ni'am-ı enām ḫ̌āce-i pādişāh-ı İslām efendimüz **es-Seyyid Feyżu'llāh Efendi** lā'iḳ-ı manṣıb-ı meşīḫat-i İslāmiyye olup on yedinci vaḳ'a güni ṣavn-ı Ṣamedānī ile ol daġdaġa-i 'āmmeden rehā buldılar. Fī-Cumāde'l-ūlā sene 99.

Ṯāniyen **Debbāġ-zāde Efendi** şeyḫü'l-İslām olup ba'dehu 'azl olındı. Fī-Ramażān sene 101.

**Ebū Sa'īd-zāde Feyżu'llāh Efendi** şeyḫü'l-İslām olup devlet-i Süleymāniyye'yi itmām itdiler.

**Ṣudūr-ı Rūm**

**Ebū Sa'īd-zāde Feyżu'llāh Efendi** cülūsda ṣadr-ı Rūm bulınup vaḳ'a güni 'azl olındı. Fī-Cumāde'l-ūlā sene 99.

**İmām-ı Sulṭānī Meḥemmed Efendi** ḥażretleri ṣadr-ı Rūm olup ba'dehu 'azl olındı. Fī-Cumāde'l-āḫire sene 101.

**Ḥekīmbaşı-zāde Yaḥyā Efendi** ḥażretleri ṣadr-ı Rūm olup bunlarla devletleri tamām olmışdur.

**Ṣudūr-ı Anaṭolı**

**'Abdü'r-raḥīm-zāde Meḥemmed Efendi** cülūsda ḳāḍī-'asker bulınup vaḳ'a güni 'azl olındı. Fī-Cumāde'l-ūlā sene 99.

**Ḥekīmbaşı-zāde Yaḥyā Efendi** ḥażretleri ṣadr-ı Anaṭolı olup ṣoñra Rūm'a naḳl olındı. Fī-Cumāde'l-āḫire sene 101.

İstanbul ḳāḍīsi **Erzincānī es-Seyyid 'Alī Efendi** Anaṭolı'ya naḳl olınup salṭanatları bunlarla tamām oldı.

## Ḳużāt-ı Ḳosṭanṭıniyye

**Anṭakī Muṣṭafā Efendi** cülūsda ḳāḍī-i beled bulınup ba'dehu 'azl olındı. Fī-Rebī'ü'l-āḫir sene 99.

**Mīrzā Muṣṭafā Efendi** ḥażretleri ḳāḍī naṣb olınup ṣoñra 'azl olındı. Fī-Rebī'ü'l-āḫir sene 100.

**Şeyḫ-zāde 'Abdü'l-ġanī Efendi** ḳāḍī-i Sitanbul olup ba'dehu ma'zūl oldı. Fī-Ẕi'l-ḳa'de sene 100.

**Erzincānī Seyyid 'Alī Efendi** ḳāḍī-i beled naṣb olınup ba'dehu Anaṭolı'ya naḳl olındı. Fī-Cumāde'l-ūlā sene 101.

**Bolevī Efendi birāderi 'Alī Efendi** ḳāḍī olup ba'dehu 'azl vāḳi' oldı. Fī-Cumāde'l-ūlā sene 102.

**A'rec-zāde 'Abdu'llāh Efendi** ḥākim-i Sitanbul olup devlet-i Aḥmediyye'de 'azl olındı.

## ṬABAḲA-İ BĪST Ü YEKÜM EZ-ṬABAḲAT-I ʻALİYYE-İ ʻOṮMĀNİYĀN AʻNĪ DEVLET-İ PĀDİŞĀH-I ʻAṢR U EVĀN ES-SULṬĀN İBN ES-SULṬĀN ES-SULṬĀN AḤMED ḪĀN İBN EL-ĠĀZĪ İBRĀHĪM ḪĀN[1]

Bu devlet-i ʻaliyye evvelinden ki biñ yüz iki Ramażānı'nuñ yigirmi beşinci günidür [**348**[a]] āḫir-i salṭanatlarına varınca -ki biñ yüz altı Cumāde'l-āḫiresi'nüñ yigirmi dördinci günidür- intiḳāl iden ʻulemā-yı kirām ve meşāyiḫ-ı ʻiẓām tercemeleridür ki ferden ferdā taḥrīr ü imlā olınur:

### İmām-ı Sulṭānī İbrāhīm Efendi

el-Mevlā İbrāhīm ibn el-Ḥāc Meḥemmed. Şemʻa-i miḥrāb-ı ʻilm ü ʻirfān ve ḳandīl-i cāmiʻ-i ẕekā vü iẕʻān İmām-ı Şehriyārī İbrāhīm Efendi ḫıdmetleridür. Sebeb-i vücūd ve baʻiṣ-i ẕāt-ı bihbūdları olan peder-i vālā-güheri Bezzāz el-Ḥāc Meḥemmed'dür ki cānib-i Diyārbekr'den cilveger ve maḥmiyye-i Edrine'de lāne-sāz-ı ārām u maḳar olduḳda biñ otuz sekiz ḥudūdında bunlar ṣaḥn-ı sarāy-ı vücūdda cilveger olmışlar idi. Taḥṣīl-i biżāʻa-i ʻilmiyye ve tekmīl-i levāzım-ı resmiyye eyledükde Edrineli Yaḥyā Efendi'den perveriş-yāb ve taʻallüm-i ʻilm ü ādāb itdükden ṣoñra maḥmiyye-i mezbūrede vāḳiʻ Sulṭān Selīm Cāmiʻi imāmı olup dāḫil-i miḥrāb muʻallāsı olmış idi baʻdehu Dāye Ḫātūn Cāmiʻi'ne ḫaṭīb olup şīr-ḫʼār-ı vaẓīfe-i naẓīfesi olmış idi baʻdehu altmış sekiz tārīḫinde Edrine ḳāḍīsi olan Ḍıḥkī Efendi ʻarżıyla Sulṭān Cāmīʻi ḫiṭābeti tevcīh olınmış iken nāẓır-ı vaḳf ḳapuaġası ḫilāf-gīrligiyle āḫara ʻarż virdükde Şeyḫü'l-İslām-ı vaḳt Bolevī Efendi ṣāḥibü't-tercemenüñ istiḥḳāḳ-ı ẕātīsin bi'ẕ-ẕāt pādişāha iʻlām eyledükde pādişāh-ı ʻālī-şān elḥān-ı bülbül-şebīhelerin zīver-i gūş-ı hūş eyleyüp lā'iḳ-ı merātib-i ʻāliye olduġın maʻlūm idinüp baʻdehu Sulṭān Bāyezīd'e ḫaṭīb eylemişler idi. Biñ yetmiş üç Şevvāli'nde Ḥāfiẓ Meḥemmed Efendi yirine imām-ı sulṭānī ve muḳtedā-yı miḥrāb-ı cihān-bānī olup defʻaten İstanbul pāyesiyle be-kām olup Miḫalıc arpalıġıyla maẓhar-ı ikrām oldılar. Biñ seksen üç senesinde vāḳiʻ Ḳamaniçe fetḥinde Rūmili pāyesiyle ṣadr-nişīn-i bezm-i iḥtirām olup Dimetoḳa ve Sulṭānḥiṣārı ve Kirmastı ve Manyas ḳażāları arpalıḳ taʻyīn olındı. Biñ ṭoḳsan yedi senesi Muḥarremi'nde Ebū Saʻīd-zāde Feyżu'l-

1 "Osmanlı padişahları tabakasının yirmi birincisi: Sultan oğlu Sultan, bu asrın ve zamanın padişahı Sultan İbrahim oğlu Sultan Ahmed Han'ın tabakası."

lāh Efendi yirine Anaṭolı ḳāḍī-ʿaskeri olmışlar idi. Ṭoḳsan sekiz Ramażānı'nda yine selefi yirine ṣadr-ı Rūm ve nā'il-i müntehī'l-merūm oldılar. Sene-i mezbūre Ẕi'l-ḥiccesi'nde munfaṣıl ve yirlerine Debbāġ-zāde Efendi vāṣıl oldı. Bunlara Üsküdar ḳażāsı arpalıḳ iḥsān olınup ṭoḳsan ṭoḳuzda Toḳat ḳażāsı arpalığına tebdīl olındı. Yüz iki tārīḫinde cezīre-i Ḳıbrıs'a me'mūren rāḥile-bend-i ʿazīmet olmışlar idi. Ol cāy-ı keder-fezā muḫālif-i ṭabʿ-ı bī-hemtāları olmaġın:

Çoḳ zamān geçmedin vefāt itdi
ʿAzm-i cennāt-ı ʿāliyāt itdi **[348[b]]**

Yaʿnī sene-i mezbūre Ẕi'l-ḥiccesi'nde ol buḳʿada mütevārī-i ḫāk-i ʿıṭrnāk oldı.

Mevlānā-yı mezbūr ḥayṣiyyet-i ẕātiyye ile meşhūr, ḫoş-lehce vü ḫoş-elḥān, nedīm-i laṭīfe-gūyān, fenn-i mūsīḳīde ṣāḥib-i beste vü maḳām, vādīsinde mümtāz ü be-nām olup devlet-i Meḥemmediyye evāḫirinde ṣadāretle imāmeti cemʿ itmiş ve ol ʿaṣrda re'īsü'l-ʿulemā olmış idi.

**Beyāżī-zāde Tābiʿi ʿAbdü'l-ḳādir Efendi [Beyāżī-zāde ʿAbdü'l-ḳādir'i]**

el-Mevlā ʿAbdü'l-ḳādir. Begbāzārī'dür. Taḥṣīl-i ʿulūm-ı dīniyye ve tekmīl-i ḥaḳā'iḳ-ı yaḳīniyye idüp ṣudūr-ı devlet-i Meḥemmediyye'den ẕikri sābıḳ Beyāżī-zāde Aḥmed Efendi merḥūmuñ mektūbciligi ḫıdmetinde olmaġın "Beyāżī-zāde ʿAbdü'l-ḳādir'i" dimekle meşhūr olmış idi. Ḳaṭʿ-ı medāris ve ʿaḳd-i mecālis iderek ḳırḳ aḳçe medreseden maʿzūl ve muntaẓır-ı neyl-i me'mūl iken biñ ṭoḳsan bir Muḥarremi'nde Ṭop-ḫāne'de vāḳiʿ Ḳarabaş Medresesi ile bekām olup sene-i mezbūre Cumāde'l-āḫiresi'nde ʿAbdu'r-raḥmān Efendi yirine Caʿfer Paşa Medresesi'ne taḥrīk olındı. Ṭoḳsan üç Rebīʿü'l-āḫiri'nde es-Seyyid Aḥmed Efendi yirine Şāhḳulı müderrisi olup ṭoḳsan beş Recebi'nde Ḳudsī-zāde maḫdūmı yirine Fetḥiyye Sinān Paşası'na vāṣıl, ṭoḳsan yedi Ẕi'l-ḥiccesi'nde Ṣaḥn Medresesi'ne nā'il oldılar. Ṭoḳsan ṭoḳuz Ṣaferi'nde ʿalā-ṭarīḳi'l-mübādele yine Sinān Paşa Medresesi virilüp sene-i mezbūre Şaʿbānı'nda Rodosī Bekr Efendi yirine Murād Paşa-yı Cedīd Medresesi ile ber-murād olup yüz Şaʿbānı'nda Çivi-zāde Efendi yirine Ṣāniye-i Ġalaṭa Sarāy Medresesi virilmiş idi. Yüz iki evāḫirinde intiḳāl eyledi.

Mevlānā-yı mezbūr kemāl-i ṣalāḥle meşhūr, me'lūf-i ʿibādet, müdāvim-i cemāʿat olup kiber-i sinle ḫānesi ḳurbinde vāḳiʿ ʿAlī Paşa Cāmiʿ-i Şerīfi'nde ṣayfen vü şitā'en edā-yı ṣalāt-ı ḫamseye müdāvim idi.

## Ḳuds Müftīsi es-Seyyid ʻAbdü'r-raḥīm Efendi

el-Mevlā es-Seyyid ʻAbdü'r-raḥīm ibnü'ş-Şeyḫ Ebu'l-luṭf ibnü's-Seyyid İsḥāḳ. Pertev-i ẕekā-yı vücūdı mehbiṭ-i berekāt-ı Raḥmānī olan Ḳuds-i Şerīf'den nümāyān ve ʻālem-i nāsūta ḳadem-nihāde olduġı sālik-i mebde'i baʻde'l-elf erbaʻa ve ṣülüṣīndedür. Sinn-i temyīze vāṣıl olduḳda rūḥ-ı aḳdesleri cānib-i taḥṣīl-i ʻulūma ṭayerān ve kemālāt-ı insāniyyeden olan fünūn-ı şettānuñ tekmīline meyelān idüp cemm-i ġafīr ve enbūh-ı keṣīr-i meclis-i efāżıl-penāhlarından muḳtebis-i şemʻa-i ʻulūm ve müstefīż-i maʻārif ü rüsūm olmışlardur. İbtidā Başīr-i Mıṣrī şöhretiyle meşhūr bir ʻālim-i niḫrīrden taʻallüm-i cevdet-i *Ḳur'ān-ı Kerīm*ü'ş-şān eyleyüp baʻdehu taḥṣīl-i mebādī-i ʻulūm ve taʻallüm-i ṭarīḳa-i ādāb u rüsūm itdükleri üstādları müftī-i medīne-i Lāhor ʻAbdü'l-kerīm Efendi ve Ebu'l-iḫlāṣ Ḥüseyn eş-Şurunbilālī ve ġayrühüm ve ʻilm-i ḥadīṣde **[349[a]]** ṭuruḳ-ı keṣīre ile vāṣıl-ı merām ve nā'il-i kām olmış idi baʻdehu ṭaraf-ı Rūm-ı behcet-lüzūma teşrīf eyleyüp niçe zamān Süleymāniyye Cāmiʻi'nde neşr-i feżā'il ve taḥḳīḳ-i kütüb ü resā'il eyleyüp elli sekiz senesinde Rūmili ḳāḍī-ʻaskeri iken Bālī-zāde Efendi'den nā'il-i rütbe-i mülāzemet olup tekmīl-i müddet-i ṭarīḳ itdükden ṣoñra altmış sekiz evāḫirinde Ḳuds fetvāsıyla ʻOṣmāniyye Medresesi iḥsān olınup dāḫil-i ṣaḥn-ı sarāy-ı ḫāric ḳılındı baʻdehu altmış ṭoḳuz tārīḫinde şeyḫü'l-İslām olan Esīrī Efendi'nüñ meclisinde zebān-dırāzlıḳ itmegin te'dīben ʻazl olınup niçe zamān ḥāli perişān olmış idi. Āḫirü'l-emr ṣıfrü'l-yed yine vilāyetlerine kemer-bend-i ʻazīmet oldılar. Yetmiş ikide şeyḫü'l-İslām olan Ṣunʻī-zāde Efendi fetvāyı ve medreseyi yine kendülere iʻṭā eyleyüp dāḫil iʻtibārıyla ikrām-ı tām eylediler baʻdehu mūṣıla-i Süleymāniyye iʻtibār olınup Ṣafed[1] ḳażāsı daḫı maʻīşet virilmiş idi baʻdehu ḳażā-yı āsmānī bir vaḳʻa-i nāgehānī ẓuhūr idüp bir zamān ḳalʻa-bend olup baʻde'l-ḫalāṣ Edrine'ye varup istiʻṭāf recāsında iken ecel-i ʻācil kuvvā-yı rūḥāniyyesin ʻāṭıl olup yüz üç tārīḫinde anda fevt olmışdur.

Mevlānā-yı mezbūr feżā'il-i celīle ile meşhūr, fünūn-ı ʻaḳliyye vü ʻulūm-ı naḳliyyede kāmil, be-taḥṣīṣ tefsīr ve naḥvde muḳtedā-yı efāżıl idi. Dā'imā tederrüs ile evḳāt-güẕār olup yümn-i terbiyet ü taʻlīmleriyle niçeler iḥyā olmış idi.

---

1 Yazar metinde bu şehrin ismini "صفت" şeklinde bildirmiştir. Kaynaklarda "Sıfat, Safet, Saft" isminde bir şehir kayıtlı değildir. Şam eyaletine bağlı bir sancak olan "Safed" adlı şehrin kastedilmiş olabileceği düşüncesiyle metindeki şekli değiştirilmiştir.

Āṯār-ı ʻilmiyyelerinden *Fetāvā-yı Raḥmiyye fī-Vāḳıʻāti'l-Ḥanīfe* ismiyle muʻanven fetāvāları ve ʻilm-i iştiḳāḳda *Ḫulāṣatü'l-iştiḳāḳ* nāmıyla metn ü şerḥleri ve *Tenvīrü'l-ebṣār* şerḥi *Minahu'l-Ġaffār* üzerine ḥāşiyeleri vardur. Bunlardan māʻadā mevāżi-i müşkileye resā'il ü taʻlīḳātı mervīdür.

**Atbāzārī Aḥmed Efendi**

el-Mevlā Aḥmed bin ʻAbdü'l-bāḳī. Maġnisa müderrislerinden ʻAbdü'l-bāḳī Efendi'nüñ maḫdūmıdur. Ser-māye-i istiʻdāda mālik ve ṭarīḳ-ı ʻilme sālik olduḳda Şeyḫü'l-İslām Ebū Saʻīd Efendi'den mülāzemetle kām-revā ve merātib-i ʻizz ü ʻalāda menāzil-peymā olduḳdan ṣoñra ḳırḳ aḳçe medreseden maʻzūlen biñ yetmiş dört Cumāde'l-āḫiresi'nde Ṣāniye-i İbrāhīm Paşa Medresesi ile kām-revā olup yetmiş ṭoḳuz Rebīʻü'l-evveli'nde İbrāhīm Efendi yirine Şāh-ı Ḫūbān Medresesi'ne şāyān oldı. Seksen bir Ẕi'l-ḥiccesi'nde Meḥemmed Efendi yirine İbrāhīm Paşa-yı Cedīd Medresesi ile be-kām, seksen üç Muḥarremi'nde Ḫalīl Efendi yirine Ḥāfıẓ Paşa Medresesi ile nā'ilü'l-merām oldı. Seksen altı Cumāde'l-ūlası'nda Fenārī-zāde Aḥmed Efendi yirine Ūlā-yı Zekeriyyā müderrisi olup andan Ṣaḥn'a gelüp baʻdehu Ḫānḳāh Medresesi virildi. Seksen ṭoḳuz Şevvāli'nde **[349[b]]** ʻAbdü'r-raḥīm-zāde Yaḥyā Efendi ḥażretleri yirlerine ʻAlī Paşa-yı Cedīd'e gelüp ṭoḳsan iki Recebi'nde Rıfḳī Meḥemmed Efendi yirine Ṣāniye-i Sarāy-ı Ġalaṭa Medresesi tevcīh olındı. Ṭoḳsan beş Recebi'nde Murtażā Efendi yirine maṭlabı olan Medīne-i Münevvere ḳażāsı tefvīżiyle mesrūr olmış idi. Ṭoḳsan yedi Cumāde'l-ūlası'nda munfaṣıl ve yirine Gümülcineli ʻAbdu'llāh Efendi vāṣıl oldı. Bunlara Uzuncaova Ḫāṣköyi arpalıḳ virildi. Yüz üç Muḥarremi'nde Muḥarrem-zāde Efendi yirine maḥrūse-i Burusa ḳażāsıyla tekrīm olınmış idi. Baʻde'l-vuṣūl üçinci gice intiḳāl eyleyüp manṣıb-ı mezbūr Ṣafer'de Ṣaʻrānī-zāde Ramażān Efendi'ye virildi.

Mevlānā-yı mezbūr miyāne-i ʻilmle meşhūr, nīk-nihād ve ḫoş-ḫaṣlet, murāʻī-i levāzım-ı ḥaḳīḳat idi.

Ḫānesi Atbāzārı'nda olmaġın "Atbāzārī Aḥmed Efendi" dirler idi. Zamān-ı tedrīsinde Ḥaremeyn-i Şerīfeyn müfettişlerine vekīl olmaġla anuñla daḫı şöhret bulmış idi.

**Bahāyī Efendi Birāder-zādesi Cezmī Efendi**
**[Meḥemmed ʻAbdü'l-kerīm] {Cezmī}**

el-Mevlā Meḥemmed ʻAbdü'l-kerīm ibnü'l-mevlā Yaḥyā. Ḫilāl-i terācim-i devlet-i Meḥemmed Ḫānī'de ẕikri sebḳ iden Şeyḫü'l-İslām Bahāyī Efendi merḥūmuñ birāder-i kihteri Yaḥyā Efendi'nüñ maḫdūm-ı mihteri ve ferzend-i maʻārif-güsteridür. Fıṭrat-ı selīme-i maḫdūmiyyet üzere kesb-i maʻārife ʻazīmet idüp …[1] Efendi'den mülāzım ve ḳırḳ aḳçe medresede icrā-künende-i merāsim olup maʻzūl olduḳda ibtidā ḫāric elli rütbesiyle Anbār Ḳāḍī Medresesi ile be-kām, yetmiş ṭoḳuz Rebīʻü'l-evveli'nde ʻĀdilcevāzī ʻÖmer Efendi yirine Maġnisalı Çelebi Medresesi'ne taḥrīk olınup seksen dört Cumāde'l-āḫiresi'nde Caʻfer-zāde Efendi yirine Ṣāniye-i Ḳāsım Paşa Medresesi ile nā'ilü'l-merām oldılar. Seksen beş Ramażānı'nda yine selefi yirine Etmekcioğlı müderrisi olup seksen altı Şevvāli'nde Sinān Paşa Medresesi'ne vāṣıl olmış idi. Seksen yedi Şevvāli'nde ʻAbdü'l-ġanī Efendi yirine Bosna ḳażāsı tevcīh olınup seksen ṭoḳuz Ṣaferi'nde maʻzūl ve yirlerine Saʻdī-zāde Efendi mevṣūl oldı. Ṭoḳsan üç Muḥarremi'nde Edrinevī Ebū Bekr Efendi yirine Belġrad ḥükūmeti tefvīż olındı. Ṭoḳsan dört Muḥarremi'nde maʻzūl ve yirlerine ʻAbdü'l-ḥalīm Efendi naṣb olındı. Ṭoḳsan sekiz Recebi'nde Ruḥā müftīsi-zāde yirine Ḳayṣeriyye ḳażāsı tevcīh olındı. Ṭoḳsan ṭoḳuz Şevvāli'nde refʻ olınup ḳażā-yı mezbūr Şeyḫü'l-İslām Feyżu'llāh Efendi'ye arpalıḳ oldı baʻdehu Gügercinlik ḳażāsı tekrīmen **[350ᵃ]** bunlara taʻyīn olınmış idi. Yüz dört Rebīʻü'l-evveli'nde Muḳīm-zāde Efendi yirine Diyārbekr ḳażāsı ʻināyet olınup vuṣūl bulduḳda sene-i mezbūre ḫilālinde fevt olup manṣıb-ı mezbūr ḫalef-i sābıḳı ʻAbdü'l-ḥalīm Efendi'ye māye-i sürūr oldı.

Mevlānā-yı mezbūr maʻārif-i ʻilmiyye ile meşhūr, şāʻir-i māhir, naẓm u neṣr iḫtirāʻına ḳādir idi.

Āṣārından Cezmī maḫlaṣı ile ḫoş-āyende Türkī eşʻārı vardur.

**Çeşmī-zāde Maḫdūmı [Meḥemmed Emīn]**

el-Mevlā Meḥemmed Emīn ibn Meḥemmed Ṣāliḥ. Vefeyāt-ı devlet-i Meḥemmed Ḫānī'den menāḳıbı bu mecellede sebḳ iden Çeşmī-zāde Meḥem-

1 Metinde yeri boş bırakılmıştır.

med Ṣāliḥ Efendi'nüñ maḫdūm-ı dil-bendi ve ferzend-i ḫıredmendidür. Ser-māye-i 'ilm ü ma'ārifden i'dād-ı levāzım eyleyüp ṭarīḳ-ı 'ilme 'āzim ve ṣadr-ı 'ālī-ḳadr Ḳadrī Efendi'den mülāzım olduḳda ḥālen zīb-efzā-yı rütbe-i Anaṭolı faẓīletlü Tevfīḳī-zāde Efendi ve Mekke-i Mükerreme ḳāḍīsi Ḫalīl Efendi ḥażretlerinden ve Üsküdarī Füyūżī 'Oṯmān Efendi'den telemmüẕ ve ḳand-i mu'ād-i ifādelerinden teleẕẕüẕ idüp tekmīl-i levāzım-ı 'ulūm eyleyüp ḳırḳ aḳçe medreseden ma'zūl iken biñ seksen sekiz Rebī'ü'l-evveli'nde Zeynī Çelebi Medresesi'ne zīnet-dāde, ṭoḳsan iki Recebi'nde Eyyūbī Muṣṭafā Efendi yirine Pervīz Efendi Medresesi'ne ḳadem-nihāde oldılar. Ṭoḳsan beş Rebī'ü'l-evveli'nde Ṣa'bān Efendi yirine Ḥasan Efendi Medresesi ile be-kām, ṭoḳsan yedi Ẕi'l-ḥiccesi'nde İbrāhīm Paşa-yı 'Atīḳ Medresesi ile nā'ilü'l-merām oldılar. Ṭoḳsan ṭoḳuz Cumāde'l-ūlāsı'nda yirinde mūṣıla i'tibār olınup sene-i mezbūre Şevvāli'nde Şeyḫī Efendi maḥlūlinden Ḫayrü'd-dīn Paşa Medresesi'ne naḳl olındı. Yüz Rebī'ü'l-evveli'nde Ṣaḥn'a gelüp yüz bir Rebī'ü'l-evveli'nde Muḥarrem Efendi yirine Minḳārī-zāde Medresesi virildi. Yüz iki Recebi'nde Ḳarabāġī Yūsuf Efendi yirine Bayram Paşa Medresesi sezā görilüp yüz dört Cumāde'l-ūlāsı'nda Malāṭiyyeli Muṣṭafā Efendi yirine Sulṭān Aḥmed Ḫān Medresesi iḥsān olındı. Yüz beş evā'ilinde maṭ'ūnen intiḳāl ve dār-ı āḫirete isti'cāl eyledi. Medrese-i mezbūre ile ḥālā Ḳuds-i şerīf'den munfaṣıl Tefsīrī-zāde Efendi ḥażretleri teşrīf olındı.

Mevlānā-yı merḳūm 'ilm ü 'irfānla mevsūm, mīzān-ı ṭab'-ı nükte-senci mā'il-i kālā-yı feżā'il, vecīh ü vaḳūr ve kerīmü'l-ḫaṣā'il idi. İbrāhīm Paşa müderrisi iken Burusalı birāderi Ḳāḍī-'asker Muṣṭafā Efendi'ye 'aḳd-i muṣāheret ile taḥṣīl-i neşve vü ṭarāvet itmiş idi.

### Şeyḫü'l-İslām Anḳaravī Efendi Maḫdūmı [Ḥasan]

el-Mevlā Ḥasan ibnü'l-mevlā Şeyḫü'l-İslām Meḥemmed el-Anḳaravī. Āḫir-i devlet-i Meḥemmed Ḫān-ı Ġāzī'de tercemeleri **[350[b]]** muntaẓam-ı silk-i suṭūr olan Şeyḫü'l-İslām Anḳaravī Meḥemmed Efendi'nüñ maḫdūm-ı ḥasenü'l-aḫlāḳı ve ferzend-i meşhūr-ı āfāḳıdur. Ol diyār-ı bāhirü'l-i'tibār-da ser-ber-āverde-i girībān-ı vücūd ve ḳadem-nihāde-i sāḥa-i şühūd olup ḥallāl-rān-ı se-pāre-i ebced ve sālik-i ṭarīḳa-i eb ü ced olup taḥṣīl-i levāzıma kūşiş ve kesb-i ādāba verziş üzere güẕārende-i eyyām ü leyāl iken Şeyḫü'l-İs-

lām Ḥüsām-zāde ʿAbdu'r-raḥmān Efendi ḫıdmetlerinden neyl-i mülāzemetle ḳarīn-i evvelīn-i āmāl ve ḳırḳ aḳçe medreseye īṣāl ḳılınup maʿzūl olduḳda ḳalem-rev-i Mıṣr-ı ẕātü'l-ehrāmda sālik-i ṭarīḳa-i ḳażā ve nā'il-i mertebe-i ḥükm ü imżā olup birḳaç menāṣıb-ı celīle-i sitteye vālī ve vālid-i vālā-güherlerine iḥtirāmen ḳadri ʿālī olduḳda ṭarīḳ-ı hidāyet-refīḳ-ı mevleviyyete sālik ve mevālī-i kirām silkine münselik olmaları ṣavāb-dīd-i erkām olmaġın seksen beş Muḥarremi'nde Ḳāḍī-ʿasker Bālī Efendi üzerinden masḳaṭ-ı re'sleri olan Anḳara mevleviyyetiyle be-kām olmışlar idi. Seksen yedi Recebi'nde Edrineli Ebū Bekr Efendi yirine Maġnisa ḳażāsına naḳl olınup yirleri vālid-i ʿālī-şānlarına arpalıḳ taʿyīn olındı. Seksen sekiz Cumāde'l-āḫiresi'nde maʿzūl ve yirlerine Fındıḳ Muṣṭafā Efendi nā'il-i me'mūl oldı. Ṭoḳsan bir Şevvāli'nde Sivasī-zāde Meḥemmed Emīn Efendi yirine Diyārbekr ḳażāsı iḥsān olınup ṭoḳsan üç Recebi'nde munfaṣıl ve yirlerine ʿAṭāʿu'llāh Efendi vāṣıl oldı. Ṭoḳsan altı Şevvāli'nde Edrineli Luṭfī-zāde Efendi yirine Tatarbāzārı ilḥāḳıyla Filibe ḳażāsıyla talṭīf ve Edrine pāyesiyle teşrīf olınmış idi. Ṭoḳsan sekiz Şaʿbānı'nda ʿazl ve yirlerine Edrineli Ḳavuḳcı-zāde Efendi naṣb olındı. Yüz iki Şevvāli'nde ḥālen İstanbul'dan maʿzūl ʿAṭauʿllāh Efendi ḥażretleri yirine Şām-ı cennet-meşām ḳażāsıyla tekrīm olınmış idi. Yüz dört Ṣaferi'nde müteḳāʿid ve yirlerine Begler Ḫˇācesi Aḥmed Efendi ḥażretleri müteṣāʿid olduḳda masḳaṭ-ı re'sleri Anḳara ḳażāsına ʿazm ü ḳaṣd-ı ṣıla-i raḥm idüp baʿde'l-vuṣūl nīm-celse-i istirāḥat ḳarīn-i ḥuṣūl olmadın ve ﴿وَمَا تَدْرِي نَفْسٌ بِأَيِّ أَرْضٍ تَمُوتُ﴾[1] feḥvā-yı kerīmi üzere āftāb-ı rūḥı burc-i bedenden ufūl idüp vālid-i keşīrü'l-maḥāmidi binā vü iḥyā eyledügi cāmiʿ-i şerīf ḥaṭīresinde defn olındı.

Mevlānā-yı mezbūr seḫā vü kerem ile meşhūr, ṣāḥib-i aḫlāḳ-ı ḥamīde, dervīş-nihād ve pāk-ʿaḳīde, mübtelā-yı keyf olmaġın meclisi mecmaʿ-ı yārān-ı ṣafā, **[351ᵃ]** hem-ṣoḥbetī hem-meşreb olan ḫullān-ı vefā idi.

### İbrāhīm Ḫān-zāde Ḫˇācesi Muṣlī Efendi

el-Mevlā Muṣlī. Medīne-i Sinob'dan ḳarīn-i ẓuhūr ve āftāb-ı feyż-i ilāhīden istifāża-i nūr-ı şuʿūr itdükde evvelā ol diyār müftīsi Şeyḫ Meḥemmed Efendi'den taḥṣīl-i levāzım-ı fünūn ve refīḳ-ı tevfīḳi reh-nümūn eyleyüp tekmīl-i meleke-i istiʿdād ḳaṣdıyla semt-i dārü'l-mülk-i Sitanbul'a ḳudūm ve Mollā Çe-

1 Kur'ân-ı Kerîm, Lokman Sûresi 31/34, "Yine hiç kimse nerede öleceğini bilemez."

lebi ve Uzun Ḥasan Efendi ve A'rec Efendi'den aḫẕ-ı baḳıyye-i 'ulūm idüp biñ elli altı tārīḫinde Ḳuds-i Şerīf ḳażāsıyla teşrīf olınan Muẓaffer-zāde Efendi'nüñ ḳażā-yı mezbūr teşrīfinden mülāzemete ḳabūl ve nā'il-i me'mūl buyurulmış idi. Devr-i medāris-i resmiyye-i 'ilmiyye iderek ḳırḳ aḳçe ile Edrine'de Ḥüseyn Beg Medresesi'ne vāṣıl, andan daḫı munfaṣıl olduḳda biñ altmış yedi Recebi'nde Aḥmed Paşa Medresesi ile kām-revā olup yetmiş bir Ṣa'bānı'nda Mīr-āḫūr Ḫ'ācesi yirine Eyyühüm Medresesi'ne taḥrīk olındı. Yetmiş üç Recebi'nde Ḥāfıẓ Ṣa'bān Efendi yirine Ḥācī Ḥasan-zāde Medresesi'ne pā-nihāde olup yetmiş beş Muḥarremi'nde İsmā'īl Aġa-zāde yirine İbrāhīm Paşa-yı 'Atīḳ Medresesi'ne ḥaḳīḳ oldılar. Yetmiş altı Cumāde'l-āḫiresi'nde Nālī Efendi yirine Nişāncı Paşa-yı Cedīd Medresesi'ne vāṣıl, yetmiş ṭoḳuz Rebī'ü'l-āḫiri'nde Ṣaḥn medārisinüñ birine nā'il oldılar. Seksen Rebī'ü'l-āḫiri'nde Ṣarı 'Oṯmān Efendi yirine Bayram Paşa Medresesi ile mesrūr olup seksen bir Ẕi'l-ḥiccesi'nde Üsküdar Mihrümāhı'na sāye ṣalup seksen dört Ṣa'bānı'nda Anṭakī Efendi yirine Ḳāsım Paşa Medresesi virildi. Seksen yedi Recebi'nde Süleymāniyye Medresesi'ne terfī', seksen ṭoḳuz Ṣa'bānı'nda Çāvuş-zāde yirine Ḳuds-i Şerīf ḳażāsıyla teşrīf olındı. Ṭoḳsan bir Muḥarremi'nde ma'zūl ve yirlerine İsmā'īl Aġa-zāde mevṣūl oldı. Ṭoḳsan dört Ẕi'l-ḳa'desi'nde Edrine pāyesiyle İnegöl ve Gemlik ḳażāları arpalıḳ virildi. Ṭoḳsan beş Ẕi'l-ḳa'desi'nde Şāriḥ-i *Mülteḳā* Efendi yirine bi'l-fi'l maḥmiyye-i mezbūreye ḳāḍī naṣb olınup ṭoḳsan altı Cumāde'l-ūlāsı'nda ref' olınup manṣıb-ı mezbūre A'rec-zāde Efendi pā-nihāde oldı. Bunlara Būy-ābād ile Ayazmend ḳażāları arpalıḳ ta'yīn olınup Mekke-i Mükerreme pāyesiyle tekrīm olınmış idi. Yüz üç Cumāde'l-ūlāsı'nda selefi Şāriḥ Efendi yirine İstanbul ḳażāsına mevṣūl olınup sene-i mezbūre Şevvāli'nde merfū' ve yirlerine Evliyā Meḥemmed Efendi manṣūb olup selefleri arpalıġı Sinob ḳażāsı bunlara tevcīh olındı. Yüz dört Ṣafer'i evvelinde manṣıb-ı ḥayātdan nā-ümmīd **[351[b]]** ve vāṣıl-ı nüzhetgāh-ı cāvīd oldı.

Mevlānā-yı mezbūr feżā'il-i 'ilmiyye ile meẕkūr ve ders ü devre şedīdü'l-iştiġāl, kerīmü'l-ḫiṣāl, mu'allim-i nāfi', ṣāliḥ ü mütevāżi' idi.

Maraż-ı mevtinde ḳaṭ'ā eṭibbāya mürāca'at itmeyüp edviye[ye] teşebbüs̱ itmemiş idi. Ekṣer-i evḳāt bedenlerin muḥāfaẓa ile muḳayyed olup ol ḳaṣd ile pamuḳlı ve astarlı şeyḫāne ḫırḳa ṭarzında çuḳa giyerler idi ve sākin olduḳları oṭanuñ bir gūşesin ancaḳ kendüsiçün ifrāz idüp kāġıdlı çār-çūbe taṣnī' idüp

serdī-i sermādan tevaḳḳī iderlerdi. Ḫattā iʿtidāl-i mizāca bu iki ṭarīḳ ile nā'il olup "Yigirmi beş sene derd-i ṣudāʿa daḫı mübtelā olduġum ḫāṭır-nişānum degildür." diyü naḳl itdükleri ṣiḳātdan mervīdür. Evā'il-i ẓuhūrında İbrāhīm Ḫān-zāde beglerine mürebbī vü muʿallim ve naẓar-ı iltifātlarıyla muġtenim olmaġla "İbrāhīm Ḫān-zāde Ḫˇācesi" dimekle meşhūr olmış idi.

## Ordu Ḳāḍīsi İzmirī Süleymān Efendi

el-Mevlā Süleymān. Cezīre-i Girid reʿāyāsından bir merd-i nā-tevfīḳüñ nā-bāliġ veledi iken İzmir ehālīsinden biri ḫıdmetine irtibāṭ ve ol müslim-i pāk-iʿtiḳādın ḥüsn-i terbiyetiyle taḥṣīl-i neşāṭ idüp tevfīḳ-ı Ḫudā-dād rāh-nümā-yı felāḥ u reşād olmaġın [1] ﴿يُخْرِجُ الْحَيَّ مِنَ الْمَيِّتِ وَيُخْرِجُ الْمَيِّتَ مِنَ الْحَيِّ﴾ āyet-i kerīmesi mıṣdāḳınca evvelā şeref-i İslām'la müşerref ü muʿazzez ve ṭırāz-ı şerā'iṭ-i dīn-i Muḥammedī ve şerʿ-i Aḥmedī ile muṭarraz olduḳdan ṣoñra ṭarīḳ-ı taḥṣīl-i maʿārif ü ʿulūma sālik ve silk-i ṭalebe-i kirāma münselik olup maḥmiyye-i mezbūre ʿulemāsından temhīd-i muḳaddimāt-ı ʿulūm baʿdehu şehr-i İstanbul'a ḳudūm eyleyüp Şeyḫ ʿArab-zāde Efendi ve Ders-i ʿĀm Ṣāliḥ Efendi ve İzmirī Şeyḫ es-Seyyid Aḥmed Efendi ve İdrīs Efendi ḥażretlerinden iktisāb-ı baḳıyye-i dāniş ve taḥṣīl-i lüceyn-i ḫˇāniş itmişler idi baʿdehu te-leẕẕüẕ-i şeker-i ġarā'ib-i ʿulūm ḳaṣdıyla Mıṣr'a revān ve ʿulemā-yı fenn-i ḥadīṯ-den ʿulūm-ı ḥadīṯi aḫẕ u itḳān baʿdehu ol beldeden şedd-i raḥl-i hicrān idüp Ḥaremeyn-i Muḥteremeyn'e vāṣıl olup anda daḫı şeyḫü'l-fenn-i zamān ṣāḥib-i nām ü nişān Meḥemmed bin Süleymān -ki Maġribī şöhretiyle müşārün bi'l-benān olan ẕāt-ı ber-güzīde-ṣıfātdan- daḫı eṣaḥḥ-i kütüb-i ḥadīṯ olan sitte-i muʿtebereyi teleḳḳun ve ḳabūl idüp be-her cihet maʿāric-i kemāle vuṣūl bul-duḳdan ṣoñra semt-i Rūm'a ʿavdet idüp Şeyḫü'l-İslām ʿAlī Efendi'den ṭırāz-ı şeref-i mülāzemet ile maḥall-i neşv ü nemāsı olan medīne-i İzmir'de yevmiyyesi seksen aḳçe ḥāṣıl olur bir dersiyyeye neyl ile ḳanāʿat idüp ol beldede tavaṭṭun u teʿehhül ve niyyet-i **[352ᵃ]** tevālüd ü tenāsül eyleyüp niçe eyyām ifāde ve tedrīse kūşiş ve irşād-ı ṭālibīne verziş itdükden ṣoñra yine şehr-i Sitanbul'a sefer ve ʿaḳd-i meclis-i ders-i ʿām itmekle Cāmiʿ-i Ebu'l-fetḥ'i maḳar ittiḫāẕ idinüp ṣīt-i iştihārı ḳarʿ-ı mesāmiʿ-i eʿālī vü esāfil olmaġın biñ ṭoḳsan sekiz Recebi'nde Ḫˇācegī Medresesi iḥsānıyla maẓhar-ı ikrām-ı kirām olup çoḳ geçmedin İzmir

1 Kur'ân-ı Kerîm, Rûm Sûresi, 30/19, "Ölüden diriyi, diriden de ölüyü O çıkarıyor."

fetvāsıyla be-kām olmışlar idi. Birḳaç aydan ṣoṅra Edrineli Ḳavuḳcı-zade Efendi yirine Saḳız ḳażāsı ʻināyet olınup yüz iki Recebi'nde vezīr-i aʻẓam ve ṣadr-ı ekrem Köprüli-zāde Muṣṭafā Paşa ikinci ġażāsında ordu-yı hümāyūn ḳażāsıyla memnūn ḳılınup baʻde'ṭ-ṭayye'l-merāḥil maʻrekegāha vāṣıl olup eṣnā-yı ḥarb ü ḳıtāl ve rūz-ı rüstāḫīz-me'ālde cānib-i küffārdan bir ḳurşun iṣābet idüp çeńesi altından duḫūl ve bālā-yı ʻayn-ı yemīninden ḫurūc itmekle ol hengām-ı perīşānīde mecrūḥen bir dābbeye taḥmīl ve Belġrad'a naḳl ü taḥvīl olınup irtesi gün ḫırāmān-ı ḳażā-yı raḥmet-i Raḥmān ve ʻāzim-i nüzhetgāh-ı cāvdān oldı.

Ḳażāyı gör ki başına ne fitneler geldi

Baʻde edāi'ṣ-ṣalāt ʻİmāret Cāmiʻi sāḥasında defn olındı.

Mevlānā-yı mezbūr kemāl-i fażlla meşhūr, ṣalāḥ-pīşe, ḫayr-endīşe idi.

Āṯār-ı ʻilmiyyelerinden uṣūl-i fıḳhda *Mir'āt* ve *Mirḳāt* üzerine ve *Ḳuhistānī Kebīr*'[i] eṭrāfında taʻlīḳāt-ı keṯīresi vardur. Cemʻ ü tedvīn olınmaġa ṣāliḥdür.

**Şeyḫü'l-İslām ʻAlī Efendi Ḥażretleri**

el-Mevlā ʻAlī ibnü'ş-Şeyḫ Meḥemmed ibnü'l-Ḳāḍī Ḥasan. Vālid-i keṯīrü'l-maḥāmidleri diyār-ı ʻAlā'iyye'den āheng-i dārü'l-mülk-i Rūm ve şehr-i Ḳosṭanṭıniyye'ye ḳudūm idüp ʻulemādan birine dānişmend ve mülāzemetleriyle sūdmend olduḳdan ṣoṅra ṭabʻ-ı tecerrüd-i iʻtibārı teşne-leb-i esrār-ı ebrār ve meşreb-i ehl-i fenādan ḥiṣṣedār olmaġın meşāyiḫ-ı ʻiẓāmdan tercemesi evāḫir-i *Ẕeyl-i ʻAṭāyī*'de mār Tercemān şeyḫi ʻÖmer Efendi āsitānesine ittiṣāl ü istinād ve ol ʻazīzden aḫẕ-ı dest-i inābet murād idüp baʻde'l-istiḫāre bīʻat ve biraz zamān taʻallüm-i ādāb-ı ṭarīḳat itdükden ṣoṅra şeyḫ-i mezbūr içün Çatalca'da Beg-zāde binā itdügi zāviyeye ḫalīfe naṣb olınup ol ḳaṣabada niçe yıllar seccāde-nişīn-i irşād ve iḳrā-yı erbāb-ı istiʻdāda muʻtād olup anda tavaṭṭun itmişler idi. Biń ḳırḳ bir tārīḫinde ṣāḥibü't-terceme cenābları sāye-efken-i çemen-i ṣuffe-i şühūd ve zīver-i ṣaḥīfe-i vücūd olup taḥṣīl-i ʻaḳl u şuʻūr itdükde muḳaddimāt-ı ʻulūmdan meʻānīye varınca vālid-i ʻālī-şānlarından iktisāb-ı fühūm ve ḳabā-yı istiʻdād-ı **[352[b]]** mevrūṣı ṭırāz-ı ādāb u rüsūm ḳılup ḳırḳ üç tārīḫinde Yeńişehr ḳāḍīsi olan Şeyḫü'l-İslām fāżıl-ı meşhūdü'l-enām ʻAbdü'r-raḥīm Efendi ol menzile mürūr itdükde bunlara bir mülāzemet iḥsānına vaʻdleri sebḳat itmegin biń elli yedi Rebīʻü'l-evveli'nde zīnet-efzā-yı meşīḫat-i

İslāmiyye olduḳlarında teşrīfen ikinci olmaḳ üzere mülāzemete ḳabūl ve incāz-ı vaʿd ile nā'il-i me'mūl itmişler idi. Altmış iki ḥudūdında taḥṣīl-i kemāl ve vuṣūl-i āmāl ḳaṣdıyla şehr-i Sitanbul'a ḳudūm ve fāżıl-ı bī-hemtā Minḳārī-zāde Yaḥyā Efendi āsitānesin veche-i āmāl ü merūm idüp ḳand-i muʿād-i ifādelerinden istifāde ve rütbe-i kemāle pā-nihāde olmışlar idi. Ḥattā ol eṣnāda cenābları Ḳāhire-i ṭāhire ḳażāsıyla maḳżī'l-merām olduḳlarında ḫıdmetlerinden infikāk itmeyüp ṣoḥbet-i pür-bereketleriyle muġtenim olaraḳ Mıṣr'a vāṣıl ve maḥkeme maḥkeme bāb-ı ḫıdmet niyābetiyle şeref-yāb olup andan edā-yı ḥiccetü'l-İslām ve ziyāret-i ravża-i seyyidü'l-enām idüp İstanbul'a gelüp üstād-ı nāmdārları ḫıdmetinde iştiġāle ḳarār virmişler idi. Altmış ṭoḳuz ḫilālinde maḥmiyye-i İstanbul ḥükūmeti yed-i mü'eyyed Cenāb-ı Mevlevī'ye tefvīż olınduḳda yine nā'ib-i bāb ve ḥākim-i bī-irtiyāb naṣb olınup baʿde tekmīli'l-müddet yetmiş bir tārīḫinde ʿAbdü'r-raḥīm-zāde Efendi'ye intisāb eyleyüp Mıṣr-ı ẕātü'l-ehrām ḳażāsıyla ikrām olınduḳlarında nā'ib-i niyābet-i sābıḳa ile kām-yāb, baʿde ḳażāi'l-vaṭar ve ṭayy-ı merāḥilü's-sefer şehr-i İstanbul'a vāṣıl olmışlar idi. Sinīn-i ʿömrleri henüz ʿıḳd-i ṣāliṣe bāliġ olmadın bilād-ı müteʿaddidede ve muʿteberede ʿiffetle meẕkūr olmaġın "Nā'ib Çelebi" dimekle meşhūr ve zebān-zed-i cumhūr olmış idi. el-Ḥāletü hāẕihī ḳırḳ aḳçe medreseden maʿzūl iken biñ yetmiş üç Recebi'nde Laʿlī-zāde ʿAbdü'l-ʿazīz Efendi yirine Mesīḥ Paşa Medresesi'ne zīnet-efzā, yetmiş dört Cumāde'l-āḫiresi'nde Vezīr Ḫ̔ācesi ʿOṣmān Efendi yirine Ḥāfıẓ Paşa Medresesi ile kām-revā ḳılınmış idi. Yetmiş beş tārīḫinde Şām-ı cennet-meşām ḳażāsıyla be-kām olan Ünsī Efendi yirine Uyvar sefer-i ẓafer-reh-berinde ordu-yı sulṭānī ve rükeb-i ḫāḳānī ḳażāsıyla mümtāz ve Siroz ḳażāsı arpalıġıyla ser-efrāz olup ol eṣnāda Ġażanfer Aġa Medresesi ile tekrīm ve baʿde inʿiḳādi'ṣ-ṣulḥ biñ yetmiş altı Ramażānı'nda Ḥāmid Efendi yirine Selanik ḳażāsıyla **[353ᵃ]** taʿẓīm olındılar. Sene-i mezbūrede iḳtiżā iden Girid Seferi'ne daḫı Ordu ḳażāsıyla me'mūr olup manṣıblarına nā'ib naṣb itmişler idi. Yetmiş sekiz Ẕi'l-ḥiccesi'nde maʿzūl ve yirlerine Kebīrī-zāde Efendi mevṣūl oldı. Seksen bir tārīḫinde Anḳaravī Meḥemmed Efendi yirine Mıṣr-ı Ḳāhire ḳażāsı tevcīhiyle taʿẓīm olınmış idi. Ḳaṭʿ-ı merāḥil-i ṭarīḳ iderek ʿAynü't-tüccār nām menzile resīde olduḳlarında berīd-i müjde-resān ṭaraf-ı devlet-i ʿaliyyeden peyām-āver-i neyl-i ʿizz ü şān olup yaʿnī seksen bir Şevvāli'nde Ḳadrī Efendi yirine sadāret-i Rūm-ı behcet-rüsūm ẕāt-ı maʿālī mevsūmlarına

şāyān görildügin teblīġ itdükde ʿalā-cenāḥi'l-istiʿcāl ol menzilden ricʿat ü ʿavdet ve cānib-i İstanbul'a ʿazīmet itmişler idi. Mevkib-i hümāyūn maḥmiyye-i Edrine'de bulınmaġın nīm celse-i istirāḥat itmedin ṭaraf-ı devlet-i ʿaliyyeye rūbe-rāh oldılar. Seksen dört Rebīʿü'l-evveli'nde ʿAyntāb arpalıġıyla ʿazl olınup yirlerine Anaṭolı ṣadrı Anḳaravī Efendi naḳl olındı. Ol eṡnāda Şeyḫü'l-İslām-ı vaḳt Minḳārī-zāde Efendi'nüñ yed-i yümnīlerinde āfet-resīde ve ol taḳrīble elem-zede ve zaḥmet-keşīde olmalarıyla bi'l-āḫire umūr-ı ʿāmmeden tebāʿüd ẕāt-ı feżā'il-simātlarına elzem ve vācib olmaġın sene-i mezbūre Ẕi'l-ḳaʿdesi'nde veẓā'if-i keṡīre ve levāzım-ı yevmiyye vü şehriyye taʿyīniyle meşīḫat-i İslāmiyye'den teḳāʿüd itdükde ṣāḥibü't-terceme cenābları Ḥācīoġlıbāzārı nām ḳaṣabada rikāb-ı hümāyūna daʿvet olınup māh-ı mezbūruñ on dördinci Erbaʿā güni ḥużūr-ı şehriyārīye vāṣıl ve emr-i ʿaẓīm-i ḫıdmet-i iftāya nā'il oldılar.

**Mıṣrāʿ** Mübārek eyleye Mevlā maḳām-ı fetvāyı

Mıṣrāʿı tārīḫ-i naṣbları vāḳiʿ olmışdur. Ṭoḳsan yedi Ẕi'l-ḳaʿdesi'nde maʿzūl ve maḥrūse-i Burusa'ya mevṣūl olup yirlerine Anḳaravī Meḥemmed Efendi şeyḫü'l-İslām ve müftī'l-enām olmışlar idi. Bunlara Gelibolı maʿa Şehrköyi arpalıḳ taʿyīn olındı. Ṭoḳsan sekiz Ẕi'l-ḳaʿdesi'nde ʿadem-i müsāʿade-i rūzgār sebebiyle anda daḫı ārām u ḳarār olınmayup cezīre-i Rodos'a īṣāl olındı. Ṭoḳsan ṭoḳuz Rebīʿü'l-evveli'nde müsāʿade-i eyyām ile maḥrūse-i Burusa'ya ʿavde me'ẕūn olup Receb'de Ṣire ḳażāsı arpalıġıyla memnūn ḳılındı. Yüz bir evāḫirinde şehr-i Sitanbul'a duḫūle ruḫṣāt-yāb ve ol ikrām ile maẓhar-ı iltifāt-ı bīḥisāb olup gūşe-nişīn-i inzivā **[353[b]]** ve dīde-dūz-ı ẓuhūr-ı feyż-i Ḫudā iken yüz üç Cumāde'l-āḫiresi'nde Ebū Saʿīd-zāde Feyżu'llāh Efendi yirine ṡāniyen müftī ve müşkil-güşā-yı müstefīd ü müsteftī olup Edrine'ye vuṣūlden otuz gün tamāmında şikestī-i mizāc sebebiyle intiḳāl ve dārü'n-naʿīm-i cāvidānīye ittiṣāl eyleyüp emr-i techīzi itmām ve ṣalāt-ı cenāzelerine ḳıyām olınduḳdan ṣoñra Zehr-i Mār ismiyle maʿlūm olan cāmiʿ-i şerīf sāḥasında mütevārī-i ḫāk-i ʿıṭrnāk olduḳda ol maḳām-ı celīl ṡāniyen selefleri Feyżu'llāh Efendi'ye bāʿiṡ-i tebcīl olındı.

Mevlānā-yı mezbūr *ʿaleyhi raḥmetü'l-Meliki'l-Ġafūr,* ʿaynü'l-aʿyān- fużalā-yı zamān, ṭarāvet-baḫṣ-ı bustān-ı kemāl-i ʿirfān, dūdmān-ı salāḥdan ẓāhir, müs-

tecmi‘-i ma‘ālī vü mefāḫir, ḥalīm ü kem-āzār, esās-ı ẕātı metīn ve üstüvār-ı kelāmında ṣābit-ḳadem mu‘āhedātında rāsiḫ-dem, ‘iṣmet ü ‘iffetde ‘alem, hengām-ı ḳażāsında nezāhet ü istiḳāmeti müsellem idi.

İstanbul'da olduḳca haftada iki gün medrese-i Bāyezīdiyye tedrīsin terk itmeyüp ḳavābil-i zamān ve emāṣil-i ‘aṣr u evān ile münāvele-i raḥīḳ-i ‘ilm ü ‘irfān idüp ‘aẓīm cem‘iyyet olurdı.

## Şāriḥ-i *Mültekā* Seyyid Meḥemmed Efendi

el-Mevlā Meḥemmed bin Meḥemmed. Medīne-i Ḥalebü'ş-şehbādan bedīd olup belde-i mezbūre ‘ulemāsından taḥṣīl-i dāniş ü dīd itdükden ṣoñra tekmīl-i baḳıyye-i ‘ulūm ārzūsıyla Ḳāhire-i ṭāhireye revān ve dārü'l-‘ilm ve'l-‘irfān olan Cāmi‘-i Ezher'de dāḫil-i zümre-i ṭālibīn-i taḥḳīḳ u itḳān olup biraz zamān ders ü devre şuġul ile ārām ba‘dehu semt-i Ḥabeş'e imāle-i licām idüp anda daḫı ba‘ż-ı ‘ulūm-ı ġarībe ve fünūn-ı ‘acībeyi iktisāb ve ma‘ārif-i keṣīre ile kām-yāb olduḳlarında tekrār Mıṣr'a ‘avdet idüp cāmi‘-i mezbūrda ḫalḳa-bend-i meclis-i dirāset olup bir miḳdār ḫıdmet-i ifāde ile evḳāt-güẕār ba‘dehu ‘āzim-i belde-i ṭayyībe-i Ḳosṭanṭıniyye olup fenn-i lāzımü'l-intisāb-ı ṭıbdan vāyedār olmaġın Cāmi‘-i Ebu'l-fetḥ ḳurbinde ‘alā-bābi'llāh fetḥ-i dükkānçe-i ḥikmet-meşḥūn ile zāviye-nişīn-i er-rızḳu ‘ala'llāh olmışlar idi ba‘dehu ol vaḳt şeyḫü'l-İslām ve müftī'l-enām olan Bahāyī Efendi'ye risāle virüp ol bahāne ile mülāzım ve ṭarīḳ-ı tedrīse ‘āzim olup ḳırḳ aḳçe medreseden ma‘zūl iken bundan aḳdem cem‘ ü tedvīn itdügi *Mülteḳāü'l-ebḥur* şerḥini daḫı iẓhār idüp ol vesīle ile ma‘lūm-ı ṣiġār u kibār olduḳda "Şāriḥ-i *Mülteḳā*" dimekle engüşt-nümā ve ferīd-i feẓā'il ile nādirü'l-ekfā‘ olup biñ yetmiş beş Rebī‘ü'l-evveli'nde Bustān-zāde maḫdūmı …[1] Efendi **[354ᵃ]** yirine Kirmastı ḫāricine ‘āric, altmış yedi Recebi'nde Aḥmed Aġa Medresesi'ne taḥrīk ile mübtehic olup altmış sekiz Ramażānı'nda Sulṭān Ḫ‘ācesi Ṣa‘bān Efendi yirine Şeyḫ ‘Abdü'l-ḳādir Medresesi ile be-kām olmışlar idi. Altmış ṭoḳuz Muḥarremi'nde Ṣa‘bān-zāde Efendi yirine Ṭūṭī Laṭīf Medresesi ile talṭīf olındı. Yetmiş iki Rebī‘ü'l-evveli'nde Bābī Muṣṭafā Efendi yirine Süleymān Ṣubaşı müderrisi olup sene-i mezbūre Şevvāli'nde Edrineli Aḥmed Efendi yirine Etmekcioġlı Medresesi tevcīh ü iḥsān olınup yetmiş üç Recebi'nde Debbāġ-zāde Efendi yirine Ḳoca Muṣṭafā Paşa Medresesi ile şādān

1 Metinde yeri boş bırakılmıştır.

oldı. Yetmiş beş Muḥarremi'nde Ṣaḥn'a gelüp yetmiş altı Cumāde'l-āḫiresi'nde Zeyrek-zāde Efendi Ḥāfiẓı yirine Mu'īd Aḥmed Efendi Medresesi 'ināyet olınup yetmiş sekiz Ẕi'l-ḳa'desi'nde Ḳız 'Alī Efendi yirine Zāl Paşa Medresesi ile kām-revā olup seksen bir Ẕi'l-ḥiccesi'nde Yūsuf Efendi maḥlūlinden Ayaṣofıyya-i Ḳadīm Medresesi ile ta'ẓīm, seksen üç Muḥarremi'nde Süleymāniyye medārisinüñ biriyle tekrīm olındılar. Seksen beş Ramażānı'nda Ḥasan Efendi yirine Yeñişehr ḳażāsıyla maḳżī'l-merām olup seksen altı Cumāde'l-āḫiresi'nde ma'zūl ve yirlerine Mīrzā Muṣṭafā Efendi ḥażretleri mevṣūl oldı. Ṭoḳsan bir Ṣaferi'nde selefi Ḥasan Efendi yirine Mıṣr-ı ẕātü'l-ehrām ḳażāsıyla ikrām olınup ṭoḳsan iki Rebī'ü'l-āḫiri'nde munfaṣıl ve yirlerine ḫalef-i pür-şerefi Mīrzā Efendi ḥażretleri vāṣıl oldı. Ṭoḳsan beş Recebi'nde Mekke-i Mükerreme pāyesiyle Evliyā Meḥemmed Efendi yirine dārü'n-naṣr-ı Edrine ḳażāsı tefvīż olınmış idi. Sene-i mezbūre Ẕi'l-ḳa'desi'nde ref' ve yirine gelen Muṣlī Efendi arpalıḳları Gemlik ve İnegöl bunlara virildi. Ṭoḳsan altı Cumāde'l-ūlāsı'nda şükāt ile arpalıḳları ref' olınup Yaḥyā Efendi ḥażretlerine virilüp ṣıfrü'l-yed ḳalduġından mā'adā defterden daḫı yiri ḥak olınmış idi. Yüz tārīḫinde ṣadr-ı a'ẓam bulınan Tekirṭaġlı Muṣṭafā Paşa 'ināyetiyle yiri taṣḥīḥ olınup yüz iki Şevvāli'nde Ḥekīmbaşı Ḥayātī-zāde Efendi üzerinden Pravadi arpalıḳ virildi. Yüz üç Ṣaferi'nde A'rec-zāde Efendi yirine maḥmiyye-i İstanbul ḳażāsına mevṣūl olmış idi. Sene-i mezbūre Cumāde'l-āḫiresi'nde ma'zūl ve yirlerine Muṣlī Efendi mevṣūl olup bunlara ḫalefleri arpalıġı İzniḳ ve Ayazmend ve Ḳarīn-ābād ḳażāları iḥsān olınmış iken Ramażān'da şükāt ẓuhūrıyla ref' olınup ṣāniyen ṣıfrü'l-yed ibḳā **[354b]** olınmış idi. Hengām-ı pīrīde te'āḳub-i hümūm ve tezāyüd-i ġumūm sebeb-i inḫirāf-ı mizāc olmaġın yüz dört Muḥarremi'nde intiḳāl ve ravża-i Rıḍvān'a irtiḥāl eyledi.

Mevlānā-yı merḳūm ġavvāṣ-ı baḥr-i 'ulūm, ekṣer-i fünūna 'ālim, 'ulūm-ı nāfi'ada mu'allim, ḳażāsında şedīd, vaż' u vādīsi ḫilāf-ı re'y-i sedīd, semīn ü tenūmend, ṣervet ile ser-bülend, dā'imā müntehā-nişīn daġdaġa-i keṣretden emīn nükte-şināś, ẓarāfet-istīnāś, ṣūret-i ebleh görinür, benī nev'i miyānında 'aẓamet ü vaḳār ṭaḳınur, gāh müte'abbis ve gāh beşūş, gāh gūyī ve gāh ḫamūş idi ve bi'l-cümle eṭvār-ı 'acībe vü aḥvāl-i ġarībesi zebān-zed-i nāḳılān-ı aḫbār ve meşhūr-ı rāviyān-ı ḥavādiṣ-i rūzgārdur.

Āṣārından ẕikr olınan *Mülteḳā* şerḥinden mā'adā *Ṭarīḳat-ı Muḥammediy-*

*ye*'ye ve 'ilm-i ādābda Ṭaşköprī-zāde metnine şerḥi ve kelāmda *'İnāyetü'l-'ināye* nām metni ve fürū'da *Ṭalebetü'l-ḥākim ve Baḳıyyetü'l-müteḥākim* ismiyle müsemmā müretteb mecmū'ası ve *Ḳā'ide-i Fāḫire* nām mecmū'ası vardur.

## Edrineli Murtażā Efendi

el-Mevlā Murtażā bin Ḥüseyn bin 'Oṯmān. Maḥmiyye-i Edrine'de tüccār-ı ẕevī'l-iḳtidārdan Ḥüseyn nām kimesnenüñ ferzend-i ḥasenü'l-aḫlāḳıdur. Sinn-i temyīze vāṣıl olduḳda tażyī'-i evḳāt itmeyüp taḥṣīl-i ma'ārife kūşiş ve tetmīm-i levāzım-ı fünūna verziş üzere maḥmiyye-i mezbūrede Ḳara Aḥmed Efendi'den kesb-i isti'dād itdükden ṣoñra İstanbul'da Mollā Çelebi'den ve Ḳāsım-zāde Efendi'den ḥavṣalası miḳdārı aḫẕ-ı feżā'il itdükde Şeyḫü'l-İslām Bahāyī Efendi ḫıdmetlerinden iḥrāz-ı şeref-i mülāzemet ve ba'de tekmīli'l-medāris duḫūl-i ṭarīḳ-ı 'ilmīye 'azīmet idüp ḳırḳ aḳçe medreseden ma'zūl ve muntaẓır-ı neyl-i me'mūl iken biñ altmış yedi Rebī'ü'l-evveli'nde maḥmiyye-i mezbūrede vāḳı'a ibtidā Müstereddidīn müderrisi olup ba'dehu İbrāhīm Paşa andan Emīniyye ba'dehu Cāmi'-i 'Atīḳ Medreseleri virilüp andan Üçşerefeli Medresesi ile teşrīf olındı ba'dehu Bāyezīdiyye andan Selīmiyye'ye ḥareket idüp ṭoḳsan Rebī'ü'l-evveli'nde Pārsā Efendi yirine Filibe ḳażāsıyla tekrīm ve Ḳuds-i Şerīf pāyesiyle ta'ẓīm olındı. Ṭoḳsan bir Şevvāli'nde ma'zūl ve yirlerine Sirozī Emīr Efendi mevṣūl olduḳdan ṣoñra "'Āḳil odur ṭoyduġı yirde ḳala, aḥmaḳ odur ṭoġduġı yirde ḳala." ma'nā-yı ẕevḳīsin tafaṭṭun ve maḥmiyye-i Ḳosṭanṭıniyye'de ḫāne iştirā' idüp anda tavaṭṭun itmiş idi. Ṭoḳsan dört Cumāde'l-ūlāsı'nda Buzaġı Maḥmūd Efendi yirine Medīne-i Münevvere *ṣalla'llāhu 'alā-münevvirihā* ḳażāsıyla **[355[a]]** be-kām oldılar. Ṭoḳsan beş …[1] munfaṣıl ve yirlerine Aḥmed Efendi vāṣıl olup bunlar Çirmen ve Ḫavāṣṣ-ı Maḥmūd Paşa ve Vize ḳażāları ta'yīniyle tekrīm olınup ṭoḳsan altı ḫilālinde Burusa pāyesiyle terfī'olındı. Yüz Ṣa'bānı'nda Ca'fer-zāde Efendi yirine Edrine ḳażāsı ḥükūmeti müyesser olup arpalıḳları seleflerine virildi. Yüz bir Ṣa'bānı'nda ref' olınup yirlerine Başmaḳcı-zāde es-Seyyid 'Alī Efendi ḥażretleri şeref-efzā oldı. Miḫalıc ḳażāsı bunlara arpalıḳ virildi. Yüz üç Muḥarremi'nde Būy-ābād ma'a Manyas ḳażālarına tebdīl ve Miḫalıc ile 'Aṭā'u'llāh Efendi Efendi ḥażretleri tebcīl olındı. Yüz beş ḫilālinde Mekke-i Mükerreme pāyesi['ne mevsūl] olup sene-i mezbūre

1 Metinde yeri boş bırakılmıştır.

Cumāde'l-āḫiresi'nde intiḳāl idüp maḥalle-i mezbūre mescidi sāḥasında defn olındı. Sinīn-i 'ömri altmış yedi sāl idügi ṣikātdan mervīdür.

Mevlānā-yı mezbūr 'ilm ü ma'rifetle meşhūr, be-taḥṣīṣ 'ilm-i fürū' tetebbu'ıyla ['alem], rūzgār-dīde pīr-i ḫoş-dem idi.

Āṯār-ı 'ilmiyyesinden fıḳhda *Mülteḳā* üzerine kendü nām-ı nāmīleriyle mevsūm bir şerḥ-i ma'lūmları vardur.

**İmām-ı Sulṭānī Kerāsteci-zāde Efendi ['Abdu'llāh]**

el-Mevlā 'Abdu'llāh ibn 'Alī. Amāsiyyeli Kerāsteci 'Alī Çelebi'nüñ ferzendi Kerāsteci-zāde 'Abdu'llāh Efendi'dür. Ḥüsn-i ṣavt-ı Ḫudā-dād sebeb-i inciẕāb-ı fu'ād olmaġla ba'ż-ı aḥbābı terbiyesiyle vezīr-i kişver-güşā Köprüli Meḥemmed Paşa birāder-zādesi Ḥüseyn Beg'e imām olup biraz zamān ol ḫıdmetle kesb-i nām ü nişān idüp mīr-i mezbūr ile ḥacc-ı şerīfe revān ve nā'il-i ecr-i fırāvān olduḳdan ṣoñra mīr-i 'ālī-şān intiḳāl-i dārü'l-cinān itdükde bunlar Ḳā'immaḳām Ḳara Muṣṭafā Paşa'ya muḳtedā olup yevmen fe-yevmen merāḳī-i mecd ü 'izzete irtiḳā idüp evvelā Şeyḫü'l-İslām 'Alī Efendi merḥūmdan mülāzemetle kām-revā olmış idi ba'dehu ḫāric elli ile Şeyḫ 'Abdü'l-ḳādir Medresesi ile bekām ba'dehu ḫıdmet-i imāmet-i şehriyārīyle nā'ilü'l-merām oldılar. Ṭoḳsan üç Rebī'ü'l-āḫiri'nde Ebū Bekr Efendi yirine Etmekcioġlı Medresesi ile tekrīm, sene-i mezbūre Ẕi'l-ḥiccesi'nde Ḳadrī Efendi-zāde 'Abdu'llāh Efendi yirine Ḫadīce Sulṭān Medresesi ile ta'ẓīm olındı. Ṭoḳsan dört Ramażānı'nda Ṣaḥn'a gelüp ṭoḳsan altı Cumāde'l-ūlāsı'nda La'lī-zāde Şeyḫ Meḥemmed Efendi ḥażretleri yirine 'Alī Paşa-yı 'Atīḳ müderrisi olup ṭoḳsan yedi Cumāde'l-ūlāsı'nda Başmaḳcı-zāde es-Seyyid 'Alī Efendi ḥażretleri yirine Sulṭān Selīm-i Ḳadīm Medresesi teslīm olındı. **[355$^{b}$]** Sene-i mezbūre Ša'bānı'nda İstanbul pāyesiyle maḳżī'l-merām ve Dimetoḳa ve Miḫalıc ve Kirmastı ve Manyas ḳażāları arpalıḳlarıyla maẓhar-ı iḥtirām olup sābıḳu'ẕ-ẕikr İbrāhīm Efendi yirine imām-ı evvel ve esbāb-ı ḥaşmeti mükemmel olduḳda medrese-i Selīmiyye selef-i sālifi Ḳadrī Efendi maḫdūmı 'Abdu'llāh Efendi'ye virildi ba'dehu Aḳ Maḥmūd Efendi ḥażretleri kerīmelerin tezevvüc ile 'aḳd-i 'alāḳa-i muṣāheret itmiş idi. Ṭoḳsan ṭoḳuz Muḥarremi'nde cülūs-ı Süleymānī'ye vāḳi' olduḳda ṣalāt-ı ẓuhr ve 'aṣra imāmet idüp vaḳt-i ṣāliṣ maġribe ḥāżır olduḳda mürāca'at ve mu'āvedet emriyle telḫ-kām ve yirine imām-ı sulṭānī naṣbıyla Şeker Efendi şīrīn-kām

oldı. Sene-i mezbūre Ṣaferi'nde arpalıḳları āḫara virilüp ṣıfrü'l-yed ḳalmış idi. Cumāde'l-āḫire'de ḳayınataları Aḳ Maḥmūd Efendi ḥażretleri şefā'atiyle Vardarī Şeyḫ-zāde Efendi üzerinden Yanbolı ma'a'n-nevāḥī arpalıḳ virilüp emrinde sābıḳā Sulṭān Selīm müderrisi diyü ḳayd ve İstanbul pāyesi ibṭāl olınmış idi. Yüz iki Ṣa'bānı'nda Ḥasan Efendi yirine Maġnisa ḳażāsına rıżā gösterüp nā-çār memnūn u minnetdār olmış idi. Yüz üç Ṣaferi'nde fevt ve çāşnī-gīr-i şarāb-ı mevt olup ol beldede defn olındı.

İmām-ı merḳūm ḥüsn-i ṣavt vu leṭāfet-i elḥān ile mevsūm, maḳām-şinās ancaḳ ol fende muḥkemü'l-esās idi.

**Bosnevī Ḳassām Meḥemmed Efendi**

el-Mevlā Meḥemmed bin Ebū Bekr. Vilāyet-i Bosna'da Neşne nām ḳaṣabadan ẓuhūr ve āftāb-ı feyż-i nā-mütenāhīden istifāża-i nūr-ı derk u şu'ūr idüp dārü'l-mülk-i İstanbul'a 'azīmet ve ol belde-i ṭayyibede iḳāmet eyleyüp taḥṣīl-i dāniş ü dīd eyledükde Şeyḫü'l-İslām Minḳārī-zāde Efendi ḫıdmetlerinden mülāzım ve ṭarīḳ-ı sa'ādet-refīḳ-ı 'ilme 'āzim olup ol 'aṣrda ḳapudan-ı bāhirü'l-'unvān Ḳara Muṣṭafā Paşa'ya imām ve muḳtedā-yı ḫoş-elḥān olup maẓhar-ı elṭāf-ı bī-kerānī ve meşmūl-i iltifāt u iḥsānī olmış idi. el-Ḥāletü hāẕihī ḳırḳ aḳçe medreseden ma'zūl ve muntaẓır-ı neyl-i me'mūl iken ḫāric elli medresesiyle kām-revā olup andan Kepenekci Medresesi'ne taḥrīk olınmış idi. Yetmiş ṭoḳuz Rebī'ü'l-evveli'nde Kemāl Efendi-zāde Yaḥyā Çelebi yirine Ḫusrev Ketḫudā ūlāsı müderrisi olup seksen Rebī'ü'l-āḫiri'nde Ḥekīmbaşı-zāde Seyyid Mes'ūd Efendi yirine Muṣṭafā Aġa Medresesi tevcīh olındı. Seksen bir Ẕi'l-ḥiccesi'nde Ṣaḥn'a gelüp seksen üç Muḥarremi'nde Resūl Efendi yirine Fetḥiyye İsmiḫān **[356[a]]** Sulṭānı erzānī görildi. Seksen dört Recebi'nde Dārü'l-ḥadīṯ-i Sinān Paşa Medresesi virilüp seksen sekiz Ṣa'bānı'nda Ḳabaṣaḳal Aḥmed Efendi yirine Ayaṣofıyya-i Ḳadīm Medresesi ile tekrīm olındı. Seksen ṭoḳuz Ṣaferi'nde Dārü'l-ḥadīṯ-i Süleymāniyye Medresesi'ne terfī', sene-i mezbūre Şevvāli'nde re's-i sene-i ātiyede żabṭ itmek üzere Anṭakiyyeli Efendi yirine Şām-ı dārü's-selām ḳażāsıyla tevḳī' olındı. Ṭoḳsan bir Rebī'ü'l-āḫiri'nde ma'zūl ve yirine Evliyā Meḥemmed Efendi mevṣūl oldı ba'dehu Mekke-i Mükerreme pāyesi['ne mevsūl] olup Bilecik ve İslimiyye ve Ḫotalıc ḳażāları arpalıḳ virilmiş idi. Yüz Cumāde'l-āḫiresi'nde Tevfīḳī-zāde Efendi ḥażretleri yirine Ka'be-i

Muʿaẓẓama ḳażāsıyla taʿẓīm, yüz bir Cumāde'l-āḫiresi'nde ʿazl olınup manṣıb-ı mezbūr ordu ḳāḍīsi ʿAbdu'llāh Efendi'ye virildi. Baʿde zamān bunlara Ḳarn-ābād ḳażāsı arpalıḳ virildi. Yüz dört Cumāde'l-āḫiresi'nde intiḳāl-i dārü'l-cinān eyleyüp Üsküdar mużāfātından Çengelköyi ḳurbinde defn olındı.

Mevlānā-yı mezbūr dāḫil-i erbāb-ı fehm ü şuʿūr, ẕī-ṣervet, ṣāḥib-i ṭabīʿat idi. Vezīr-i mezbūr ḳuvvetiyle müddet-i medīd ḳassām olmaġın "Boşnaḳ Ḳassām" dimekle maʿrūf idi.

**Şaʿbān-zāde Efendi[1] [Meḥemmed]**

el-Mevlā Meḥemmed bin Ḫurrem. Ṣudūr-ı devlet-i Meḥemmed Ḫānī'den ẕikri bu mecellede sebḳ iden Bosnevī Şaʿbān Efendi'nüñ birāderi, Ḫurrem nām bir bustānīnüñ maḫdūm-ı ʿālī-şānıdur. Cenāb-ı Mevlevī'nüñ ʿālem-i ṭufūliyyetinden beri terbiyet-dādesi olmaġın "Şaʿbān-zāde" dimekle şöhret-dāde olmışlardur. Taḥṣīl-i ʿilm ü ʿirfān ve kesb-i şöhret ü şān itdükde …[2] Efendi ḫıdmetlerinden mülāzım ve ṭarīḳ-ı tedrīse ʿāzim olup ḳırḳ aḳçe medreseden maʿzūl iken biñ altmış dört Şaʿbānı'nda ibtidā iḥdāṣ olınan Kūsec ʿAlī Beg ḫāriciyle be-kām, altmış altı Şevvāli'nde İmām-zāde Efendi yirine Ṭūṭī Laṭīf Medresesi ile nā'ilü'l-merām oldılar. Altmış yedi Recebi'nde yirinde iʿtibār olınup altmış ṭoḳuz Muḥarremi'nde ʿAbdü'l-hādī Efendi yirine Ḥāfıẓ Paşa Medresesi ile taʿẓīm olındılar. Yetmiş Ṣaferi'nde İbrāhīm Paşa-yı ʿAtīḳ Medresesi ile kām-revā oldılar. Yetmiş bir Şaʿbānı'nda Murād Paşa Medresesi ile tekrīm olındı. Yetmiş üç Recebi'nde Ṣaḥn'a gelüp yetmiş dört Cumāde'l-āḫiresi'nde Ḫadīce Sulṭān Medresesi iḥsān olındı. Yetmiş altı Cumāde'l-āḫiresi'nde vālidimüz yirine ʿAlī Paşa-yı ʿAtīḳ Medresesi'ne revnaḳ-efzā oldılar. Yetmiş ṭoḳuz Rebīʿü'l-evveli'nde Ḫānım-zāde Meḥemmed Efendi yirine Ḫāṣekī müderrisi olup seksen Rebīʿü'l-evveli'nde üstādımuz Aḳ Maḥmūd Efendi ḥażretleri yirine ḫāmis-i Süleymāniyye **[356[b]]** ile Vefā dārü'l-ifādesine pā-nihāde oldılar. Seksen üç Rebīʿü'l-evveli'nde İmām-zāde ʿAbdü'l-ḳādir Efendi yirine Yeñişehr ḳażāsıyla tevḳīʿ olındılar. Seksen dört Şevvāli'nde maʿzūl ve yirlerine Ḳara Ḥasan Efendi mevṣūl oldı. Seksen ṭoḳuz Ṣaferi'nde Uzun ʿAlī Efendi yirine maḥrūse-i Burusa ḳażāsı ʿināyet olınmış idi. Ṭoḳsan Rebīʿü'l-āḫiri'nde ʿazl ve yirlerine

1 Der-kenār: Evvelu müderrisin bi-medreseti Kūsec ʿAlī Beg ṣāḥibü't-terceme fī-Şaʿbān sene 64.
2 Metinde yeri boş bırakılmıştır.

Es'ad-zāde Ebu's-su'ūd Efendi naṣb olındı. Ṭoḳsan bir Cumāde'l-ūlāsı'nda Şehlā 'Abdü'l-bāḳī Efendi yirine Mekke-i Mükerreme ḳażāsıyla tekrīm olınup ṭoḳsan iki Cumāde'l-ūlāsı'nda ma'zūl ve yirlerine ḫalef-i sālifi Ḥasan Efendi mevṣūl oldı. Ṭoḳsan dört Rebī'ü'l-evveli'nde Aḳ Maḥmūd Efendi ḥażretleri yirlerine İstanbul ḳażāsı 'ināyet olınup ṭoḳsan beş Cumāde'l-ūlāsı'nda Midilli arpalıġıyla 'azl olınup yirine Yaḥyā Efendi ḥażretleri naṣb olındı. Ṭoḳsan sekiz Ẕi'l-ḳa'desi'nde Bāḳī-zāde Efendi ḥażretleri yirine Şām-ı cennet-meşām ḳażāsı rıżā-dādeleri olmış idi. Ṭoḳsan ṭoḳuz Cumāde'l-ūlāsı'nda munfaṣıl ve yirlerine Kilisī dāmādı Muṣṭafā Efendi vāṣıl olup bunlara tevābi'yle Gelibolı ḳażāsı arpalıḳ virildi. Yüz iki Ša'bānı'nda cezīre-i Ḳıbrıs'a iclā, yüz dört Muḥarremi'nde Ḫˇāce-zāde 'Oṯmān Efendi yirine Anaṭolı ṣadrı olmış idi. Sene-i mezbūre Rebī'ü'l-āḫiri'nde rebī'-i ḥayātı āḫir ve dem-beste-i menāḫir oldı. Edrine'de Selçuḳ Ḫātūn Mescidi mezāristānında defn olınup manṣıb-ı ṣadāret Aḳ Maḥmūd Efendi ḥażretlerine tevcīh olındı.

Mevlānā-yı mezbūr ma'ārif-i 'ilmiyye ile meşhūr, ṣāḥib-i ṭab' ve ḫoş-nüvīs, ta'bīrāt-ı mekātībi selīs, ehl-i keyf ādem idi.

### Fettāḥ-zāde Efendi ['Abdü'l-bāḳī]

el-Mevlā 'Abdü'l-bāḳī ibnü'l-mevlā 'Abdü'l-fettāḥ. Ṭabaḳa-i Meḥemmed Ḫānī'de tercemesi zīver-i ṣaḥā'if-i cāmi'ü'l-ḥurūf olan Altı Parmaḳ 'Abdü'l-fettāḥ Efendi'nüñ maḫdūm-ı mihteri ve ferzend-i sa'd-aḫteri Fettāḥ-zāde Efendi'dür. Taḥṣīl-i meleke-i 'irfān ve tetmīm-i fehm ü iẕ'ān itdükde …[1] Efendi ḫıdmetlerinden mülāzım ve ṭarīḳ-ı sa'ādet-refīḳ-ı 'ilme 'āzim olup ḳırḳ aḳçe medreseden ma'zūl iken ibtidā Dizdāriyye Medresesi ile be-kām olup ṭoḳsan bir Muḥarremi'nde Meḥemmed Efendi yirine 'Abdu'llāh Aġa Medresesi ile nā'ilü'l-merām oldı. Ṭoḳsan dört Ẕi'l-ḥiccesi'nde Debbāġ-zāde Efendi birāderi Ṣun'u'llāh Efendi yirine Süleymān Ṣubaşı müderrisi olup ṭoḳsan altı Cumāde'l-ūlāsı'nda Dürrī Meḥemmed Efendi yirine Ḥāfıẓ Paşa Medresesi ile kāmrevā oldılar. Ṭoḳsan ṭoḳuz Ṣaferi'nde Uzun Ḥasan Efendi-zāde Yaḥyā Efendi yirine Sekbān 'Alī Medresesi'ne vāṣıl, **[357ª]** yüz Ṣaferi'nde Çeşmī-zāde 'Abdī

1 Metinde yeri boş bırakılmıştır.

Efendi yirine Minḳārī-zāde merḥūm medresesine nā'il oldılar. Sene-i mezbūre Cumāde'l-ūlāsı'nda Ṣaḥn'a gelüp yüz bir Ramażānı'nda İsḥāḳ-zāde 'Ārif Efendi yirine Edrineḳapusı Mihrümāhı'na pā-nihāde olup yüz iki Recebi'nde Yaḥyā-zāde Efendi yirine Murād Paşa-yı Cedīd Medresesi'ne revnaḳ-baḫşā oldılar. Yüz üç Ramażānı'nda Ẕi'l-ḳa'de tevḳītiyle Ḳabaṣaḳal Aḥmed Efendi yirine Baġdād-ı bihişt-ābād ḳażāsı tevcīh olınmış idi. Yüz beş evā'ilinde intiḳāli ḫaberi gelüp manṣıb-ı münḥal Cumāde'l-ūlā'da ṣāliṣen Ṣa'rānī-zāde 'Abdü'l-vehhāb Efendi'ye maḥal görildi.

Mevlānā-yı mezbūr ḥüsn-i ḫulḳla meşhūr, maḥbūbü'l-ḳulūb, ṭarz u ṭavrı ḫūb idi. Birāder-i kihteri 'Abdü'l-'alīm Çelebi …[1] Efendi'den mülāzım ve müderris olduḳdan ṣoñra …[2] tārīḫinde Edrine'de fevt oldı. Ol daḫı memdūḥü'l-ḫiṣāl nādirü'l-emṣāl çelebi idi.

**Velī Efendi [Veliyyü'd-dīn]**

el-Mevlā Veliyyü'd-dīn ibn el-Ḥāc Ḥüseyn. Ḳaṣaba-i Ḳaraṭaġī ḳurāsından Köse Dere nām ḳaryeden bedīdār ve 'unfuvān-ı şebābında dārü'l-mülk-i Ḳosṭanṭıniyye'de nümāyende-i dīdār olup yigirmi sene miḳdārı sūḫte ve bezm-i ma'ārife çerāġ-ı efrūḫte olup ibtidā İmām Ṣa'bān Efendi'den ta'allüm-i *Ḳur'ān* idüp ḥāfıẓ-ı *Kelām-ı Ḳadīm* olmış idi ba'dehu muḳaddimāt-ı 'ulūmı temhīd ve levāzım-ı fünūnı teşyīd itdükden ṣoñra üstād-ı ḳavābil-i zamān olan Ṣāliḥ imām dāmādı Aḥmed Efendi dārü'l-ifādesinde iştiġāl ve nā'ire-i sa'y ü ictihādı iş'āl idüp tekmīl-i istīhāl eylemiş idi. el-Ḥāletü hāẕihī Şeyḫü'l-İslām Bahāyī Efendi'den imtiḥān olup dāḫil-i zümre-i dānişmendānī ve cālis-i ḥücre-i feyż-resānī olduḳda medrese-i Bāyezīdiyye i'ādesinden mülāzımları olup aḫẕ-ı medāris devr-i mecālis iderek ḳırḳ aḳçe medreseye mevṣūl, andan daḫı ma'zūl iken vezīr-i kişver-güşā Köprüli Meḥemmed Paşa āsitānesine ittiṣāl ve ḫ'ācelıḳları ḫıdmetiyle ser-efrāz-ı emṣāl olup altmış sekiz Rebī'ü'l-āḫiri'nde Şemsü'd-dīn Efendi yirine Mollā Şeref Medresesi ḫāriciyle teşrīf olındı. Yetmiş Ẕi'l-ḳa'desi'nde Burusī 'Alī Efendi yirine Ṭopḳapusı'nda vāḳı'a Aḥmed Paşa Medresesi'ne revnaḳ-baḫşā olup yetmiş bir Ṣa'bānı'nda Ḥasan Paşa Medrese-

1 Metinde yeri boş bırakılmıştır.
2 Metinde yeri boş bırakılmıştır.

si ile kām-revā oldı. Yetmiş iki Şa'bānı'nda Mīrzā Meḥemmed Efendi yirine Ḥaydar Paşa, yetmiş üç Recebi'nde Ṣamtī Efendi yirine Rüstem Paşa müderrisi olup yetmiş beşde Ṣaḥn'a gelüp yetmiş altı Cumāde'l-āḫiresi'nde Murād Paşa-yı Cedīd Medresesi'nde basṭ-ı bisāṭ-ı ifāde itdiler. Yetmiş ṭoḳuz Muḥarremi'nde vālidimüz yirine Ḳalender-ḫāne müderrisi olup **[357b]** seksen Rebī'ü'l-āḫiri'nde Ṣa'bān-zāde Efendi yirine Ḫāṣekī Medresesi'ne vāṣıl, seksen bir Ẕi'l-ḥiccesi'nde Süleymāniyye medārisinüñ birine nā'il olmışlar idi. Seksen üç Muḥarremi'nde Şām pāyesiyle teḳā'üd ve Ṭırnova arpalıġıyla ṭarīḳdan bi'l-külliyye tebā'üd eyledi. Ṭoḳsan ikide Edrine pāyesiyle tekrīm olınup ṭoḳsan ṭoḳuz tārīḫinde İstanbul pāyesiyle ta'ẓīm olındı. Yüz ḫilālinde Anaṭolı pāyesine terfī' olındı. Yüz beş evā'ilinde ders-i devri tamām ve üftāde-i pister-i ḥimām oldı.

Mevlānā-yı mezbūr faẓīlet-i 'ilmiyye ile meşhūr, dervīş-nihād u ṣāliḥ, pīr-i müteheccid-i müfliḥ idi.

Ṣalāt-ı ḫamseyi semti ḳurbinde vāḳi' Sulṭān Selīm-i Ḳadīm Cāmi'-i Şerīfi'ne müdāvim ve ṣayfen vü şitāen ol sünnet-i seniyyeye mülāzım idi.

### Ṣakkāk Fındıḳ Efendi[1] [Muṣṭafā]

el-Mevlā Muṣṭafā ibnü'ş-Şeyḫ Meḥemmed. İstanbulī'dür. "Fındıḳ Efendi" dimekle meşhūr ve levāzım-ı ma'ārifden keẕīrü'ş-şu'ūr idi. Evā'il-i ḥālinde İsḥāḳ-zāde Efendi ve Ders-i 'Ām Ṣāliḥ Efendi'den taḥṣīl-i levāzım-ı 'ulūm ve tekmīl-i manṭūḳ u mefhūm eylemişdür. el-Ḥāletü hāẕihī tercemesi ṭabaḳa-i Meḥemmed Ḫānī'de sebḳ iden fāżıl-ı ḳarār-dāde Dāvūd-zāde Efendi'nüñ biñ elli altı Ẕi'l-ḥiccesi'nde Üsküdar ḳāḍīsi iken çāyır teşrīfinden mülāzım ve devr-i medārise müdāvim olaraḳ biñ elli sekiz Rebī'ü'l-āḫiri'nde ḳırḳ aḳçe ile Burusa'da Ferruḫ Paşa Medresesi'ne nā'il ve ba'de'l-'azl ve'l-infiṣāl biñ altmış yedi Recebi'nde ibtidā iḥdāṣ olınan Pīrī Paşa Medresesi ḫāricine vāṣıl oldılar. Seksen dört Şevvāli'nde Etmekci-zāde es-Seyyid 'Alī Efendi yirine Efḍaliyye Medresesi ile be-kām, seksen altı Şevvāli'nde Balaban Aġa Medresesi'ne naḳl olınup seksen yedi Ramażānı'nda Tatar 'Abdü'l-ḥalīm Efendi yirine Fāṭıma Sulṭān Medresesi ile nā'ilü'l-merām oldı. Seksen sekiz Ramażānı'nda Kilisī dāmādı Muṣṭafā Efendi yirine Efḍal-zāde Medresesi'ne pā-nihāde olup ṭoḳsan bir Muḥarremi'nde iki ay tevḳītle Ḳandiye mevleviyyeti iḥsān olındı. Ba'de'l-'azl ve'l-infiṣāl ṭoḳsan

1 Der-kenār: Evvelu müderrisin bi-medreseti Pīrī Paşa ṣāḥibü't-terceme fī-Receb sene 67.

sekiz Ẕi'l-ḥiccesi'nde Edrinevī Bekr Efendi yirine Maġnisa ḳażāsıyla kām-revā olup yüz Muḥarremi'nde ma'zūl ve yirine 'Abdü'l-ḥalīm Efendi mevṣūl oldı. Yüz iki Rebī'ü'l-evveli'nde ba'de'l-istiḫlāṣ Ḳuds pāyesiyle Belġrad-ı bihişt-ābād ḥükūmetiyle pür-iḫtiṣāṣ olmış idi. Yüz üç Şevvāli'nde ref' olınup yiri ḳużātdan birine virildi. Yüz dört Muḥarremi'nde Ḳāḍī-zāde Meḥemmed Efendi yirine Filibe ḳażāsına terfī' olınup yüz beş Ṣaferi'nde munfaṣıl ve yirlerine ḥālā Eyyūb ḳāḍīsi olan Ṭabīb Süleymān Efendi **[358[a]]** vāṣıl oldı. Sene-i mezbūre ḫilālinde intiḳāl ve dārü'l-cināna irtiḥāl eyledi. Mollā Gürānī semtinde ḫānesi civārında Nūrī Dede Mescidi'nde medfūndur.

Mevlānā-yı mezbūr ma'ārif-i 'ilmiyye ile meşhūr, be-taḥṣīṣ mesā'il-i fürū'da maḥfūẓātı vāfir ve ol fenn-i celīlde ḫaṣmını iskāta ḳādir idi.

Āṯārından *Nūrü'l-fetāvā* nām *Mecmū'a-i Fetāvā* ve müdevven ü müretteb ṣukūk-i belāġat-intimā'sı vardur.

### Re'īsü'l-eṭibbā Ḥayātī-zāde Efendi [Muṣṭafā]

el-Mevlā Muṣṭafā Feyżī. Yezdān-ı çerāġ-efrūz-ı şems ü ḳamer pertev-pāş-ı ḳalb-i nā-rāst-revleri olup feyżān-ı cūybār-ı hidāyet vesaḫ-şūy-ı ḳalb-i jeng-ālūd-ı bā-küdūretleri olduḳda millet-i Mūseviyye'den iken şeref-i İslām'la müteşerrif olup evā'il-i ḥālinde fenn-i ṭıbba iştiġāl idüp niçe zamān keṯret-i tecārib ile bī-ḥisāb merżā-yı enāma ṣıḥḥat-resān ve müşārün bi'l-benān olmaġla biñ seksen tārīḫinde mevkib-i hümāyūnla Yeñişehr'e vāṣıl ve çend rūz mürūrında manṣıb-ı ḥayātdan munfaṣıl olan Re'īsü'l-eṭibbā Ṣāliḥ Efendi yirine ḥekīmbaşı olup Ḳuds pāyesiyle teşrīf ve Tekfūrṭaġı arpalıġıyla talṭīf olındı ba'dehu :

**Naẓm**

درداکه طبیب صبر می فرماید
وین نفس حریص را شکری باید [1]

edāsınca on beş seneye ḳarīb gūşe-güzīn-i ṣabr u şekīb birle 'amel-fermā-yı kitāb derd-fersā-yı 'ilm-i ṭıb olduḳda biñ ṭoḳsan beş tārīḫinde kārgeh-ārā-yı şeyḫü'l-İslāmī 'Alī Efendi Edrine pāyesiyle teşrīf buyurdılar. Pes ez-ān dārü'l-meḳāṣıd ve'l-emānī Ḳosṭanṭıniyye-i raṣīṣü'l-mebānī pāyesine dest-resān ve ol şeref-i bālā-ḥavelān ile şād-kām u ḫandān olup biñ ṭoḳsan ṭoḳuz tārīḫinde vāḳi' cülūs-ı Süleymān Ḫānī'de daḫı manṣıb-ı riyāset-i eṭibbā üzerinde ibḳā

1 "Eyvah ki doktor, sabr(etmemi) emretti ve bu hırslı nefsime şükretmeyi uygun buldu."

olınup rikāb-ı hümāyūnla iʿzāz u ikrām ve ḫilʿat-pūşān-ı nev-manṣıb u icāzetde tāze-ḫırām olduḳlarında gül-gūn-sāz-ı çehre-i şādmānī ve refʿ-i ʿaḳīre-i daʿvet-i sürūr-ı cāvdānī olmışlar idi baʿdehu arpalıḳları Miḫalıc ḳażāsına tebdīl olınduḳdan ṣoñra yüz bir ḫilālinde ṣāniyen Tekfūrṭağı ḳażāsıyla tebcīl olındı. Pes ez-ān biñ yüz ikide Sulṭān Süleymān-ı cennet-mekān ʿāzim-i riyāż-ı Rıḍvān olduḳda fetvā-penāh-ı ʿālem Ebū Saʿīd-zāde merḥūm Feyżu'llāh Efendi ḥażretleri kār-ı müstaḥsen dīde-i evvel-i āyendegān-i ricāl-i salṭanatdur ki pādişāhān taḥrīk-i dād-ı kenāre-i rikāb-ı ʿazīmet-i dār-ı āḫiret ve raḫt-keş-i bāzīçe-ḫāne-i ʿālem-i dünyā olduḳlarında re'īsü'l-eṭibbā bulınan ḫumār-zede-i şarāb-ı kāse-i maʿzūlī **[358[b]]** ve zaḫm-ḫˇār-ı nīşter-i maġżūbī olur diyü, mezbūrı ʿazl ve yirlerine Ṭablī Ḥasan Efendi'yi naṣb itdürüp maʿzūlen İstanbul'a vāṣıl olduḳdan biñ yüz üç tārīḫinde:

**Mıṣrāʿ** علاج پذیر نباشد مرض کزوموتست [1]

feḥvāṣınca dest-i girībān-zen-i şīr-i ecelden rehā-yāb olmayup murġ-ı sebük-cenāḥ-ı rūḥları naḫlistān-ı ʿālem-i beḳāya bāl-güşā-yı rıḥlet oldı. Edrineḳapusı ḫāricinde medfūn ve naḳş-ı seng-i mezārı Himmet-zāde Efendi didügi tārīḫ-i mevzūndur:

Ṭıb maʿan gitdi Ḥayātī-zāde-i dānā ile[2]

Ṭabīb-i mezbūr kemāl-i ḫadāḳatle meşhūr, ʿilminde ferīd, fenninde vaḥīd idi.

Āṯārından "sevdā-yı merāḳī" ve "ʿillet-i merāḳıyyā" ḥaḳḳında bir Türkī risāleleri vardur. el-Ān mütedāvildür.

### Yüsrī Aḥmed Efendi {Yüsrī}

el-Mevlā Aḥmed. Çölbaşı şöhretiyle nām-āver olan ocak aġalarından Bosnevī Muṣṭafā Aġa'nuñ ferzend-i feżā'il-güsteri ve ṭabaḳa-i Meḥemmed Ḫānī'de ẕikri sebḳ iden Ḫˇāce Ṣalāḥ-zāde Seyyid Aḥmed Efendi'nüñ dāmād-ı saʿd-aḫteridür. Biñ ḳırḳ altı senesinde maṭlaʿ-ı şühūddan bedīdār yaʿnī serā-perde-i ʿasrdan cilvegāh-ı yüsre nümāyende-i dīdār olup baʿde'l-bülūġ ilā-sinni't-temyīz esātīẕe-i ʿaṣrdan Kürd ʿAbdu'llāh Efendi ve anuñ emṯāli fużalādan taḥṣīl-i ser-māye-i ʿulūm ve istifāde-i manṭūḳ u mefhūm eyledükde ṣadr-ı ʿālī-ḳadr

1 "Sonu ölüm olan hastalık, ilaç kabul etmez."

2 طب معاً کتدی حیاتی زادهٔ دانایله

Ḳara Çelebi-zāde Maḥmūd Efendi'den mülāzım ve ṭarīḳ-ı tedrīse 'āzim olduḳda fāżıl-ı ḳarār-dāde Şeyḫü'l-İslām Minḳārī-zāde Efendi ḥażretlerinden imtiḥānla ser-efrāz ve ḥā'iz-i ḳaṣabü's-sebḳ-ı imtiyāz olduḳdan ṣoñra vezīr-i kişver-güşā Köprüli-zāde Fāżıl Aḥmed Paşa'ya bir risāle-i ḳalemiyye ile iẓhār-ı biżā'a idüp ol vezīr-i bī-naẓīr 'ināyetiyle biñ seksen iki Muḥarremi'nde Ḳızıl Yūsuf Efendi yirine Maḳtūl Ḥasan Paşa Medresesi ile kām-revā olup seksen altı Şevvāli'nde Ḥammāmiyye Medresesi'ne taḥrīk ile be-kām, seksen ṭoḳuz Recebi'nde Ḫusrev Ketḫudā Medresesi'ne duḫūl ile nā'ilü'l-merām olmışlar idi. Ṭoḳsan bir Muḥarremi'nde Ṣāniye-i Zekeriyyā Medresesi'ne taḥrīk olınup ṭoḳsan iki Recebi'nde Mecdī Efendi ḥażretleri yirine Ḳoca Muṣṭafā Paşa Medresesi'ne vāṣıl, ṭoḳsan dört Ẕi'l-ḳa'desi'nde Beyāżī-zāde Efendi maḥdūmı Maḥmūd Çelebi yirine Ṣaḥn medārisinüñ birine nā'il oldılar. Ṭoḳsan altı Rebī'ü'l-evveli'nde Şireli Aḥmed Efendi yirine Ḳadırġa Limanı müderrisi olup ṭoḳsan sekiz Rebī'ü'l-evveli'nde Seyyid Ḫalīl Efendi yirine Gevher Ḫān Sulṭān Medresesi'ne vāṣıl, ṭoḳsan ṭoḳuz Şevvāli'nde Edrineli Ḳavuḳcı-zāde yirine Filibe ḳażāsı ḥükūmetine nā'il oldılar. **[359[a]]** Sene-i mezbūre Ramażānı'nda Şām-ı şerīf pāyesiyle teşrīf olınduḳdan ṣoñra yüz bir Cumāde'l-āḫiresi'nde ma'zūl ve yirlerine Edrineli Bekr Efendi mevṣūl oldı. Yüz beş Recebi'nde Şāmī Bekrī-zāde Aḥmed Efendi yirine belde-i mezbūre ḥükūmeti tefvīż olınmış idi. Sene-i mezbūre Ẕi'l-ḳa'desi'nde maraż-ı ẕaḫīre ibtilāsı sebebiyle intiḳāl ve rūḥ-ı revānı a'lā-yı 'illiyyīne irtiḥāl eyledi. Ṣāliḥiyye ḳurbinde Ebū Bekr-i Ḳıvām cenbinde defn olındı. Şu'arā-yı Şām'dan ba'ż bir elif ziyādesiyle:

اقر فی‌الفردوس یسری احمد [1]

mıṣrā'ın tārīḫ-i tām düzmişdür.

Mevlānā-yı mezbūr 'ilm ü fażlla meşhūr, be-taḫṣīṣ ma'ārif-i cüz'iyyede māḥir, elsine-i ṣelāṣede naẓm-ı dil-güşā ve pākīze edāya ḳādir, ḥalīm ü selīm, ṣāḥib-i ṭab'-ı müṣtaḳīm idi.

Āṣārından *Türkī Münşeāt*ı ve *Ṣadrü'ş-şerī'a* üzerine *Kitāb-ı Büyū'*'a varınca taḥrīrātı vardur. Eş'ārından bu pākīze rübā'ī nümūne īrād olındı:

Dil-ber niyāza mā'il ü nāz āşinā gerek
Biri birine maḥrem ü rāz āşinā gerek

1 "Ahmed, Firdevs cennetindedir ikrar ediyorum." (Ebced: 1005+1=1006)

Nāzüklig ile yāre ṣarıldum riyā idüp
'Āşıḳ ḥaḳīḳat üzre mecāz āşinā gerek

**Edrineli Ca'fer-zāde Efendi [Ramażān]**

el-Mevlā Ramażān bin Ca'fer. Maḥmiyye-i Edrine'de ṭā'ife-i Bektaşiyye'den Ca'fer nām bir tācirüñ ferzend-i ḫıredmendi olmaġla "Ca'fer-zāde" dimekle meşhūr olmış idi. Taḥṣīl-i meleke-i isti'dād ve tekmīl-i biżā'a-i māder-zād itdükde …[1] Efendi ḫıdmetlerinden mülāzım ve ṭarīḳ-ı tedrīse 'āzim olup ḳırḳ aḳçe medreseden ma'zūl iken maḥmiyye-i mezbūrede ibtidā Maḥmūd Paşa Ḫāṣköyi Medresesi ile kām-revā olup andan Şeyḫī Çelebi ba'dehu Beglerbegi, andan Sirāciyye Medreseleri ile be-kām olduḳdan ṣoñra Ṭaşlıḳ andan Üçşerefeli Medresesi virilüp seksen dört Rebī'ü'l-evveli'nde 'Aṭā'u'llāh Efendi yirine Bosna ḳażāsıyla nā'ilü'l-merām oldı. Seksen beş Ramażānı'nda ma'zūl ve yirine 'Abdü'l-ġanī Efendi mevṣūl oldı. Ṭoḳsan Cumāde'l-ūlāsı'nda Ṭavīl Muṣṭafā Efendi yirine Belġrad-ı bihişt-ābād ḥükūmeti tefvīżiyle ber-murād olup ṭoḳsan bir Cumāde'l-āḫiresi'nde munfaṣıl ve yirine Edrineli Ebū Bekr Efendi vāṣıl oldı. Ṭoḳsan beş Cumāde'l-āḫiresi'nde selef-i sālifi Aṭā'u'llāh Efendi yirine Ḳayşeriyye ḳażāsı i'ṭā olındı. Ṭoḳsan yedi Rebī'ü'l-āḫiri'nde ref' ve yirine Muṣṭafā Efendi naṣb olındı. Yüz bir Rebī'ü'l-āḫiri'nde Murād Paşa imāmı Aḥmed Efendi yirine Eyyūb ḳażāsı müyesser olmış idi. Yüz iki Muḥarremi'nde 'azl ve yirine Meḥemmed Efendi **[359b]** vaṣl olındı. Yüz beş Ẕi'l-ḳa'desi'nde fevt oldı.

Mevlānā-yı merḳūm dāḫil-i erbāb-ı rüsūm, pīr-i ḫoş-ṣoḥbet, ḳābil-i üns ü ülfet idi.

Ṣülüş-i mālın vücūh-ı birre vaṣiyyet itmegin Zehr-i Mār Çeşmesi ḳurbinde bir Dārü'l-ḥadīs̱ bināsına bā'iş olmışdur.

**Çāvuş-zāde Efendi[2] [Aḥmed]**

el-Mevlā Aḥmed. "Çāvuş-zāde" dimekle meşhūr ve eczā-yı ta'rīfi bu mertebeye maḳṣūrdur. 'Ulemā-yı 'aṣrdan taḥṣīl-i 'ulūm ve tekmīl-i manṭūḳ u mefhūm

1 Metinde yeri boş bırakılmıştır.
2 Der-kenār: Müdeccel 'Oṣmān Çāvuş oğlıdur. Ḳuds müftīsinden telemmüẕ itmişdür.

idüp …[1] Efendi ḫıdmetlerinden mülāzım ve ṭarīḳ-ı saʿādet-refīḳe ʿāzim olup ḳırḳ aḳçe medreseden maʿzūl iken biñ yetmiş altı Recebi'nde ibtidā Zeynī Çelebi Medresesi ile kām-revā olup yetmiş ṭoḳuz Rebīʿü'l-evveli'nde İstinköyli Meḥemmed Efendi yirine Sittī Ḫātūn Medresesi ile memnūn oldılar. Seksen üç Recebi'nde Meḥemmed Efendi yirine Tevḳīʿī Medresesi'ne terfīʿ olınup seksen beş ḫilālinde Ḫˇāce Ḫayrü'd-dīn Medresesi'nde müderris-i güzīn olup seksen altı Recebi'nde ʿAbdü'r-raḥīm Efendi ḥażretleri yirine Ġażanfer Aġa Medresesi'ne iʿtilā idüp andan Ṣaḥn medārisinüñ birine irtiḳā itdiler. Seksen ṭoḳuz Rebīʿü'l-evveli'nde Buzaġı Maḥmūd Efendi yirine Bayram Paşa Medresesi ile mesʿūd, ṭoḳsan bir Muḥarremi'nde yine Maḥmūd Efendi yirine Ḳāsım Paşa Medresesi virilmiş idi. Ṭoḳsan iki Recebi'nde ʿĀdilcevāzī ʿÖmer Efendi yirine Ḳalender-ḫāne müderrisi olup ṭoḳsan dört Rebīʿü'l-evveli'nde ḥālen Mekke-i Mükerreme ḳāḍīsi olan ʿAlī Efendi yirine Ayaṣofıyya-i Ḳadīm Medresesi ile tekrīm, ṭoḳsan altı Rebīʿü'l-evveli'nde Süleymāniyye Medresesi'ne terfīʿ olınup taʿẓīm olındı. Ṭoḳsan yedi Ẕi'l-ḥiccesi'nde Cevherī-zāde Efendi yirine Dārü'l-ḥadīṯ-i Süleymāniyye ile taʿẓīm olındı. Ṭoḳsan sekiz Recebi'nde ʿĪsā-zāde Efendi yirine Selanik ḳażāsıyla maḳżī'l-merām olup ṭoḳsan ṭoḳuz Şaʿbānı'nda maʿzūl ve yirlerine Laʿlī-zāde Şeyḫ Meḥemmed Efendi ḥażretleri mevṣūl oldı. Yüz iki Ẕi'l-ḳaʿdesi'nde ḥālen meşīḫat-i İslāmiyye'den müteḳāʿid Ṣādıḳ Efendi ḥażretleri defʿa-i ṯāniyesi yirine Mıṣr-ı ẕātü'l-ehrām ḳażāsıyla nā'ilü'l-merām olmışlar idi. Yüz dört Ṣaferi'nde ʿazl olınup yirlerine ḥālen mesned-ārā-yı ṣadāret-i Anaṭolı olan ʿĀrif Efendi ḥażretleri cā-nişīnleri oldı. Yüz beş ḥudūdında Ḫaṭṭāṭ ʿAbdu'llāh Efendi yirine maḥmiyye-i Edrine ḳażāsı iḥsān olınmış idi. Ḥīn-i ḥareketde mizācına nevʿ-i mā inḫirāf ṭayerān itmekle eṣnā-yı ṭarīḳde Ḳarışdıran nām menzile vāṣıl olduḳda merāḥil-i ʿömri tamām ve üftāde-i pister-i ḥimām oldı.

Mevlānā-yı mezbūr ʿilm **[360ᵃ]** ü fażlla meşhūr, keṣret-i niyābet idüp fetvā ḫıdmetinde daḫı evḳāt-güẕār olmaġla faḳāheti müsellem idi.

### Esʿad-zāde Efendi İmāmı Meḥemmed Efendi

el-Mevlā Meḥemmed. Mudurnılı'dur. Taḥsīl-i meleke-i istiʿdād içün saʿy ü ictihād ve nefs-i cehālet senediyle mükābere ve cihād itdükden ṣoñra Malġa-

1 Metinde yeri boş bırakılmıştır.

ralı Meḥemmed Efendi'nüñ Medīne-i Münevvere ḳażāsı teşrīfinden mülāzım ve ṭarīḳ-ı tedrīse ʿāzim olup ḳırḳ aḳçe medreseden maʿzūl iken ibtidā Yūsuf Paşa ḫāriciyle kām-revā olup ṭoḳsan bir Muḥarremi'nde Ḥasan Efendi yirine Fuḍayliyye Medresesi'ne taḥrīk olındı. Ṭoḳsan beş Rebīʿü'l-evveli'nde Tefsīrī-zāde Efendi yirine Şāh-ı Ḫūbān Medresesi iḥsān olınup ṭoḳsan yedi Rebīʿü'l-evveli'nde Şaʿbān Efendi yirine Muṣṭafā Efendi müderrisi oldı. Ṭoḳsan ṭoḳuz Cumāde'l-ūlāsı'nda Şerīf Efendi yirine Ḥaydar Paşa Medresesi'ne nā'il, yüz Ẕi'l-ḳaʿdesi'nde Kebīrī-zāde maḫdūmı Büyük Çelebi yirine Muʿīd Aḥmed Efendi Medresesi'ne vāṣıl olup yüz bir Ramażānı'nda Ṣaḥn'a gelüp yüz iki Recebi'nde ḥālen Dārü'l-ḥadīṯ müderrisi ʿAbdu'llāh-zāde Yaḥyā Efendi yirine Ḫānḳāh Medresesi virilüp yüz dört Cumāde'l-ūlāsı'nda Ḳassām Muṣṭafā Efendi yirine Zāl Paşa Medresesi ile be-kām olmış idi. Yüz altı Muḥarremi'nde fevt olup medresesi ʿAbdü'r-raḥīm-zāde maḫdūmı Büyük Çelebi'ye virildi.

Mevlānā-yı mezbūr istiʿdād-ı ʿilmī ile meşhūr, ṭāhirü'l-lisān, ḫāliṣü'l-cenān, ṣāliḥ ü ṣāfī-fu'ād, mü'min-i pāk-iʿtiḳād idi.

### Şemsü'd-dīn-zāde Efendi [Muṣṭafā]

el-Mevlā Muṣṭafā bin Şemsü'd-dīn. ʿUlemā-yı devlet-i Meḥemmed Ḫānī'den biñ yetmiş beş sāl-i ferḫunde-fālinde Ḳayṣeriyye'den maʿzūlen ʿāzim-i dārü'n-naʿīm-i cinān olup tercemesi bu mecellede sebḳ iden Şāmī Şemsü'd-dīn Efendi'nüñ necl-i necīb-kihteri ve ferzend-i fürūzende aḫteridür. Şeyḫü'l-İslām-ı zamān yegāne-i ʿaṣr u evān Bahāyī Efendi ḥażretlerinüñ ṯāniyen müşkilgüşā-yı müsteftī olduḳlarında ḫıdmetlerinden mülāzım ve ṭarīḳ-ı pür-tevfīḳ-ı tedrīse ʿāzim olmışlar idi. Biñ seksen Cumāde'l-āḫiresi'nde Kerpicci-zāde Eyyūbī Meḥemmed Efendi yirine Muḥarrem Aġa Medresesi ḫāricine ʿāric, seksen beş Ṣaferi'nde Maʿlūl-zāde Medresesi'ne ḥareket ile mübtehic olduḳdan ṣoñra seksen yedi Ramażānı'nda Ḫusrev Ketḫudā Ūlāsı'na dāḫil, seksen ṭoḳuz Rebīʿü'l-evveli'nde Emre Ḫˇāce Medresesi'ne ḥareket idüp ṭoḳsan bir Ṣaferi'nde Ṭopḳapusı Aḥmed Paşası'na vāṣıl oldılar. Ṭoḳsan iki Recebi'nde …[1] naḳl ü tebdīl, ṭoḳsan dört Muḥarremi'nde Ṣaḥn medārisinüñ biriyle tebcīl olındı. Ṭoḳsan beş Rebīʿü'l-āḫiri'nde ʿAbdü'l-ḥalīm **[360ᵇ]** Efendi-zāde yirine Ḫānḳāh

1 Metinde yeri boş bırakılmıştır.

Medresesi'n cāygāh idinüp ṭoḳsan yedi Şa'bānı'nda Dāvūd-zāde İbrāhīm Efendi yirine Zāl Paşa Ṣāniyesi'ne taḥrīk olınup ṭoḳsan ṭoḳuz Cumāde'l-ūlāsı'nda selefi yirine Üsküdar Vālidesi Medresesi'ne taḥrīk olındı. Yüz bir Ẕi'l-ḥiccesi'nde ḥālen Mekke-i Mükerreme ḳāḍīsi olan İsmā'īl Efendi ḥażretleri yirine Ġalaṭa Sarāy Ūlāsı ile tekrīm ya'nī ḫāmis-i Süleymāniyye i'tibāriyle ta'ẓīm olındılar. Yüz altı Muḥarremi'nde Begler Ḫᵛācesi Aḥmed Efendi ḥażretleri yirine Rebī'ü'l-evvel tevḳītiyle maḥmiyye-i mezbūre ḳażāsı iḥsān olınmış iken ḳable ḥulūli't-tevḳīt ecel-i 'ācil fırṣat-ı ḥayātın 'āṭıl idüp māh-ı Ṣaferü'l-ḫayr muntaṣıfında müteveccih-i menzilgāh-ı beḳā olup Edrineḳapusı ḫāricinde vālidi cenbinde defn olındı. Sinīn-i 'ömri altmış iki sāle bāliġ idügi ṣiḳātdan mervīdür.

Mevlānā-yı mezbūr "Şemsü'd-dīn-zāde" dimekle meşhūr, ḥasenü'l-aḫlāḳ, ṭayyibü'l-a'rāḳ idi.

## Ṣınfu'l-meşāyiḫi'd-dīn İnteḳalū ilā-Raḥmeti'llāhi Te'ālā fī-'Ahd-i es-Sulṭān Aḥmed Ḫān ibn es-Sulṭān İbrāhīm *'aleyhim Raḥmeti'l-Mennān*[1]

### Minhüm[2]
### eş-Şeyḫ 'Arab-zāde 'Abdü'l-vehhāb Efendi

eş-Şeyḫ 'Abdü'l-vehhāb Efendi ibn Şeyḫ 'Abdu'r-raḥmān. Vālid-i mecd-i ülfetleri maḥmiyye-i cennet-nişān İstanbul'da Maḥmūd Paşa şeyḫi olup mevhibe-i Ḫudā olan vālid-i bā-sa'ādetleri 'Abdü'l-vehhāb Efendi ḥażretleri daḫı ol belde-i raṣīṣü'l-mebānīde ḳadem-zen-i minaṣṣa-i ẓuhūr ve ol deryā-mānend olan şehr-i dārü'l-meḳāṣıd ve'l-emānīde bād-bān-güşā-yı ṣudūr olmışdur. 'Aṭıyye-i Yezdānī ve i'tā-yı Ṣamedānī [3] كيف تكلم من كان فى المهد صبيا feḥvā-yı ra'nāsından rehāyende ve tekellümḫāy u zebān-gerdān-ı ḥadd-i temyīze resīde olduḳda nesīm-i tevfīḳ-ı ḥaḳ rūy-ı 'azīmetin taḥṣīl-i 'ulūm-ı ma'ārif ve ictināb-ı envā'-ı 'avārife tevcīh itdürüp derece-i esfel-i ebced-ḫᵛānīden ḳademe-i a'lā-yı daḳīḳa-şināsı tefsīr-i şerīf-i Seb'ü'l-Meṯānī olınca pervāz eyleyüp iḥrāz-ı ḳaṣabü's-sebḳ-ı faẓl-ı 'azīm ve vā-pes güẕār-ı aḳrān-ı 'ale't-ta'mīm olup üstād-ı naḳd-feşān-ı tedrīs-i 'ālem ve ḫᵛāce-i sebaḳ-āmūz-ı ekṣer-i ṭalebgerān-ı benī

1 "Sultan İbrahim Han oğlu sultan Ahmed Han'ın -Allah'ın rahmeti onun üzerine olsun- padişahlığı zamanında vefat eden şeyhler sınıfı"

2 "Bunlardan"

3 "Beşikte sabî olan birisi nasıl konuşabilir."

Ādem olmış idi. Minḳārī-zāde Efendi pīşgāhında zānū-zede ve derḫˇastger-i tefehhüm ve kitāb-güşā-yı taʿallüm olup ifāża-yāb-ı inhā-yı fünūn u ʿulūmdan leʾālī-çīn-i gūn-ā-gūn olmışdur. Mīr-āḫūr Cāmiʿiʾnde Cumʿa şeyḫi olup baʿdehu yetmiş dört Şevvāliʾnde Seyyid Yaʿḳūb Efendi yirine Sulṭān Selīm Cāmiʿ-i Şerīfiʾnde ʿaḳd-i meclis-i vaʿẓ u teẕkīr ü naṣīḥat ve daʿvet-i ṭarīḳa-i sedād-ı āḫiret ile nāʾil-i ṣevāb-ı bī-ḥisāb olurken yetmiş beş Cumādeʾl-āḫiresiʾnde Ġafūrī Efendi yirine [**361**[a]] Sulṭān Meḥemmed Cāmiʿiʾnde zīver-i kürsī-i muʿallā-maḳām-ı neṣāʾiḥ olup seksen Şaʿbānıʾnda İspirī ʿAlī Efendi yirine Sulṭān Bāyezīd Cāmiʿ-i Şerīfiʾnde ʿıẓa vü teẕkīr ile ebvāb-ı vuṣūl-i cenneti fātiḥ oldı. Seksen iki Ẕiʾl-ḳaʿdesiʾnde selefi Esīrī Efendi yirine Süleymāniyye vaʿẓiyyesiyle şād-kām olup ṭoḳsan ṭoḳuz senesi ḫilālinde Sulṭān Süleymān ṭābe ṣerāhu ḥażretleri zīb-i evreng-i salṭanat ve zīver-i kārgāh-ı devlet olduḳda ḫˇāce-i nevīn-i nev-āyīn taʿyīn olınup yüz birde Medīne-i Münevvereʾde mücāveret emriyle meʾmūr olup Süleymāniyye vaʿẓiyyesiyle Bolbolcı-zāde Efendi mesrūr oldılar. Yüz iki senesinde Medīne-i Münevvereʾden ihrām-bend-i ʿazīmet-i ḥacc-ı şerīf olup baʿde edāiʾl-menāsikiʾl-lāzıme yine Medīne-i Münevvereʾye ricʿat iderken peyker-i ṭarīḳda peyk-i mevt ile dūçār olup Ḳubūrüʾş-şühedā ismiyle müsemmā olan cāy-ı feraḥ-ābādda teslīm-i rūḥ eyleyüp sāḥa-i cennetde ṣadā-zenüʾṣ-ṣabūḥ oldılar ve lākin yine cism-i mübārekleri Medīne-i Münevvereʾye iḥżār olınup Ḥażret-i ʿOṯmān *raḍıyaʾllāhu ʿanhu* civārıyla müşerref oldı.

Şeyḫ-i mezbūr kemāl-i faẓīletle meşhūr, ʿālim ü fāżıl, kāmil ü mükemmil, ẓarīf ü nüḳtedān şeyḫ-i nādirüʾl-aḳrān idi. Ekṣer-i evḳātı tedrīs ile geçüp vāfir şākird çıḳarmışlar idi.

### Atbāzārī Şeyḫ ʿOṯmān Efendi

eş-Şeyḫ es-Seyyid ʿOṯmān. Ḳuṭr-ı Rūm-ı cennet-rüsūmda Şumnı nām beldeden hüveydā ve mānend-i nūr-ı süveydā ol ufḳdan ẓāhir ü peydā olup üftāde-i beydā-yı ṭaleb ve ʿāşıḳ-ı taḥṣīl-i ʿilm ü edeb olmış idi. ʿAṣrı ʿulemāsından tekmīl-i istiʿdād-ı māder-zād itdükden ṣoṅra ceẕbe-i ilāhīye irişüp meşāyiḫ-ı Celvetiyyeʾden Ẕākir-zāde Efendiʾden bīʿat ve kesb-i ādāb-ı ṭarīḳa beẕl-i himmet eyleyüp Aydos nām ḳaṣabaya ḫalīfe irsāl olınup baʿdehu Filibeʾde meḳṣ ü ārām itdükden ṣoṅra maḥmiyye-i İstanbulʾa ʿazīmet eylemişler idi. Altmış

sekiz tārīḫinde ʿazīzleri Ẕākir-zāde Efendi maḥlūlinden Seyr Cāmiʿi civārında vāḳiʿ tekye meşīḫati tevcīh olındı baʿdehu Atbāzārı ḳurbinde vāḳiʿ "Ḳul Cāmiʿi" dimekle meşhūr olan maʿbed-i şerīf imāmet ü ḫiṭābetiyle teşrīf olınduḳda ol maḥalde bir menzil iştirā idüp tezevvüc ü teʿehhül eyleyüp cāmiʿ-i şerīf ḳurbinde fuḳarā-yı ṭālibīn içün oṭalar binā idüp ʿaḳd-i meclis-i ders itmekle yevmen fe-yevmen ṣīt-i iştihārı ṭanīn-endāz-ı mesāmiʿ-i ṣiġar u kibār olmış idi. Binā-ber-īn Ayaṣofıyya-i Kebīr vaḳfından yevmī yigirmi aḳçe taʿyīniyle Vefā Cāmiʿi'nde Cumʿa vāʿiẓi olup baʿdehu Ṣurre-emīni Bosnevī ʿAlī Efendi her yevm-i Erbaʿa'da **[361b]** Süleymāniyye Cāmiʿi'nde vażʿ itdügi kürsī bunlara tevcīh olındı. Ṭoḳsan beş tārīḫinde Ḳulaḳsız İmāmı Muṣṭafā Efendi yirine Sulṭān Selīm-i Ḳadīm vaʿẓiyyesiyle tekrīm olındı. Ṭoḳsan altı tārīḫinde Sulṭān Meḥemmed Ḫān ḥażretleri ṭarafından Edrine'ye daʿvet ve ḥużūr-ı pādişāhīde vaʿẓ u naṣīḥat itmege me'mūr olmışlar idi. Ol eṣnāda iḫtilāl-i ʿāleme müteʿallik baʿż-ı kelimāt ṣudūrıyla ḫāṭır-ı ʿāṭır-ı pādişāhīye iġżāb idüp me'mūren vilāyetine ruḫṣat-yāb oldı. Bir iki aydan ṣoñra ʿavde me'ẕūn olup ke'l-evvel muʿtād olduġı meşāġil ile evḳāt-güẕār olmış idi. Ṭoḳsan ṭoḳuz tārīḫinde vāḳiʿ fetretde ṭaraf-ı cumhūrdan söz alup virmek ve baʿż-ı umūr-ı ʿiẓāma müdāḫele itmek töhmetiyle devlet-i Süleymāniyye evā'ilinde cezīre-i Ḳıbrıs'a iclā ve cihet-i vaʿẓiyyeleriyle Süleymān Efendi ḥażretleri kām-revā oldı. Yüz iki Ẕi'l-ḥiccesi'nde ʿālem-i āḫirete rıḥlet eyleyüp ol maḥalde defn olındı.

Şeyḫ-i merḥūm ġavvāṣ-ı baḥr-i ʿulūm, pür-şevḳ ve ehl-i ḥāl, pīr-i zinde ve mübārek-fāl idi.

Ġarā'ibātdandur ki bīʿat-kerdeleri olandan bir ferd bī-behre ḳalmayup kimi taḥṣīl-i ʿulūm-ı ẓāhire ile sūdmend ve kimi daḫı ceẕbe-i ilāhiyye ile behremend olurdı.

Āṯār-ı ʿilmiyyelerinden *Telvīḥ* ve *Tavżīḥ*'e ve *Muṭavvel* ve *Muḫtaṣar*'a ve Ṣadrü'd-dīn-i Ḳonevī ḥażretlerinüñ *Fātiḥa-i Şerīfe* tefsīrlerine ve *Şerḥ-i Fuṣūṣ*'a müstaḳil ḥāşiyeler taḥrīr eylemişdür.

**İspirī ʿAlī Efendi**

eş-Şeyḫ ʿAlī ibn Ṣāliḥ bin Dāvūd. Belde-i Anṭakiyye'de zīver-i miḥrāb u

minber imām u ḫaṭīb-i dānişver bir merdüñ ḥāṣıl-ı ʻömr-i girān-māyesi ve netīce-i saʻy-i baḫt-ı hümā-sāyesidür. Ḫıżāne-i himmet-i vālid-i keşīrü'l-maḥāmidleriyle ḥadd-i istiʻdāda vāṣıl olduḳda:

بهر تحصیل طرب صد تك و پویی باید [1]

mıṣrāʻı üzere cüst ü cūy-ı taḥṣīl-i ʻulūm içün Ṭrabzon'a varup anda kārgehārā-yı fetvā olan Ḳaramanī Hüseyn Efendi'den heft sene miḳdārı telemmüẕ ve simāṭ-ı gūn-ā-gūn-ı ifādelerinden teleẕẕüẕ itdükden ṣoñra cānib-i Sitanbul'a ʻinān-rīz-i ʻazīmet olup üstād-ı ḳavābil-i zamān Şeyḫü'l-İslām Minḳārī-zāde Efendi ve Uzun Ḥasan Efendi ve Ḳara Süleymān Efendi dārü'l-ifādelerine mülāzemet idüp terbiye vü taʻlīmleriyle gencīne-güşā-yı deḳā'iḳ-ı fünūn ve cevāhir-çīn-i ʻulūm-ı gūn-ā-gūn olup güşe-nişīn-i ḫumūl ve müṭālaʻa vü ʻibādete meşġūl iken Ḥażret-i Ebā Eyyūb-i Enṣārī Cāmiʻ-i Şerīfi vaʻẓiyyesiyle tekrīm olındı. Yetmiş[2] ṭoḳuz Ṣaferi'nde Seyyid Yaʻḳūb Efendi maḥlūlinden Sulṭān Bāyezīd meşīḫatiyle ḳadr ü menziletleri mezīd olup Şaʻbān'da **[362ᵃ]** Aʻmā Meḥemmed Efendi yirine Süleymāniyye'de kürsī-nişīn-i vaʻẓ u teẕkīr oldılar. Seksen iki Ẕi'l-ḳaʻdesi'nde selefi fevtinden Ayaṣofıyya-i Kebīr meşīḫati tevcīhiyle tevfīr-i tevḳīr olındı. Yüz üç Cumāde'l-āḫiresi'nde rıḥlet-güzīn-i ʻālem-i lāhūt ve gīsū-nihād-ı münaḳḳaş-sarāy-ı bezmgāh-ı nāsūt olduḳda Ṭopḳapusı ḫāricinde Ḳāḍī-zāde Efendi merḥūm civārında medfūn ve ol cāygāh-ı āsāyiş-feżāda iḫtifā-nümūn oldı.

Şeyḫ-i merḳūm miyāne-i ẕāt ile maʻlūm, ẕühd ü taḳvāda ʻalem, taṣallub-i fi'd-dīn ile muʻallem idi.

## Şeyḫ Selāmī Efendi [ʻAlī]

eş-Şeyḫ ʻAlī. Ḳaṣaba-i Menteşe'de ṣaḥrā-neverd-i mülk-i vücūd ve pāy-ı endāz-ı şehristān-ı şühūd olup refte-refte sinn-i temyīze pā-nihāde olduḳda murġ-ı sebük-cenāḥ-cū[y-ı] semā-yı ʻulūm ve neheng-i deryā-nişīn-i fehm-i manṭūḳ u mefhūm olaraḳ dest-ber-āverde olduḳları naḳdīne-i feżā'il ü maʻārif ile cevhere-fürūş-ı bāzāra mülāzemet olup baʻdehu ṭarīḳ-ı ḳażāya sālik ve zümre-i ḳużāt-ı sütūde-ṣıfāta münselik olduḳdan ṣoñra İstinköy ḳażāsına müftī

1 "Her bir neşe tahsiline karşılık yüz koşturmaca gereklidir."
2 Metinde sehven "seksen ṭoḳuz" yazılmıştır.

naṣb olınmış idi. Tevfīḳ-ı Feyyāż-ı muṭlaḳ mevce-ḫīz-i deryā-yı şevḳ-ı rūḥāniyetleri olup dāḫil-i silk-i erbāb-ı ṭarīḳat ve Üsküdarī Maḥmūd Efendi ḫulefāsından Ẕākir-zāde Efendi'den aḫẕ-ı dest-i inābet olmış idi. Ber-vefḳ-ı merām ḥüsn-i terbiyetleriyle vāṣıl-ı kām olduḳda Burusa'ya ḫalīfe naṣb olınup bir müddet anda ḳarār ve 'ibādet-i ḫāliḳu'l-ervāḥ ile evḳāt-güẕār iken biñ ṭoḳsan Recebi'nde Dīvitci-zāde Meḥemmed Efendi maḥlūlinden Üsküdarī Maḥmūd Efendi āsitānesi şeyḫi oldı. Yüz üç Ṣaferi'nde iḫtiyār-ı sefer-i dārü's-selām idüp meclis-i vücūddan nā-būd olduḳda yirleriyle eş-Şeyḫ 'Abdü'l-ḥay Efendi ḥażretleri mes'ūd oldı:

**Naẓm** گر نبی و گر ولی آغاز رفتن میکند
کی شنیدی نوبهار یرا که باشد بی‌خزان [1]

'Azīz-i mezbūr ḥālāt-ı ġarībe ile meşhūr, şedīd ü mehīb, aḳvāl ü ef'āli 'acīb idi.

Āṯār-ı ḫayriyyesinden medīne-i Üsküdar'da Baġlarbaşı nām maḥalde bir tekye ve bir cāmi', Bülbülderesi'nde daḫı bir cāmi', Acıbadem nām maḥalde daḫı bir cāmi', Bulġurlı ḳurbinde "Ḳısıḳlı" dimekle meşhūr mevḳi'de daḫı bir tekye binā idüp her birinüñ ḫuddāmı içün veẓā'if-i mürettebe ta'yīn eylemişlerdür ve medīne-i mezbūrede bir maḥalle-i cedīde peydā idüp ol ḫayrāta vaḳf eylemişdür. el-Ān "Selāmī Efendi Maḥallesi" dirler. Muḳaddemā Burusa'da **[362[b]]** daḫı bir tekye binā eylemiş idi.

### Şeyḫ Mıṣrī Efendi [Meḥemmed] {Mıṣrī} {Niyāzī}

eş-Şeyḫ Meḥemmed bin 'Alī. Vālid-i mācidi ṭarīḳat-ı Naḳş-bendiyye'de perverde medīne-i Malāṭiyye sükkānuñdan olmaġın bunlar ol beldede vāṣıl-ı sāḥil-i vücūd ve dest-res-i dāmen-i şühūd olmışlar idi. Sinn-i temyīze bāliġ olınca ḥacr-i ebeveynde perveriş-yāfte olduḳdan ṣoñra mülāzım-ı zānū-zedegī-i pīş-i pīş-tāḫte-i ta'līm-i 'ulūm ve ṣaydkār-ı şikārgāh-ı manṭūḳ u mefhūm olup rütbe-i isti'dāda pā-nihāde olduḳda cānib-i Diyārbekr'e 'azīmet ve tekmīl-i baḳıyye-i fünūn içün hicret idüp üç sene miḳdārı Ḳaburġa'da 'Alī Paşa Medresesi'nde dāmen-der-miyān-ı ṭaleb ve nigeh-endāz-ı ṣaḥā'if-i kütüb-i 'Arab olduḳdan ṣoñra ol beldeden daḫı gül-çīn-i ḥadīḳa-i rıḥlet ve raḫt-keş-i ferāġat

1 "Nebi de olsa, veli de olsa herkes gidecektir; hiç hazansız bir ilkbahar işittin mi?"

olup Ḳāhire-i ṭāhireye vāṣıl ve ceẕebāt-ı lāhūtiyye ile gencīne-i rūḥāniyyete nā'il olup e'izze-i ṭarīḳat-ı Ḳādiriyye'den birinden aḫẕ-ı dest-i inābet ve eṭvār-ı seb'a tekmīline himmet itdükde çārüm ism-i şerīfüñ derdiyle sübḥa-gerdān-ı zebān ve ruṭūbet-dih-i ḫuşk-i dimāġ-ı lisan iken şeyḫ-i mezbūr cilveger-i çemen-i ṣuffe-i cennāt-ı 'āliyāt olup temīme-i yetm-i ġurbet ṭılısm-ı gerden-āvīḫteleri olduḳda yedi sekiz sene basīṭ-i arża tamġā-zen-i püşt-pā-yı seyāḥat olup:

**Naẓm**

جانان من اکنون زدستم میرفت
شاید که بارشاد صبا دیکر هست [1]

feḥvāsınca mürşid-i āḫar cüst ü cūsında iken reh-ber-i tevfīḳ-ı Ḫudā ile ḳaṣaba-i Elmalı'ya varup meşāyiḫ-ı Ḫalvetiyye'den Sinān Ümmī ḥażretlerinden tekrār bī'at idüp on iki sene miḳdārı şeref-i ḫıdmetleriyle şeref-yāb ba'dehu iẕn-i ḫilāfetleriyle kām-yāb olup lākin basṭ-ı seccāde-i irşād olınur bir maḥal taṣrīḥ buyurulmamış idi. Ḥattā mervīdür ki necl-i necīb-i şeyḫ-i pür-temkīn 'arż-ı ḫ'āhiş ta'yīn idüp "Maḥmiyye-i İstanbul ve Burusa'dan birin taḥṣīṣ ü tebyīn buyuruñ." diyü niyāz itdükde şeyḫ-i müşārün ileyh "Bu ne İstanbul'a ve ne Burusa'ya ṣıġar. Kendünüñ ḳanġı mekān ḫāṭır-ḫ'āhı olursa maḥall-i ḫilāfet-rānı olsun." didükde ol 'āşıḳ-ı dīrīne-i Ḫudā ḳaṣaba-i 'Uşşāḳ'a teveccüh idüp bir müddet anda iḳāmet eṣnāsında ol mürşid-i kāmil daḫı ḫalvet-i mezār-ı 'ālīlerine müteveccih ve ser-beceyb-i murāḳabe-i ẕevḳ ve sürūr-ı cāvidānī ile müterefffih olduḳda 'Uşşāḳ'dan ḳaṭ'-ı derūn, maḥrūse-i Burusa'ya 'azīmet eyledükde medīne-i mezbūre ehālīsinden Abdāl Çelebi nām kimesne bir zāviye binā idüp niçe zamān ol beldede ḳarār idüp taḥṣīl-i nām ü şān itdiler. **[363ª]** Ba'dehu Köprüli-zāde Aḥmed Paşa kārgeh-ārā-yı vezāret iken maḥmiyye-i Edrine'ye da'vet olup müstaġraḳ-ı envā'-ı ikrāmları olup ḳırḳ gün ḳadar āsāyişden ṣoñra İstanbul'a ve ol şehr-i dil-ārādan daḫı maḳarları olan Burusa'ya revān oldı. Seksen dört tārīḫinde Edrine'ye gelüp 'asākir-i İslām Ḳamaniçe Seferi'nde iken maḥmiyye-i Edrine'de kürsīye çıḳup tefsīr iderken kendüye bir ḥālet 'ārıż olup nā-hemvār kelimāt ṣudūr itmegin ṭaraf-ı devlete 'arż olınup cezīre-i Rodos'a nefy olındı. Biraz zamān anda ḳarār itdükden ṣoñra me'ẕūnen Burusa'ya gelmiş idi.

**Naẓm**

عارفان هر چند دراین عالم اند
کارشان بانفی و اثبات آمده [2]

1 "Benim sevgilim şimdi elimden kaçtı. Sabah rüzgarının mutluluk yükü tersine dönse yaraşır."
2 "Ârifler her ne kadar bu âlemde iseler de işleri nefy ü isbat üzerine (lâ ve illâ ile) kurulmuştur."

vefḳınca kürsī-nişīn-i vaʿẓ u teẕkīr olduġı baʿż-ı cevāmiʿde ṣaṭaḥātın gūş-zed-i ṣaġīr ü kebīr, ġanī vü faḳīr, vażīʿ ü ṣerīf olup iḫtilāl ü iḫtilāfa bāʿiṣ olmaġın ʿarż olınup cezīre-i Limni'ye nefy olındı. Yigirmi seneye ḳarīb anda daḫı evḳāt-güẕār olup baʿdehu yüz Ẕi'l-ḳaʿdesi'nde yine Burusa'ya gelmiş idi. Yüz dört tārīḫinde "Ṭaraf-ı Ḥaḳ'dan yine sefere me'mūr olduḳ." dimesi şüyūʿ bulup ṭaraf-ı devlet-i ʿaliyyenüñ maʿlūmı olduḳda "Meşāḳḳ-ı seferiyye irtikāb itmelerinden zāviyelerinde ʿasākir-i İslām'a duʿāda olmaları maʿḳūldür." diyü ḫaṭṭ-ı şerīf ṣādır olup silaḥşor-ı şehriyārī Ḥabeşī Süleymān Aġa irsāl olınduḳda yine kelām-ı evveli iʿāde idüp "Ṭaraf-ı Ḥaḳ'dan me'mūruz." diyü cevāb virmesiyle bi'l-āḫire Gelibolı'dan Edrine'ye gelince ḫarc-ı rāhı içün bir yük aḳçe virilüp Edrine'ye īṣāli içün ādem taʿyīn olınmış idi. Evāḫir-i Şevvāl'de Edrine'ye dāḫil ve ṭoġrı cāmiʿ-i Selīm Ḫān'a nāzil olup kürsī dibine cülūs itdükde ḫaberdār olan ṣaġīr ü kebīr ziyāretine hücūm eyledükde ol cemm-i ġafīre bu gūne feṭḥ-i kelām ider. "Ümmet-i Muḥammed! Pādişāhımuz ḫıdmetinde on ṭoḳuz ḫā'in-i dīn ü devlet vardur. Anlar menʿ ve defʿ olınmaduḳca pādişāhımuz ḥükmi cārī ve ḳılıcı ḳāṭıʿ olmaz." diyü Mecnūnāne kelimāta şürūʿ itdükde ṭaraf-ı pādişāhīden Ḫāṣekī Aġa yetişüp ziḥām-ı nāsdan ayırmaḳ içün ibtidā dest-būs idüp baʿdehu ṭaraf-ı ḥażret-i sulṭāndan teblīġ-i selām ile rikāb-ı hümāyūna vuṣūlleri muntaẓır olduġın beyān idüp ʿalā-vechi'l-istiʿcāl bir ḳoçıya taḥmīl ve Murādiyye Küçükbāzārı'ndan Buçuḳdepe'ye īṣāl idüp bir āḫar ʿaraba ile Gelibolı'dan Limni aṭasına iclā olındı. Yüz beş Ṣaferi'nde intiḳāl eyledi.

Şeyḫ-i mezbūr ceẕbe-i ilāhiyye ile meşhūr, ṣaṭaḥātı vāfir, niẓām-ı aḥvāli nādir, müşābih-i mest-i lā-yaʿḳıl, **[363b]** bā-īn-cümle ʿālim ü fāżıl idi lākin fuḳarādan cemm-i ġafīr kendüye ḥüsn-i iʿtiḳād itmegin ṣaḥv u maḥvında kendüden ṣudūr iden efʿāl ü aḳvāli temyīz itmeyüp umūr-ı dīniyyenüñ muʿaẓẓamında ẓāhir-i şerʿ-i şerīfe belki naṣṣ-ı ḳaṭʿī-i ṣarīḥa muḫālif iʿtiḳād itmişlerdür. Ez-cümle Ḥasaneyn ḥaḳḳında رسولان مرسلان لهذه الامة [1] diyüp maḥmiyye-i Burusa ehālīsinden ümmīleri ḍalāle düşürdüginden māʿadā zuʿmınca söz añlarları daḫı niçesi üftāde-i çāh-ı ḍalālet olmışdur. İle'l-ān rivāyet olınur ki Burusa ehālīsinüñ ṣülüṣānı ol iʿtiḳād-ı bāṭıl üzere müstemirr ü müstaḳardur.

اعازنا الله من شرور انفسنا و من سيئات اعمالنا [2]

1 "[Hz. Hasan ve Hüseyn] Bu ümmete gönderilmiş iki peygamberdir."
2 "Nefislerimizin şerrinden ve kötü amellerimizden Allah'a sığınırız."

Āṣārından gāh Mıṣrī gāh Niyāzī maḫlaṣı ile taṣavvufāne ilāhiyyātı ve ol fende resā'il ü ta'līḳātı vardur.

## Ḥācī Evḥad Şeyḫi Seyyid Ḥüseyn Efendi

eş-Şeyḫ es-Seyyid Ḥüseyn ibn 'Abbās. Zaġferānborlı ḳaṣabası muẓāfātından bir ḳaryede sākin 'Abbās nām sa'ādetmendüñ ferzend-i ercmendi el-Ḥāc Evḥād şeyḫi Seyyid Ḥüseyn Efendi'dür. [1] علو الهمة من الايمان naṣṣıyla 'āmil olup muḳaddimāt-ı 'ulūmı diyārı ṭalebesinden[2] taḥṣīle himmet ve kemā-hüve-ḥaḳḳıhā tekmīl-i levāzım içün cānib-i Sitanbul'a rıḥlet ve e'izze-i Ḫalvetiyye'den sābıḳu'z-zikr 'Abdü'l-aḥad Efendi'den inābet idüp tezkiye-i ẓāhir ü bāṭına bezl-i himmet idüp ḥażret-i 'azīze ser- ṭarīḳ olmış idi. Biñ altmış altı tārīḫinde Yediḳulle ḳurbinde el-Ḥāc Evḥad Zāviyesi'ne şeyḫ ve cāmi'-i şerīfine vā'iẓ ü nāṣiḥ naṣb olınmaġla "Ḥācī Evḥad Şeyḫi" dimekle meşhūr ve bu ta'rīfle zebān-zed-i cumhūr olmış idi. Biñ ṭoḳsan beş Ṣaferi'nde Ders-i 'Ām Çelebi fevtinden Cāmi'-i Ebu'l-fetḥ va'ẓiyyesiyle tekrīm olındı. Biñ yüz bir Recebi'nde Bolbolcı-zāde 'Abdü'l-kerīm Efendi yirine Bāyezīd Ḫān Cāmi'i'nde müfessir ve şeyḫ-i nāsiḥ ü müzekkir oldılar. Biñ yüz üç Recebi'nde selefi yirine Süleymāniyye va'ẓiyyesine terfī' olınmışlar idi. Yüz beş Cumāde'l-āḫiresi'nüñ yigirmi sekizinci yevm-i Erba'ā'da terk-i 'ālem-i nāsūt ve kürsī-nişīn-i maḥfel-i tabut olup Ṭopḳapusı ḫāricinde Merkez Efendi Cāmi'i ḳurbinde defn olınup va'ẓiyyeleri ḥālen Re'īsü'l-meşāyiḫ İspirī 'Alī Efendi dāmādı Muṣṭafā Efendi'ye iḥsān olındı. Şeyḫ Naẓmī Efendi bir ta'miyeli tārīḫ-i intiḳāl dimişdür:

**Tārīḫ** Bir eksik ile hātif fevtine didi tārīḫ
Seyyid Ḥüseyn'üñ olsun yiri İlāhī cennet[3]

Şeyḫ-i merḳūm vera' ü taḳvā ile mevsūm, saḫī vü kerīm, mütevāżi' ü ḥalīm, pīr-i mu'aẓẓam, nūr-ı mücessem idi.

Müddet-i medīd şehr-i Ša'bān'uñ yigirmisinden 'īd-i fıṭra degin ḫalvete girüp çille-keş-i erba'īn ve ḳıyām ve ṣıyām ile müdāvim-i 'ibādet-i Melik-i Mu'īn olmışlar idi. **[364[a]]**

---

1 "Himmetin yüceliği imandandır."

2 Bağlam gereği bu kelime "'ulemāsından" olmalıdır. Yazar, sehven "ṭalebesinden" yazmıştır. Bütün nüshalarda aynı şekilde kayıtlıdır.

3 سيد حسينك اولسون يرى الهى جنت

## Meḥemmed Aġa Şeyḫi Ḥüseyn Efendi [Esīrci-zāde]

eş-Şeyḫ Ḥüseyn. İstanbulī'dür. "Esīrci-zāde" dimekle ma'rūf olmış idi. 'Ulemā-yı 'aṣrdan taḥṣīl-i lāzıme-i 'ulūm itdükde sālik-i ṭarīḳat-ı meşīḫat ve Şeyḫ 'Abdü'l-aḥad Efendi'den bī'at idüp riyāżāt u mücāhedāt ile eṭvār-ı seb'ayı tekmīl ve ādāb-ı ṭarīḳati taḥṣīl eyleyüp ḥażret-i 'azīz içün cezīre-i Midilli'de binā olınan zāviyeye ḫalīfe irsāl olındı. Bir iki sene anda ḳarār itdükden ṣoñra āteş-i maḥabbet-i 'azīz derūn-ı dilinde müşta'il ve nā-çār İstanbul'a vāṣıl olup zāviye ḳurbinde bir ḥücreye nüzūl ve ḥalḳa-i cem'iyyet-i fuḳarāya duḫūl idüp pīş-ḳademlik ḫıdmetine nā'il olup ḳırḳ sene miḳdārı [1] القناعة كنز لايفنى ḳavliyle tereffüh ve ḫıdmet-i mu'ayyenesine ihtimām ü teveccüh iderdi. Biñ yüz iki tārīḫinde şeyḫ-zādeleri maḥlūlinden tekye-zen-i zāviye-i pīr ya'nī Meḥemmed Aġa Zāviyesi'nde seccāde-nişīn-i şeyḫ-i kebīr oldı. Yüz beş Şevvāli'nüñ ṭoḳuzıncı Ḫamīs güni da'vet-i Ḥaḳḳ'a imtiṣāl ve 'azm-i ḥarem-sarāy-ı viṣāl itdükde 'azīzleri türbe-i şerīfesi civārında defn olındı. Naẓmī Efendi bu mıṣrā'ı tārīḫ dimişdür:

**Mıṣrā'** Maḳāmı ola yā Rabbī Ḥüseyn'üñ cennet-i me'vā[2]

Zāviye-i maḥlūle maḫdūm-ı mihteri Yaḥyā Çelebi'ye virildi.

Şeyḫ-i mezbūr "Esīrci-zāde" dimekle meşhūr, pāk-nijād, ṣāfī-ṭaviyyet, pīr-i melek-ḫaṣlet, vaḳūr u edīb, şeyḫ-i mübārek-nefes ü mehīb idi.

## Mu'āmeleci Şeyḫ Muṣṭafā Efendi

eş-Şeyḫ Muṣṭafā ibn Sinānü'd-dīn Yūsuf bin 'Abdü'l-laṭīf. Anaṭolı ḳalem-revinde ḳużāt-ı sütūde-ṣıfātdan Bolevī Yūsuf Efendi'nüñ veled-i ḫayrü'l-ḫalefidür. Biñ bir tārīḫinde ḫıdmet-i lāzıme-i ḳużāt olan mülāzemet içün cānib-i İstanbul'a 'inān-rīz-i ḥareket ve ḳadem-zen-i ser-bāzār-ı maḥmiyye-i pür-meymenet olduḳlarında tevellüd itmekle masḳat-ı re'sleri gülşene-i İstanbul Gül Cāmi'i civārı olduġı ḫaber-i müsellemü'l-medlūldür lākin:

بلبل كه بكلشن گذرد هر سحرى را
بسيارئ آن ناله زبهر طرب اوست [3]

---

1 Hadis-i Şerîf: "el-Kanâ'atü mâlün lâ-yenfedü ve kenzün lâ-yefnâ", "Kanaat, bitmez bir servet; tükenmez bir hazinedir." Aclûnî, age, C. 2, s. 102.

2 مقامى اوله يا ربى حسينك جنت مأوى
[Mısraın sayı değeri 1106'dır, tarih tamiyeli olabilir.]

3 "Her seher, gül bahçesinden geçen bülbülün feryadının çokluğu, sevincindendir."

feḥvāsınca ba'de ḳażāi'l-vaṭar yine Bolı'ya 'azīmet ü sefer idüp ba'de'l-bülūġ ilā-sinni't-temyīz muḳaddimāt-ı 'ulūmı mertebe-i lā'iḳasında taḥṣīl ve levāzım-ı erbāb-ı isti'dādı i'dād ü tekmīl eyleyüp henüz sinni bīst sāle dāḫil olmadın kesb-i baḳıyye-i feżā'il içün semt-i dārü'l-mülke vāṣıl olup Ayaṣofıyya şeyḫi Meḥemmed Efendi ve Şeyḫü'l-İslām 'Abdü'r-raḥīm Efendi ve Fāżıl Muṣlī Efendi dārü'l-ifādelerinde iştiġāl ile sübḥa-şümār-ı eyyām ü leyāl iken biñ elli dört ḫilālinde Şeyḫü'l-İslām Ebū Sa'īd Efendi merḥūmdan imtiḥān ile Fetḥiyye va'ẓiyyesiyle tekrīm **[364[b]]** ba'dehu Mesīḥ Paşa kürsīsine tebdīl ile ta'ẓīm olındı ba'dehu Orta Cāmi'i'nde yevmü'l-aḥad va'ẓiyyesi żam olındı. Yüz altı Cumāde'l-ūlāsı'nuñ yigirmi yedinci güni civār-ı raḥmete intiḳāl eyleyüp Ṭopḳapusı ḫāricinde merḥūm Ḳāḍī-zāde Efendi civārında defn olındı.

Şeyḫ-i mezbūr 'ilm ü fażlla meşhūr, müderris ü müẕekkir, muḥaddiṯ ü müfessir, ṣāliḥ-i müteşerri', 'ālim ü müteverri' idi.

Evā'il-i ḥālinde cem' itdügi māl-i nüḳudīn vaḳf ve vech-i şer'ī üzere i'māl ü irbāḥ itmekle ṯervet-i vāfire ṣāḥibi olup beyne'n-nās "Mu'āmeleci Şeyḫ" dimekle şöhret-şi'ār olmış idi.

Āṯārından Sulṭān Meḥemmed Cāmi'-i Şerīfi'nde dersiyye vaż' idüp ṭalebe-i 'ulūma veẓā'if ta'yīn eyleyüp altmış beş sene ol ma'bed-i laṭīfde 'ulūm-ı nāfi'a tedrīsiyle evḳāt-güẕār olmış idi. Yoros ḳażāsı civārında İncirli nām ḳāryede daḫı bir mekteb binā idüp ṣıbyān-ı müslimīn içün 'īdiyye ta'yīn eylemişdür. Ṭoḳuz def'a tefsīr-i şerīfi min-evvelihi ilā-āḫirihi tedrīsle ḫatm idüp du'āsında cemm-i ġafīr ḥāżır olmış idi. Biñ yüz üç Ramażānı'nda vāḳi' olan ḫatm-i şerīfde bu faḳīr-i cāmi'ü'l-ḥurūfa daḫı ḥużūr müyesser olmış idi. Otuz üç kerre daḫı *Ṭarīḳat-ı Muḥammediyye*'yi tedrīs ile ḫatm itmiş idi.

Ḳuvvet-i bedeniyye sebebiyle cemmā' olup yüz yigirmi cāriyeden mütecāviz izāle-i bikr idüp biñden mütecāviz ṯeyyibe-i cāriye-i memlūke ile ḳurbān itdügi mirāren kendüden mesmū' olmışdur.

### Cism-i Laṭīf İsmā'īl Efendi

eş-Şeyḫ İsmā'īl bin Meḥemmed. Vālid-i mācidleri İstanbul'da Aḳsarāy nām maḥalde vāḳi' Ḥüseyn Aġa Cāmi'i'nde muḳtedā-yı enām ve cemā'at-i müs-

limīne imām iken maḥmiyye-i mezbūre-i cennet-nişānda ḳabāle-i rūḥ-ı şerīf-leri ʻālem-i ervāḥdan maḳām-ı eşbāḥa mevṣūl olup leṭāfet-i ṭabʻ ve neẓāfet-i aḥvālī sebebiyle Cism-i Laṭīf ismiyle mülaḳḳab u mevsūm ve beyneʼẕ-ẕākirīn ol nām ile maʻlūm olmışdur. Sinn-i temyīze vāṣıl olup ʻaḳl ü idrākle kāmil olduḳda taḥṣīl-i ʻulūm-ı nāfiʻa ve isticlāb-ı menāfiʻ-i rāfiʻa semtine taḥrīk-i ḳā-dime-i himmet eyleyüp ibtidā Cerrāḥ Paşa Cāmiʻi imāmı Maḥmūd Efendi'den muḳaddimāt-ı ʻulūmı teleẕẕüẕ ve derd-i bī-merhem-i cehl ü nā-dānişe ʻilāc ve Debbāġ-zāde ve ʻArab-zāde Efendiler müşāreketleriyle bāzār-ı şirketi der-i revāc eyleyüp Mollā Çelebi ve Uzun Ḥasan Efendi'den daḫı telemmüẕ ile şeker-nāy-ı ḫʿār-ı fevāʾid-i celīle ve gül-ḳand-i çeşīd-i menāfiʻ-i cemīle olmaḳ eṣnāsında sā-bıḳu't-terceme Ḥekīmbaşı-zāde Mesʻūd Efendi'den daḫı ʻilm-i ṭıbbı taḥṣīl idüp ol fende olan eḳāvīlüñ ṣıḥḥat ü saḳāmetin farḳ eyleyüp nabż-āşinā-yı kelām-ı ḥükemā-yı ḥikmet- **[365[a]]** meşḥūn ve ʻAcem Āḫūnd'dan zebān-ı melīḥ-gū-yı Fürsī taʻallümiyle kemāl ü istīhāli efzūn olduḳdan ṣoñra Ayaṣofıyya şeyḫi Erde-bīlī-zāde'den aḫẕ-ı inābet baʻdehu Ḥācī Evḥad Şeyḫi Seyyid Ḥüseyn Efendi'den tekmīl-i ṭarīḳat ve dāmen-būs-ı ḫilāfet olup Oġlan Şeyḫi İbrāhīm Efendi-zāde yirine Aḳsarāy Tekyesi'nde seccāde-nişīn-i irşād ve ṭarīḳat-ı ʻaliyyeye dāʾimī-i ʻibād olmış idi. Yüz altı Ṣaferi'nde ʻālem-i fānīden naḳl-i bār-ḫāne-i vücūd eyle-yüp Yeñiḳapu ḫāricinde Merkez Efendi Zāviyesi'ne ḳarīb maḥalde defn olındı.

ʻAzīz-i mezbūr ṣalāḥ u diyānetle meşhūr, ders ü devre meşġūl, nefsinde maʻḳūl, şeyḫ-i ṣāḥib-vuṣūl idi.

### Bolbolcı-zāde Şeyḫ ʻAbdü'l-kerīm Efendi

eş-Şeyḫ ʻAbdü'l-kerīm ibn el-Ḥāc ʻAbdü'l-laṭīf el-Fetḥī el-Ḫalvetī. Vālid-i vālā-güherleri vilāyet-i Ḳaraman'dan neş'et ve tüccār-ı ẕevī'l-iḳtidārdan olup medīne-i Ḳosṭanṭıniyye'ye hicret itdükden ṣoñra ṣāḥibü't-terceme şehr-i Sitan-bul'da ẓuhūr ve istifāża-i nūr-ı şuʻūr itmiş idi. Tekmīl-i istiʻdād-ı māder-zād it-dükde ʻulemā-yı ʻaṣrdan Ṣāliḥ imām dāmādı Meḥemmed Efendi'den ve Müfet-tiş Süleymān Efendi'den ve Şeyḫü'l-İslām üstādü'l-fużalāi'l-kirām Minḳārī-zāde Efendi cenāblarından niçe şühūr u aʻvām ḳand-i muʻād-i ifādeleriyle şīrīn-kām olmışlar idi. İbtidā sālik-i ṭarīḳ-ı resmī olup Şeyḫü'l-İslām Yaḥyā Efendi'den mülāzım ü müderris baʻdehu ḳırḳ aḳçe medreseye vāṣıl, andan daḫı munfaṣıl olup mebnā-yı ṭarīḳı mü'essis olduḳdan ṣoñra:

طریق وعظ طریق خدای لم یزلی است
هر آنچه واصل حق شدبا و شود سالك [1]

mażmūnı muṭābıḳ ḥadīṯ الدین النصیحة[2] olmaġın sālik-i ṭarīḳat-ı meşīḫat ve gevher-niṣār-ı ʿıẓa vü naṣīḥat olduḳda ibtidā eʿizze-i Ḫalvetiyye'den ẕikri ānifen sebḳ iden Şeyḫ ʿAbdü'l-aḥad Nūrī cenāblarından aḫẕ-ı dest-i inābet itmişler idi baʿdehu Ṭopḳapusı ḳurbinde Aḥmed Paşa Cāmiʿ-i Şerīfi'nde Cumʿa vāʿiẓi olup baʿdehu Nişāncı Paşa-yı Cedīd vaʿẓiyyesine tebdīl olındı. Biñ seksen sekiz tārīḫinde Ümmī Sinān-zāde Efendi maḥlūlinden Ebu'l-fetḥ Sulṭān Meḥemmed Ḫān kürsīsinde müẕekkir ü müfessir olup ṣīt-i iştihārı ʿālem-gīr olmış idi. Ṭoḳsan Rebīʿü'l-evveli'nde İzmirī Seyyid Aḥmed Efendi fevtinden Cāmiʿ-i Bāyezīd vaʿẓiyyesine naḳlle rütbe-i ḳadr ü menziletleri mezīd oldı. Yüz bir Recebi'nde ʿArab-zāde Efendi yirine Süleymāniyye meşīḫati ʿināyet olınup yüz üç Recebi'nde İspirī ʿAlī Efendi maḥlūlinden Ayaṣofıyya-i Kebīr vaʿẓiyyesiyle tekmil-i **[365[b]]** tevḳīr olındı. Yüz altı Rebīʿü'l-āḫiri'nüñ ṭoḳuzıncı Ḫamīs güni ḫalʿ-i ḫilʿat-ı müsteʿār-ı vücūd ve istiʿcāl-i ser-menzil-i şühūd idüp Ebā Eyyūb-i Enṣārī'de vāḳiʿ türbe-i maḫṣūṣalarında defn olındı.

**Mıṣrāʿ** Çün Hū diyüp ʿazm eyledi cennāta āh ʿAbdü'l-kerīm[3]

tārīḫ-i intiḳālleri vāḳiʿ olmışdur.

Şeyḫ-i merḳūm ser-ḥalḳa-i meşāyiḫ-ı Rūm, ʿālim ü fāżıl, kāmil ü mükemmil, leẕẕet-i vaʿẓla şöhredār ve ṭarz-ı vādīsinde nādire-i edvār idi.

Biñ ṭoḳsan ṭoḳuz tārīḫinde Bāyezīd şeyḫi iken tefsīr-i şerīfi ḫatme indirüp baʿde'l-ʿaṣr Ayaṣofıyya Cāmiʿi'nde eʿālī vü ehālī belki ekṣer-i nās ḥāżır olduġından māʿadā bi'ẕ-ẕāt pādişāh-ı devrān Sulṭān Meḥemmed Ḫān ḥażretleri daḫı ol mecmaʿ-ı şerefe dāḫil ve ecr-i cezīle vāṣıl olmışlar idi.

İki maḥdūmı olup kebīrī Muṣṭafā Efendi ḥālen Nişāncı Paşa-yı Cedīd'e vāʿiẓ ü nāsiḥ ve ṣaġīri ʿAbdü'r-raḥīm Efendi Üsküdar Vālidesi Cāmiʿi'nde būy-ı buḫūr-ı tefsīr ü teẕkīri fevā'iḥ olmışdur.

---

1 "Vaaz yolu, ezelî olan Allah'ın yoludur; Hakk'a vâsıl olan her şey, o yola yolcu olur."
2 Hadîs-i Şerîf, "Din, nasihattır." İmam Nevevî, Riyâzü's-sâlihîn, Nasihat 180.
3 چون هو دیوب عزم ایلدی جناته آه عبدالکریم

**Āḫir-i Vefeyāt-ı 'Ahd-i Aḥmed Ḫān ibn es-Sulṭān İbrāhīm Ḫān *'aleyhi'r-raḥmeti ve'l-ġufrān* ki Ṭabaḳa-i Bīst ü Yeküm-i Mülūk-i Āl-i 'Oṯmān**[1]

Ol pādişāh-ı 'ālī-tebār ü sa'ādet-ḳarāruñ evvel-i salṭanatlarında ḥālen zīb-efzā-yı serīr-i cihān-bānī sa'ādetlü pādişāhımuz ḥażretlerinüñ ibtidā-yı cülūs-ı meymenet-me'nūslarına gelince ẓuhūr iden aḥvāl-i kevniyyedür ki ferden ferdā taḥrīr ü tasṭīrine taṣaddī olınur.

**Ẕikr-i Aḥvāl-i es-Sulṭān ibn es-Sulṭān es-Sulṭān Aḥmed Ḫān ibn es-Sulṭān İbrāhīm Ḫān ibn es-Sulṭān Aḥmed Ḫān *Raḥima'llāhu Ābā'ehüm ve Ecdādehüm ve Kesrü Ebnā'ehüm ve Evlādehüm***[2]

İcmāl-i fihrist-i veḳāyi'-i aḥvāl ve iḫtiṣār-ı siyer-i ḫuceste-fāl oldur ki pādişāh-ı rūy-ı zemīn, ḫalīfe-i ḥādī ve 'ışrīn, Dārā-yı Keyḫüsrev-nijād, medār-ı pergār-ı 'adl ü dād, medār-ı niẓām-ı 'ālem, ẓıllu'llāhu fi'l-'ālem, Cemşīd-cenāb, İskender-rikāb:

Cenāb-ı ḥażret-i Ḫān Aḥmed bin İbrāhīm
İde Ḫudā-yı Kerīm anı vāyedār-ı na'īm

Biñ elli iki Ẕi'l-ḥiccesi'nde dürretü't-tāc-ı ẕāt-ı kerīmleri 'anāṣır-ı erba'a ve ṭebāyi'-i çehārgāneden ẓuhūr ve neyyir-i ḫayyir-i vücūd-ı mes'ūdları maṭla'-ı şühūddan feyż-i nūr itmiş idi.

Biñ yüz iki Ramażān-ı şerīfüñ yigirmi beşinde bunlar daḫı birāder-i ekrem ü ekber ya'nī Sulṭān Süleymān Ḫān-ı sa'd-aḫter müteveccih-i ḫayrü'l-maḳar olduḳda maḥmiyye-i gül-zemīn-i Edrine'de serīr-i cihān-bānīde gevher-i şehvār gibi ḳarār idüp emr-i cülūs u bī'at tamām olduḳda şeyḫü'l-İslām bulınan Ebū Sa'īd-zāde **[366[a]]** Feyżu'llāh Efendi manṣıb-ı fetvāda, Ḳā'im-maḳām 'Alī Paşa daḫı rikāb-ı hümāyūn ḫıdmetinde ibḳā olınup birer semmūr kürk ilbāsıyla tebcīl olındılar. Ol eṣnāda Üsküdarī Sırrī Efendi'nüñ didügi tārīḫ-i cülūsdur:

Ola Sulṭān Aḥmed'e ḥālā mübārek salṭanat[3]

---

1 "Osmanlı padişahları tabakasından yirmi birincisi olan Sultan İbrahim oğlu Sultan Ahmed Han -Allah'ın rahmeti ve bağışlaması onun üzerine olsun- zamanında vefat edenlerin kalanları."

2 "Sultan oğlu Sultan Sultan Ahmed Han oğlu Sultan İbrahim Han oğlu Sultan Ahmed'in – Allah onun babasına, ecdadına ve bütün çocuklarına rahmet etsin- ahvalinin anlatılması"

3 اوله سلطان احمد حالا مبارك سلطنت

Evāḫir-i şehr-i mezbūrda ṣadr-ı a'ẓam ve serdār-ı ekrem Köprüli-zāde Muṣṭafā Paşa ḥażretlerine mühr-i cedīd-i vezāret ile şemşīr-i mücevher ve sorġūc-ı muraṣṣa' ile rikāb-ı hümāyūn çāvuşbaşısı Şehrī Meḥemmed Aġa irsāl olınup Şevvāl'üñ ikinci güni muḫayyemgāh-ı Ṣofya'da vuṣūl bulduḳdan ṣoñra haftasında ṭaraf-ı Belġrad'a ḥareket olındı. Pādişāh-ı gerdūn-veḳār berresm-i eslāf-ı ḫavāḳīn-i tācdār ḳılıç ḳuşanmaḳ içün şehr-i mezbūruñ on yedinci Cum'a güni erkān-ı devlet ve a'yān-ı salṭanatlarıyla alay tertīb olınup Eski Cāmi' nām ma'bed-i ḳadīme nüzūl ve ba'de edāi'l-Cum'a şemşīr-i nuṣret-semīr bend-i miyāne-i ẕāt-ı kişver-gīrleri ḳılındı.

Māh-ı mezbūruñ yigirmi dördinci güni ordu-yı hümāyūn dārü'l-cihād-ı Belġrad'a vāṣıl olup nehr-i Save üzerine müceddeden cisr bināsına şürū' olındı.

Ẕi'l-ḳa'de evāsıṭında ordu-yı hümāyūn ṭarafından menzil ile ādem gelüp 'asākir-i İslām Sirem sancaġında Zemun yaḳasına mürūr u 'ubūrların i'lām idüp cevāmi' ü mesācidde ġuzāt-ı muvaḥḥidīn içün du'ā-yı ḫayr-encām ṭalebini teblīġ eyledi.

Ẕi'l-ḥicce'nüñ beşinde serdār-ı ekrem ya'nī Vezīr-i A'ẓam Muṣṭafā Paşa'nuñ dāḫil-i zümre-i ﴿وَلاَ تَحْسَبَنَّ الَّذِينَ قُتِلُواْ فِي سَبِيلِ اللهِ أَمْوَاتًا الخ﴾[1] ḫaberi vāṣıl olduḳda mühr-i vezāretle ḳā'im-maḳām-ı rikāb 'Alī Paşa kām-yāb olup ḫıdmet-i ser-'askerī Ḳoca Ḫalīl Paşa'ya irsāl olındı. Vaḳ'a-i şehādetüñ icmāli budur ki 'asākir-i İslām Zemun Ḳal'ası ḳurbinde ṣaḥrāya nüzūl itdükde ṭabur-ı küffār daḫı altı sā'atlik Islanḳamen ḳurbine vuṣūl bulup ceng ü cidāl eṣnāsında bir dil ṭutulup aḥvāl-i kefere istiḫbār olınduḳda Aslanḳamen üzerinden beş altı sā'at girü Varadin ṭarafına rücū' u vuṣūl ve Ḳarlofca ḳurbinde vāḳi' yaylaḳa nüzūl idüp müceddeden ṭabur-ı maḳhūrīne ḫendeḳ ḫafrına meşġūl olup ba'dehu "Ṭımışvar Ḳal'ası'n muḥāṣaraya şürū' taṣmīm olınmışdur." diyü iḫbār itdükde serdār-ı ẓafer-kirdār daḫı ol sā'at ordu-yı hümāyūnla ḥareket ve iki sā'at miḳdārı ilerü 'azīmet ve naṣb-ı ḫıyām fırṣat idüp nīm celse-i istirāḥat ḥāṣıl olmadın ġurūb-ı şemsden **[366[b]]** sā'at-i ṣāliṣede yine ḥareket idüp ṭabur-ı küffāruñ ardından üç sā'atlik Ḳuyular menzilinden mürūr idüp Ḳarlofca ḳurbinde vāḳi' boġaza vāṣıl olup ol gice ṭaburuñ ẓahrından metrise duḫūl şürū' olındı. Ammā

1 Kur'ân-ı Kerîm, Âl-i İmrân Sûresi, 3/169, "Allah yolunda öldürülenleri sakın ölü sanmayın." (ilh. ila ahiri'l-aye)

'ale'ṣ-ṣabāḥ küffār-ı dūzaḫ-ḳarār İslāmiyān'ı der-ḳafā gördükde 'icāletü'l-vaḳt ol cānibe ḫendeḳ çeküp nā-çār cenge şürū' eyleyüp birḳaç def'a ṭaburdan ḫurūc ve var ḳuvvetin bāzūya getürmekle metrislere hücūm itdükde bi-faż-li'llāhi te'ālā her def'asında münhezimen 'avdet ile birḳaç biñ melā'īn üftāde-i çāh-ı esfelü's-sāfilīn olaraḳ mecmū'-ı defe'ātda yigirmi biñden mütecāviz ḫınzīr ṭu'me-i şīr-i şemşīr oldūġı müttefaḳun 'aleyhdür. Çünkü bu ṭarīḳ ile muḳāvemet mümkin olmadıysa ol aḫşam sekiz biñ Ḫırvat ve beş biñ piyāde ḥaydūd leşkerīn ṭaburdan iḫrāc u irsāl ve ordu-yı hümāyūn ḳarībinde bir maḥalle puṣuya idḫāl ider. Çın seḥer yigirmi biñ miḳdārı Macar leşkeri bi'l-cümle süvārī ṭabur-ı maḳhūrdan çarḫacı ta'yīn olınan paşalar üzerine 'ale'l-ġafle hücūm itdükde şaşḳınlıḳ ile çarḫacılar yan virmekle Macar atlusı ordu ḳarībi maḥalle 'ubūr itdükde puṣuda olan piyāde daḫı ẓuhūr idüp Öküzboynuzı olmaġla Ṭuna'ya doġrı iḥāṭa idüp ṣadr-ı 'ālī mevḳıfı olan dib alaya ḥamle idicek ḫ̌āh u nā-ḫ̌āh mütevekkilen 'alā'llāh vaḳt-i ṣubḥdan cenge şürū' olınup vaḳt-i ẓuhra gelince metrisciler ḫabīr olmayup ba'de ḫarābi'l-Baṣra āgāh olup kendülerle dib alay beyninde küffār-ı bed-kirdār bī-'aded ü bī-şümār oldūġından ġayrı bir ṭarafı ṭaburda olan kefere ve ṭaraf-ı āḫarı Ṭuna nehri olmaġın bir vechle ḥareket ve imdādda imkān bulmayup müteḥayyirler iken [1] لايسئل عما يفعل emr-i şerīfiyle ṭabur keferesi daḫı ḫurūc idüp metriscilerle cenge şürū' itdüklerinde bunlar daḫı nā-çār var ḳuvveti bāzūya getürüp küffārı ḳıraraḳ vaḳt-i 'aṣrda dib alayına vāṣıl ve fi'l-cümle ḳuvvet-i ḳalb ḥāṣıl olmış iken ḳażā-yı nāgehānī ẓuhūr idüp bir şāhī güllesi ṣadr-ı a'ẓamuñ sīne-i bī-kīnesine rāst gelmekle ol ṣāḥib-ḳırān-ı meydān-ı veġā dāḫil-i zümre-i şühedā olmışdur. Baḳıyye-i tefāṣīl *'Abdī Ḫalīfe Tārīḫi*'nde masṭūrdur. Ve'l-ḥāṣıl bu vaḳ'anuñ tedāriki içün 'aḳd-i meclis-i meşveret lāzıme-i dīn ü devlet olmaġın ol hafta müşāvere olınup muḳteżā-yı ihtimām üzere tehyi'e-i mehām içün ṣarf-ı maḳdūr olınurdı. **[367[a]]** Ol eṣnāda rikāb-ı hümāyūn ḳā'im-maḳāmlıġı silaḥdār-ı şehriyārī 'Alī Aġa'ya iḥsān olındı. Birḳaç günden ṣoñra naṣb-ı ḫıyām olınup tedārik üzere iken Rūmili ḳāḍī-'askeri Yaḥyā Efendi ḥażretleri 'azl olınup yirlerine Anaṭolı ḳāḍī-'askeri es-Seyyid 'Alī Efendi naḳl olınup manṣıb-ı münḥal Ḫ̌āce-zāde es-Seyyid 'Oṣmān Efendi'ye maḥal görildi. Yüz üç Muḥarremi'nde Rūmili beglerbegisi Ca'fer Paşa 'azl

1 "Yaptığından hesaba çekilmez."

ve yirlerine Maḥmūd Beg oġlı Ḫudāverdi Paşa mīr-i mīrān-ı eyālet-i Rūm oldı. Yaġodina eṭrāfında tecemmü‘ iden ḥaydūd ve re‘āyā keferesi eşḳıyāsın def‘ ü ref‘ içün Edrine bustāncıbaşısı Receb Aġa irsāl olınup nefīr-i ‘ām ile istīṣālleri fermān olındı. Girid muḥāfıẓı Müverriḫ ‘Abdī Paşa'nuñ rikāb-ı hümāyūna teveccühi içün fermān irsāl olındı ve yiri Şeyḫoġlı Aḥmed Paşa'ya iḥsān olındı ve Bozcaaṭa muḥāfıẓı defterdār-ı sābıḳ Küçük Meḥemmed Paşa Ḫanya'ya ta‘yīn olındı. Ṣafer'de mühimmāt-ı seferiyye ve meṣārif-i sā'ireye bir miḳdār medār olmaḳ mülāḥaẓasıyla tervīc olınan ṭuġrālı manḳūr birḳaç seneden berü keşret ü vefreti sīm ü zerüñ ḳılletini muḳteżā, belki gitdükce irtikāb-ı mefāsid ü meẓālime bā‘iṣ ü bādī olmaġın fīmā ba‘dü ref‘ olınması bābında fermān ṣādır olup revācdan ref‘ olındı. Gürci Meḥemmed Paşa Şām eyāleti ile ikrām olınup mevsim geldükde emīrü'l-ḥüccāclıḳ daḫı sipāriş olındı.

Rebī‘ü'l-evvel'de mīr-i mīrān-ı eyālet-i Şām Murtażā Paşa ḳatl olınup ser-i bī- devleti der-i devlet-medāra ‘arż olındı ve Anaṭolı beglerbegisi Kemān-keş Aḥmed Paşa Edrine'ye iḥżār olınup dāḫil olduġı günüñ irtesi ḳapu arasına ḥabs ve daḫı irtesi ḳatl olındı ve serdār-ı ẓafer-kirdār Ḫalīl Paşa ‘alem-i Resūl-i ekremi yeñiçeri aġası Meḥemmed Aġa'ya teslīm idüp ‘asākir-i İslām ile māh-ı mezbūrda dāḫil-i şehr olup yed-i mü'eyyed-i pādişāhīye teslīm eyledi ve Mar‘aş vālīsi Yumuḳ Meḥemmed Paşa iḥżāriçün fermān ṣādır olup māh-ı merḳūmda ṣadr-ı ‘ālī sarāyına vuṣūl bulduḳda ṣubaşı ta‘yīniyle bāb-ı hümāyūn öñinde ḳatl olındı. Evāsıṭ-ı şehr-i mezbūrda dārü's-sa‘āde aġası Gedāyī Aḥmed Aġa ḥatfe enfihi fevt olup yirine İsmā‘īl Aġa ḫıdmet-i dārü's-sa‘āde ile mesrūr oldı. Yeñiçeri aġası Devrekli Meḥemmed Aġa emāre-i ḥüccāc-ı ẕevi'l-ibtihāc ile mesrūr olup sābıḳā cebecibaşı olan Uzun Muṣṭafā Aġa żābiṭ-i fi'e-i Bektaşiyān oldı ve Selīm Giray Ḫān ‘azl olınup **[367[b]]** yirine Ṣafā Giray Ḳırım ḫānı naṣb olındı.

Rebī‘ü'l-āḫir'de ḫazīne-i enderūn ketḫudāsı Yūsuf Aġa'ya vezāretle Sivas eyāleti tevcīh ba‘dehu ta‘ẓīmle iḫrāc olınup birḳaç günden ṣoñra Mıṣrlı-zāde İbrāhīm Paşa ‘azlinden ḳapudan-ı pür-‘unvān naṣb u ta‘yīn olınup selefi Aġrıboz vālīsi olup eyālet-i Sivas Genc Meḥemmed Paşa'ya virildi.

Cumāde'l-ūlā'da İstanbul ḳā'im-maḳāmı ‘Ammu-zāde Ḥüseyn Paşa ‘azl olınup esīrlikden çıḳan İsmā‘īl Paşa ḳā'im-maḳāmı ṣadr-ı ‘ālī oldı ve tebrīk-i

cülūs-ı meymenet-me'nūs içün Şāh-ı 'Acem elçisi hedāyā-yı maḥṣūṣalarıyla vuṣūl ve muḳaddemā tehyi'e olınan maḥalle nüzūl muḳarrer olup Cumāde'l-āḫire'de dāmen-būs-ı pādişāhī ile müşerref oldı. Şehr-i mezbūruñ onıncı yevm-i Sebt'de ṭuġ-ı ẓafer-fürū'-ı ṣadr-ı a'ẓam ser-nerdübāna naṣb olındı.

Evāḫir-i şehr-i mezbūrda -ki şühūr-ı Rūmiyye'den evvel-i Martdur- Şeyḫü'l-İslām Ebū Sa'īd-zāde Feyżu'llāh Efendi müteḳā'id olup manṣıb-ı fetvāya Şeyḫü'l-İslām-ı sābıḳ 'Alī Efendi müteṣā'id oldı.

Receb'de Diyārbekr vālīsi 'Alī Paşa'ya Başra eyāleti virildi. Yine şehr-i mezbūrda dārü's-sa'āde aġası olan İsmā'īl Aġa ṣadr-ı a'ẓam ve sā'ir erkān-ı devlet iḳdāmıyla 'azl olınup yirine Neẕīr Aġa naṣb olınup bir iki günden ṣoñra ba'ż-ı ġammāz fürce bulup "Ṣadr-ı a'ẓamuñ ḳaṣdı muḳarribān-ı pādişāhīden birḳaç ādemi iḫrāc ve istiḳlāl-i tām ile ibtihāc itmekdür." diyü taḥrīk-i ġażab-ı şehriyārī itmeleriyle şehr-i mezbūruñ ṭoḳuzıncı Ḫamīs güni Ḫāṣekī Aġa irsāliyle ḥużūr-ı hümāyūna da'vet olınup mühr-i vezāret kendüden aḫẕ olınup silaḥşor-ı şehriyārī Ḥabeşī Beşīr Aġa ile Başra vālīsi olan 'Alī Paşa'ya irsāl olınup vezīr-i ma'zūl Gelibolı ḳaṣabasına mevṣūl olduḳda ikinci gün müceddeden fermān vürūdıyla Rodos'a nefy olınup ḳā'im-maḳāmlıḳ yine Silaḥdār 'Alī Paşa'ya ibḳā ve muḳarrer ḳılındı. Yine şehr-i mezbūrda serdār-ı sābıḳ Ḫalīl Paşa bundan aḳdem ḫāṣ ta'yīniyle müteḳā'id olmış idi. el-Ān umūr-ı seferiyyede ṣāḥib-i re'y-i ṣā'ib olduġına binā'en Aġrıboz ṭarafında olan 'asākir-i İslām'a serdār ta'yīn olındı.

Māh-ı Ša'bān'uñ ikinci sebt güni otuz ṭoḳuz günlük Şeyḫü'l-İslām 'Alī Efendi fevt olup yirine ṣāniyen Ebū Sa'īd-zāde Feyżu'llāh Efendi naṣb olındı ve bu eṣnāda ḳāḍī-'asker-i Rūm Erzincānī es-Seyyid 'Alī Efendi daḫı 'azl olınup yirine Naḳībü'l-eşrāf Başmaḳcı-zāde dīger es-Seyyid 'Alī Efendi ṣadr-ı Rūm naṣb olındı. Māh-ı mezbūruñ onıncı **[368[a]]** Aḥad güni Şeyḫü'l-İslām-ı cedīd Feyżu'llāh Efendi şehre duḫūl ve şeref-i dāmen-būs-ı pādişāhīye mevṣūl oldı. Māh-ı mezbūruñ on ṭoḳuzıncı Ṣülāṣā güni ṣadr-ı 'ālī daḫı alay-ı 'aẓīm ile maḥmiyye-i Edrine'ye dāḫil ve zemīn-būs-ı pādişāhī ile envā'-ı iltifāta nā'il oldı. Dört günden ṣoñra ṣadr-ı Rūm Naḳībü'l-eşrāf Başmaḳcı-zāde Efendi ḥażretleri daḫı dāḫil-i şehr-i Edrine oldılar. Şehr-i mezbūr āḫirinde ṭuġ ve oṭaḳ-ı ṣadr-ı 'ālī iḫrāc olınup Sarāyovası'na naṣb olınup ol gün ḳā'im-maḳām-ı rikāb-ı pādişāhī Silaḥdār 'Alī Paşa 'azl ile telḫ-kām ve Babaṭaġı serdārı Silaḥdār Muṣṭafā

Paşa ol ḫıdmet-i celīle ile şīrīn-kām oldı ve keẕālik İstanbul ḳā'im-maḳāmı İsmā'īl Paşa der-i devlet-medāra da'vet olınup manṣıbı ile Bosnevī Ṣarı Ḥüseyn Paşa mesrūr olup şehr-i Edrine'ye vuṣūlinde yeñiçeri aġalıġıyla teşrīf ve selefi Uzun Muṣṭafā Aġa Nigde ve Ḳayṣeriyye eyāletiyle talṭīf olındı.

Ramażān-ı şerīf evāsıṭında muḳaddemā tebrīk-i cülūs-ı hümāyūn içün vārid olan elçiye nāmesi muḳabili nāme virilüp 'avde iẕn virildi ba'dehu Defterdār 'Alī Paşa Ḳıbrıs eyāletiyle iḫrāc olınup manṣıb-ı mezbūr Cānib Aḥmed Efendi'ye māye-i ibtihāc oldı ba'dehu muḳaddemā Ṭrablus-ı Şām eyāleti iḥsān olınan Ḳā'im-maḳām 'Alī Paşa Azaġ'a ta'yīn olındı ba'dehu beş sene muḳaddem Pec ḳralına elçi irsāl olınan Ẕü'l-feḳār Efendi ve Tercemān Isḳarlaṭoġlu ṭaraf-ı çāsārdan cānib-i İslāmiyān'a 'avde me'ẕūn olup Edrine ṭarafına 'azīmeti ḫaberi geldi. Sābıḳā defterdār olup ba'dehu cezīre-i Mora'ya muḥāfıẓ ta'yīn olınan Ḳılıç 'Alī Paşa'nuñ re'āyā vü berāyāya ẓulm ü bī-dādı ḳar'-ı sem'-i pādişāhī eyledükde ḳatli bābında fermān-ı ḳażā cereyān-ı ṣudūr idüp ba'de'l-i'dām mā-meleki mīrīye aḫẕ olındı.

Muḳaddemā rikāb-ı ḳa'im-maḳāmī naṣb olınan Muṣṭafā Paşa evā'il-i Şevvāl'de taḫt-ı ḳadīm-i şāhān-ı Āl-i 'Oṯmān olan maḥmiyye-i Edrine'ye vuṣūl buldı. Şevvāl'üñ on beşinci İṯneyn güni ṣadr-ı a'ẓam alay ile Edrine'den ḥareket eyleyüp Kemāl Çayırı nām maḥalde maḍrūb olan ḫıyāma nüzūl olındı ba'dehu ḳaṭ'-ı merāḥil iderek māh-ı mezbūruñ yigirmi birinci güninde Filibe'ye vāṣıl olup üç gün ḳarār olınduḳdan ṣoñra yigirmi beşinci güni ḥareket olınup ġurre-i Ẕi'l-ḳa'de'de Ṣofya ṣaḥrāsına nüzūl olındı. Anda daḫı üç gün mekṯ ü ārāmdan ṣoñra māh-ı mezbūruñ dördinci güni rū-be-rāh-ı semt-i 'adū olup ṭoḳuzıncı gün Niş'e vuṣūl bulup anda daḫı üç **[368[b]]** gün oturaḳdan ṣoñra ḳaṭ'-ı merāḥil olınup māh-ı mezbūruñ on ṭoḳuzıncı gün dārü'l-cihād-ı Belġrad'a vāṣıl 'ale't-tevālī otuz gün miḳdārı istirāḥat ḥāṣıl olduḳdan ṣoñra nehr-i Save üzerine müceddeden cisr binā olınup mīr-i mīrān-ı Rūm Maḥmūd Beg-zāde ve birḳaç beglerbegi ve ḳadr-i kifāye tüfenk-endāz ve ceng-āver Arnavud dil-āverleriyle cisr-i mezbūrdan Zemun ṣaḥrāsına 'ubūr idüp ol maḥalde ḫayme vü ḫargāh ile birḳaç gün mekṯ olınup aḥvāl-i 'adū kemā-hüve-ḥaḳḳıhā tecessüs olınduḳda ḳaṭ'ā bir ṭarafdan ḥareketleri ẓāhir olduġı müteyaḳḳın olduġından mā'adā vaḳt-i ḥarb ü ḳıtāl daḫı mürūr itmegin ḥavālī-i dārü'l-cihāda rücū' olındı.

Yüz dört Muḥarremi'nde Ṭuna Ḳapudanı 'Alī Paşa Belġrad ḳurbinde kāfir donanmasıyla ceng ü cidāl idüp bi-'avni'llāhi te'ālā ġalebe-i külliyye ẓuhūr idüp mühimmāt-ı kārzār ile memlū altmış 'aded fırḳatelerin fetḥ ü tesḫīr müyesser olup dāḫil-i taṣarruf-ı İslāmiyān oldı. Şehr-i mezbūruñ yigirmi beşinci İsneyn gicesi Edrine'de pādişāh-ı gerdūn-veḳār ḥażretlerinüñ baṭn-ı vāḥidden tev'emeyn iki şeh-zāde-i 'alī- tebārı ẓuhūr idüp biri Selīm, biri daḫı İbrāhīm tesmiye olınup ol sürūr-ı tāze içün memālik-i maḥrūseye dört gün dört gice donanma fermānları irsāl olınmışdur. Ṣıdḳī Çelebi bu beyti tārīḫ dimişdür:

Baḥr ü ber fetḥine Ḫān Aḥmed'üñ oldı tārīḫ
İki şeh-zādesi mīlādı ḳırānü's-sa'deyn[1]

Şeyḫü'l-İslām-ı vaḳt Ebū Sa'īd-zāde Feyżu'llāh Efendi daḫı bu mıṣrā'-ı zībāyı tārīḫ dimişdür:

İki şeh-zāde ile rūşen oldı dīde-i dünyā[2]

Ṣafer'de ordu ṭarafında olan 'asākir-i İslām rūz-ı Ḳāsım teḳarrübi sebebiyle 'avdet içün semt-i selāmete imāle-i licām idüp Rebī'ü'l-āḫir evāḫirinde Ṣadr-ı A'ẓam 'Alī Paşa dāḫil-i şehr-i Edrine oldılar.

Cumāde'l-ūlā'da eyālet-i Şām 'askerīsi beyninde ba'ż-ı fesād mesmū' olmaġla vālīsi Gürci Meḥemmed Paşa 'azl olınup yirine Mūṣul eyāletine mutaṣarrıf olan Esīr Muṣṭafā Paşa naṣb olındı.

Cumāde'l-āḫir'de ṭaraf-ı çāsār-ı Nemçe'den ṣulḥe vāsıṭa olmaḳ mülāḥaẓasıyla İngiliz balyozı vāṣıl-ı şehr-i Edrine oldı.

Ve Receb evāsıṭında sefer içün tuġlar iḫrāc olındı. Şehr-i mezbūrda Defterdār Cānib Aḥmed Efendi 'azl olınup yirine sipāhīler aġası 'Alī Aġa defterdār oldı. Yine māh-ı mezbūrda Vezīr-i A'ẓam 'Alī Paşa 'azl olınup yirine rikāb-ı hümāyūn ḳā'im-maḳāmı Muṣṭafā Paşa ṣadr-ı a'ẓam oldı. Vezīr-i ma'zūl biñ aḳçe teḳā'üd vaẓīfesiyle Küçük Çekmece ḳurbinde vāḳi' çiftliginde [**369**[a]] gūşe-nişīn-i 'uzlet olmış idi. Ruḫṣat virilüp emvāline daḫı ta'arruż olınmadı. Vezīr-i cedīdüñ sābıḳā ketḫudāsı olan 'Oṣmān Aġa vezāret ile ḳā'im-maḳām-ı rikāb-ı şehriyārī oldı.

Ṣa'bān'da Yeñiçeri Aġası İsmā'īl Paşa Şām eyāletiyle 'azl olınup yirine

1 ایکی شهزاده سی میلادی قران السعدین
2 ایکی شهزاده ایله روشن اولدی دیدهٔ دنیا

Sekbānbaşı ʻAbdu'llāh Aġa żābiṭ-i Bektaşiyān naṣb olındı. yirine Doġramacı Meḥemmed Aġa sekbānbaşı oldı. Ramażān'da cezīre-i Rodos'da menfī olan ṣadr-ı esbaḳ Ḳoca ʻAlī Paşa ḥaḳḳında ġażab-ı pādişāhī ṣāniyen ẓuhūr itmekle iʻdāmı içün ser-bevvābān-ı dergāh-ı ʻālīden biri irsāl olındı.

Şehr-i mezbūrda aḫaveyn ü tev'emeyn dü şeh-zāde-i mükerremeynden Selīm ismiyle müsemmā olan sulṭān ʻāzim-i dārü's-selām-ı cāvidān olduḳda ber-resm-i me'nūs techīz ü tekfīn ü ṣalātları itmām olınduḳdan ṣoñra mīr-āḫūr-ı ṣānī taʻyīniyle naʻşları ḳoçı ile İstanbul'a īṣāl ve ʻamm-i ʻālī-menziletleri vālidesi terbiye-i şerīfelerine defn olınmaḳ sipāriş olındı. Teberrük-i cülūs-ı hümāyūn-ı meymenet-maḳrūn içün diyār-ı Özbek'den elçi gelüp hediyyesin ʻarż eyledi. Māh-ı mezbūrda Ḳaraman eyāleti Şām'dan maʻzūl Gürci Meḥemmed Paşa'ya iḥsān olınup Selanik muḥāfaẓası daḫı Güzelce Ḫalīl Paşa'ya ʻināyet olındı.

Şevvāl'de āsitāne-i İstanbul ḳā'im-maḳāmı Bosnevī Ḥüseyn Paşa'ya Ḳarṣ eyāleti virilüp yirine bustāncıbaşılıḳdan çıḳan dīger Ḥüseyn Paşa ḳā'im-maḳām-ı ṣadr-ı ʻālī olup sefer içün çādırlara ḫurūc olındı.

Ve ġurre-i Ẕi'l-ḳaʻde'de merḥale-be-merḥale ḥareket iderek sekizinci gün Buṭova nām menzile nüzūl ve bir gün anda mekṣ olınup irtesi Yeşiloġlı nām maḥalle vuṣūl bulup evāsıṭ-ı māh-ı mezbūrda Rodoscuḳ ḳażāsına duḫūl itdiler. Ḫān-ı ʻālī-şān Selīm Giray Ḫān daḫı ol menzilde dāḫil-i muʻasker-i sulṭānī oldı. Baʻde taḥṣīli'ş-şuʻūr ol ṭarafda mevcūd olan aʻyān-ı devletle ʻaḳd-i meclis-i müşāvere olınup cümlenüñ ṣavāb-dīdi olmaḳ üzere Erdel memleketine teveccüh ve ʻazīmete ḳarār virildükden ṣoñra Ḳırım ḫānı Ruscuḳ İskelesi'nden Eflaḳ yaḳasına revān oldı.

Ẕi'l-ḥicce'de ṣadr-ı ʻālī daḫı ol ṭarafa ʻazīmet itdi. Māh-ı mezbūrda birāder-i ekremleri Sulṭān Meḥemmed Ḫān-ı Ġāzī merḥūmuñ ʻAfīfe Ḳadın'dan ḥāṣıl olan kerīme-i mükerremelerini Diyārbekr vālīsi olup Anaṭolı müfettişi olan Şāhīn Meḥemmed Paşa'ya tezvīc murād olınup techīzi umūrına şürūʻ olındı. ʻAsākir-i İslām daḫı ṣadr-ı ʻālī-maḳām ile Ruscuġ'a ḥareket ve andan Eflaḳ ṭarafına ʻazīmet idüp Ṭuna'dan daḫı ʻubūr **[369[b]]** itdükden ṣoñra dārü'l-cihād ḳalʻa-i Belġrad muḥāfıẓı Caʻfer Paşa ṭarafından küffāruñ nehr-i Save'den Semendire cānibine mürūr u ʻubūrlarını müşʻir kāġıẕ gelmekle derḥāl Erdel

ṭarafına irsāl olınan mīr-i mirān-ı eyālet-i Rūm Maḥmūd Beg-zāde Belġrad imdādına ta'yīn olınup ba'dehu ṣadr-ı 'ālī daḫı ordu-yı hümāyūn ile ol ṭarafa 'avdet eyledi.

Evāḫir-i şehr-i mezbūrda merḥūm u maġfūrun leh Sulṭān Meḥemmed ḫāṣekīlerinden mārrü'z-zikr 'Afīfe Ḳadın daḫı muvaḳḳi'-i dīvān-ı sulṭānī Elmās Meḥemmed Paşa'ya tezvīc fermān olındı.

Biñ yüz beş Muḥarremi'nüñ evāḫirinde ḳal'a-i Belġrad ārzūsıyla muḥāṣara ṣadedinde olan küffār-ı ḫāksār ṭu'me-i şemşīr-i 'asākir-i müslimīn olup ekseri Save'den öte firār itdükleri ḫaber-i meserret-eseri vuṣūl buldı.

Şehr-i Rebī'ü'l-evvel'üñ altıncı gün rūz-ı Ḳāsım olmaġın 'asākir-i İslām ṭaraf-ı meştā-yı Edrine'ye 'azīmet eylediler ve bundan aḳdem cezīre-i Ḳıbrıs muḥāfaẓasına me'mūr olan "Ḳalaylı Ḳoz" dimekle şehīr Aḥmed Paşa maḥmiyye-i İstanbul ḳā'im-maḳāmlıġıyla tekrīm olındı ve selefi bustāncıbaşılıḳdan çıḳan Ḥüseyn Paşa Ḳıbrıs vilāyetiyle irsāl olındı. Selḫ-i şehr-i mezbūrda ṣadr-ı a'ẓam 'asākir-i İslām-ı nuṣret-encām ile meştā-yı Edrine'ye duḫūl içün alay tertīb olınup 'unvān-ı ḳadīm üzre dāḫil-i şehr-i Edrine oldılar.

Muntaṣıf-ı şehr-i Rebī'ü'l-āḫir'de rikāb kā'im-maḳāmı 'Osmān Paşa fevt olup Üçşerefeli Cāmi'i miḥrābı pīşgāhında defn olındı.

Cumāde'l-ūlā evāḫirinde İstanbul kā'im-maḳāmı Aḥmed Paşa'ya Diyārbekr eyāleti sipāriş olınup Şām paşası İsmā'īl Paşa daḫı Ḫanya'ya naḳl olındı ve Ḳandiye muḥāfıẓı Küçük Meḥemmed Paşa'ya Saḳız muḥāfaẓası virilüp selefine Boġazḥiṣār muḥāfaẓası virildi ve selefi 'Ammu-zāde Ḥüseyn Paşa Ḳosṭanṭıniyye ḳā'im-maḳāmlıġıyla tebcīl olındı.

Cumāde'l-āḫir'de Cebecibaşı 'Alī Aġa Mıṣr vālīsi olup yiri ṣadr-ı a'ẓam-ı sābıḳ 'Alī Paşa ketḫudāsı Meḥemmed Aġa'ya virildi.

Receb'üñ on yedisinde Ṣadr-ı A'ẓam Muṣṭafā Paşa 'azl olınup mühr-i vezāret Şām Ṭrablusı vālīsi Defterdār 'Alī Paşa'ya irsāl ve yirine vezīr-i ma'zūl īṣāl olındı. On günden ṣoñra menāzil-i ṭarīḳden Berġos nām merḥaleden 'avd ile me'mūr olup ba'de'l-vuṣūl Ḳapuortası'nda maḥbūs ve bi'l-cümle aġırlıġı ṭaraf-ı mīrīye maḳbūż olmaḳ üzere fermān ṣādır oldı.

Evā'il-i Şa'bān'da merḥūm u maġfūrun leh Sulṭān Meḥemmed Ḫān kerīmelerinden Ṣā'ime Sulṭān, Ḳā'im-maḳām Çerkes 'Oṯmān Paşa'ya 'aḳd-i tezvīc olındı. Yine şehr-i mezbūrda Dārü's-sa'āde **[370[a]]** aġası Neẕīr Aġa 'azl olınup yiri Ḫāṣekī Sulṭān'uñ baş aġası İdrīs Aġa'ya virildi. Evāḫir-i şehr-i mezbūrda Ṣadr-ı A'ẓam 'Alī Paşa Edrine'ye ḳarīb İskender ḳaryesine vāṣıl ve alay ile şehre dāḫil oldı.

Ramażān'uñ evā'ilinde ṭuġ-ı pür-fürūġ-ı Āṣafī iḫrāc olınup sefere ḥareket muḳarrer olup ṣadr-ı a'ẓam-ı sābıḳ zamānında Mıṣr-ı Ḳāhire manṣıbı iḥsān olınan Cebecibaşı 'Alī Paşa 'azl olınup selefi Ḫazīnedār 'Alī Paşa'ya ibḳā olındı. Vezīr-i ma'zūl otuz ṭoḳuz gün miḳdārı ḥabsden ṣoñra ḫalīlesi Begḫān Sulṭān şefā'atiyle ıṭlāḳ olınup Ṣayda Beyrut eyāleti iḥsān olındı. Diyārbekr iḥsān olınan Aḥmed Paşa 'azl ve Baġdād muḥāfıẓı dīger Aḥmed Paşa Diyārbekr'e naḳl olınmış iken 'azl olınup Ṣā'ime Sulṭān zevci 'Oṯmān Paşa'ya tevcīh olındı. Ketḫudā-yı ṣadr-ı 'ālī ḳā'im-maḳām naṣb olındı ve Yeñiçeri Aġası 'Abdu'llāh Aġa 'azl olınup yiri sābıḳā Özi muḥāfıẓı naṣb olınan Murād Paşa'ya virilüp iki günden ṣoñra çādırlara ḫurūc olındı.

Evā'il-i Ẕi'l-ḳa'de'de ṭaraf-ı düşmene ḥareket olındı. Ḳaṭ'-ı merāḥil iderek māh-ı mezbūruñ on ikisinde Filibe'ye vāṣıl ve birḳaç gün istirāḥatdan ṣoñra ṭayy-ı merāḥil olınup şehr-i mezbūruñ yigirmi üçinci güni Ṣofya şehrine dāḫil olup irtesi Rūmili pāyesiyle defterdār olan İsmā'īl Paşa Bosna ve Kilis sancaġıyla 'azl olınup yirlerine baş muḥāsebe ḳalemi ḫulefāsından ikinci ḫalīfe olan Mürekkebī-zāde Ḫalīl Efendi naṣb olındı. Evāḫir-i Ẕi'l-ḥicce'de Ḳā'im-maḳām-ı rikāb 'Abdu'llāh Paşa 'āzim-i dārü'n-na'īm olup Nişāncı Elmās Meḥemmed Paşa ḳā'im-maḳām naṣb olındı.

Yine evāḫir-i Ẕi'l-ḥicce'de 'asākir-i İslām Belġrad-ı dārü'l-cihādda Viracar ṣaḥrāsına vuṣūl bulup sekiz gün istirāḥat itdüklerinden ṣoñra ṣavāb-dīdleri üzere ḥareket ve küffār-ı bed-kirdār ile muḳāvemete cür'et itmişler idi.

Lāḳin [1] الامور مرهونة بأ وقتها vefḳınca ber-vefḳ-ı dil-ḫ'āh leşker-i 'adūdan aḫẕ-ı intiḳām vaḳt-i muḳaddere merḥūn olmaġın ancaḳ müdāfa'a ile iktifā olınup ba'de inḳıżāi'l-eyyām dārü'l-emn ve'l-meymene maḥmiyye-i Edrine'ye imāle-i licām olındı.

Yüz altı Cumāde'l-ūlāsı'nda pādişāh-ı 'ālem-penāhuñ gülşen-i ḥayātı tef-zede-i bād-ı ḫazān ve istişmām-ı būy-ı cinān ile rūḥ-ı hümā-ṭayerānları a'lā-yı

1 "İşler vakitlerine rehindir."

'illiyyīne revān olup birāder-zādeleri ekber-i şāh-zādegān pādişāhımuz Sulṭān Muṣṭafā Ḫān ibnü's-Sulṭān Meḥemmed Ḫān ḥażretleri mālik-i heft ıḳlīm ve şehriyār-ı gerdūn-ı **[370[b]]** na'īm olduḳdan ṣoñra ba'de't-techīz ve'ṣ-ṣalāt na'ş-ı raḥmet-naḳşları İstanbul'a īṣāl olınup Süleymāniyye türbesinde 'uzlet-nişīn-i mezār-ı pür-envār oldı.

Pādişāh-ı maġfūr mānend-i āftāb pür-nūr, 'ālī-himmet, ṭab'-ı ṣafā-ṣıfātı maḫzen-i kerem ü kerāmet, vaḳūr u edīb, vecīh ü mehīb, niẓām-ı 'āleme sā'ī, ḳavānīn-i salṭanata murā'ī, pādişāh-ı 'ālem-penāh, şehenşāh-ı Cem-cāh idi.

İḫtilāl-i 'aṣrdan nāşī taḥṣīl-i niẓām içün ekṣeriyyā tebdīl-i şekl ile tecessüs-i aḥvāl iderlerdi.

**Müddet-i Salṭanatları**

Üç sene sekiz aydur.

**Müddet-i 'Ömrleri**

Elli üç sāl idi.

[**Ricâl-i Devlet**]

**Evlād-ı Kirāmları**

Tev'emeyn iki şeh-zāde-i cüvān-baḫtları ẓuhūr idüp biri **Sulṭān Selīm** -ki biñ yüz dört Ramażānı'nda 'azm-i dārü'n-na'īm eyledi- ikincisi **Sulṭān İbrāhīm**'dür ki biñ yüz dört Muḥarremi'nde küngür-fürūz-ı iklīl-vücūd olduḳlarında şeyḫü'l-İslām-ı vaḳt Ebū Sa'īd-zāde Feyżu'llāh Efendi'nüñ didügi tārīḫ laṭīfdür:

**Mıṣrā'** İki şeh-zāde ile rūşen oldı dīde-i dünyā[1]

**Vüzerā-yı 'İẓām**

**Köprüli-zāde Muṣṭafā Paşa:** Muṣṭafā Paşa ibnü'l-Vezīr Köprüli Meḥemmed Paşa. Biñ ḳırḳ yedi tārīḫinde tevellüd idüp sinn-i temyīze vāṣıl olduḳdan ṣoñra vālid-i keṣīrü'l-maḥāmidi devletinde iżā'a-i biżā'a itmeyüp 'alā-vechi'l-kümmel tekmīl-i istīhāl eyleyüp biñ ṭoḳsan bir tārīḫine dek āsūde-ḥāl ve

1 ایکی شهزاده ایله روشن اولدی دیدهٔ دنیا

müreffehü'l-bāl meşāġil-i 'ilmiyye ile güẓārende-i eyyām ü leyāl iken Cumāde'l-āḫire'de bilā-ṭaleb vezīr-i güzīn vüzerā-yı ḳubbe-nişīn silkine münselik olmışlar idi. Ṭoḳsan dört Recebi'nde Nigbolı ilḥāḳıyla Silistre eyāleti virildi. Ṭoḳsan beşde Babaṭaġı'na gönderilüp ba'dehu Saḳız muḥāfıẓı ta'yīn olındı. Ṭoḳsan ...[1] Muḥarremi'nde Boġazḥiṣārı'na naḳl olınup ṭoḳsan sekiz evāḫirinde İstanbul ḳā'im-maḳāmı naṣb olınmış idi. Ṭoḳsan ṭoḳuz Muḥarremi'nde vāḳi' vaḳ'ada 'asākir-i İslām re'yiyle cülūs itdürüp Rebī'ü'l-evvel'de zorbālar istiṣḳāliyle ṣāniyen Boġazḥiṣārı'na gönderilüp andan Ḫanya'ya ba'dehu Ḳandiye'ye ta'yīn olınduḳdan ṣoñra tekrār Saḳız muḥāfaẓasıyla me'mūr oldılar. Yüz bir Muḥarremi'nde Tekfūrṭaġlı Muṣṭafā Paşa yirine Āṣaf-ı dilīr ü vezīr-i müşterī-tedbīr olup yüz beş Ẕi'l-ḥiccesi'nde ma'rekede şehīden intiḳāl ve leẓā'iẓ-i cināna iştiġāl eyledi.

Paşa-yı müşārün ileyh [2] صبت السجال الرحمة عليه vezīr-i fāżıl, müşīr-i kāmil, müteşerri' ü dīndār, levme-i lā'imden bī-bāk u bī-'ār, muṭlaḳü'l-lisān, ṣāfiyyü'l-ḳalb [ü] ḫāliṣü'l-cenān, be-taḥṣīṣ lüġat ve ḥadīṯ-i şerīfe **[371a]** ḳaviyyü'l-intisāb, cerī vü cesūr, 'ālī-cenāb u vaḳūr idi.

Zamān-ı ṣadāretlerinde nevā'ibden niçesin ref' idüp 'an-aṣl-i ḫazīnede müżāyaḳa-i 'aẓīme var iken birḳaç meẓālim def'iyle bi-ḥasebi'ż-ẓāhir meṣārif-i īrāduñ ża'fı olmış iken fe-li'llāhi'l-ḥamd ibtidā seferlerinde bilā-müṣādere tehyi'e-i levāzım idüp mütevekkilen 'alā'llāh i'lā-yı kelimetu'llāh ḳaṣdıyla sefere 'azīmet idüp fevḳa'l-melḥūẓ manṣūr u muẓaffer olup der-ceng-i evvel Niş ve Semendire'yi alup andan Belġrad-ı bihişt-ābād gibi bir ḳal'a-i āhenīn-bünyādı dāḫil-i ḳabża-i tesḫīr itmekle küffār-ı ḫāksāra kemā-hüve-ḥaḳḳıhā miḳdārın bildirüp bī-ḥisāb melā'īni ṭu'me-i şemşīr idüp mecmū'ü'l-İslāmiyān'a ḥayāt-ı tāze virüp rāḥat-resān-ı mü'minīn ve ṣafā-baḫş-ı ḫavāṭır-ı me'yūsīn olmış idi. İkinci senede daḫı himmet-i bī-hemtā ṣarfıyla fevḳ-ı mā-fi's-sābıḳ tekmīl-i mehāmm-ı seferiyye idüp rū-be-rāh-ı semt-i 'adū olup maḥall-i ma'rekeye vuṣūl bulup muntaẓır-ı ẓuhūr mütemennā vü me'mūl iken ber-muḳteżā-yı taḳdīr-i Rabbānī ba'ż-ı çarḫacıyān paşalaruñ 'adem-i teşebbütleri sebeb-i ẓāhir olup sā'ir ṭavā'if-i 'asker daḫı pāydār olmayıcaḳ iḳtiżā-yı kemāl-i diyānet mānī'-i ric'at ü 'avdet olup nā-çār sell-i seyf olduḳları ḥālde dāḫil-i meydān-ı

1 Metinde yeri boş bırakılmıştır.
2 "Rahmet kovaları onun üzerine dökülsün."

kārzār olduḳda bir ṭop ile şehīd olup ʿarṣa-i hestīden nā-bedīd olmışlar idi. Rüşdī Efendi bu mışrāʿı tārīḫ dimişdür:

ʿAdem cisrini geçdi rāh-ı Ḫaḳ'da Köprüli-zāde[1]

**ʿArabacı ʿAlī Paşa:** ʿAlī Paşa Oḫrili'dür. Vilāyetinde "Bahādır-zāde" dimekle şehīr bir merdüñ ferzend-i dīliridür. Taḥṣīl-i biżāʿa-i ʿilmiyye ve tekmīl-i ādāb-ı resmiyye itdükde ʿulemānuñ birinden mülāzım ve ṭarīḳ-ı ʿilmīye ʿāzim olup Vālide Sulṭān ketḫudāsı Şāhīn Aġa'ya imām ve ol ḫıdmetle be-nām olmış idi baʿdehu hem-şehrīsi olmaḳ taḳrībiyle Aġrıboz muḥāfıẓı Ḫalīl Paşa'ya varup fermān ile Lefke'ye ḳāḍī naṣb idüp muvaḳḳatı ḳāḍī-i cedīd gelinceye dek ḥükūmet idüp baʿdehu ʿavām ziyyine girüp paşa-yı mezbūr re'y ü fermānıyla żābiṭ-i ḳaṣaba taʿyīn olındı baʿdehu Varna ḳażāsına arpa kulı naṣb olınup andan Ḳamaniçe'ye defterdār irsāl olındı baʿdehu Köprüli-zāde Muṣṭafā Paşa aġalarından olup andan paşası ṣadāretinde ketḫudālığı ḫıdmetine sezā, yüz bir Ṣaferi'nde yeñiçeri aġalığıyla kām-revā olmış idi. Yüz iki tārīḫinde rikāb-ı hümāyūnda ḳā'im-maḳām ḳalup evāḫir-i sene ṣadr-ı şehīd yirine ṣadāret-i **[371[b]]** ʿuẓmāya nā'il oldı. Yüz üç Recebi'nde ʿazl olınup Gelibolı'ya nefy olınmış iken anda daḫı ḳarāra rıżā gösterilmeyüp Rodos cezīresine vuṣūl ile me'mūr ve mühr-i vezāret Diyārbekr vālīsi Ḥācī ʿAlī Paşa'ya irsāl ile mesrūr ḳılındı baʿdehu Bıyıḳlı Muṣṭafā Paşa vezāretinde ḳatl olındı.

Paşa-yı mezbūr şiddet ü ḥiddet ile meşhūr idi. Zamānında erkān-ı devletden baʿżılar ḥaḳḳında sū'-i ẓan idüp ḫ̆āh u nā-ḫ̆āh ʿazl itdürdüginden māʿadā der-ʿaḳab ʿaraba taʿyīn idüp nefy itmegi ʿādet itmegin "ʿArabacı ʿAlī Paşa" dirler idi.

**Ḥācī ʿAlī Paşa:** ʿAlī Paşa. Maḳtūl Ḳara Muṣṭafā Paşa ḫıdmetinde perverde olup ḳā'im-maḳām olduḳda ḳapucılar ketḫudāsı olup Pec Seferi'nden ʿavdet olınduḳda ḥacca gidüp edā-yı nüsük-i İslām itdükden ṣoñra gelüp Ḳara İbrāhīm Paşa ṣadāretinde çāvuşbaşı, andan üç tuġ ile Saḳız vālisi baʿdehu Ḫanya'ya muḥāfıẓ olup andan Erżurūm paşası olmış idi. Yüz bir Ẕi'l-ḳaʿdesi'nde İstanbul ḳā'im-maḳāmı, andan Diyārbekr'e gönderilmiş idi. Yüz üç Recebi'nde ʿArabacı ʿAlī Paşa yirine ṣadrü'l-vüzerā olup yüz dört Recebi'nde mīrīden yev-

1 عدم جسرینی کچدی راه حقده کوپریلی زاده

miye biñ aḳçe ta'yīniyle Küçük Çekmece ḳurbinde çiftliginde müteḳā'id ve yirine Bıyıḳlı Muṣṭafā Paşa mesned-i ṣadāret-i 'uẓmāya müteṣā'id oldı. Andan Ḳandiye vālīsi olup anda vefāt itdi.

Paşa-yı mezbūr "Ḥācī 'Alī Paşa" dimekle meşhūr, ṣāfī-fu'ād, merd-i pāk-i'tiḳād idi.

**Bıyıḳlı Muṣṭafā Paşa:** Muṣṭafā Paşa Bozoḳlı'dur. Ḥarem-i hümāyūnda perverde olup silaḥdār-ı şehriyārī rütbesine vāṣıl olduḳdan ṣoñra ḳapudan-ı pür-'unvānlıḳ ile ḫurūc itmiş idi ba'dehu Leh Seferi'ne 'asker ta'yīn olınup andan Şām vālīsi olup ba'dehu Ṭrablus vilāyeti tefvīż olındı. Yüz üç Recebi'nde 'Alī Paşa yirine rikāb-ı hümāyūn kā'im-maḳālıġıyla be-kām, yüz dört Recebi'nde Ḥācī 'Alī Paşa yirine ṣadāret-i 'uẓmāya nā'ilü'l-merām olmış idi. Yüz beş Recebi'nde ma'zūl ve mühr-i vezāret Ṭrablus-ı Şām vālīsi Defterdār 'Alī Paşa'ya mevṣūl olup bunlara manṣıb-ı münḥal maḥal görilmiş iken nīme rāhdan 'avdet ile me'mūr ve ba'de'l-vuṣūl Ḳapuarası'nda ḥabs olınup mā-meleki ṭaraf-ı mīrīden aḫẕ ile maḫsūr oldı. Sene-i mezbūre Ramażānı'nda ḫalīlesi Begḫān Sulṭān şefā'atiyle cürmi 'afv olınup Ṣayda Beyrut manṣıbı iḥsān olındı. Andan Şām-ı dārü's-selāma irsāl olınup ba'dehu Boġazḥiṣār muḥāfaẓası **[372[a]]** sipāriş olındı. Andan ṣāniyen rikāb kā'im-maḳāmı.

**Defterdār 'Alī Paşa:** Bıyıḳlı Muṣṭafā Paşa yirine ṣadr-ı a'ẓam olup devlet-i Aḥmediyye bunuñla ḫatm oldı.

## Meşāyiḫ-ı İslām

**Ebū Sa'īd-zāde Feyżu'llāh Efendi** cülūsında şeyḫü'l-İslām bulınup ṣoñra 'azl olındı. Fī-Cumāde'l-āḫire sene 103.

Ṣāniyen **'Alī Efendi** naṣb olınup ḳırḳ güni tecāvüz itdükde fevt oldı. Fī-Şa'bān sene 103.

Ṣāniyen **Ebū Sa'īd-zāde Feyżu'llāh Efendi** naṣb olınup 'azl olındı. Fī-Ẕi'l-ḳa'de sene 105.

Meḥemmed **Ṣādıḳ Efendi** ḥażretleri naṣb olınup bunlarla devlet-i Aḥmediyye āḫir oldı.

## Ṣudūr-ı Rūm

**Yaḥyā Efendi** ḥażretleri cülūs-ı hümāyūnda ṣadr bulınup baʿdehu ʿazl olındı. Fī-Muḥarrem sene 103.

**Erzincānī es-Seyyid ʿAlī Efendi** Anaṭolı'dan Rūm'a naḳl olınup ʿazl olındı. Fī-Şaʿbān sene 103.

**Naḳībü'l-eşrāf Başmaḳcı-zāde es-Seyyid ʿAlī Efendi** ḥażretleri ṣadr-ı Rūm olup neḳābetle cemʿ itdükden ṣoñra ʿazl olındı. Fī-Rebīʿü'l-evvel sene 105.

Ṣāniyen **Yaḥyā Efendi** ḥażretleri naṣb olınup baʿdehu ʿazl olındı. Fī-Şevvāl sene 105.

**Meḥemmed Ṣādıḳ Efendi** ḥażretleri ṣadr-ı Rūm olup baʿdehu fetvāya naḳl olındı. Fī-Ẕi'l-ḳaʿde sene 105.

Sābıḳā imām-ı şehriyārī olan **Meḥemmed Efendi** ḥażretleri tekerrür idüp zamānlarında cülūs vāḳiʿ oldı.

## Ṣudūr-ı Anaṭolı

**Erzincānī es-Seyyid ʿAlī Efendi** İstanbul'dan Anaṭolı'ya naḳl olınup cülūs-dan ṣoñra Rūm'a naḳl olındı. Fī-Muḥarrem sene 103.

**Ḫˇāce-zāde es-Seyyid ʿOṯmān Efendi** ḳāḍī-ʿasker olup baʿdehu ʿazl olındı. Fī-Muḥarrem sene 104.

**Şaʿbān-zāde Meḥemmed Efendi** ṣadr olup fevt oldı. Fī-Rebīʿü'l-evvel sene 104.

**Aḳ Maḥmūd Efendi** ḥażretleri ṣadrı teşrīf idüp baʿdehu teḳāʿüd buyurdılar. Fī-Şaʿbān sene 104.

**Meḥemmed Ṣādıḳ Efendi** ḥażretleri Mıṣr'dan maʿzūlen ṣadrı teşrīf idüp baʿdehu Rūm'a naḳl olındı. Fī-Şevvāl sene 105.

**Fenārī-zāde es-Seyyid Ebu'l-faẓl Meḥemmed Efendi** ḳāḍī-ʿasker naṣb olınup zamānlarında cülūs vāḳiʿ oldı.

## Ḳużāt-ı Ḳosṭanṭıniyye

**Aʿrec-zāde ʿAbdu'llāh Efendi** cülūs-ı Aḥmed Ḫānī'de ḳāḍī-i beled bulınup baʿdehu ʿazl olındı. Fī-Ṣafer sene 103.

Şāriḥ-i *Mülteḳā* **[372[b]] es-Seyyid Meḥemmed Efendi** ḳāḍī-i İstanbul naṣb olınup ba'dehu 'azl olındı. Fī-Cumāde'l-ūlā sene 103.

**Muṣlī Efendi** ḳāḍī-i beled naṣb olınup ba'dehu 'azl olındı. Fī-Şevvāl sene 103.

**Evliyā Meḥemmed Efendi** İstanbul ḳāḍīsi olup ba'dehu 'azl olındı. Fī-Receb sene 104.

**Tevfīḳī-zāde Efendi** ḥażretleri ḳāḍī naṣb olınup 'azl olındı. Fī-Muḥarrem sene 105.

**Ca'fer-zāde Şeyḫ Meḥemmed Efendi** ḳāḍī naṣb olınup ba'dehu 'azl olındı. Fī-Şa'bān sene 105.

Debbāġ-zāde Efendi mülāzımı **'Abdu'llāh Efendi** ḳāḍī'-i beled olup devlet-i Aḥmediyye bunlarla ḫatm oldı.

## Ḫātime

Sitāyiş ol Ġanī Settār'a ki engüşt-i ḳalem-rān-ı ḥikāyet-nüvīs iẕn-i Ḫudāvend-i girān-in'āmla bustān-ı der-i bustān-ı ṣaḥā'ifde hem-ḥāl-i nihāl-i nevīn-rüste-i bār-āver, mīve-rīz-i kelimāt-ı şāmilü'l-berekāt-ı güher-berāber olup 'azm-kerde-i faḳīrāne ṣūret-i iḫtitāmda cilveger olmaġın evrāḳ-ı sīm-ṭār suṭūr-ı serv-i ṭırāzla engüşt-nümā-yı işāret-i itmām ve ṣaḥā'if-i cedvel-keşīde dest-gerd-i şikār-ı evrāḳ ḫatm-i iştiyāḳla vāyedār pūşīde ve güft ü şinīd olduḳca ḫamyāze-keş-i iḫtitām olup ve eczā-yı kitāb daḫı şīrāze-beste-i muvāṣalat olup gerden-i yek-dīgere dest-endāz-ı ülfet olmaḳ dā'iyyesiyle ṣad 'arż bir bestegī ve intiẓām itdükde ḫāṭır-ı meşġale düşmene daḫı bu gül-zemīnde seccāde-i ferş-i iḳāmet olup yek dü rūz sāḥa-gerd-i istirāḥat olduḳda:

**Naẓm**

قلم اینجا رسید و سربشکست
قلم دیکری بدستم هست [1]

feḥvāsınca yine pāy-efken-i rikāb-ı 'azīmet olup muḳaddemā mübāşeret olınan taḥrīrden raḳam-zede-i ḫāme-i a'cūbe-zāy olan veḳāyi' bu ṣaḥīfe-i ra'nāda tamām olup tanẓīm-i tafṣīl-i veḳāyi'-i dīger ṣaḥā'if-i dīgerde nüvişte olmaḳ üzere mübāşeret olındı. Me'mūldür ki nigeh-endāzān-ı iḫvān-ı baṣīret-nevā ḳarīn-i

1 "Kalem buraya ulaştı ve başı kırıldı. Elimde başka bir kalem var."

ḫaṭā olan cāy-ı perīşān-nümāda [1]﴿وَإِذَا مَرُّوا بِاللَّغْوِ مَرُّوا كِرَامًا﴾ feḫvā-yı raʿnāsı üzre sebk-i naẓar-ı ḥimāyet ü ʿafvla nigāh idüp dāmen-i setrle pūşīde buyuralar. Zīrā dest-ber-āverde-i ʿācizāne bu bābda ser-ā-pā niṣārīde ḳılınup mümkin olduġı mertebe istiḫbāra müteʿalliḳ olan eşyā pürsiş ü istifsār ve nişān-dih-i ḫāṭır olanlar ẕihnde ber-ḳarār olınmaḳ siyāḳında ṣaḥīfe-gerd-i tebyīż olınmışdur. Lā-siyyemā sālhā-yı dīrīne güẕeşt-i māżiyyede bu faḳīr-i muḥtāc fenn-i müşkil-berāber-i tārīḫle germ-ülfet olmayup **[373a]** sā'ir fünūn-ı meşhūre vü mütedāvile ile evḳāt-güẕār iken melceʿ-i ḥācetmendān-ı ʿālem mürüvvet-kerde-i müstaʿiddān-ı benī Ādem deryā-yı şekkerīn-i mevc-i faẓl ü ḥikem merām-baḫşā-yı ṭalebgerān ḫāṭır-nüvāz-ı kihterān ḫˇāce-i şehinşāhī efendimüz es-Seyyid Feyżu'llāh Efendi cenābları

لا زالت شمس دولته عن برج البقاء، وما برج ضياء شوكته عن خط الاستواء، جعل الله أنوار إحسانه لامعةً، ونَكْهةَ أزهار نواله شاملةً، وجعل الرفقَ في كلّ آن رفيقه، وشفقتَه في كلّ وقت شفيعه[2]

ḳıbelinden me'mūr olduḳda bi'l-külliyye tehī-dest bulınup geşt ü güẕār-ı kār-ı eḳālīm-i dehşet olmaḳ siyāḳında iken yümn-i teveccüh-i ʿālīleriyle me'mūrunbih-i ḳadr-i mā-emken sāḥa-i itmām ve cilveger olup şikeste-beste-kerde dest-i ḫaṭā-peyveste bu vech üzere ṣūret-peẕīr oldı. Me'mūldür ki mekārim-i ʿālem-şümülleriyle meʿāyibīn pūşīde ḳılup:

**Mıṣrāʿ** هر عيب كه سلطان بپسند هنرست [3]

edāsınca bu müsveddemüz ḳabūlleri sebebiyle sefīd-rūy ve maḳbūl ü nigāh-ı taḥṣīne mevṣūl ola:

**Beyt** يا رب سزاوار كرم كن اورا

مستغرق انواع نعم كن اورا [4]

**Naẓm** Hemīşe būy-ı devlet bezmüñe ʿanber-feşān olsun
Vücūduñ zīnet-efzā-yı gülistān-ı cihān olsun

1 Kur'ân-ı Kerîm, Furkân Sûresi, 25/72, "Boş sözlerle karşılaştıklarında vakar ile (oradan) geçip giderler."
2 "Onun devletinin güneşi hâlâ bekâ burcundadır. Hâlâ onun görkeminin ziyası istiva hattındadır. Allah onun ihsanının nurlarını parlatsın. Onun çiçeklerinin nevalesini herkese şâmil yapsın. Her vakit rıfkı onun refakatçisi ve her vakit şefkati onun şefaatçisi yapsın."
3 "Sultanın beğendiği her kusur hünerdir."
4 "Yâ rabbî! Onu keremine layık et ve türlü türlü nimetlere garket."

Ṭalebkārān-ı maḳṣad būs-ı dāmānuńla kām alsun
Senüńle miḥnet-ābād-ı felek bāġ-ı cinān olsun

Der-i devlet-medāruńdan teveccühkār seviyy-i gül
Murādın bulmasun bülbül gibi bā-ṣad figān olsun

Ne gūne kām olursa zāde-i ṭabʿ-ı hüner-zāyuń
Seviyy-i maḳṣūduńa tevfīḳ peyk-i ḫoş-revān olsun[1]

Budur her dem duʿāsı bu Ḥasīb'üń ʿizz ü devletle
Ṣabā-yı müşksāz yirüńde raḫş-ı gül-ʿinān olsun

**Tārīḫ** Tamām oldı çün bu kitāb-ı ʿacīb
Der-āġūş kām oldı vaṣl-ı ḥacīb

Anuń iḫtitāmına tārīḫ-i tām
Bu lafẓ ile düşdi *ḫatemnā biṭīb*[2] sene 1114

Ḳad vaḳaʿa'l-ferāġ min-tesvīdi hāẕihi'n-nüsḫati'ş-şerīfe fī 14 min-şehri Muḥarremi'l-ḥarām Sene 1122

1 Bu mısrada vezin aksamaktadır.
2 ختمنا بطيب

# BİYOGRAFİ DİZİNİ -1*

## A


Abdu'llāh Çelebi (Bālī Efendi'nin oğlu, 1094'te Ṣaḥn müderrisi) 784

Abdu'llāh Efendi (Abdu'r-raḥmān-zāde, Abdu'r-raḥmān Şeyḫī'nin oğlu) 473

Abdu'llāh Efendi (Bosnevī, Mūsā Paşa Ḫˇācesi) 608

Abdu'llāh Efendi (Bülbül-zāde, Anaṭolu ṣadrı) 301

Abdu'llāh Efendi (Ebū Sa'īd Efendi Tābi'i, Abdī Efendi, 1095'te Burusa ḳāḍīsi) 940

Abdu'llāh Efendi (Gümülcineli, 1098'de Medīne ḳāḍīsi) 810

Abdu'llāh Efendi (Ḫˇāce-zāde, Rūmili ṣadrı) 243

Abdu'llāh Efendi (Ḥalebī Ḥicāzī-zāde, 1082'de Diyārbekr ḳāḍīsi) 803

Abdu'llāh Efendi (İmām-ı Sulṭānī, Kerāsteci-zāde) 980

Abdu'llāh Efendi (Ḳadrī Efendi Dāmādı, Gelibolılı) 691

Abdu'llāh Efendi (Ḳāsım-zāde, 1087'de Şām ḳāḍīsi) 732

Abdu'llāh Efendi (Ḳazdaġlı, Ḳāḍī-'asker Ḳadrī Efendi dāmādı) 639

Abdu'llāh Efendi (Kec-dehān Dāmādı, 1072'de İstanbul ḳāḍīsi) 614

Abdu'llāh Efendi (Ḳoca Naḳīb Kerīme-zādesi, 1073'te Filibe ḳāḍīsi) 600

Abdu'llāh Efendi (Kürd, 1062'de Şeh-zāde Medresesi müderrisi) 430

Abdu'llāh Efendi (Minḳārī-zāde Efendi Maḫdūmı, Anaṭolı ṣadrı) 923

Abdu'llāh Efendi (Muḥarrem-zāde, 1083'te Burusa ḳāḍīsi) 653

Abdu'llāh Efendi (Rā'ī-zāde, 1056'da Yeñişehr ḳāḍīsi) 324

Abdu'llāh Efendi (Sa'dī-zāde Maḫdūmı, 1078'de Mekke ḳāḍīsi) {Fā'izī} 586

Abdu'llāh Efendi (Ṣarı, Burusalı, ö. 1072) 603

Abdu'llāh Efendi (Ṣarı, Şumnılı, ö. 1070) 497


* **Yayıncı Notu:** Bu eser için üç adet dizin oluşturulmuştur. Bunların ikisi eserdeki biyografi maddelerinin başlıklarıyla sınırlıyken üçüncüsü eserdeki tüm özel isimleri kapsamaktadır. **Biyografya Dizini-1**, "İsim (Nisbe) {mahlas}" şeklinde tanzim edilmiştir. Örnek: "Abdü'l-bāḳī Efendi (Uşşāḳī-zāde, Ḥasīb'in babası){Bāḳī}. İsmin bulunmadığı maddelerde nisbe veya mahlastan mevcut olanlar verilmiştir. Bu dizinde bazı maddelerde köşeli parantez içinde şahıs hakkında ilave bilgiler de eklenmiştir.

**Önemli Uyarı**: Meḥemmed Sa'dī, Meḥemmed Ṣāliḥ gibi ikili (çift) isme sahip olan şahıslar için her iki isme de bakılmalıdır. Örneğin Sa'dī maddesinde bulunamayan bir isim, Meḥemmed Sa'dī'de aranmalıdır. (Osmanlı ikili isimlerinde yukardaki örneklerde yer alan ikililer, hemen hemen her zaman birlikte kullanılmaktadır.)

**Biyografya Dizini-2**, nisbeye göre düzenlenmiş olup, sayfa numaraları için birinci dizine gönderme yapmaktadır. İkili İsimler nisbe olarak değerlendirilmemiştir.

**Özel İsimler Dizini**, metnin içinde geçen tüm şahıs, yerleşim yeri (şehir, kasaba, köy), mimari yapı (medrese, cami, zaviye), coğrafi bölge, vb özel isimleri kapsamaktadır. Dizinler hakkında ilave açıklamalar için Özel İsimler Dizini'ne bakınız.

Abdu'llāh Efendi (Sulṭān Meḥemmed Şeyḫi, Ẕākir-zāde) 825
Abdu'llāh Efendi (Tatar, 1079'da Ṣofya ḳāḍīsi) 659
Abdu'llāh Efendi (Uzun, 1076'da Şām ḳāḍīsi) {Abdī} 566
Abdu'llāh Efendi (Yoḳyoḳ-zāde, 1058'de İstanbul ḳāḍīsi) 436
Abdu'r-raḥmān Efendi (Burusalı Ṣarı Abdu'llāh Efendi-zāde, 1080'de Maḥmūd Paşa Medresesi müderrisi) 604
Abdu'r-raḥmān Efendi (el-Kürdī, Ṣıḥrānlı) 569
Abdu'r-raḥmān Efendi (Ḥāfıẓ, Merzifonī) 922
Abdu'r-raḥmān Efendi (Ḥalıcı-zāde, Uşşāḳlı) 300
Abdu'r-raḥmān Efendi (Ḫişālī, 1086'da Eyyūb ḳāḍīsi) {Ḫişālī} 680
Abdu'r-raḥmān Efendi (Martolos-zāde, 1080'de Üsküdar ḳāḍīsi) 661
Abdu'r-raḥmān Efendi (Naḳībü'l-eşrāf, Zeyrek-zāde) 692
Abdu'r-raḥmān Efendi (Ṣaḥḥāf Şeyḫ-zāde, Ḥamīdī, Yalvaclı) 323
Abdu'r-raḥmān Efendi (Sulṭānü'ş-şu'arā Bāḳī'nin oğlu, 1043'te Ḳāhire ḳāḍīsi) 215
Abdu'r-raḥmān Efendi (Şeyḫī-zāde, Rūmili ṣadrı) 590
Abdu'r-raḥmān Efendi (Şeyḫü'l-İslām, Ḥüsām-zāde) 620
Abdu'r-raḥmān Efendi (Velī-zāde, 1043'te Şām ḳāḍīsi) 232
Abdü'l-'azīz Efendi (Ḳara Çelebi-zāde, Şeyḫü'l-İslām) {Azīz} 486
Abdü'l-'azīz Efendi (La'lī-zāde, 1087'de Ḳuds ḳāḍīsi) 716
Abdü'l-'azīz Efendi (Uşşāḳī-zāde, Ḥüsāmü'd-dīn-i Uşşāḳī'nin oğlu, 1040'ta Ḥaleb ḳāḍīsi) 237
Abdü'l-aḥad Efendi (Şeyḫ, Sivasī-zāde) {Nūrī} 819
Abdü'l-bāḳī Çelebi (Ebu's-su'ūd-zāde Meḥemmed Ṣādıḳ'ın oğlu, Sinān Paşa müderrisi) 638
Abdü'l-bāḳī Efendi (Ca'fer-zāde, Ṣireli) 580
Abdü'l-bāḳī Efendi (Fettāḥ-zāde, 1103'te Baġdād ḳāḍīsi) 983
Abdü'l-bāḳī Efendi (Ḥasan Paşa-zāde, 1067'de Ḥaleb ḳāḍīsi) 481
Abdü'l-bāḳī Efendi (Ḫışım-zāde, 1083'te Mıṣr ḳāḍīsi) 650
Abdü'l-bāḳī Efendi (Mūsā-zāde, 1091'de Ġalaṭa ḳāḍīsi) 792
Abdü'l-bāḳī Efendi (Ṣaḥḥāf Şeyḫ-zāde Abdu'r-raḥmān'ın oğlu, 1070'te Ṣofya ḳāḍīsi) 633
Abdü'l-bāḳī Efendi (Şāmī, İbn Semān, 1088'de Zāl Paşa Medresesi müderrisi) 760
Abdü'l-bāḳī Efendi (Şehlā, Şehlā Bāḳī, Ḳasṭamonī) 735
Abdü'l-bāḳī Efendi (Uşşāḳī-zāde, eserin yazarı Ḥasīb'in babası){Bāḳī} 746
Abdü'l-celīl Efendi (Şeyḫü'l-İslām Yaḥyā Efendi mülāzımı, 1074'te Medīne ḳāḍīsi) 597
Abdü'l-fettāḥ Efendi (Altı Parmaḳ, Şeyḫü'l-İslām Ebū Sa'īd Efendi mülāzımı) 583
Abdü'l-fettāḥ Efendi (Cellād-zāde, 1069'da Anḳara ḳāḍīsi) 535
Abdü'l-ġaffār Efendi (Ḳocevī, 1073'te

Abdü's-selām Medresesi müderrisi) 624
Abdü'l-ġaffār Efendi (Şeyḫü'l-İslām Abdü'r-raḥīm Efendi mülāzımı, Āmidli, 1079'da Ca'fer Paşa Medresesi müderrisi) 622
Abdü'l-ġanī Efendi (Acem, 1044'te Kütāhiyye ḳāḍīsi) 315
Abdü'l-ġanī Efendi (Beñli, Ḳasṭamonılı) 222
Abdü'l-hādī Efendi (Begbāzārī Ḥasan Efendi'nin oğlu, 1074'te Belġrad ḳāḍīsi) 557
Abdü'l-ḥalīm Efendi (Aḫī-zāde, ö. 1080) 609
Abdü'l-ḥalīm Efendi (Mūsā-zāde, 1075'te Maġnisa ḳāḍīsi) 518
Abdü'l-ḥalīm Efendi (Şandıḳlılı, 1077'de Ḥaleb ḳāḍīsi, ö. 1088) 716
Abdü'l-ḥalīm Efendi (Şāriḥü'l-Menār, 1046'da Bosna Sarāyı ḳāḍīsi) 297
Abdü'l-ḥalīm Efendi (Uzun Sa'dī-zāde, 1089'da Bosna ḳāḍīsi) 729
Abdü'l-ḳādir Efendi (Beyāżī-zāde Tābi'i, Beyāżī-zāde Abdü'l-ḳādir'i, Begbāzārī) 966
Abdü'l-ḳādir Efendi (el-Baġdādī, ṣāḥibü't-te'līfāt, ö. 1085'ten sonra) 775
Abdü'l-ḳādir Efendi (Hüdhüd, 1048'de Süleymāniyye müderrisi) 292
Abdü'l-ḳādir Efendi (İmām-zāde, 1081'de Yeñişehr ḳāḍīsi) 660
Abdü'l-ḳādir Efendi (Ḳadrī-zāde, 1080'de Murād Paşa-yı Cedīd müderrisi) 626
Abdü'l-ḳādir Efendi (Mü'eẕẕin-zāde, 1040'ta Ṣaḥn müderrisi) 470
Abdü'l-kerīm Efendi (Bolbolcı-zāde, Ḫalvetī Şeyḫi) 1002
Abdü'l-kerīm Efendi (Bustān-zāde, ṣadr-ı Rūm) 496
Abdü'l-kerīm Efendi (Celeb Mūsā-zāde, 1091'de Molla Gürānī Medresesi müderrisi) 779
Abdü'l-laṭīf Efendi (Erżurūmī, 1099'da Burusa ḳāḍīsi) 946
Abdü'l-laṭīf Efendi (Eyyūb Şeyḫi Maḫdūmı, 1085'te Kütāhiyye ḳāḍīsi) 737
Abdü'l-laṭīf Efendi (Riyāżī-zāde, 1072'de Ġalaṭa ḳāḍīsi) {Luṭfī} 604
Abdü'l-laṭīf Efendi (Şāmī, 1081'de Filibe ḳāḍīsi) 671
Abdü'l-laṭīf Efendi (Ünsī, Kütāhiyyeli, 1075'te Şām ḳāḍīsi) {Ünsī} 539
Abdü'l-mecīd Efendi (Sivasī, Ḫalvetī Şeyḫi) 257
Abdü'l-muṭṭalib Efendi (Ḳaraman Yeñişehri'nden, 1068'de Zāl Paşa Medresesi müderrisi, ö. 1076) 526
Abdü'l-vehhāb Efendi (Arab-zāde, Şeyḫ, Süleymāniyye vā'iẓi, ö. 1102) 992
Abdü'r-raḥīm Efendi (Abaza Şeyḫi, Ṣarı Baba-zāde) 264
Abdü'r-raḥīm Efendi (Berber-zāde, Nā'ib Meḥemmed Efend' dāmādı) 627
Abdü'r-raḥīm Efendi (Çeşmī-zāde, 1064'te Ayaṣofıyya müderrisi) {Rıżāyī} 430
Abdü'r-raḥīm Efendi (Çuḳacı-zāde Emīr, Edrineli) 719
Abdü'r-raḥīm Efendi (Kefevī, 1061'de Ṣaḥn müderrisi) 410
Abdü'r-raḥīm Efendi (Ḳuds Müftīsi,

1068'de Osmāniyye Medresesi müderrisi) 967
Abdü'r-raḥīm Efendi (Şa'rānī-zāde, 1036'da Sulṭān Aḥmed Ḫān Medresesi müderrisi) 218
Abdü'r-raḥīm Efendi (Şeyḫü'l-İslām, Ḫˇāce, Adanalı) 433
Abdü'r-raḥīm Efendi (Tezkireci, Ḥamīdī) 521
Abdü'r-raḥīm Efendi (Uşşāḳī-zāde, Ḥüsāmü'd-dīn-i Uşşāḳī'nin oğlu, 1079'da Üsküdar ḳāḍīsi) 699
Ādem Efendi (Mevlevī Şeyḫi, Anṭaliyyeli) 823
Aḥmed Çelebi (Ebu's-su'ūd-zāde Meḥemmed Ṣādıḳ'ın oğlu, Ḫāḳāniyye-i Vefā müderrisi) 638
Aḥmed Dede (el-Ḥāc, Yediḳulleli, Yeńiḳapu Mevlevī-ḫānesi Şeyḫi) 840
Aḥmed Dede (Ḳārī, Mevlevī Şeyḫi) 847
Aḥmed Dede (Mevlevī Şeyḫī, Ṣabūḥī) {Ṣabūḥī} 353
Aḥmed Efendi (Atbāzārī, 1103'te Burusa ḳāḍīsi) 968
Aḥmed Efendi (Bahāyī Efendi Birāderi, 1074'te İstanbul ḳāḍīsi) 664
Aḥmed Efendi (Beyānī, Şühūdlı) {Beyānī} 577
Aḥmed Efendi (Beyāżī-zāde, 1091'de Rūmili ṣadrı) 807
Aḥmed Efendi (Bustān-zāde, 1068'de Şām ḳāḍīsi) 530
Aḥmed Efendi (Çāvuş-zāde, 1105'te Edrine ḳāḍīsi) 989
Aḥmed Efendi (Çömez, Silifkeli) 800
Aḥmed Efendi (Ebū Sa'īd-zāde, 1075'te Burusa ḳāḍīsi) 744
Aḥmed Efendi (Edrineli Çelebi, Ṣarıbalcı Ḳāḍī-zāde) 662
Aḥmed Efendi (Edrineli Ḥācī Yaḥyā-zāde, Ḥācī-zāde) 682
Aḥmed Efendi (Emīr-i Buḫārī Şeyḫi Dāmādı, Giresunlu) 740
Aḥmed Efendi (Erdebīlī-zāde, Şeyḫ) 840
Aḥmed Efendi (Fikrī, Ḳasṭamonılı) 447
Aḥmed Efendi (Gökdereli-zāde, 1043'te Ḳayṣeriyye ḳāḍīsi) 213
Aḥmed Efendi (Ḫˇāce Ṣalāḥ-zāde, Ebu'l-ma'ālī) 606
Aḥmed Efendi (Ḥācī Yūsuf-zāde, 1056'da Eyyūb Medresesi müderrisi) {Żamīrī} 344
Aḥmed Efendi (Ḥalebī, 1046'da Mıṣr ḳāḍīsi) 221
Aḥmed Efendi (Ḥalıcı-zāde, 1077'de Edrine ḳāḍīsi) 605
Aḥmed Efendi (Ḫaṭīb-zāde, 1058'de Muṣṭafā Paşa Medresesi müderrisi) 403
Aḥmed Efendi (Ḥüseyn Paşa-zāde-i Büzürg, 1068'de İzmir ḳāḍīsi) 516
Aḥmed Efendi (Ḳabaṣaḳal, Bolılı) 721
Aḥmed Efendi (Ḳapucı-zāde, 1088'de İstanbul Vālidesi müderrisi) 715
Aḥmed Efendi (Kürd, 1044'te Eyyūb Medresesi müderrisi) 223
Aḥmed Efendi (Mandāl, Malāṭiyyeli) 933
Aḥmed Efendi (Manṭıḳī, 1044'te Ḥaleb ḳāḍīsi) {Manṭıḳī} 234
Aḥmed Efendi (Merḥabā-zāde, 1073'te İstanbul ḳāḍīsi) 560
Aḥmed Efendi (Mevlevī Şeyḫi, Edrinevī) {Neşāṭī} 841
Aḥmed Efendi (Miftāḥī-zāde, Şeyḫ) 830

Aḥmed Efendi (Muḥarrem-zāde, 1067'de İstanbul ḳāḍīsi) 558
Aḥmed Efendi (Muḳʿad, Şeyḫ) 351
Aḥmed Efendi (Mūsā Paşa İmāmı, 1070'de Mekke ḳāḍīsi) 525
Aḥmed Efendi (Müvezziʿ, 1088'de Diyārbekr ḳāḍīsi) 718
Aḥmed Efendi (Oḳcı-zāde Vaḳʿī, 1055'te Siyāvuş Paşa Sulṭānı Medresesi müderrisi) {Vaḳʿī} 395
Aḥmed Efendi (Rodosī, 1085'te Ṣaḥn müderrisi) 793
Aḥmed Efendi (Ṣarı, 1098'de Rüstem Paşa Medresesi müderrisi) {Ḥüsāmī} 924
Aḥmed Efendi (Ser-bendī-zāde Şeyḫī, Ḳāḍī-zāde Şeyḫī) 231
Aḥmed Efendi (Şāriḥ-i Menār-zāde, Ḥalīmī-zāde Çelebi) 462
Aḥmed Efendi (Şeyḫü'l-İslām, Muʿīd) 336
Aḥmed Efendi (Şihāb, 1045'te Selanik kadısı, ṣāḥibü't-teṣānif) 536
Aḥmed Efendi (Şirvānī, 1067'de Mekke ḳāḍīsi) 470
Aḥmed Efendi (Tevfīḳī-zāde, 1051'de Edrine ḳāḍīsi) 296
Aḥmed Efendi (Velī-zāde, 1079'da Edrine ḳāḍīsi) 658
Aḥmed Efendi (Yüsrī, 1105'te Şām ḳāḍīsi) {Yüsrī} 987
Aḥmed Efendi (Zekī, 1093'te Ḳuds ḳāḍīsi) 774
Aḥmed Paşa (Fāżıl, Köprili-zāde, ṣadr-ı aʿẓam) 910
Aḥmed Paşa (Melek, ṣadr-ı aʿẓam) 909
Aḥmed Paşa (Ṣad Pāre, ṣadr-ı aʿẓam) 376
Aḥmed Paşa (Ṭarḫūncı, Mūsā Paşa Ketḫudāsı, ṣadr-ı aʿẓam) 906
Aḥmed Ramażān Efendi (Üsküdarī, Marʿaşlı, 1068'de ordu ḳāḍīsi) 593
Alā'ü'd-dīnEfendi (Ḳoca Muṣṭafā Paşa Şeyḫi, Kirāmü'd-dīn Efendi'nin oğlu) 848
Alī Efendi (Alā'iyyeli, 1075'te Sulṭān Bāyezīd Medresesi müderrisi) 592
Alī Efendi (Arpacı-zāde, İnebolılı, 1074'te Ḳayṣeriyye ḳāḍīsi) 669
Alī Efendi (Bosnevī, 1087'de Selanik ḳāḍīsi) 724
Alī Efendi (Ḫʿāce-zāde, 1060'da İstanbul ḳāḍīsi) 398
Alī Efendi (İsmāʿīl Aġa-zāde, 1085'te Baġdād ḳāḍīsi) 738
Alī Efendi (İspirī, Şeyḫ) 994
Alī Efendi (Ḳaṣṣāb-zāde, İstanbullı) 210
Alī Efendi (Ḳız, 1083'te Ḥaleb ḳāḍīsi) 670
Alī Efendi (Mütevellī, 1077'de Ḳonya ḳāḍīsi) 704
Alī Efendi (Nisbetī, Diyārbekrī) 725
Alī Efendi (Şeyḫ, Selāmī) 995
Alī Efendi (Şeyḫü'l-İslām, Alā'iyyeli, Nā'ib Çelebi) 974
Alī Efendi (Uzun, Fāżıl, Ḳonevī) 722
Alī Paşa (Arabacı, Bahādır-zāde, ṣadr-ı aʿẓam) 1016
Alī Paşa (Defterdār, ṣadr-ı aʿẓam) 1017
Alī Paşa (Ḥācī, ṣadr-ı aʿẓam) 1016
Aṭā'u'llāh Efendi (Ḳasṭamonılı, Bālī-zāde Efendi Aṭāsı) 794
Aṭā'u'llāh Efendi (Nevʿī-zāde Aṭāyī, Zeyl-i Şaḳā'iḳ yazarı, şāʿir) {Aṭāyī} 201

## B

Bālī Efendi (Bosnalı, 1087'de Anaṭolı ḳāḍī-ʿaskeri) 783
Bāyezīd (Şeh-zāde Sulṭān, Sulṭān İbrāhīm'in Şeh-zādesi) 371
Bāyezīd Efendi (1057'de Baġdād ḳāḍīsi) 349
Bayram Paşa (IV. Murād'ın ṣadr-ı aʿẓamı) 285

## C

Caʿfer Efendi (Ḳara, 1084'te Ġalaṭa ḳāḍīsi) 704
Cihān-gīr (Şeh-zāde Sulṭān, Sulṭān İbrāhīm'in Şeh-zādesi) 371

## D

Dāvūd Efendi (Atlu, Ḳasṭamonılı) 310

## E

Ebū Bekr Efendi (Bustān-zāde, 1079'da Filibe ḳāḍīsi) 623
Ebū Bekr Efendi (Erdebīlī-zāde Dāmādı, Kūsec Bekr) 944
Ebu'l-beḳā Efendi (Kefeli, 1077'de Filibe ḳāḍīsi) 773
Ebu'l-hüdā Efendi (1069'da Diyārbekr ḳāḍīsi) 600
Ebu's-suʿūd Efendi (Şaʿrānī-zāde Abdü'r-raḥīm'in oğlu, 1067'de İstanbul ḳāḍīsi) 642
Enes Efendi (Monlā Aḥmed-zāde, 1069'da Yeñişehr ḳāḍīsi) 493
Esʿad Efendi (Anḳaravī, Ḳara Çelebi-zāde Meḥemmed Efendi mülāzımı) 451
Esʿad Efendi (Ḥüsām-zāde, 1068'de Ṣaḥn-ı Ṣemān müderrisi) 476
Esʿad Efendi (Bāḳī-zāde Abdu'r-raḥmān Efendi'nin oğlu, 1075'te Edrine ḳāḍīsi) 531

## F

Fażlu'llāh-ı Naḳş-bendī (Ḫʿāce, Şeyḫ, Taşkendī) 254
Fetḥu'llāh Efendi (Ṣadrü'd-dīn-zāde, 1075'te Ṭrablus-ı Şām ḳāḍīsi) 556
Feyżu'llāh Efendi (Oṣmān-zāde Maḫdūmı, 1075'te Ḥaleb ḳāḍīsi) 588
Feyżu'llāh Efendi (Ṣadrü'd-dīn-zāde, 1053'te Ḳara Muṣṭafā Paşa Medresesi müderrisi){Feyżī} 482

## H

Ḫalīl Dede (Ḳāsım Paşalı Abdī Dede-zāde, Mevlevī Şeyḫi) 845
Ḫalīl Efendi (Çāker Aġa-zāde, 1076'da Üsküdar ḳāḍīsi) 649
Ḫalīl Efendi (Ṣolaḳ-zāde, 1094'te Maġnisa ḳāḍīsi) 790
Ḫalīl Efendi (Ṭabīb, Ḳoca Emīr-zāde) 928
Ḥamdī Efendi (1054'te Baġdād ḳāḍīsi, Ḳara Çelebi-zāde Abdü'l-azīz dāmādı) 343
Ḥāmid Efendi (Ḳāḍī-ʿasker, Aḳṣarāylı, Rūmili ṣadrı) 797
Ḫandān Efendi (1060'da Belġrad ḳāḍīsi, maḥkeme şākirdi) 468
Ḥanefī Meḥemmed Efendi (Şeyḫü'l-İslām, Naḫcivānlı) 565
Ḥasan Dede (Şeyḫ, eskici) 264
Ḥasan Efendi (Beyāżī, Bosnalı) 415
Ḥasan Efendi (Biber Meḥemmed Efen-

di'nin Birāderi, Amāsiyyeli) 245
Ḥasan Efendi (Cihān-gīr Şeyḫi, Ḫarpudlı) 835
Ḥasan Efendi (Ḥasan Ketḫudā-zāde, 1047'de Ġalaṭa ḳāḍīsi) 220
Ḥasan Efendi (Işḳī, 1071'de Ḫasekī Medresesi müderrisi) {Işḳī} 507
Ḥasan Efendi (İṣmetī Efendi Tābi'i, İṣmetī Ḥasanı) 770
Ḥasan Efendi (Kirli Ḫānım-zāde, 1062'de Mekke ḳāḍīsi) 453
Ḥasan Efendi (Mollā-zāde, 1086'da Ḥaleb ḳāḍīsi) 710
Ḥasan Efendi (Mu'abbir, Şeyḫ, Mostarī) 859
Ḥasan Efendi (Şeyḫ Meḥemmed Efendi-zāde, Balaṭ Şeyḫi) 951
Ḥasan Efendi (Şeyḫ, Sīm-keş-zāde) {Feyżī} {Sīmī} 951
Ḥasan Efendi (Şeyḫü'l-İslām Anḳaravī Efendi Maḥdūmı, 1102'de Şām ḳāḍīsi) 970
Ḥasan Efendi (Uzun, Fāżıl, Ḳonevī) 634
Ḥasan Efendi (Ümmī Sinān-zāde, Şeyḫ, İstanbulī) 846
Hāşim Meḥemmed Efendi (Ḳudsī-zāde Emīri, 1085'de İsmiḫān Sulṭān Medresesi müderrisi) 709
Ḫayrü'd-dīn Efendi (Ṣāḥibü't-teṣānif, Remleli) 651
Hibetu'llāh (Sa'dī-zāde Maḥdūmı, 1090'da Sinob ḳāḍīsi) 736
Himmet Efendi (Ḫalvetī ve Bayramī Şeyḫi, Bolılı) 849
Ḥüsāmü'd-dīn Efendi (Ṭulumcı Ḥüsām, 1035'te İstanbul ḳāḍīsi) 326
Ḥüseyn Efendi (Cinci, Anaṭolı ṣadrı) 379
Ḥüseyn Efendi (Fikrī Birāderi, Ḳasṭamonılı) 575
Ḥüseyn Efendi (Gölbāzārī, 1074'te Bosna ḳāḍīsi) 647
Ḥüseyn Efendi (Ḥācī Evḥad Şeyḫi, Zaġferānborlılı) 999
Ḥüseyn Efendi (Kefevī, Kedi Ḥüseyn) 702
Ḥüseyn Efendi (Meḥemmed Aġa Şeyḫi, Esīrci-zāde) 1000
Ḥüseyn Efendi (Müfettiş, Şāmī, 1099'da Ḳāsım Paşa Medresesi müderrisi) 925

## İ

İbrāhīm Çelebi (Mü'min-zāde, 1095'te Efḍaliyye müderrisi) 788
İbrāhīm Efendi (Altı Parmaḳ, Bosna Sarāyı'ndan) 654
İbrāhīm Efendi (Basrıḳī, Şeyḫ) 837
İbrāhīm Efendi (Burhān-zāde, Burusalı) 755
İbrāhīm Efendi (Çāvuş-zāde, Ḳāsım Paşalı) 311
İbrāhīm Efendi (Dendānī, 1085'te Ḳapuaġası Medresesi müderrisi) 691
İbrāhīm Efendi (Erżurūmī, Cānbolād-zāde ḫ'ācesi) {Mülhemī} 396
İbrāhīm Efendi (Girih-gīrī-zāde, Burusalı) 347
İbrāhīm Efendi (Ḥüseyn Paşa-zāde Kihteri, 1094'te İzmir ḳāḍīsi) 796
İbrāhīm Efendi (İmām-ı Sulṭānī, Rūmili ṣadrı) 965
İbrāhīm Efendi (Ḳāḍī-'asker, Çerkeşli, Anaṭolı ṣadrı) 925
İbrāhīm Efendi (Kemāl Efendi-zāde,

Rūmili ṣadrı) 471
İbrāhīm Efendi (Ḳuṭb, 1065'te Medīne ḳāḍīsi) 459
İbrāhīm Efendi (Lāz, 1094'te ordu ḳāḍīsi) 786
İbrāhīm Efendi (Oġlan Şeyḫ, Ḫalvetī Şeyḫi) 826
İbrāhīm Efendi (Ṣaçlı, Şeyḫ), {Ṣıdḳī} 829
İbrāhīm Efendi (Ṣofyalı, 1075'te Belġrad ḳāḍīsi) {Şükrī} 629
İbrāhīm Efendi (Şu'ayb-zāde, 1067'de Üsküdar ḳāḍīsi) 475
İbrāhīm Efendi (Üftāde-zāde, Celvetī Şeyḫi, Burusalı) 843
İbrāhīm Paşa (Ḳara, ṣadr-ı a'ẓam, Bayburdlı) 912
İbrāhīm-i Gülşenī (Edrineli Dervīş, Gülşenī Şeyḫi) 948
İdrīs Efendi (1056'da Burusa ḳāḍīsi, mu'allim-i sulṭānī Ömer Efendi mülāzımı) 467
Īsā Efendi (Bosnalı, Rūmili ṣadrı) 293
Īsā Efendi (Bosnevī, Ḳara Çelebi-zāde Abdü'l-azīz Dāmādı) 766
Īsā Efendi (Īşī, Aydınlı) {Īşī} 397
Īsā Efendi (Re'īsü'l-eṭibbā, Saḳızlı) 389
İsḥāḳ Efendi (Acem, Ḳarabāġlı, 1054'te Eyyūb ḳāḍīsi) 329
İsḥāḳ Efendi (Kürd, 1079'da Edrine ḳāḍīsi) 639
İsḥāḳ Efendi (Ser-bendī-zāde, 1081'de Baġdād ḳāḍīsi) 624
İsmā'īl Efendi (Cism-i Laṭīf, Şeyḫ) 1001
İsmā'īl Efendi (Erżurūmī, Aḥmediyye Medresesi müderris) 751
İsmā'īl Efendi (Ser-bendī-zāde Büzürg, 1073'te Süleymāniyye müderrisi) 520
İsmā'īl Efendi (Şeyḫ, Ḳızanlıḳlı, 1045'ta Ayaṣofıyya vā'iẓi) 352
İsmā'īl Paşa (Ṣadr-ı a'ẓam, Ayaşlı) 962
İvaż Efendi (Şāmī, 1077'de Medīne ḳāḍīsi) 678

## K

Ḳadrī Efendi (Rūmili ṣadrı, Alā'iyyeli Yūsuf Efendi'nin oğlu) 695
Ḳāsım Efendi (Kürd, 1049'da İstanbul ḳāḍīsi) 290
Kirāmü'd-dīn Efendi (Ḫalvetī Şeyḫi, Ḳoca Muṣṭafā Paşa şeyḫi) 350

## M

Maḥmūd Efendi (Beyāżī-zāde Aḥmed Efendi Maḥdūmı, 1097'de Ayaṣofıyya Medresesi müderrisi) 933
Maḥmūd Efendi (Beyāżī-zāde Dāmādı, Mostarlı) 934
Maḥmūd Efendi (Bezirci, Ḳonyalı) 723
Maḥmūd Efendi (Buzaġı, İstanbulī) 932
Maḥmūd Efendi (Ġafūrī, Şeyḫ, Gelibolılı) 838
Maḥmūd Efendi (Ḥācīoġlıbāzārı Şeyḫi, müderrislikten geçme) 842
Maḥmūd Efendi (Ḳara Çelebi-zāde, Rūmili ṣadrı) 407
Maḥmūd Efendi (Kesriyyeli, 1042'de Burusa ḳāḍīsi) 295
Maḥmūd Efendi (Ḳoçbaş, Burusalı) 627
Maḥmūd Efendi (Maḥdūm-ı Martolos-zāde, 1048'de Ḳuds ḳāḍīsi, Martolos) 298
Maḥmūd Efendi (Nevālī-zāde, 1062'de Maġnisa ḳāḍīsi) 455
Maḥmūd Efendi (Rūmiyye Şeyḫi, Ḳoç Baba, Maḥmūd Urmevī) 256

Maḥmūd Efendi (Şireli, 1081'de Diyārbekr ḳāḍīsi) 777
Maḥmūd Efendi (Şeyḫ, Ḥulvī-i Gülşenī) 824
Maḥmūd Efendi (Üsküdarī Şeyḫ Maḥmūd Efendi'nin Kerīme-zādesi, 1067'de Tevḳī'ī Ca'fer Çelebi müderrisi) 516
Maḥmūd Efendi (Ya'ḳūbca-zāde, 1054'te Kütāhiyye ḳāḍīsi) 315
Meḥemmed Abdü'l-kerīm Efendi (Bahāyī Efendi Birāder-zādesi, 1104'te Diyārbekr ḳāḍīsi) {Cezmī} 969
Meḥemmed Āṣım Efendi (Zeyrek-zāde 'Abdu'r-raḥmān Efendi'nin oğlu, Uşşāḳī-zāde Ḥasīb'in dayısı) {Āṣımī} 694
Meḥemmed Aziz Efendi (Īsā-zāde, Ḳara Çelebi-zāde torunu) 935
Meḥemmed Dede (Ayntāblı, Ġalaṭa Mevlevī-ḫānesi Şeyḫi){Arżī} 832
Meḥemmed Ebu's-su'ūd Efendi (Es'ad-zāde, 1084'te Ḥaleb ḳāḍīsi) 745
Meḥemmed Efendi (Acem, 1065'te Burusa ḳāḍīsi) 474
Meḥemmed Efendi (Aḫī-zāde, Aḫī-zāde Ḥüseyn Efendi'nin oğlu, ö. 1044){Ḥasībī} 204
Meḥemmed Efendi (Aḫī-zāde, Aḫī-zāde Maḥmūd Efendi'nin oğlu, ö. 1050) 293
Meḥemmed Efendi (Abdu'r-raḥmān, Egirdirli) {Şeyḫī} 206
Meḥemmed Efendi (Abdu'r-raḥmānk, Bosna Sarāyı'ndan, ḥāṣiyeleri ile meşhūr) 249
Meḥemmed Efendi (Astārcı Sinān-zāde, Borlılı) 216
Meḥemmed Efendi (Atlu Dāvūd-zāde Aḥmed'in oğlu, 1102'de Ġalaṭa Sarāyı müderrisi) 947
Meḥemmed Efendi (Baldır-zāde Şeyḫ, Burusalı) {Selīsī} 388
Meḥemmed Efendi (Bālī-zāde, 1082'de Nişāncı Paşa-yı Cedīd müderrisi) 784
Meḥemmed Efendi (Başmaḳcı-zāde Ḥüseyn Efendi'nin oğlu, ö. 1065) 393
Meḥemmed Efendi (Başmaḳcı-zāde Meḥemmed Efendi'nin oğlu, ö. 1093) 780
Meḥemmed Efendi (Beşerī, İstanbullı) 709
Meḥemmed Efendi (Beşikṭaşī, aṣlen Alā'iyyeli) 734
Meḥemmed Efendi (Bosnevī, Boşnaḳ Ḳassām) 981
Meḥemmed Efendi (Burusalı İlāhī-zāde, Mu'īd-zāde) 698
Meḥemmed Efendi (Büzürg Abdü'r-raḥīm-zāde, Rūmili ṣadrı) 617
Meḥemmed Efendi (Cennet, Şeyḫ, Ṭop-ḫāneli) 830
Meḥemmed Efendi (Cevherī-zāde, Alā'iyyeli) 945
Meḥemmed Efendi (Çeşmī, Rūmili ṣadrı) {Çeşmī} 211
Meḥemmed Efendi (Çırācı-zāde, Ḳasṭamonılı) 560
Meḥemmed Efendi (Çivi-zāde Şeyḫ, Rūmili ṣadrı) 401
Meḥemmed Efendi (Ders-i Ām Bıçaḳcı,

Uzunçarşu'dan) 789
Meḥemmed Efendi (Ders-i Ām Çelebi, Şeyḫ) 849
Meḥemmed Efendi (Ders-i Ām, Ferā'iż-ci, Şeyḫ Erdebilī-zāde Dāmādı) 596
Meḥemmed Efendi (Dīvitci-zāde, Şeyḫ) 847
Meḥemmed Efendi (Ebu'l-ḫayr, 1061'de Eyyūb ḳāḍīsi) 459
Meḥemmed Efendi (Ebu's-su'ūd-zāde, Rūmili ṣadrı) 246
Meḥemmed Efendi (Edincikli, 1092'de Ġalaṭa Sarāyı müderrisi) 771
Meḥemmed Efendi (Edrineli, Çuḳacı-zāde) 682
Meḥemmed Efendi (Emīnī, Burusalı) 554
Meḥemmed Efendi (Emru'llāh-zāde, 1059'da Filibe ḳāḍīsi) 400
Meḥemmed Efendi (Erżurūmī, 1097'de İzmir ḳāḍīsi) 942
Meḥemmed Efendi (Es'ad-zāde Efendi İmāmı, Mudurnılı) 990
Meḥemmed Efendi (Fenārī-zāde Şāh, 1048'de Burusa ḳāḍīsi) 299
Meḥemmed Efendi (Fetvā-emīnī Şeyḫ-zāde, 1066'da Edrine ḳāḍī-si) 490
Meḥemmed Efendi (Hābīl-zāde, 1048'de Āmid ḳāḍīsi) 224
Meḥemmed Efendi (Ḥācib-zāde, 1100'de Üsküdar ḳāḍīsi) 940
Meḥemmed Efendi (Ḥamdī-zāde, 1063'te Yeñişehr ḳāḍīsi) 428
Meḥemmed Efendi (Ḫānım-zāde, Silivrili) 668
Meḥemmed Efendi (Hanlı-zāde, 1091'de Süleymāniyye Dārü'l-ḥadīṯi müderrisi) 809
Meḥemmed Efendi (Ḥasan Efendi-zāde Şeyḫ, 1066'da İstanbul ḳāḍīsi) {Şifāyī} 644
Meḥemmed Efendi (Hāşimī-zāde, 1073'te Ġalaṭa ḳāḍīsi) {Yetīmī} 524
Meḥemmed Efendi (Hevāyī-zāde, Burusalı) 648
Meḥemmed Efendi (Ḥüsām-zāde Şeyḫ, 1078'de Edrine ḳāḍīsi) 632
Meḥemmed Efendi (İlāhī-zāde, İstanbulī) 701
Meḥemmed Efendi (İmād-zāde, Üsküdarī Maḥmūd Efendi torunu) 938
Meḥemmed Efendi (İmām-ı Sulṭānī Yūsuf Maḫdūmı, İmām-zāde) 772
Meḥemmed Efendi (İmām-ı Sulṭānī, Ḥāfıẓ, Ḳasṭamonılı) 686
Meḥemmed Efendi (İmām-ı Sulṭānī, Şeker) 930
Meḥemmed Efendi (İmām-zāde Şeyḫ, Ḫūrpeşteli Muṣṭafā Efendi'nin oğlu) 464
Meḥemmed Efendi (İsmā'īl-zāde, Burusalı, 1061'de Edrine ḳāḍīsi) 452
Meḥemmed Efendi (İşmetī Efendi Ḫışmı, 1091'de İzmir ḳāḍīsi) 733
Meḥemmed Efendi (İşmetī, Rūmili ṣadrı) 532
Meḥemmed Efendi (Ḳabaḳulaḳ-zāde, Çāvuşbaşı Nūru'llāh Efendi'nin oğlu, ö. 1083) 663
Meḥemmed Efendi (Ḳabaḳulaḳ-zāde, Şeyḫ Alī Efendi'nin oğlu, ö. 1061) 390

Meḥemmed Efendi (Ḳāḍī-zāde, Şeyḫ, Balıkesirli) 251
Meḥemmed Efendi (Ḳadrī-zāde, Şeyḫü'l-İslām Abdü'l-ḳādir Efendi'nin oğlu, 1062'de Burusa ḳāḍīsi) 480
Meḥemmed Efendi (Ḳāmetī-zāde, 1078'de İstanbul ḳāḍīsi) 713
Meḥemmed Efendi (Ḳaraḳaş, 1079'da Saḳız ḳāḍīsi) 630
Meḥemmed Efendi (Kebīrī, Bustāncı Ḫˇācesi) 405
Meḥemmed Efendi (Kevākibī-zāde, 1091'de İstanbul ḳāḍīsi) 762
Meḥemmed Efendi (Kiçi, Şeyḫ) 354
Meḥemmed Efendi (Ḳoca Naḳīb Maḫdūmı, naḳībü'l-eşrāf) 613
Meḥemmed Efendi (Ḳonevī, 1068'de Murād Paşa Medresesi müderrisi) 598
Meḥemmed Efendi (Ḳudsī-zāde Şeyḫ, Rūmili ṣadrı) {Şeyḫī} 672
Meḥemmed Efendi (Ḳudsī-zāde Teẕkirecisi, Anaṭolı ṣadrı) 805
Meḥemmed Efendi (Ḳuyumcı-zāde, 1094'te Maḥmūd Paşa Medresesi müderrisi) 794
Meḥemmed Efendi (Maḫdūm-ı Alī Çelebi-zāde, 1073'te Mekke ḳāḍīsi) 597
Meḥemmed Efendi (Malġaravī, 1074'te Medīne ḳāḍīsi) 615
Meḥemmed Efendi (Mekkī, Alaybeg-zāde oğlu) {Emīnī} 739
Meḥemmed Efendi (Memek-zāde Teẕkirecisi, Teẕkireci Efendi, Rūmili ṣadrı) 936
Meḥemmed Efendi (Mīrzā, 1092'de İstanbul ḳāḍīsi) 756
Meḥemmed Efendi (Mollā Aḥmed-zāde, Monlā Çelebi) 386
Meḥemmed Efendi (Muḥteşem Emīri, Ḳonevī) 625
Meḥemmed Efendi (Muʿīd, 1085'te Ḥaleb ḳāḍīsi) 726
Meḥemmed Efendi (Muʿīd-zāde, 1037'de Burusa Murādiyyesi müderrisi) 325
Meḥemmed Efendi (Muṣṭaliḥ-zāde, 1058'de Edrine ḳāḍīsi) 455
Meḥemmed Efendi (Mü'eẕẕin-zāde Abdü'l-ḳādir'in oğlu Şeyḫ, 1073'te Sulṭān Selīm Medresesi müderrisi) 511
Meḥemmed Efendi (Mü'min-zāde, 1099'da Mıṣr ḳāḍīsi) 944
Meḥemmed Efendi (Müderris-zāde, 1069'da Eyyūb ḳāḍīsi) 601
Meḥemmed Efendi (Müyesser-zāde, Ḳasṭamonī) 508
Meḥemmed Efendi (Nā'ib, 1051'de İstanbul ḳāḍīsi) 321
Meḥemmed Efendi (Naḳībü'l-eşrāf Anḳaravī, Anḳaravī Emīr) 339
Meḥemmed Efendi (Nālī, Ḳonevī) {Nālī} 677
Meḥemmed Efendi (Necātī-zāde, Ḳasṭamonī) 469
Meḥemmed Efendi (Nedīm-i Ḳadīm, 1079'da Zāl Paşa müderrisi) {Nedīm} 631
Meḥemmed Efendi (Neffātī Şeyḫ, 1073'te Ḳuds ḳāḍīsi) 592
Meḥemmed Efendi (Nergisī-zāde, şāʿir, yazar, ḫaṭṭāṭ) {Nergisī} 224
Meḥemmed Efendi (Nesrī, 1085'te Ḫā-

sekī Sulṭān Medresesi müderrisi) 680
Meḥemmed Efendi (Nev'ī-zāde Aṭāyī'nin oğlu, 1065'te Yeñişehr ḳāḍīsi) 492
Meḥemmed Efendi (Oṣmān-zāde, 1066'da Mıṣr ḳāḍīsi) 450
Meḥemmed Efendi (Pārsā, 1087'de Filibe ḳāḍīsi) {Ṣābir} 728
Meḥemmed Efendi (Riyāżī, şā'ir, yazar) {Riyāżī} 313
Meḥemmed Efendi (Ṣafvetī, 1072'de Yeñişehr ḳāḍīsi) {Ṣafvetī} 522
Meḥemmed Efendi (Ṣamtī, Burusalı) 610
Meḥemmed Efendi (Ṣarı Alī Efendi-zāde, 1063'te Yeñişehr ḳāḍīsi) 456
Meḥemmed Efendi (Semerci-zāde, Ḳasṭamonulu) 801
Meḥemmed Efendi (Ṣa'bān-zāde, 1104'te Anaṭolı ṣadrı) 982
Meḥemmed Efendi (Ṣa'rānī-zāde Abdü'r-raḥīm'in oğlu, 1064'te Mekke ḳāḍīsi) 431
Meḥemmed Efendi (Ṣāriḥ-i Mülteḳā, 1103'te İstanbul ḳāḍīsi) 977
Meḥemmed Efendi (Şeh-zāde Ḫˇācesi, Merzifonlu) 612
Meḥemmed Efendi (Şeyḫ, Evliyā, İmām-ı Sulṭānī) 252
Meḥemmed Efendi (Şeyḫ, Mıṣrī) {Mıṣrī} {Niyāzī} 996
Meḥemmed Efendi (Şeyḫī-zāde, 1049'da Ḫāṣekī müderrisi) 316
Meḥemmed Efendi (Şeyḫü'l-İslām Abdü'r-raḥīm-zāde, Anaṭolı ṣadrı) 927
Meḥemmed Efendi (Şeyḫü'l-İslām Bālī-zāde Efendi Maḫdūmı, 1073'te Maġnisa ḳāḍīsi) 515
Meḥemmed Efendi (Şeyḫü'l-İslām Ebū Sa'īd, Şeyḫü'l-İslām Es'ad Efendi'nin oğlu) {Sa'īd} 501
Meḥemmed Efendi (Şeyḫü'l-İslām Ebū Sa'īd-zāde Feyżu'llāh Maḫdūmı, 1098'de Süleymāniyye müderrisi) {Reşīd} 921
Meḥemmed Efendi (Şeyḫü'l-İslām Yaḥyā Efendi Birāder-zādesi) {İzzetī} 752
Meḥemmed Efendi (Şeyḫü'l-İslām, Anḳaravī) 816
Meḥemmed Efendi (Şeyḫü'l-İslām, Bahāyī Efendi) {Bahāyī} 418
Meḥemmed Efendi (Şeyḫü'l-İslām, Burusalı Efendi, Esīrī Meḥemmed) 764
Meḥemmed Efendi (Şeyḫü'l-İslām, Ṣun'ī-zāde) 526
Meḥemmed Efendi (Ṭosyalı, 1083'te Ḥaleb ḳāḍīsi) 657
Meḥemmed Efendi (Uşşāḳī-zāde, 1063'te Ḳuds ḳāḍīsi) {Faṣīḥī} 460
Meḥemmed Efendi (Üsṭüvānī, Şeyḫ, Şāmī) 836
Meḥemmed Efendi (Vānī Efendi, Şeyḫ) 850
Meḥemmed Efendi (Vardarī Şeyḫ-zāde, Ebu'n-nūr, 1050 Burusa ḳāḍīsi) 318
Meḥemmed Efendi (Yāverī-zāde, Isparta-lı) {Ḳābilī} 214
Meḥemmed Emīn Efendi (Çeşmī-zāde Maḫdūmı, 1104'te Sulṭān Aḥmed Ḫān Medresesi Müderrisi) 969
Meḥemmed Emīn Efendi (Tevfīḳī-zāde,

1042' İzmir ḳāḍīsi) 213
Meḥemmed Paşa (Boynıyaralı, ṣadr-ı aʿẓam) 909
Meḥemmed Paşa (Cüvān Ḳapucıbaşı, Sulṭān-zāde, ṣadr-ı aʿẓam) 374
Meḥemmed Paşa (Dervīş, ṣadr-ı aʿẓam) 907
Meḥemmed Paşa (Gürci, ṣadr-ı aʿẓam) 910
Meḥemmed Paşa (Köprüli, ṣadr-ı aʿẓam) 908
Meḥemmed Paşa (Ṣūfī, ṣadr-ı aʿẓam) 906
Meḥemmed Paşa (Ṭabanıyaṣṣı, ṣadr-ı aʿẓam) 285
Meḥemmed Paşa (Ṭayyar, ṣadr-ı aʿẓam) 286
Meḥemmed Ṣādıḳ Çelebi (Şeyḫ-zāde, ḫaṭṭāṭ, mūsīḳī-şinās) 685
Meḥemmed Ṣādıḳ Efendi (Ebu's-suʿūd-zāde Meḥemmed'in oğlu, 1077'de İstanbul ḳāḍīsi) 636
Meḥemmed Saʿdī (Zeyrek-zāde Ḥāfıẓı oğlu, 1102'de Ḫusrev Ketḫudā müderrisi) {Saʿdī} 803
Meḥemmed Saʿīd Efendi (Naḳībü'l-eşrāf, Esʿad-zāde) {Saʿīdī} 813
Meḥemmed Ṣāliḥ (Şeyḫ-zāde Efendi Maḫdūmı, 1084'te Ḥammāmiyye müderrisi) 685
Meḥemmed Ṣāliḥ Efendi (Çeşmī-zāde, 1087'de İstanbul ḳāḍīsi) 706
Meḥemmed Ṣāliḥ Efendi (İsḥāḳ-zāde Ẓuhūrī) {Ẓuhūrī} 655
Meḥemmed Ṣāliḥ Efendi (Ḳāsım-zāde, 1067'de Yeñişehr ḳāḍīsi){Ṣulḥī} 494
Meḥemmed Ṣāliḥ Efendi (Muṭṭalib-zāde, 1096'da Maḥmūd Efendi Medresesi müderrisi) 815
Meḥemmed Ṣāliḥ Efendi (Ṣarı Muʿīd-zāde, 1072'de Siyāvuş Paşa Sulṭānı Medresesi müderrisi) 599
Meḥemmed Selīm Efendi (Gölbāzārī Ḥüseyn Efendi'nin oğlu, Ḳāsım Paşa Medresesi müderrisi) 648
Mesʿūd Çelebi (Ebu's-suʿūd-zāde Meḥemmed Ṣādıḳ'ın oğlu, Nişāncı Paşa Medresesi müderrisi) 638
Mesʿūd Çelebi (Esʿad-zāde Maḫdūm-ı Mihteri, 1091'de Maḥmūd Efendi Medresesi müderrisi) 785
Mesʿūd Efendi (Āvāre-zāde Muṣṭafā Efendi'nin oğlu, 1088'de Ġalaṭa ḳāḍīsi) 707
Mesʿūd Efendi (Ḥekīmbaşı-zāde, 1080'de Ṣaḥn-ı Ṣemān müderrisi, ḥekīm) 665
Mesʿūd Efendi (Şeyḫü'l-İslām, Ḫˇāce-zāde) 437
Mollā Çelebi (Rūmiyye Şeyḫi Dāmādı, Āmidli, Çelebi Alī) 444
Muḥammed Sırrī'd-dīn (İbnü'ṣ- ṣāni' es-Sırrī, ṣāḥibü't-teṣānif) 446
Murād (Şeh-zāde Sulṭān, Sulṭān İbrāhīm'in Şeh-zādesi) 371
Murād Paşa (Arnavud, ṣadr-ı aʿẓam) 907
Murtażā Efendi (Edrineli, 1100'de Edrine ḳāḍīsi) 979
Mūsā Efendi (Celeb, İzmir ḳāḍīsi) 514
Mūsā Efendi (Ḳara, Ḳonyalı) 230
Mūsā Efendi (Re'īsü'l-eṭibbā, Ṭabīb İlyās'ın oğlu) 340
Mūsā Efendi (Teẓkireci, 1058'de Burusa ḳāḍīsi, Ḳasṭamonī) 392

Muṣlī Efendi (Fāżıl, Ḳonevī) 574
Muṣlī Efendi (İbrāhīm Ḫān-zāde Ḫˇācesi, Sinoblu) 971
Muṣliḥü'd-dīn Efendi (Öziçeli, Ḫalvetī Şeyḫi) 357
Muṣṭafā Dede (Ṣaçlı, Şeyḫ) 355
Muṣṭafā Efendi (A'rec, 1058'de Maḥmūd Paşa Medresesi müderrisi) 417
Muṣṭafā Efendi (Aḳçeli Bekr-zāde, Kestelli) 463
Muṣṭafā Efendi (Āvāre-zāde, Edrineli) {Selīsī} 342
Muṣṭafā Efendi (Bābī, 1091'de Medīne ḳāḍīsi) 742
Muṣṭafā Efendi (Behrām Aġa Ḫˇācesi, Üsküdarī) 519
Muṣṭafā Efendi (Burusalı Birāderi, Şeyḫü'l-İslām Esīrī Meḥemmed'in kardeşi, Rūmili ṣadrı) 811
Muṣṭafā Efendi (Çāvuş-zāde, Burusalı) 495
Muṣṭafā Efendi (Çeşmī-zāde, 1058'de Şām ḳāḍīsi) 385
Muṣṭafā Efendi (Dāvūd-zāde, Dāvūd-zādegī, Şeyḫ-zāde) 383
Muṣṭafā Efendi (Dāvūd-zāde-i Büzürg, Atlu Dāvūd-zāde) 929
Muṣṭafā Efendi (Ḍıḥkī, Rūmili ṣadrı) 730
Muṣṭafā Efendi (Edhem-zāde, 1048'de Edrine ḳāḍīsi) 216
Muṣṭafā Efendi (Evliyā-zāde, Şeyḫ, Sirozlu) 356
Muṣṭafā Efendi (Ġūl, 1051'de Maġnisa ḳāḍīsi) 348
Muṣṭafā Efendi (Ḫˇāce-zāde, 1070'de Vālide Sulṭān Medresesi müderrisi) 582
Muṣṭafā Efendi (Ḥācī Ḫalīfe, Kātib Çelebi) 477
Muṣṭafā Efendi (Ḥācīoġlı, 1076'da Dārü'l-ḥadīṯ müderrisi) 613
Muṣṭafā Efendi (Ḥalebī Yaḥyā'nın oğlu, Edrineli Yaḥyā-zāde) 703
Muṣṭafā Efendi (Ḥalebī, 1074'te Ġalaṭa ḳāḍīsi) 517
Muṣṭafā Efendi (Ḫusrev Paşa İmāmı, 1057'de Burusa ḳāḍīsi) 411
Muṣṭafā Efendi (Ḳāsım Paşalı Çāvuş-zāde, 1084'te Üsküdar ḳāḍīsi) 712
Muṣṭafā Efendi (Ḳasṭamonī, 1074'de Ḫusrev Ketḫudā Dārü'l-ḥaḍīṯi müderrisi) {Recāyī} 522
Muṣṭafā Efendi (Kebīrī-zāde, Anaṭolı ṣadrı) 806
Muṣṭafā Efendi (Kec-dehān Dāmādı Abdu'llāh Efendi Maḫdūmı, 1092'de Süleymāniyye müderrisi) 778
Muṣṭafā Efendi (Kilisī Dāmādı, Ḥıfẓī) 931
Muṣṭafā Efendi (Kilisī, 1077'de Süleymāniyye müderrisi) 585
Muṣṭafā Efendi (Küçük Bolevī, 1079'da Şāh Sulṭān Medresesi müderrisi, ö. 1084) 669
Muṣṭafā Efendi (Muāmeleci Şeyḫ, Bolevī) 1000
Muṣṭafā Efendi (Mūsā-zāde, 1084'te Mihrümāh Sulṭān Medresesi müderrisi) 681
Muṣṭafā Efendi (Muṣlī Çāvuş-zāde, 1081'de Ḳandiye ḳāḍīsi) 711
Muṣṭafā Efendi (Mülaḳḳab, Merzifonī) 349

Muṣṭafā Efendi (Nāzikī-zāde, 1076'da Ḫˇāce Ḫayrü'd-dīn Medresesi müderrisi, şā'ir) 595
Muṣṭafā Efendi (Nefes-zāde, 1060'da Ṣofya ḳāḍīsi) 400
Muṣṭafā Efendi (Öreke, İstanbulī) 384
Muṣṭafā Efendi (Re'īsü'l-eṭibbā Ḥayātī-zāde) 986
Muṣṭafā Efendi (Ṣakkāk, Fındıḳ, 1104'te Filibe ḳāḍīsi) 985
Muṣṭafā Efendi (Ṣarı Mu'īd, 1068'de Filibe ḳāḍīsi) 589
Muṣṭafā Efendi (Ser-ḥadli, 1081'de Belġrad ḳāḍīsi) 676
Muṣṭafā Efendi (Siyāhī, 1088'de İzmir ḳāḍīsi) 727
Muṣṭafā Efendi (Şāriḥ-i Mülteḳā, Celeb) 768
Muṣṭafā Efendi (Şemsü'd-dīn-zāde, 1101'de Ġalaṭa Sarāyı Medresesi müderrisi) 991
Muṣṭafā Efendi (Şeyḫü'l-İslām Minḳārī-zāde Dāmādı, Re'īs Ḫˇācesi, Dāmād Efendi) 791
Muṣṭafā Efendi (Şeyḫü'l-İslām, Bālī-zāde Efendi) 511
Muṣṭafā Efendi (Şeyḫü'l-İslām, Bolevī) 683
Muṣṭafā Efendi (Şeyḫü'l-İslām, Memek-zāde) 465
Muṣṭafā Efendi (Tevfīḳī-zāde Maḫdūmı, 1076'da Üçbaş Medresesi müderrisi) 576
Muṣṭafā Efendi (Tūc Emīr, Maġnişalı) 294
Muṣṭafā Efendi (Uşşāḳī, 1100'de Süleymāniyye Dārü'l-ḥadīṣi müderrisi) 939
Muṣṭafā Efendi (Üsküdarī Maḥmūd Efendi Kerīme-zādesi, 1095'te Şām ḳāḍīsi) 781
Muṣṭafā Efendi (Yavuz-zāde, 1051'de Burusa ḳāḍīsi) 335
Muṣṭafā Efendi (Zeyrek-zāde Efendi Ḥāfıẓı, Ḳasṭamonī) 802
Muṣṭafā Paşa (Bıyıḳlı, Bozoḳlı, ṣadr-ı a'ẓam) 1017
Muṣṭafā Paşa (İbşīr, ṣadr-ı a'ẓam) 906
Muṣṭafā Paşa (Ḳara, Arnavud, ṣadr-ı a'ẓam, ö. 1053) 372
Muṣṭafā Paşa (Ḳara, Merzifonī, ṣadr-ı a'ẓam, ö. 1095) 911
Muṣṭafā Paşa (Köprüli-zāde, ṣadr-ı a'ẓam) 1014
Muṣṭafā Paşa (Sūrnā-zen, ṣadr-ı a'ẓam) 908
Muṣṭafā Paşa (Tekfūrṭaġlı, ṣadr-ı a'ẓam) 962

## N

Naṣru'llāh Efendi (Eyyūb Şeyḫi) {Bākī} 825
Ni'metu'llāh Efendi (Ṣadrü'd-dīn-zāde, 1091'de Bosna ḳāḍīsi) 778
Nu'mān Efendi (Şāmī, 1061'de Edrine ḳāḍīsi) 448
Nūḥ Efendi (Başmaḳcı-zāde Meḥemmed Efendi'nin oğlu, 1072'de Şire ḳāḍīsi) 634
Nūḥ Efendi (Mollā Aḥmed-zāde, Rūmili ṣadrı) 289

## O

Oṣmān (Şeh-zāde Sulṭān, Sulṭān İbrāhīm'in Şeh-zādesi) 371
Oṣmān Efendi (Atbāzārī, Celvetī Şeyḫi,

Şumnılı) 993
Oṯmān Efendi (Bosnevī, Naḳş-bendī Şeyḫi) 834
Oṯmān Efendi (Çāvuş-zāde, Burusalı) 667
Oṯmān Efendi (Ḳara Çelebi-zāde Maḥmūd Efendi Maḫdūmı, 1058'de Selanik ḳāḍīsi) 410
Oṯmān Efendi (Köprüli-zāde Ḫˇācesi, Amāsiyyeli) 719
Orḫan (Şeh-zāde Sulṭān, Sulṭān İbrāhīm'in Şeh-zādesi) 371

## Ö

Ömer Efendi (Ādilcevāzī, Ḳara Çelebi-zāde Maḥmūd Efendi mülāzımı, 1092'de Süleymāniyye Medresesi müderrisi,) 769
Ömer Efendi (Ḫaṭṭāṭ, Mostarlı) 581
Ömer Efendi (Ḳaplan Paşa İmāmı, 1092'de Bosna ḳāḍīsi) 776
Ömer Efendi (Mıṣrī, Şeyḫ, Zilevī) 832
Ömer Efendi (Nā'ib, 1071'de Ḳuds ḳāḍīsi) 584
Ömer Efendi (Sivasī-zāde Efendi Ḫˇācesi, Mar'aşlı) 556
Ömer Efendi (Hābīl-zāde, 1088'de Medīne ḳāḍīsi) 705

## R

Raḥmetu'llāh Efendi (1063'te İstanbul ḳāḍīsi, ṣukūk yazarı) 412
Ramażān Efendi (Edrineli Ca'fer-zāde, 1101'de Eyyūb ḳāḍīsi) 989
Ramażān Efendi (Ṣa'rānī-zāde Meḥemmed'in oğlu, Yeñişehr ḳāḍīsi) 432
Receb Efendi (Ḳaba, Ḳasṭamonılı) 227
Resūl Efendi (Ṣaḥḥāf, Ḳasṭamonī) 787
Rūḥu'llāh Efendi (Ṣadrü'd-dīn-zāde, 1069'da İstanbul ḳāḍīsi) {Rūḥī} 508

## S

Ṣāliḥ Efendi (Ders-i Ām, 1091'de Ā'işe Sulṭān Medresesi müderrisi) 741
Ṣāliḥ Efendi (Re'īsü'l-eṭibbā, Ḥalebī, İbn Sülūm) 672
Selīm (Şeh-zāde Sulṭān, Sulṭān İbrāhīm'in Şeh-zādesi) 371
Seyfu'llāh Efendi (Sa'dī-zāde, 1062'de İstanbul ḳāḍīsi) 454
Ṣıyāmī Efendi (İplikci Ṣıyāmī, Cānikli) 383
Siyāvuş Paşa (Abaza, ṣadr-ı a'ẓam, ö. 1066) 908
Siyāvuş Paşa (Abaza, ṣadr-ı a'ẓam, ö. 1099) 962
Ṣun'u'llāh Efendi (Şeyḫü'l-İslām Debbāġ-zāde Meḥemmed Birāderi, 1100'de Süleymāniyye müderrisi) {Ṣun'ī} 930
Süleymān Efendi (Arab, Ḳara Çelebi-zāde Meḥemmed Efendi mülāzımı) 942
Süleymān Efendi (Fāżıl-ı Müfettiş, Silifkeli) 572
Süleymān Efendi (İmām-zāde, Şāmī Ḥüseyn Efendi'nin oğlu) 795
Süleymān Efendi (Ordu Ḳāḍīsi, İzmirī) 973
Süleymān Paşa (Bosnevī, ṣadr-ı a'ẓam) 912
Süleymān Paşa (Ermeni, ṣadr-ı a'ẓam) 912

## Ş

Şa'bān Efendi (Bosnevī, Rūmili ṣadrı) 562
Şa'bān Efendi (Ḥāfıẓ, Ḳasṭamonılı) 727
Şa'bān Efendi (Şeyḫ, Ayaṣofıyya Ḫaṭībi, Bosna Sarāyı'ndan) 858
Şemsü'd-dīn Efendi (Maḫdūm-ı Şeyḫ Abdu'llāh-ı Enṣārī, 1072'de Ḳayṣeriyye ḳāḍīsi) 523
Şeyḫī Meḥemmed Efendi (Fenārī-zāde, 1051'de Eyyūb ḳāḍīsi) 317
Şükru'llāh Efendi (Ḳara, 1042'de Mekke ḳāḍīsi) 322

## T

Taḳıyyü'd-dīn Efendi (Mıṣrlı, 1056'da Ḳuds ḳāḍīsi) 326

## V

Veliyyü'd-dīn Efendi (Erżurūmī Velī, Ḫātūniyye müderrisi) 782
Veliyyü'd-dīn Efendi (Rodosī Velī, 1063'te Ṣaḥn müderrisi) 555
Veliyyü'd-dīn Efendi (Semīn Velī, 1060'da İzmir ḳāḍīsi) 401
Veliyyü'd-dīn Efendi (Sulṭān Meḥemmed Şeyḫi Velī, Menteşeli) 825
Veliyyü'd-dīn Efendi (Şeh-zāde Şeyḫi Velī, Şebinḳaraḥiṣārlı) 822
Veliyyü'd-dīn Efendi (Velī, Ḳaraṭaġlı, 1083'te Süleymāniyye müderrisi) 984

## Y

Yaḥyā Çelebi (Kemāl Efendi-zāde Maḫdūmı, 1079'da Kürkcibaşı Medresesi müderrisi) 611
Yaḥyā Efendi (Bahāyī Efendi Birāderi, 1079'da Şām ḳāḍīsi) 641
Yaḥyā Efendi (Bustān-zāde, Rūmili ṣadrı) 248
Yaḥyā Efendi (Īcī-zāde, Şāmlı) 429
Yaḥyā Efendi (Köse, 1057'de Selanik ḳāḍīsi) 461
Yaḥyā Efendi (Şeyḫü'l-İslām, Minḳārī-zāde) 687
Yaḥyā Efendi (Şeyḫü'l-İslām, Zekeriyyā-zāde) {Yaḥyā} 303
Ya'ḳūb Efendi (Ḫalvetī Şeyḫi, İstanbulī, Burusa'da medfūn) 357
Ya'ḳūb Efendi (Naḳşī Şeyḫi, Ḳayṣeriyyeli) 838
Ya'ḳūb Efendi(Ece, 1069'da Edrine ḳāḍīsi) 622
Yūnus Efendi (Naḳībü'l-eşrāf, Zeyrek-zāde) 404
Yūsuf Efendi (Fennī, Üskübī) 568
Yūsuf Efendi (İmām-ı Sulṭānī, Şāmī) 330
Yūsuf Efendi (Ḳaramanī, 1080'de Ayaṣofıyya Medresesi müderrisi) 628

## Z

Zeynü'l-'ābidīn Efendi (Re'īsü'l-eṭibbā, Eyyūblu) 339
Zeynü'l-'ābidīn Efendi (Kātib-zāde, 1070'te Eyyūb ḳāḍīsi) 607

# BİYOGRAFİ DİZİNİ -2*

## A


Abaza Şeyḫi Abdü'r-raḥīm, bk. Abdü'r-raḥīm Efendi (Abaza Şeyḫi, Şarı Baba-zāde)

Abdī, bk. Abdu'llāh Efendi (Ebū Sa'īd Efendi Tābi'i, Abdī Efendi, 1095'te Burusa ḳāḍīsi)

Abdī, bk. Abdu'llāh Efendi (Uzun, 1076'da Şām ḳāḍīsi) {Abdī}

Abdü'l-kerīm Meḥemmed, bk. Meḥemmed Abdü'l-kerīm Efendi (Bahāyī Efendi Birāder-zādesi, 1104'te Diyārbekr ḳāḍīsi) {Cezmī}

Abdü'r-raḥīm-zāde Efendi, bk. Meḥemmed Efendi (Şeyḫü'l-İslām Abdü'r-raḥīm-zāde)

Acem Abdü'l-ġanī, bk. Abdü'l-ġanī Efendi (Acem, 1044'te Kütāhiyye ḳāḍīsi)

Acem İsḥāḳ Efendi, bk. İsḥāḳ Efendi (Acem, Ḳarabāġlı, 1054'te Eyyūb ḳāḍīsi)

Acem Meḥemmed Efendi, bk. Meḥemmed Efendi (Acem, 1065'te Burusa ḳāḍīsi)

Ādem Dede, bk. Ādem Efendi (Mevlevī Şeyḫi, Anṭaliyyeli)

Ādilcevāzī Ömer Efendi, bk. Ömer Efendi (Ādilcevāzī, Ḳara Çelebi-zāde Maḥmūd Efendi mülāzımı, 1092'de Süleymāniyye Medresesi müderrisi)

Aḫī-zāde Abdü'l-ḥalīm, bk. Abdü'l-ḥalīm Efendi (Aḫī-zāde, ö. 1080)

Aḫī-zāde Meḥemmed, bk. Meḥemmed Efendi (Aḫī-zāde, Aḫī-zāde Ḥüseyn Efendi'nin oğlu, ö. 1044) {Ḥasībī}

Aḫī-zāde Meḥemmed, bk. Meḥemmed Efendi (Aḫī-zāde, Aḫī-zāde Maḥmūd Efendi'nin oğlu, ö. 1050)

Aḳçeli Bekr-zāde Efendi, bk. Muṣṭafā Efendi (Aḳçeli Bekr-zāde, Kestelli)

Aḳçeli Bekr-zāde Muṣṭafā, bk. Muṣṭafā Efendi (Aḳçeli Bekr-zāde, Kestelli)

Alā'iyyeli Alī, bk. Alī Efendi (Alā'iyyeli, 1075'te Sulṭān Bāyezīd Medresesi müderrisi)

Allāme Efendi, bk. Meḥemmed Efendi (Allāme, Egirdirli) {Şeyḫī}

Allāme Meḥemmed, bk. Meḥemmed Efendi (Allāme, Egirdirli) {Şeyḫī}

Allāme Şeyḫī, bk. Meḥemmed Efendi (Allāme, Egirdirli) {Şeyḫī}

Allāmek Meḥemmed, bk. Meḥemmed Efendi (Allāmek, Bosna Sarāyı'ndan, ḥāşiyeleri ile meşhūr)

Allāme-zāde Abdu'llāh, bk. Abdu'llāh Efendi (Allāme-zāde, Allāme Şeyḫī'nin oğlu)

Altı Parmaḳ Abdü'l-fettāḥ, bk. Abdü'l-fettāḥ Efendi (Altı Parmaḳ, Şeyḫü'l-İslām Ebū Sa'īd Efendi


* Bu dizin nisbeye göre düzenlenmiş olup, sayfa numaraları için birinci dizine (Biyografya Dizini-1) gönderme yapmaktadır. İkili İsimler (Meḥemmed Sa'īd gibi) nisbe olarak değerlendirilmemiştir. Bunlar ilk dizinde (her iki maddede) aranmalıdır. İlave açıklamalar için bkz. Biyografya Dizini-1.

mülāzımı)
Altı Parmaḳ İbrāhīm Efendi, bk. İbrāhīm Efendi (Altı Parmaḳ, Bosna Sarāyı'ndan)
Anḳaravī Emīr, bk. Meḥemmed Efendi (Naḳībü'l-eşrāf Anḳaravī, Anḳaravī Emīr)
Anḳaravī Es'ad Efendi, bk. Es'ad Efendi (Anḳaravī, Ḳara Çelebi-zāde Meḥemmed Efendi mülāzımı)
Anḳaravī Meḥemmed, bk. Meḥemmed Efendi (Şeyḫü'l-İslām, Anḳaravī)
Arab Süleymān Efendi, bk. Süleymān Efendi (Arab, Ḳara Çelebi-zāde Meḥemmed Efendi mülāzımı)
Arabacı Alī Paşa, bk. Alī Paşa (Arabacı, Bahādır-zāde, ṣadr-ı a'ẓam)
Arab-zāde Abdü'l-vehhāb, bk. Abdü'l-vehhāb Efendi (Arab-zāde, Şeyḫ, Süleymāniyye vā'iẓi)
A'rec Muṣṭafā Efendi, bk. Muṣṭafā Efendi (A'rec, 1058'de Maḥmūd Paşa Medresesi müderrisi)
Arpacı-zāde Alī Efendi, bk. Alī Efendi (Arpacı-zāde, İnebolılı, 1074'te Ḳayṣeriyye ḳāḍīsi)
Arżī Meḥemmed Dede, bk. Meḥemmed Dede (Ayntāblı, Ġalaṭa Mevlevī-ḫānesi şeyḫi){Arżī}
Arżī, bk. Meḥemmed Dede (Ayntāblı, Ġalaṭa Mevlevī-ḫānesi Şeyḫi) {Arżī}
Āṣım Çelebi, bk. Meḥemmed Āṣım Efendi (Zeyrek-zāde 'Abdu'r-raḥmān Efendi'nin oğlu, Uşşāḳī-zāde Ḥasīb'in dayısı) {Āṣımī}
Āṣım Meḥemmed Çelebi, bk. Meḥemmed Āṣım Efendi (Zeyrek-zāde 'Abdu'r-raḥmān Efendi'nin oğlu, Uşşāḳīzāde Ḥasīb'in dayısı) {Āṣımī}
Āṣımī, bk. Meḥemmed Āṣım Efendi (Zeyrek-zāde 'Abdu'r-raḥmān Efendi'nin oğlu, Uşşāḳī-zāde Ḥasīb'in dayısı){Āṣımī}
Astārcı Sinān-zāde Efendi, bk. Meḥemmed Efendi (Astārcı Sinān-zāde, Borlılı)
Aṭāyī, bk. Aṭā'u'llāh Efendi (Nev'ī-zāde Aṭāyī, *Zeyl-i Şaḳā'iḳ* yazarı, şā'ir) {Aṭāyī}
Atbāzārī Aḥmed, Aḥmed Efendi (Atbāzārī, 1103'te Burusa ḳāḍīsi)
Atbāzārī Şeyḫ Oṯmān, bk. Oṯmān Efendi (Atbāzārī, Celvetī Şeyḫi, Şumnılı)
Atlu Dāvūd, bk. Dāvūd Efendi (Atlu, Ḳasṭamonılı)
Atlu Dāvūd-zāde Meḥemmed, bk. Meḥemmed Efendi (Atlu Dāvūd-zāde Aḥmed'in oğlu, 1102'de Ġalaṭa Sarāyı müderrisi)
Atlu Dāvūd-zāde Muṣṭafā, bk. Muṣṭafā Efendi (Dāvūd-zāde-i Büzürg, Atlu Dāvūd-zāde)
Āvāre-zāde Mes'ūd, bk. Mes'ūd Efendi (Āvāre-zāde Muṣṭafā Efendi'nin oğlu, 1088'de Ġalaṭa ḳāḍīsi)
Āvāre-zāde Muṣṭafā, bk. Muṣṭafā Efendi (Āvāre-zāde, Edrineli) {Selīsī} 342
Ayaṣofıyya Ḫaṭībi Ṣa'bān, bk. Ṣa'bān Efendi (Şeyḫ, Ayaṣofıyya Ḫaṭībi, Bosna Sarāyı'ndan)
Ayşī, bk. Īşī Efendi, bk. Īsā Efendi (Īşī, Aydınlı) {Īşī}

Azīz, bk. Abdü'l-'azīz Efendi (Ḳara Çelebi-zāde, Şeyḫü'l-İslām) {Azīz}

## B

Bābī Efendi, bk. Muṣṭafā Efendi (Bābī, 1091'de Medīne ḳāḍīsi)
Bahādır-zāde, bk. Alī Paşa (Arabacı, Bahādır-zāde, ṣadr-ı a'ẓam)
Bahāyī Efendi Birāderi Aḥmed, bk. Aḥmed Efendi (Bahāyī Efendi Birāderi, 1074'te İstanbul ḳāḍīsi)
Bahāyī Efendi Birāderi Yaḥyā, bk. Yaḥyā Efendi (Bahāyī Efendi Birāderi, 1079'da Şām ḳāḍīsi)
Bahāyī Efendi Birāder-zādesi Cezmī, bk. Meḥemmed Abdü'l-kerīm Efendi (Bahāyī Efendi Birāder-zādesi, 1104'te Diyārbekr ḳāḍīsi) {Cezmī}
Bahāyī Efendi, bk. Meḥemmed Efendi (Şeyḫü'l-İslām, Bahāyī Efendi) {Bahāyī}
Bahāyī Meḥemmed, bk. Meḥemmed Efendi (Şeyḫü'l-İslām, Bahāyī Efendi) {Bahāyī}
Bāḳī, bk. Abdü'l-bāḳī Efendi (Uşşāḳī-zāde, eserin yazarı Ḥasīb'in babası) {Bāḳī}
Bākī, bk. Naṣru'llāh Efendi (Eyyūb Şeyḫi) {Bākī}
Bāḳī-zāde Abdu'r-raḥmān, bk. Abdu'r-raḥmān Efendi (Sulṭānü'ş-şu'arā Bāḳī'nin oğlu, 1043'te Ḳāhire ḳāḍīsi)
Bāḳī-zāde Efendi, bk. Abdu'r-raḥmān Efendi (Sulṭānü'ş-şu'arā Bāḳī'nin oğlu, 1043'te Ḳāhire ḳāḍīsi)
Bāḳī-zāde Es'ad, bk. Es'ad Efendi (Bāḳī-zāde Abdu'r-raḥmān Efendi'nin oğlu, 1075'te Edrine ḳāḍīsi)
Balaṭ Şeyḫi Ḥasan, bk. Ḥasan Efendi (Şeyḫ Meḥemmed Efendi-zāde, Balaṭ Şeyḫi)
Baldır-zāde Efendi, bk. Meḥemmed Efendi (Baldır-zāde Şeyḫ, Burusalı) {Selīsī}
Baldır-zāde Şeyḫ Meḥemmed, bk. Meḥemmed Efendi (Baldır-zāde Şeyḫ, Burusalı) {Selīsī}
Bālī-zāde Efendi Aṭāsı, bk. Aṭā'u'llāh Efendi (Ḳasṭamonılı, Bālī-zāde Efendi Aṭāsı)
Bālī-zāde Muṣṭafā, bk. Muṣṭafā Efendi (Şeyḫü'l-İslām, Bālī-zāde Efendi)
Bālī-zāde, bk. Meḥemmed Efendi (Bālī-zāde, 1082'de Nişāncı Paşa-yı Cedīd müderrisi)
Başmaḳcı-zāde Meḥemmed, bk. Meḥemmed Efendi (Başmaḳcı-zāde Ḥüseyn Efendi'nin oğlu, ö. 1065)
Başmaḳcı-zāde Meḥemmed, bk. Meḥemmed Efendi (Başmaḳcı-zāde Meḥemmed Efendi'nin oğlu, ö. 1093)
Başmaḳcı-zāde Nūḥ, bk. Nūḥ Efendi (Başmaḳcı-zāde Meḥemmed Efendi'nin oğlu, 1072'de Şire ḳāḍīsi)
Behrām Aġa Ḫ̆ācesi Muṣṭafā, bk. Muṣṭafā Efendi (Behrām Aġa Ḫ̆ācesi, Üsküdarī)
Beñli Abdü'l-ġanī, bk. Abdü'l-ġanī Efendi (Beñli, Ḳasṭamonılı)
Bebr Birāderi, bk. Ḥasan Efendi (Biber

Meḥemmed Efendi'nin Birāderi, Amāsiyyeli)
Berber-zāde Abdü'r-raḥīm, bk. Abdü'r-raḥīm Efendi (Berber-zāde, Nā'ib Meḥemmed Efend' dāmādı)
Beşerī Meḥemmed, bk. Meḥemmed Efendi (Beşerī, İstanbullı)
Beşikṭaşī Meḥemmed, bk. Meḥemmed Efendi (Beşikṭaşī, aşlen Alā'iyyeli)
Beyānī Aḥmed, bk. Aḥmed Efendi (Beyānī, Şühūdlı) {Beyānī}
Beyānī, bk. Aḥmed Efendi (Beyānī, Şühūdlı) {Beyānī}
Beyāżī Ḥasan, bk. Ḥasan Efendi (Beyāżī, Bosnalı)
Beyāżī-zāde Abdü'l-ḳādir'i, bk. Abdü'l-ḳādir Efendi (Beyāżī-zāde Tābi'i, Beyāżī-zāde Abdü'l-ḳādir'i, Begbāzārī)
Beyāżī-zāde Aḥmed, bk. Aḥmed Efendi (Beyāżī-zāde, 1091'de Rūmili ṣadrı)
Beyāżī-zāde Dāmādı Maḥmūd, bk. Maḥmūd Efendi (Beyāżī-zāde Dāmādı, Mostarlı)
Beyāżī-zāde Efendi Maḫdūmı, bk. Maḥmūd Efendi (Beyāżī-zāde Aḥmed Efendi Maḫdūmı, 1097'de Ayaṣofıyya Medresesi müderrisi)
Beyāżī-zāde Tābi'i, bk. Abdü'l-ḳādir Efendi (Beyāżī-zāde Tābi'i, Beyāżī-zāde Abdü'l-ḳādir'i, Begbāzārī)
Bezirci Maḥmūd Efendi, bk. Maḥmūd Efendi (Bezirci, Ḳonyalı)
Bıyıḳlı Muṣṭafā Paşa, bk. Muṣṭafā Paşa (Bıyıḳlı, Bozoḳlı, ṣadr-ı a'ẓam)
Biber Birāderi, bk. Ḥasan Efendi (Biber Meḥemmed Efendi'nin Birāderi, Amāsiyyeli)
Bolbolcı-zāde Abdü'l-kerīm, bk. Abdü'l-kerīm Efendi (Bolbolcı-zāde, Ḫalvetī Şeyḫi)
Bolevī Efendi, bk. Muṣṭafā Efendi (Şeyḫü'l-İslām, Bolevī)
Bolevī Muṣṭafā, bk. Muṣṭafā Efendi (Küçük Bolevī, 1079'da Şāh Sulṭān Medresesi müderrisi, ö. 1084)
Bolevī Muṣṭafā, bk. Muṣṭafā Efendi (Şeyḫü'l-İslām, Bolevī)
Bosnevī Abdu'llāh, bk. Abdu'llāh Efendi (Bosnevī, Mūsā Paşa Ḫˇācesi)
Bosnevī Alī, bk. Alī Efendi (Bosnevī, 1087'de Selanik ḳāḍīsi)
Bosnevī Īsā, bk. Īsā Efendi (Bosnevī, Ḳara Çelebi-zāde Abdü'l-azīz Dāmādı)
Bosnevī Meḥemmed, bk. Meḥemmed Efendi (Bosnevī, Boşnaḳ Ḳassām)
Bosnevī Oṯmān, bk. Oṯmān Efendi (Bosnevī, Naḳş-bendī Şeyḫi)
Bosnevī Şa'bān, bk. Şa'bān Efendi (Bosnevī, Rūmili ṣadrı)
Boşnaḳ Ḳassām, bk. Meḥemmed Efendi (Bosnevī, Boşnaḳ Ḳassām)
Boynıyaralı Meḥemmed, bk. Meḥemmed Paşa (Boynıyaralı, ṣadr-ı a'ẓam)
Bozoḳlı Muṣṭafā Paşa, bk. Muṣṭafā Paşa (Bıyıḳlı, Bozoḳlı, ṣadr-ı a'ẓam)
Burhān-zāde Efendi, bk. İbrāhīm Efendi (Burhān-zāde, Burusalı)
Burusalı Birāderi Muṣṭafā, bk. Muṣṭafā Efendi (Burusalı Birāderi,

Şeyḫü'l-İslām Esīrī Meḥemmed'in kardeşi, Rūmili ṣadrı)
Burusalı Efendi, bk. Meḥemmed Efendi (Şeyḫü'l-İslām, Burusalı Efendi, Esīrī Meḥemmed)
Burusalı İlāhī-zāde, bk. Meḥemmed Efendi (Burusalı İlāhī-zāde, Muʿīd-zāde)
Bustāncı Ḫˇācesi, bk. Meḥemmed Efendi (Kebīrī, Bustāncı Ḫˇācesi)
Bustān-zāde Abdü'l-kerīm, bk. Abdü'l-kerīm Efendi (Bustān-zāde, ṣadr-ı Rūm)
Bustān-zāde Aḥmed, bk. Aḥmed Efendi (Bustān-zāde, 1068'de Şām ḳāḍīsi)
Bustān-zāde Ebū Bekr, bk. Ebū Bekr Efendi (Bustān-zāde, 1079'da Filibe ḳāḍīsi)
Bustān-zāde Yaḥyā, bk. Yaḥyā Efendi (Bustān-zāde, Rūmili ṣadrı)
Buzaġı Maḥmūd, bk. Maḥmūd Efendi (Buzaġı, İstanbulī)
Bülbül-zāde Abdu'llāh, bk. Abdu'llāh Efendi (Bülbül-zāde, Anaṭolu ṣadrı)
Büzürg Abdü'r-raḥīm-zāde, bk. Meḥemmed Efendi (Büzürg Abdü'r-raḥīm-zāde, Rūmili ṣadrı)

## C

Caʿfer-zāde, bk. Abdü'l-bāḳī Efendi (Caʿfer-zāde, Şireli)
Cānbolād-zāde ḫˇācesi, bk. İbrāhīm Efendi (Erżurūmī, Cānbolād-zāde ḫˇācesi) {Mülhemī}
Celeb Mūsā, bk. Mūsā Efendi (Celeb, İzmir ḳāḍīsi)
Celeb Mūsā-zāde, bk. Abdü'l-kerīm Efendi (Celeb Mūsā-zāde, 1091'de Molla Gürānī Medresesi müderrisi)
Celeb Muṣṭafā, bk. Muṣṭafā Efendi (Şāriḥ-i Mülteḳā, Celeb)
Cellād-zāde, bk. Abdü'l-fettāḥ Efendi (Cellād-zāde, 1069'da Anḳara ḳāḍīsi)
Cennet Efendi, bk. Meḥemmed Efendi (Cennet, Şeyḫ, Ṭop-ḫāneli)
Cevherī-zāde Efendi, bk. Meḥemmed Efendi (Cevherī-zāde, Alā'iyyeli)
Cezmī, bk. Meḥemmed Abdü'l-kerīm Efendi (Bahāyī Efendi Birāder-zādesi, 1104'te Diyārbekr ḳāḍīsi) {Cezmī}
Cihān-gīr Şeyḫi Hasan, bk. Ḥasan Efendi (Cihān-gīr Şeyḫi, Ḫarpudlı)
Cinci Ḥüseyn, bk. Ḥüseyn Efendi (Cinci, Anaṭolı ṣadrı)
Cism-i Laṭīf Efendi, bk. İsmāʿīl Efendi (Cism-i Laṭīf, Şeyḫ)
Cüvān Ḳapucıbaşı Meḥemmed, bk. Meḥemmed Paşa (Cüvān Ḳapucıbaşı, Sulṭān-zāde, ṣadr-ı aʿẓam)

## Ç

Çāker Aġa-zāde Ḥalīl, bk. Ḫalīl Efendi (Çāker Aġa-zāde, 1076'da Üsküdar ḳāḍīsi)
Çāvuş-zāde Aḥmed, bk. Aḥmed Efendi (Çāvuş-zāde, 1105'te Edrine ḳāḍīsi)
Çāvuş-zāde İbrāhīm, bk. İbrāhīm Efendi (Çāvuş-zāde, Ḳāsım Paşalı)
Çāvuş-zāde Muṣṭafā, bk. Muṣṭafā Efendi (Çāvuş-zāde, Burusalı)

Çāvuş-zāde Oṣmān, bk. Oṣmān Efendi (Çāvuş-zāde, Burusalı)
Çelebi Alī, bk. Mollā Çelebi (Rūmiyye Şeyḫi Dāmādı, Āmidli, Çelebi Alī)
Çeşmī Meḥemmed, bk. Meḥemmed Efendi (Çeşmī, Rūmili ṣadrı) {Çeşmī}
Çeşmī, bk. Meḥemmed Efendi (Çeşmī, Rūmili ṣadrı) {Çeşmī}
Çeşmī-zāde Abdü'r-raḥīm, bk. Abdü'r-raḥīm Efendi (Çeşmī-zāde, 1064'te Ayaṣofıyya müderrisi) {Rıżāyī}
Çeşmī-zāde Maḫdūmı, bk. Meḥemmed Emīn Efendi (Çeşmī-zāde Maḫdūmı, 1104'te Sulṭān Aḥmed Ḫān Medresesi Müderrisi)
Çeşmī-zāde Meḥemmed Ṣāliḥ, bk. Meḥemmed Ṣāliḥ Efendi (Çeşmī-zāde, 1087'de İstanbul ḳāḍīsi)
Çeşmī-zāde Muṣṭafā, bk. Muṣṭafā Efendi (Çeşmī-zāde, 1058'de Şām ḳāḍīsi)
Çırācı-zāde Meḥemmed, bk. Meḥemmed Efendi (Çırācı-zāde, Ḳasṭamonılı)
Çivi-zāde Şeyḫ Meḥemmed, bk. Meḥemmed Efendi (Çivi-zāde Şeyḫ, Rūmili ṣadrı)
Çömez Aḥmed, bk. Aḥmed Efendi (Çömez, Silifkeli)
Çuḳacı-zāde Emīr, bk. Abdü'r-raḥīm Efendi (Çuḳacı-zāde Emīr, Edrineli)

## D

Dāmād Efendi, bk. Muṣṭafā Efendi (Şeyḫü'l-İslām Minḳārī-zāde Dāmādı, Re'īs Ḫ'ācesi, Dāmād Efendi)
Dāvūd-zāde Muṣṭafā, bk. Muṣṭafā Efendi (Dāvūd-zāde, Dāvūd-zādegī, Şeyḫ-zāde)
Dāvūd-zāde Muṣṭafā, bk. Muṣṭafā Efendi (Dāvūd-zāde-i Büzürg, Atlu Dāvūd-zāde)
Dāvūd-zādegī, bk. Muṣṭafā Efendi (Dāvūd-zāde, Dāvūd-zādegī, Şeyḫ-zāde)
Dāvūd-zāde-i Büzürg, bk. Muṣṭafā Efendi (Dāvūd-zāde-i Büzürg, Atlu Dāvūd-zāde)
Debbāġ-zāde Birāderi, bk. Ṣun'u'llāh Efendi (Şeyḫü'l-İslām Debbāġ-zāde Meḥemmed Birāderi, 1100'de Süleymāniyye müderrisi) {Ṣun'ī}
Defterdār Alī Paşa, bk. Alī Paşa (Defterdār, ṣadr-ı a'ẓam)
Dendānī İbrāhīm, bk. İbrāhīm Efendi (Dendānī, 1085'te Ḳapuaġası Medresesi müderrisi)
Ders-i Ām Bıçaḳcı, bk. Meḥemmed Efendi (Ders-i Ām Bıçaḳcı, Uzunçarşu'dan)
Ders-i Ām Çelebi, bk. Meḥemmed Efendi (Ders-i Ām Çelebi, Şeyḫ)
Ders-i Ām Meḥemmed, bk. Meḥemmed Efendi (Ders-i Ām, Ferā'iżci, Şeyḫ Erdebilī-zāde Dāmādı)
Ders-i Ām Ṣāliḥ, bk. Ṣāliḥ Efendi (Ders-i Ām, 1091'de Ā'işe Sulṭān Medresesi müderrisi)
Dervīş Meḥemmed Paşa, bk. Meḥemmed Paşa (Dervīş, ṣadr-ı 'ẓam)
Ḍıḥkī Efendi, bk. Muṣṭafā Efendi (Ḍıḥkī, Rūmili ṣadrı)

Dīvitci-zāde Efendi, bk. Meḥemmed Efendi (Dīvitci-zāde, Şeyḫ)

## E

Ebū Sa'īd Efendi Tābi'i, bk. Abdu'llāh Efendi (Ebū Sa'īd Efendi Tābi'i, Abdī Efendi, 1095'te Burusa ḳāḍīsi)
Ebū Sa'īd Efendi, bk. Meḥemmed Efendi (Şeyḫü'l-İslām Ebū Sa'īd, Şeyḫü'l-İslām Es'ad Efendi'nin oğlu) {Sa'īd}
Ebū Sa'īd Meḥemmed, bk. Meḥemmed Efendi (Şeyḫü'l-İslām Ebū Sa'īd, Şeyḫü'l-İslām Es'ad Efendi'nin oğlu) {Sa'īd}
Ebū Sa'īd-zāde Aḥmed, bk. Aḥmed Efendi (Ebū Sa'īd-zāde, 1075'te Burusa ḳāḍīsi)
Ebū Sa'īd-zāde Feyżu'llāh Maḫdūmı, bk. Meḥemmed Efendi (Şeyḫü'l-İslām Ebū Sa'īd-zāde Feyżu'llāh Maḫdūmı, 1098'de Süleymāniyye müderrisi) {Reşīd}
Ebu'l-ḫayr Efendi, bk. Meḥemmed Efendi (Ebu'l-ḫayr, 1061'de Eyyūb ḳāḍīsi)
Ebu'l-ma'ālī, bk. Aḥmed Efendi (Ḫˇāce Ṣalāḥ-zāde, Ebu'l-ma'ālī)
Ebu'n-nūr, bk. Meḥemmed Efendi (Vardarī Şeyḫ-zāde, Ebu'n-nūr, 1050 Burusa ḳāḍīsi)
Ebu's-su'ūd Meḥemmed, bk. Meḥemmed Ebu's-su'ūd Efendi (Es'ad-zāde, 1084'te Ḥaleb ḳāḍīsi)
Ebu's-su'ūd-zāde Meḥemmed Ṣāḍıḳ, bk. Meḥemmed Ṣādıḳ Efendi (Ebu's-su'ūd-zāde, 1077'de İstanbul ḳāḍīsi)
Ebu's-su'ūd-zāde Meḥemmed, bk. Meḥemmed Efendi (Ebu's-su'ūd-zāde, Rūmili ṣadrı)
Edhem-zāde Muṣṭafā, bk. Muṣṭafā Efendi (Edhem-zāde, 1048'de Edrine ḳāḍīsi)
Edincikli Meḥemmed, bk. Meḥemmed Efendi (Edincikli, 1092'de Ġalaṭa Sarāyı müderrisi)
Edrineli Ca'fer-zāde Efendi, bk. Ramażān Efendi (Edrineli Ca'fer-zāde, 1101'de Eyyūb ḳāḍīsi)
Edrineli Çelebi, bk. bk. Aḥmed Efendi (Edrineli Çelebi, Ṣarıbalcı Ḳāḍī-zāde)
Edrineli Çuḳacı-zāde, bk. Meḥemmed Efendi (Edrineli, Çuḳacı-zāde)
Edrineli Dervīş İbrāhīm-i Gülşenī, bk. İbrāhīm-i Gülşenī (Edrineli Dervīş, Gülşenī Şeyḫi)
Edrineli Ḥācī Yaḥyā-zāde, bk. Aḥmed Efendi (Edrineli Ḥācī Yaḥyā-zāde, Ḥācī-zāde)
Edrineli Murtażā, bk. Murtażā Efendi (Edrineli, 1100'de Edrine ḳāḍīsi)
Edrineli Yaḥyā-zāde Efendi, bk. Muṣṭafā Efendi (Ḥalebī Yaḥyā'nın oğlu, Edrineli Yaḥyā-zāde)
el-Ḥāc Aḥmed Dede, bk. Aḥmed Dede (el-Ḥāc, Yediḳulleli, Yeñiḳapu Mevlevī-ḫānesi Şeyḫi)
Emīn Meḥemmed, bk. Meḥemmed Emīn Efendi (Çeşmī-zāde Maḫdūmı, 1104'te Sulṭān Aḥmed Ḫān Medresesi Müderrisi)
Emīnī Meḥemmed, bk. Meḥemmed

Efendi (Emīnī, Burusalı)
Emīnī, bk. Meḥemmed Efendi (Mekkī, Alaybeg-zāde oğlu) {Emīnī}
Emīr-i Buḫārī Şeyḫi Dāmādı, bk. Aḥmed Efendi (Emīr-i Buḫārī Şeyḫi Dāmādı, Giresunlu)
Emru'llāh-zāde, bk. Meḥemmed Efendi (Emru'llāh-zāde, 1059'da Filibe ḳāḍīsi)
Erdebīlī-zāde Dāmādı, bk. Ebū Bekr Efendi (Erdebīlī-zāde Dāmādı, Kūsec Bekr)
Erdebīlī-zāde Efendi, bk. Aḥmed Efendi (Erdebīlī-zāde, Şeyḫ)
Ermeni Süleymān, bk. Süleymān Paşa (Ermeni, ṣadr-ı aʿẓam)
Erżurūmī Abdü'l-laṭīf, bk. Abdü'l-laṭīf Efendi (Erżurūmī, 1099'da Burusa ḳāḍīsi)
Erżurūmī İbrāhīm, bk. İbrāhīm Efendi (Erżurūmī, Cānbolād-zāde ḫˇācesi) {Mülhemī}
Erżurūmī İsmāʿīl, bk. İsmāʿīl Efendi (Erżurūmī, Aḥmediyye Medresesi müderris)
Erżurūmī Velī, bk. Veliyyü'd-dīn Efendi (Erżurūmī Velī, Ḫātūniyye müderrisi)
Esʿad-zāde Ebu's-suʿūd, bk. Meḥemmed Ebu's-suʿūd Efendi (Esʿad-zāde, 1084'te Ḥaleb ḳāḍīsi)
Esʿad-zāde Efendi İmāmı, bk. Meḥemmed Efendi (Esʿad-zāde Efendi İmāmı, Mudurnılı)
Esʿad-zāde Maḫdūm-ı Mihteri Mesʿūd, bk. Mesʿūd Çelebi (Esʿad-zāde Maḫdūm-ı Mihteri, 1091'de Maḥmūd Efendi Medresesi müderrisi)
Esʿad-zāde Meḥemmed Ebu's-suʿūd, bk. Meḥemmed Ebu's-suʿūd Efendi (Esʿad-zāde, 1084'te Ḥaleb ḳāḍīsi)
Esʿad-zāde Meḥemmed, bk. Meḥemmed Saʿīd Efendi (Naḳībü'l-eşrāf, Esʿad-zāde) {Saʿīdī}
Esīrci-zāde, bk. Ḥüseyn Efendi (Meḥemmed Aġa Şeyḫi, Esīrci-zāde)
Esīrī Meḥemmed, bk. Meḥemmed Efendi (Şeyḫü'l-İslām, Burusalı Efendi, Esīrī Meḥemmed)
Evliyā Efendi, bk. Meḥemmed Efendi (Şeyḫ, Evliyā, İmām-ı Sulṭānī)
Evliyā Meḥemmed, bk. Meḥemmed Efendi (Şeyḫ, Evliyā, İmām-ı Sulṭānī)
Evliyā-zāde, bk. Muṣṭafā Efendi (Evliyā-zāde, Şeyḫ, Sirozlu)
Eyyūb Şeyḫi Maḫdūmı Abdü'l-laṭīf, bk. Abdü'l-laṭīf Efendi (Eyyūb Şeyḫi Maḫdūmı, 1085'te Kütāhiyye ḳāḍīsi)
Eyyūb Şeyḫi Naṣru'llāh, bk. Naṣru'llāh Efendi (Eyyūb Şeyḫi) {Bākī}

## F

Fā'izī, bk. Abdu'llāh Efendi (Saʿdī-zāde Maḫdūmı, 1078'de Mekke ḳāḍīsi) {Fā'izī}
Faṣīḥī Meḥemmed, bk. Meḥemmed Efendi (Uşşāḳī-zāde, 1063'te Ḳuds ḳāḍīsi) {Faṣīḥī}
Fāżıl Aḥmed Paşa, bk. Aḥmed Paşa (Fāżıl, Köprili-zāde, ṣadr-ı aʿẓam)
Fāżıl Muṣlī, bk. Muṣlī Efendi (Fāżıl, Ḳonevī)

Fāżıl Uzun Alī, bk. Alī Efendi (Uzun, Fāżıl, Ḳonevī)
Fāżıl-ı Müfettiş Süleymān, bk. Süleymān Efendi (Fāżıl-ı Müfettiş, Silifkeli)
Fenārī-zāde Şāh Meḥemmed, Şāh Meḥemmed, bk. Meḥemmed Efendi (Fenārī-zāde Şāh, 1048'de Burusa ḳāḍīsi)
Fenārī-zāde Şeyḫī Meḥemmed, bk. Şeyḫī Meḥemmed Efendi (Fenārī-zāde, 1051'de Eyyūb ḳāḍīsi)
Fennī Yūsuf, bk. Yūsuf Efendi (Fennī, Üskübī)
Ferā'iżci Meḥemmed, bk. Meḥemmed Efendi (Ders-i Ām, Ferā'iżci, Şeyḫ Erdebilī-zāde Dāmādı)
Fettāḥ-zāde Efendi, bk. Abdü'l-bāḳī Efendi (Fettāḥ-zāde, 1103'te Baġdād ḳāḍīsi)
Fetvā-emīnī Şeyḫ-zāde Meḥemmed, bk. Meḥemmed Efendi (Fetvā-emīnī Şeyḫ-zāde, 1066'da Edrine ḳāḍīsi)
Feyżī Ḥasan, bk. Ḥasan Efendi (Şeyḫ, Sīm-keş-zāde){Feyżī} {Sīmī}
Feyżī, bk. Feyżu'llāh Efendi (Ṣadrü'd-dīn-zāde, 1053'te Ḳara Muṣṭafā Paşa Medresesi müderrisi){Feyżī}
Feyżī, bk. Ḥasan Efendi (Şeyḫ, Sīm-keş-zāde){Feyżī} {Sīmī}
Fındıḳ Efendi, bk. Muṣṭafā Efendi (Ṣakkāk, Fındıḳ, 1104'te Filibe ḳāḍīsi)
Fikrī Aḥmed, bk. Aḥmed Efendi (Fikrī, Ḳasṭamonılı)
Fikrī Birāderi Ḥüseyn, bk. Ḥüseyn Efendi (Fikrī Birāderi, Ḳasṭamonılı)

## G

Ġafūrī Maḥmūd, bk. Maḥmūd Efendi (Ġafūrī, Şeyḫ, Gelibolılı)
Girih-gīrī-zāde İbrāhīm, bk. İbrāhīm Efendi (Girih-gīrī-zāde, Burusalı)
Gökdereli-zāde Efendi, bk. Aḥmed Efendi (Gökdereli-zāde, 1043'te Ḳayṣeriyye ḳāḍīsi)
Gölbāzārī Ḥüseyn, bk. Ḥüseyn Efendi (Gölbāzārī, 1074'te Bosna ḳāḍīsi)
Ġūl Muṣṭafā, bk. Muṣṭafā Efendi (Ġūl, 1051'de Maġnisa ḳāḍīsi)
Gümülcineli Abdu'llāh, bk. Abdu'llāh Efendi (Gümülcineli, 1098'de Medīne ḳāḍīsi)
Gürci Meḥemmed, bk. Meḥemmed Paşa (Gürci, ṣadr-ı aʿẓam)

## H

Ḫˇāce Abdü'r-raḥīm, bk. Abdü'r-raḥīm Efendi (Şeyḫü'l-İslām, Ḫˇāce, Adanalı)
Ḫˇāce Fażlu'llāh, bk. Fażlu'llāh-ı Naḳş-bendī (Ḫˇāce, Şeyḫ, Taş-kendī)
Ḫˇāce Ṣalāḥ-zāde Aḥmed, bk. Aḥmed Efendi (Ḫˇāce Ṣalāḥ-zāde, Ebu'l-maʿālī)
Ḫˇāce-zāde Abdu'llāh, bk. Abdu'llāh Efendi (Ḫˇāce-zāde, Rūmili ṣadrı)
Ḫˇāce-zāde Alī, bk. Alī Efendi (Ḫˇā-ce-zāde, 1060'da İstanbul ḳāḍīsi)
Ḫˇāce-zāde Mesʿūd, bk. Mesʿūd Efendi (Şeyḫü'l-İslām, Ḫˇāce-zāde)
Ḫˇāce-zāde Muṣṭafā, bk. Muṣṭafā Efendi (Ḫˇāce-zāde, 1070'de Vālide Sulṭān Medresesi müderrisi)

Hābīl-zāde Ömer, bk. Ömer Efendi (Hābīl-zāde, 1088'de Medīne ḳāḍīsi)
Ḥācī Alī, bk. Alī Paşa (Ḥācī, ṣadr-ı aʿẓam)
Ḥācī Evḥad Şeyḫi, bk. Ḥüseyn Efendi (Ḥācī Evḥad Şeyḫi, Zaġferān-borlılı)
Ḥācī Ḫalīfe, bk. Muṣṭafā Efendi (Ḥācī Ḫalīfe, Kātib Çelebi)
Ḥācī Yūsuf-zāde, bk. Aḥmed Efendi (Ḥācī Yūsuf-zāde, 1056'da Eyyūb Medresesi müderrisi) {Żamīrī}
Ḥācib-zāde, bk. Meḥemmed Efendi (Ḥācib-zāde, 1100'de Üsküdar ḳāḍīsi)
Ḥācīoġlı Muṣṭafā, bk. Muṣṭafā Efendi (Ḥācīoġlı, 1076'da Dārü'l-ḥadīṯ müderrisi)
Ḥācīoġlıbāzārı Şeyḫi Maḥmūd, bk. Maḥmūd Efendi (Ḥācīoġlıbāzārı Şeyḫi, müderrislikten geçme)
Ḥācī-zāde, bk. Aḥmed Efendi (Edrineli Ḥācī Yaḥyā-zāde, Ḥācī-zāde)
Ḥāfıẓ Abdu'r-raḥmān, bk. Abdu'r-raḥmān Efendi (Ḥāfıẓ, Merzifonī)
Ḥāfıẓ Meḥemmed, bk. Meḥemmed Efendi (İmām-ı Sulṭānī, Ḥāfıẓ, Ḳasṭamonılı)
Ḥāfıẓ Şaʿbān, bk. Şaʿbān Efendi (Ḥāfıẓ, Ḳasṭamonılı)
Ḥalebī Aḥmed, bk. Aḥmed Efendi (Ḥalebī, 1046'da Mıṣr ḳāḍīsi)
Ḥalebī Ḥicāzī-zāde, bk. Abdu'llāh Efendi (Ḥalebī Ḥicāzī-zāde, 1082'de Diyārbekr ḳāḍīsi)
Ḥalebī Muṣṭafā, bk. Muṣṭafā Efendi (Ḥalebī, 1074'te Ġalaṭa ḳāḍīsi)
Ḥalebī Ṣāliḥ, bk. Ṣāliḥ Efendi (Re'īsü'l-eṭibbā, Ḥalebī, İbn Sülūm)
Ḥalıcı-zāde Abdu'r-raḥmān, bk. Abdu'r-raḥmān Efendi (Ḥalıcı-zāde, Uşşāḳlı)
Ḥalıcı-zāde Aḥmed, bk. Aḥmed Efendi (Ḥalıcı-zāde, 1077'de Edrine ḳāḍīsi)
Ḥalīmī-zāde Çelebi, bk. Aḥmed Efendi (Şāriḥ-i Menār-zāde, Ḥalīmī-zāde Çelebi)
Ḥamdī-zāde Meḥemmed, bk. Meḥemmed Efendi (Ḥamdī-zāde, 1063'te Yeñişehr ḳāḍīsi)
Ḥamīdī Abdü'r-raḥīm, bk. Abdü'r-raḥīm Efendi (Teẕkireci, Ḥamīdī)
Ḫānım-zāde Meḥemmed, bk. Meḥemmed Efendi (Ḫānım-zāde, Silivrili)
Hanlı-zāde Meḥemmed, bk. Meḥemmed Efendi (Hanlı-zāde, 1091'de Süleymāniyye Dārü'l-ḥadīṯi müderrisi)
Ḥasan Efendi-zāde Meḥemmed, bk. Meḥemmed Efendi (Ḥasan Efendi-zāde Şeyḫ, 1066'da İstanbul ḳāḍīsi) {Şifāyī}
Ḥasan Ketḫudā-zāde, bk. Ḥasan Efendi (Ḥasan Ketḫudā-zāde, 1047'de Ġalaṭa ḳāḍīsi)
Ḥasan Paşa-zāde Abdü'l-bāḳī, bk. Abdü'l-bāḳī Efendi (Ḥasan Paşa-zāde, 1067'de Ḥaleb ḳāḍīsi)
Ḥasībī, bk. Meḥemmed Efendi (Aḫī-zāde, Aḫī-zāde Ḥüseyn Efendi'nin oğlu, ö. 1044){Ḥasībī}
Hāşimī-zāde Meḥemmed, bk. Meḥem-

med Efendi (Hāşimī-zāde, 1073'te Ġalaṭa ḳāḍīsi) {Yetīmī}
Ḫaṭīb-zāde Aḥmed, bk. Aḥmed Efendi (Ḫaṭīb-zāde, 1058'de Muṣṭafā Paşa Medresesi müderrisi)
Ḫaṭṭāṭ Ömer, bk. Ömer Efendi (Ḫaṭṭāṭ, Mostarlı)
Ḥayātī-zāde Muṣṭafā, bk. Muṣṭafā Efendi (Re'īsü'l-eṭibbā Ḥayātī-zāde)
Ḥekīmbaşı-zāde Mes'ūd, bk. Mes'ūd Efendi (Ḥekīmbaşı-zāde, 1080'de Şaḥn-ı Şemān müderrisi, ḥekīm)
Hevāyī-zāde Meḥemmed, bk. Meḥemmed Efendi (Hevāyī-zāde, Burusalı)
Ḥıfẓī Muṣtafā, bk. Muṣṭafā Efendi (Kilisī Dāmādı, Ḥıfẓī)
Ḫışım-zāde Abdü'l-bāḳī, bk. Abdü'l-bāḳī Efendi (Ḫışım-zāde, 1083'te Mışr ḳāḍīsi)
Ḫışım-zāde Yaḥyā-zāde, bk. Abdü'l-bāḳī Efendi (Ḫışım-zāde, Ḫışım Yaḥyā-zāde, 1083'te Mışr ḳāḍīsi)
Ḥiṣālī Efendi, bk. Abdu'r-raḥmān Efendi (Ḥiṣālī, 1086'da Eyyūb ḳāḍīsi) {Ḥiṣālī}
Ḥulvī-i Gülşenī, bk. Maḥmūd Efendi (Şeyḫ, Ḥulvī-i Gülşenī)
Ḫusrev Paşa İmāmı Muṣṭafā, bk. Muṣṭafā Efendi (Ḫusrev Paşa İmāmı, 1057'de Burusa ḳāḍīsi)
Hüdhüd Abdü'l-ḳādir, bk. Abdü'l-ḳādir Efendi (Hüdhüd, 1048'de Süleymāniyye müderrisi)
Ḥüsāmī, bk. Aḥmed Efendi (Ṣarı, 1098'de Rüstem Paşa Medresesi müderrisi) {Ḥüsāmī}
Ḥüsām-zāde Abdu'r-raḥmān, bk. Abdu'r-raḥmān Efendi (Şeyḫü'l-İslām, Ḥüsām-zāde)
Ḥüsām-zāde Es'ad, bk. Es'ad Efendi (Ḥüsām-zāde, 1068'de Şaḥn-ı Şemān müderrisi)
Ḥüsām-zāde Şeyḫ Meḥemmed, bk. Meḥemmed Efendi (Ḥüsām-zāde Şeyḫ, 1078'de Edrine ḳāḍīsi)
Ḥüseyn Paşa-zāde Kihteri, bk. İbrāhīm Efendi (Ḥüseyn Paşa-zāde Kihteri, 1094'te İzmir ḳāḍīsi)
Ḥüseyn Paşa-zāde-i Büzürg, bk. Aḥmed Efendi (Ḥüseyn Paşa-zāde-i Büzürg, 1068'de İzmir ḳāḍīsi)

## I

Işḳī Hasan, bk. Ḥasan Efendi (Işḳī, 1071'de Ḫasekī Medresesi müderrisi) {Işḳī}
Işḳī, bk. Ḥasan Efendi (Işḳī, 1071'de Ḫasekī Medresesi müderrisi) {Işḳī}
İbn Semān, bk. bk. Abdü'l-bāḳī Efendi (Şāmī, İbn Semān, 1088'de Zāl Paşa Medresesi müderrisi)
İbn Sülūm, bk. Ṣāliḥ Efendi (Re'īsü'l-eṭibbā, Ḥalebī, İbn Sülūm)
İbnü'ṣ- ṣāni' es-Sırrī, bk. Muḥammed Sırrī'd-dīn (İbnü'ṣ- ṣāni' es-Sırrī, ṣāḥibü't-teṣānif)
İbrāhīm Ḫān-zāde Ḫˇācesi, bk. Muṣlī Efendi (İbrāhīm Ḫān-zāde Ḫˇācesi, Sinoblu)
İbşīr Muṣṭafā, bk. Muṣṭafā Paşa (İbşīr, ṣadr-ı a'ẓam)
Īcī-zāde Yaḥyā, bk. Yaḥyā Efendi (Īcī-zāde, Şāmlı)

## İ

İİlāhī-zāde Meḥemmed, bk. Meḥemmed Efendi (İlāhī-zāde, İstanbulī)

İmād-zāde Meḥemmed, bk. Meḥemmed Efendi (İmād-zāde, Üsküdarī Maḥmūd Efendi torunu)

İmām-ı Sulṭānī Abdu'llāh, bk. Abdu'llāh Efendi (İmām-ı Sulṭānī, Kerāsteci-zāde)

İmām-ı Sulṭānī Evliyā Meḥemmed, bk. Meḥemmed Efendi (Şeyḫ, Evliyā, İmām-ı Sulṭānī)

İmām-ı Sulṭānī Meḥemmed, bk. Meḥemmed Efendi (İmām-ı Sulṭānī, Ḥāfıẓ, Ḳasṭamonılı)

İmām-ı Sulṭānī Meḥemmed, bk. Meḥemmed Efendi (İmām-ı Sulṭānī, Şeker)

İmām-ı Sulṭānī Yūsuf Maḫdūmı, bk. Meḥemmed Efendi (İmām-ı Sulṭānī Yūsuf Maḫdūmı, İmām-zāde)

İmām-ı Sulṭānī Yūsuf, bk. Yūsuf Efendi (İmām-ı Sulṭānī, Şāmī)

İmām-zāde Abdü'l-ḳādir, bk. Abdü'l-ḳādir Efendi (İmām-zāde, 1081'de Yeñişehr ḳāḍīsi)

İmām-zāde Meḥemmed, bk. Meḥemmed Efendi (İmām-ı Sulṭānī Yūsuf Maḫdūmı, İmām-zāde)

İmām-zāde Meḥemmed, bk. Meḥemmed Efendi (İmām-zāde Şeyḫ, Ḫūrpeşteli Muṣṭafā Efendi'nin oğlu)

İmām-zāde Süleymān, bk. Süleymān Efendi (İmām-zāde, Şāmī Ḥüseyn Efendi'nin oğlu)

İplikci Ṣıyāmī, bk. Ṣıyāmī Efendi (İplikci Ṣıyāmī, Cānikli)

Īsā-zāde Meḥemmed, bk. Meḥemmed Aziz Efendi (Īsā-zāde, Ḳara Çelebi-zāde torunu)

İsḥāḳ-zāde İsḥāḳ-zāde, Meḥemmed Ṣāliḥ Efendi (İsḥāḳ-zāde Ẓuhūrī) {Ẓuhūrī}

İsḥāḳ-zāde Ẓuhūrī, bk. Meḥemmed Ṣāliḥ Efendi (İsḥāḳ-zāde Ẓuhūrī) {Ẓuhūrī}

İsmā'īl Aġa-zāde, bk. Alī Efendi (İsmā'īl Aġa-zāde, 1085'te Baġdād ḳāḍīsi)

İsmā'īl-zāde Meḥemmed, bk. Meḥemmed Efendi (İsmā'īl-zāde, Burusalı, 1061'de Edrine ḳāḍīsi)

İṣmetī Efendi Ḫışmı, bk. Meḥemmed Efendi (İṣmetī Efendi Ḫışmı, 1091'de İzmir ḳāḍīsi)

İṣmetī Efendi Tābi'i, bk. Ḥasan Efendi (İṣmetī Efendi Tābi'i, İṣmetī Ḥasanı)

İṣmetī Ḥasanı, bk. Ḥasan Efendi (İṣmetī Efendi Tābi'i, İṣmetī Ḥasanı)

İṣmetī Meḥemmed, bk. Meḥemmed Efendi (İṣmetī, Rūmili ṣadrı)

İspirī Alī, bk. Alī Efendi (İspirī, Şeyḫ)

İstanbullı Alī, bk. Alī Efendi (Ḳaṣṣāb-zāde, İstanbullı)

Īşī Efendi, bk. Īsā Efendi (Īşī, Aydınlı) {Īşī}

Īşī, bk. Īsā Efendi (Īşī, Aydınlı) {Īşī}

İzmirī Süleymān, bk. Süleymān Efendi (Ordu Ḳāḍīsi, İzmirī)

İzzetī Meḥemmed, bk. Meḥemmed Efendi (Şeyḫü'l-İslām Yaḥyā Efendi Birāder-zādesi) {İzzetī}

## K

Ḳaba Receb, bk. Receb Efendi (Ḳaba, Ḳasṭamonılı)
Ḳabaḳulaḳ-zāde Meḥemmed, bk. Meḥemmed Efendi (Ḳabaḳulaḳ-zāde, Çāvuşbaşı Nūru'llāh Efendi'nin oğlu, ö. 1083)
Ḳabaḳulaḳ-zāde Meḥemmed, Meḥemmed Efendi (Ḳabaḳulaḳ-zāde, Şeyḫ Alī Efendi'nin oğlu, ö. 1061)
Ḳabaṣaḳal Aḥmed, bk. Aḥmed Efendi (Ḳabaṣaḳal, Bolılı)
Ḳābilī, bk. Meḥemmed Efendi (Yāverī-zāde, Ispartalı) {Ḳābilī}
Ḳāḍī-ʿasker Ḥāmid, bk. Ḥāmid Efendi (Ḳāḍī-ʿasker, Aḳṣarāylı, Rūmili ṣadrı)
Ḳāḍī-ʿasker İbrāhīm, bk. İbrāhīm Efendi (Ḳāḍī-ʿasker, Çerkeşli, Anaṭolı ṣadrı)
Ḳāḍī-zāde Efendi, bk. Meḥemmed Efendi (Ḳāḍī-zāde, Şeyḫ, Balıkesirli)
Ḳāḍī-zāde Meḥemmed, bk. Meḥemmed Efendi (Ḳāḍī-zāde, Şeyḫ, Balıkesirli)
Ḳāḍī-zāde Şeyḫī, bk. Aḥmed Efendi (Ser-bendī-zāde Şeyḫī, Ḳāḍī-zāde Şeyḫī)
Ḳadrī Efendi Dāmādı, bk. Abdu'llāh Efendi (Ḳadrī Efendi Dāmādı, Gelibolılı)
Ḳadrī-zāde Abdü'l-ḳādir, bk. Abdü'l-ḳādir Efendi (Ḳadrī-zāde, 1080'de Murād Paşa-yı Cedīd müderrisi)
Ḳadrī-zāde Efendi, bk. Meḥemmed Efendi (Ḳadrī-zāde, Şeyḫü'l-İslām Abdü'l-ḳādir Efendi'nin oğlu, 1062'de Burusa ḳāḍīsi)
Ḳadrī-zāde Meḥemmed, bk. Meḥemmed Efendi (Ḳadrī-zāde, Şeyḫü'l-İslām Abdü'l-ḳādir Efendi'nin oğlu, 1062'de Burusa ḳāḍīsi)
Ḳāmetī-zāde Efendi, bk. Meḥemmed Efendi (Ḳāmetī-zāde, 1078'de İstanbul ḳāḍīsi)
Ḳāmetī-zāde Meḥemmed, bk. Meḥemmed Efendi (Ḳāmetī-zāde, 1078'de İstanbul ḳāḍīsi)
Ḳaplan Paşa İmāmı Ömer, bk. Ömer Efendi (Ḳaplan Paşa İmāmı, 1092'de Bosna ḳāḍīsi)
Ḳapucı-zāde Aḥmed, bk. Aḥmed Efendi (Ḳapucı-zāde, 1088'de İstanbul Vālidesi müderrisi)
Ḳara Caʿfer, bk. Caʿfer Efendi (Ḳara, 1084'te Ġalaṭa ḳāḍīsi)
Ḳara Çelebi-zāde Abdü'l-ʿazīz, bk. Abdü'l-ʿazīz Efendi (Ḳara Çelebi-zāde, Şeyḫü'l-İslām) {Azīz}
Ḳara Çelebi-zāde Efendi, bk. Abdü'l-ʿazīz Efendi (Ḳara Çelebi-zāde, Şeyḫü'l-İslām) {Azīz}
Ḳara Çelebi-zāde Maḥmūd Efendi Maḫdūmı Oṣmān, bk. Oṣmān Efendi (Ḳara Çelebi-zāde Maḥmūd Efendi Maḫdūmı, 1058'de Selanik ḳāḍīsi)
Ḳara Çelebi-zāde Maḥmūd, bk. Maḥmūd Efendi (Ḳara Çelebi-zāde, Rūmili ṣadrı)
Ḳara İbrāhīm, bk. İbrāhīm Paşa (Ḳara, ṣadr-ı aʿẓam, Bayburdlı)
Ḳara Mūsā, bk. Mūsā Efendi (Ḳara, Ḳonyalı)
Ḳara Muṣṭafā, bk. (Ḳara, Arnavud,

ṣadr-ı aʿẓam, ö. 1053)
Ḳara Muṣṭafā, bk. Muṣṭafā Paşa (Ḳara, Merzifonī, ṣadr-ı aʿẓam, ö. 1095) 911
Ḳara Şükru'llāh, bk. Şükru'llāh Efendi (Ḳara, 1042'de Mekke ḳāḍīsi)
Ḳaraḳaş Efendi, bk. Meḥemmed Efendi (Ḳaraḳaş, 1079'da Saḳız ḳāḍīsi)
Ḳaraḳaş Meḥemmed, bk. Meḥemmed Efendi (Ḳaraḳaş, 1079'da Saḳız ḳāḍīsi)
Ḳaramanī Yūsuf, bk. Yūsuf Efendi (Ḳaramanī, 1080'de Ayaṣofıyya Medresesi müderrisi)
Ḳārī Aḥmed, bk. Aḥmed Dede (Ḳārī, Mevlevī Şeyḫi)
Ḳāsım Paşalı Abdī Dede-zāde, bk. Ḫalīl Dede (Ḳāsım Paşalı Abdī Dede-zāde, Mevlevī Şeyḫi)
Ḳāsım Paşalı Çāvuş-zāde, bk. Muṣṭafā Efendi (Ḳāsım Paşalı Çāvuş-zāde, 1084'te Üsküdar ḳāḍīs
Ḳāsım-zāde Abdu'llāh, bk. Abdu'llāh Efendi (Ḳāsım-zāde, 1087'de Şām ḳāḍīsi)
Ḳāsım-zāde Meḥemmed, bk. Meḥemmed Ṣāliḥ Efendi (Ḳāsım-zāde, 1067'de Yeñişehr ḳāḍīsi){Ṣulḥī}
Ḳaṣṣāb-zāde, bk. Alī Efendi (Ḳaṣṣāb-zāde, İstanbullı)
Kātib Çelebi, bk. Muṣṭafā Efendi (Ḥācī Ḫalīfe, Kātib Çelebi)
Kātib-zāde Zeynü'l-ābidīn, bk. Zeynü'l-ābidīn Efendi (Kātib-zāde, 1070'te Eyyūb ḳāḍīsi)
Ḳazdaġlı Abdu'llāh, bk. Abdu'llāh Efendi (Ḳazdaġlı, Ḳāḍī-ʿasker Ḳadrī Efendi dāmādı)
Kebīrī Meḥemmed, bk. Meḥemmed Efendi (Kebīrī, Bustāncı Ḫʿācesi)
Kebīrī-zāde Muṣṭafā, bk. Muṣṭafā Efendi (Kebīrī-zāde, Anaṭolı ṣadrı)
Kec-dehān Dāmādı Abdu'llāh Maḫdūmı, bk. Muṣṭafā Efendi (Kec-dehān Dāmādı Abdu'llāh Efendi Maḫdūmı, 1092'de Süleymāniyye müderrisi)
Kec-dehān Dāmādı Abdu'llāh, bk. Abdu'llāh Efendi (Kec-dehān Dāmādı, 1072'de İstanbul ḳāḍīsi)
Kec-dehān Dāmādı, bk. Abdu'llāh Efendi (Kec-dehān Dāmādı, 1072'de İstanbul ḳāḍīsi)
Kedi Ḥüseyn, bk. Ḥüseyn Efendi (Kefevī, Kedi Ḥüseyn)
Kefevī Abdü'r-raḥīm, bk. Abdü'r-raḥīm Efendi (Kefevī, 1061'de Ṣaḥn müderrisi)
Kefevī Ḥüseyn, bk. Ḥüseyn Efendi (Kefevī, Kedi Ḥüseyn)
Kemāl Efendi-zāde İbrāhīm, bk. İbrāhīm Efendi (Kemāl Efendi-zāde, Rūmili ṣadrı)
Kemāl Efendi-zāde Maḫdūmı Yaḥyā, bk. Yaḥyā Çelebi (Kemāl Efendi-zāde Maḫdūmı, 1079'da Kürkcibaşı Medresesi müderrisi)
Kemāl Efendi-zāde Yaḥyā, bk. Yaḥyā Çelebi (Kemāl Efendi-zāde Maḫdūmı, 1079'da Kürkcibaşı Medresesi müderrisi)
Kerāsteci-zāde Abdu'llāh, bk. Abdu'llāh Efendi (İmām-ı Sulṭānī, Kerāsteci-zāde)
Kesriyyeli Maḥmūd, bk. Maḥmūd Efendi (Kesriyyeli, 1042'de Burusa

ḳāḍīsi)
Kevākibī-zāde Meḥemmed, bk. Meḥemmed Efendi (Kevākibī-zāde, 1091'de İstanbul ḳāḍīsi)
Kevākibī-zāde Şeyḫ Meḥemmed, bk. Meḥemmed Efendi (Kevākibī-zāde Şeyḫ, 1091'de İstanbul ḳāḍīsi)
Ḳız Alī, bk. Alī Efendi (Ḳız, 1083'te Ḥaleb ḳāḍīsi)
Kiçi Meḥemmed, bk. Meḥemmed Efendi (Kiçi, Şeyḫ)
Kilisī Dāmādı Ḥıfẓī Muṣṭafā, bk. Muṣṭafā Efendi (Kilisī Dāmādı, Ḥıfẓī)
Kilisī Dāmādı, bk. Muṣṭafā Efendi (Kilisī Dāmādı, Ḥıfẓī)
Kilisī Muṣṭafā, bk. Muṣṭafā Efendi (Kilisī, 1077'de Süleymāniyye müderrisi)
Kirli Ḫānım-zāde Ḥasan, bk. Ḥasan Efendi (Kirli Ḫānım-zāde, 1062'de Mekke ḳāḍīsi)
Ḳoca Emīr-zāde, bk. Ḫalīl Efendi (Ṭabīb, Ḳoca Emīr-zāde)
Ḳoca Muṣṭafā Paşa Şeyḫi, bk. Alā'ü'd-dīnEfendi (Ḳoca Muṣṭafā Paşa Şeyḫi, Kirāmü'd-dīn Efendi'nin oğlu)
Ḳoca Naḳīb Kerīme-zādesi Abdu'llāh, bk. Abdu'llāh Efendi (Ḳoca Naḳīb Kerīme-zādesi, 1073'te Filibe ḳāḍīsi)
Ḳoca Naḳīb Maḫdūmı Meḥemmed, bk. Meḥemmed Efendi (Ḳoca Naḳīb Maḫdūmı, naḳībü'l-eşrāf)
Ḳocevī Abdü'l-ġaffār, bk. Abdü'l-ġaffār Efendi (Ḳocevī, 1073'te Abdü's-selām Medresesi müderrisi)
Ḳoç Baba, bk. Şeyḫ Maḥmūd, bk. Maḥmūd Efendi (Rūmiyye Şeyḫi, Ḳoç Baba, Maḥmūd Urmevī)
Ḳoçbaş Maḥmūd, bk. Maḥmūd Efendi (Ḳoçbaş, Burusalı)
Ḳonevī Meḥemmed, bk. Meḥemmed Efendi (Ḳonevī, 1068'de Murād Paşa Medresesi müderrisi)
Köprüli Meḥemmed, bk. Meḥemmed Paşa (Köprüli, ṣadr-ı aʿẓam)
Köprüli-zāde Ḫˇācesi Oṯmān, bk. Oṯmān Efendi (Köprüli-zāde Ḫˇācesi, Amāsiyyeli)
Köprüli-zāde Muṣṭafā, bk. Muṣṭafā Paşa (Köprüli-zāde, ṣadr-ı aʿẓam)
Köse Yaḥyā, bk. Yaḥyā Efendi (Köse, 1057'de Selanik ḳāḍīsi)
Ḳuds Müftīsi Abdü'r-raḥīm, bk. Abdü'r-raḥīm Efendi (Ḳuds Müftīsi, 1068'de Oṯmāniyye Medresesi müderrisi)
Ḳudsī-zāde Efendi, Meḥemmed Efendi (Ḳudsī-zāde Şeyḫ, Rūmili ṣadrı) {Şeyḫī}
Ḳudsī-zāde Emīri Hāşim, bk. Hāşim Efendi (Ḳudsī-zāde Emīri, 1085'de İsmiḫān Sulṭān Medresesi müderrisi)
Ḳudsī-zāde Şeyḫ Meḥemmed, bk. Meḥemmed Efendi (Ḳudsī-zāde Şeyḫ, Rūmili ṣadrı) {Şeyḫī}
Ḳudsī-zāde Teẕkirecisi, bk. Meḥemmed Efendi (Ḳudsī-zāde Teẕkirecisi, Anaṭolı ṣadrı)
Kūsec Bekr, bk. Ebū Bekr Efendi (Erdebīlī-zāde Dāmādı, Kūsec Bekr)
Ḳuṭb İbrāhīm, bk. İbrāhīm Efendi (Ḳuṭb, 1065'te Medīne ḳāḍīsi)

Ḳuyumcı-zāde Meḥemmed, bk. Meḥemmed Efendi (Ḳuyumcı-zāde, 1094'te Maḥmūd Paşa Medresesi müderrisi)
Küçük Bolevī Efendi, bk. Muṣṭafā Efendi (Küçük Bolevī, 1079'da Şāh Sulṭān Medresesi müderrisi, ö. 1084)
Kürd Abdu'llāh, bk. Abdu'llāh Efendi (Kürd, 1062'de Şeh-zāde Medresesi müderrisi)
Kürd Aḥmed, bk. Aḥmed Efendi (Kürd, 1044'te Eyyūb Medresesi müderrisi)
Kürd İsḥāḳ, bk. İsḥāḳ Efendi (Kürd, 1079'da Edrine ḳāḍīsi)
Kürd Ḳāsım, bk. Ḳāsım Efendi (Kürd, 1049'da İstanbul ḳāḍīsi)

## L

La'lī-zāde Abdü'l-'azīz, bk. Abdü'l-'azīz Efendi (La'lī-zāde, 1087'de Ḳuds ḳāḍīsi)
Lāz İbrāhīm, bk. İbrāhīm Efendi (Lāz, 1094'te ordu ḳāḍīsi)
Luṭfī, bk. Abdü'l-laṭīf Efendi (Riyāżī-zāde, 1072'de Ġalaṭa ḳāḍīsi) {Luṭfī}

## M

Maḫdūm-ı Alī Çelebi-zāde, bk. Meḥemmed Efendi (Maḫdūm-ı Alī Çelebi-zāde, 1073'te Mekke ḳāḍīsi)
Maḫdūm-ı Martolos-zāde, bk. Maḥmūd Efendi (Maḫdūm-ı Martolos-zāde, 1048'de Ḳuds ḳāḍīsi, Martolos)
Maḫdūm-ı Şeyḫ Abdu'llāh-ı Enṣārī, bk. Şemsü'd-dīn Efendi (Maḫdūm-ı Şeyḫ Abdu'llāh-ı Enṣārī, 1072'de Ḳayṣeriyye ḳāḍīsi)
Maḥmūd Efendi Kerīme-zādesi, bk. Maḥmūd Efendi (Üsküdarī Şeyḫ Maḥmūd Efendi'nün Kerīme-zādesi, 1067'de Tevḳī'ī Ca'fer Çelebi müderrisi)
Malġaravī Meḥemmed, bk. Meḥemmed Efendi (Malġaravī, 1074'te Medīne ḳāḍīsi)
Mandāl Aḥmed, bk. Aḥmed Efendi (Mandāl, Malāṭiyyeli)
Manṭıḳī Aḥmed, bk. Aḥmed Efendi (Manṭıḳī, 1044'te Ḥaleb ḳāḍīsi) {Manṭıḳī}
Manṭıḳī, bk. Aḥmed Efendi (Manṭıḳī, 1044'te Ḥaleb ḳāḍīsi) {Manṭıḳī}
Martolos Maḥmūd, bk. Maḥmūd Efendi (Maḫdūm-ı Martolos-zāde, 1048'de Ḳuds ḳāḍīsi, Martolos)
Martolos-zāde Abdu'r-raḥmān, bk. Abdu'r-raḥmān Efendi (Martolos-zāde, 1080'de Üsküdar ḳāḍīsi)
Meḥemmed Aġa Şeyḫi, bk. Ḥüseyn Efendi (Meḥemmed Aġa Şeyḫi, Esīrci-zāde)
Meḥemmed Bahāyī, bk. Meḥemmed Efendi (Şeyḫü'l-İslām, Bahāyī Efendi) {Bahāyī}
Meḥemmed Ḥanefī, bk. Ḥanefī Meḥemmed Efendi (Şeyḫü'l-İslām, Naḫcivānlı)
Meḥemmed Hāşim Efendi, bk. Hāşim Efendi (Ḳudsī-zāde Emīri, 1085'de İsmiḫān Sulṭān Medresesi müderrisi)
Meḥemmed İzzetī, bk. Meḥemmed Efendi (Şeyḫü'l-İslām Yaḥyā

Efendi Birāder-zādesi) {İzzetī}
Meḥemmed Şeyḫī, bk. Şeyḫī Meḥemmed Efendi (Fenārī-zāde, 1051'de Eyyūb ḳāḍīsi)
Mekkī Meḥemmed, bk. Meḥemmed Efendi (Mekkī, Alaybeg-zāde oğlu) {Emīnī}
Melek Aḥmed, bk. Aḥmed Paşa (Melek, ṣadr-ı a'ẓam)
Memek-zāde Efendi, bk. Muṣṭafā Efendi (Şeyḫü'l-İslām, Memek-zāde)
Memek-zāde Muṣṭafā, bk. Muṣṭafā Efendi (Şeyḫü'l-İslām, Memek-zāde)
Memek-zāde Teẕkirecisi, bk. Meḥemmed Efendi (Memek-zāde Teẕkirecisi, Teẕkireci Efendi, Rūmili ṣadrı)
Merḥabā-zāde Aḥmed, bk. Aḥmed Efendi (Merḥabā-zāde, 1073'te İstanbul ḳāḍīsi)
Mıṣrī Efendi, bk. Meḥemmed Efendi (Şeyḫ, Mıṣrī) {Mıṣrī} {Niyāzī}
Mıṣrī Ömer, bk. Ömer Efendi (Mıṣrī, Şeyḫ, Zilevī)
Miftāḥī-zāde Aḥmed, bk. Aḥmed Efendi (Miftāḥī-zāde, Şeyḫ)
Minḳārī-zāde Efendi Maḫdūmı, bk. Abdu'llāh Efendi (Minḳārī-zāde Efendi Maḫdūmı, Anaṭolı ṣadrı)
Minḳārī-zāde Efendi, bk. Yaḥyā Efendi (Şeyḫü'l-İslām, Minḳārī-zāde)
Minḳārī-zāde Yaḥyā, bk. Yaḥyā Efendi (Şeyḫü'l-İslām, Minḳārī-zāde)
Mīrzā Meḥemmed, bk. Meḥemmed Efendi (Mīrzā, 1092'de İstanbul ḳāḍīsi)
Mollā Aḥmed-zāde Meḥemmed, bk. Meḥemmed Efendi (Mollā Aḥmed-zāde, Monlā Çelebi)
Mollā Aḥmed-zāde Nūḥ, bk. Nūḥ Efendi (Mollā Aḥmed-zāde, Rūmili ṣadrı)
Mollā-zāde Ḥasan, bk. Ḥasan Efendi (Mollā-zāde, 1086'da Ḥaleb ḳāḍīsi)
Monlā Aḥmed-zāde Enes, bk. Enes Efendi (Monlā Aḥmed-zāde, 1069'da Yeñişehr ḳāḍīsi)
Monlā Çelebi, bk. Meḥemmed Efendi (Mollā Aḥmed-zāde, Monlā Çelebi)
Mu'abbir Ḥasan, bk. Ḥasan Efendi (Mu'abbir, Şeyḫ, Mostarī)
Muāmeleci Şeyḫ Efendi, bk. Muṣṭafā Efendi (Muāmeleci Şeyḫ, Bolevī)
Muḥarrem-zāde Abdu'llāh, bk. Abdu'llāh Efendi (Muḥarrem-zāde, 1083'te Burusa ḳāḍīsi)
Muḥarrem-zāde Aḥmed, bk. Aḥmed Efendi (Muḥarrem-zāde, 1067'de İstanbul ḳāḍīsi)
Muḥarrem-zāde Efendi, bk. Aḥmed Efendi (Muḥarrem-zāde, 1067'de İstanbul ḳāḍīsi)
Muḥteşem Emīri, bk. Meḥemmed Efendi (Muḥteşem Emīri, Ḳonevī)
Mu'īd Aḥmed, bk. Aḥmed Efendi (Şeyḫü'l-İslām, Mu'īd)
Mu'īd Meḥemmed, bk. Meḥemmed Efendi (Mu'īd, 1085'te Ḥaleb ḳāḍīsi)
Mu'īd-zāde Meḥemmed, bk. Meḥemmed Efendi (Mu'īd-zāde, 1037'de Burusa Murādiyyesi müderrisi)
Mu'īd-zāde, bk. Meḥemmed Efendi (Burusalı İlāhī-zāde, Mu'īd-zāde)
Muḳ'ad Aḥmed, bk. Aḥmed Efendi

(Muḳʿad, Şeyḫ)
Mūsā Paşa Ḫˇācesi, bk. Abdu'llāh Efendi (Bosnevī, Mūsā Paşa Ḫˇācesi)
Mūsā Paşa İmāmı Aḥmed, bk. Aḥmed Efendi (Mūsā Paşa İmāmı, 1070'de Mekke ḳāḍīsi)
Mūsā Paşa Ketḫudāsı, bk. Aḥmed Paşa (Ṭarḫūncı, Mūsā Paşa Ketḫudāsı, ṣadr-ı aʿẓam)
Mūsā-zāde Abdü'l-bāḳī, bk. Abdü'l-bāḳī Efendi (Mūsā-zāde, 1091'de Ġalaṭa ḳāḍīsi)
Mūsā-zāde Abdü'l-ḥalīm, bk. Abdü'l-ḥalīm Efendi (Mūsā-zāde, 1075'te Maġnisa ḳāḍīsi)
Mūsā-zāde Efendi, bk. İmāmı Aḥmed, bk. Aḥmed Efendi (Mūsā Paşa İmāmı, 1070'de Mekke ḳāḍīsi)
Mūsā-zāde Muṣṭafā, bk. Muṣṭafā Efendi (Mūsā-zāde, 1084'te Mihrümāh Sulṭān Medresesi müderrisi)
Muṣlī Çāvuş-zāde Muṣṭafā, bk. Muṣṭafā Efendi (Muṣlī Çāvuş-zāde, 1081'de Ḳandiye ḳāḍīsi)
Muṣṭaliḥ-zāde Meḥemmed, bk. Meḥemmed Efendi (Muṣṭaliḥ-zāde, 1058'de Edrine ḳāḍīsi)
Muṭṭalib-zāde Meḥemmed Ṣāliḥ, bk. Meḥemmed Ṣāliḥ Efendi (Muṭṭalib-zāde, 1096'da Maḥmūd Efendi Medresesi müderrisi)
Müderris-zāde Efendi, bk. Meḥemmed Efendi (Müderris-zāde, 1069'da Eyyūb ḳāḍīsi)
Müderris-zāde Meḥemmed, bk. Meḥemmed Efendi (Müderris-zāde, 1069'da Eyyūb ḳāḍīsi)
Mü'eẕẕin-zāde Abdü'l-ḳādir, bk. Abdü'l-ḳādir Efendi (Mü'eẕẕin-zāde, 1040'ta Ṣaḥn müderrisi)
Mü'eẕẕin-zāde Meḥemmed, bk. Meḥemmed Efendi (Mü'eẕẕin-zāde Abdü'l-ḳādir'in oğlu Şeyḫ, 1073'te Sulṭān Selīm Medresesi müderrisi)
Müfettiş Şāmī Ḥüseyn, bk. Ḥüseyn Efendi (Müfettiş, Şāmī, 1099'da Ḳāsım Paşa Medresesi müderrisi)
Mülaḳḳab Muṣṭafā, bk. Muṣṭafā Efendi (Mülaḳḳab, Merzifonī)
Mülhemī, bk. İbrāhīm Efendi (Erżurūmī, Cānbolād-zāde ḫˇācesi) {Mülhemī}
Mümin-zāde İbrāhīm, bk. İbrāhīm Çelebi (Mümin-zāde, 1095'te Efḍaliyye müderrisi)
Mümin-zāde Meḥemmed, bk. Meḥemmed Efendi (Mümin-zāde, 1099'da Mıṣr ḳāḍīsi)
Mütevellī Alī, bk. Alī Efendi (Mütevellī, 1077'de Ḳonya ḳāḍīsi)
Müvezzi' Aḥmed, bk. Aḥmed Efendi (Müvezzi', 1088'de Diyārbekr ḳāḍīsi)
Müyesser-zāde Meḥemmed, bk. Meḥemmed Efendi (Müyesser-zāde, Ḳasṭamonī)

## N

Nā'ib Çelebi, bk. Alī Efendi (Şeyḫü'l-İslām, Alā'iyyeli, Nā'ib Çelebi)
Nā'ib Meḥemmed, bk. Meḥemmed Efendi (Nā'ib, 1051'de İstanbul ḳāḍīsi)
Nā'ib Ömer, bk. Ömer Efendi (Nā'ib, 1071'de Ḳuds ḳāḍīsi)

Naḳībü'l-eşrāf Anḳaravī Meḥemmed, bk. Meḥemmed Efendi (Naḳībü'l-eşrāf Anḳaravī, Anḳaravī Emīr)

Naḳībü'l-eşrāf Es'ad-zāde Meḥemmed Sa'īd, bk. Meḥemmed Sa'īd Efendi (Naḳībü'l-eşrāf, Es'ad-zāde) {Sa'īdī}

Naḳībü'l-eşrāf Zeyrek-zāde Abdu'r-raḥmān, bk. Abdu'r-raḥmān Efendi (Naḳībü'l-eşrāf, Zeyrek-zāde)

Naḳībü'l-eşrāf Zeyrek-zāde Yūnus, bk. Yūnus Efendi (Naḳībü'l-eşrāf, Zeyrek-zāde)

Nālī Meḥemmed, bk. Meḥemmed Efendi (Nālī, Ḳonevī) {Nālī}

Nāzikī-zāde Muṣṭafā, bk. Muṣṭafā Efendi (Nāzikī-zāde, 1076'da Ḫˇāce Ḫayrü'd-dīn Medresesi müderrisi, şā'ir)

Necātī-zāde Meḥemmed, bk. Meḥemmed Efendi (Necātī-zāde, Ḳasṭamonī)

Nedīm Efendi, bk. Meḥemmed Efendi (Nedīm-i Ḳadīm, 1079'da Zāl Paşa müderrisi) {Nedīm}

Nedīm Meḥemmed, bk. Meḥemmed Efendi (Nedīm-i Ḳadīm, 1079'da Zāl Paşa müderrisi) {Nedīm}

Nefes-zāde Muṣṭafā, bk. Muṣṭafā Efendi (Nefes-zāde, 1060'da Ṣofya ḳāḍīsi)

Neffātī Meḥemmed, bk. Meḥemmed Efendi (Neffātī Şeyḫ, 1073'te Ḳuds ḳāḍīsi)

Neffātī Şeyḫ Meḥemmed, bk. Meḥemmed Efendi (Neffātī Şeyḫ, 1073'te Ḳuds ḳāḍīsi)

Nergisī, bk. Meḥemmed Efendi (Nergisī-zāde, şā'ir, yazar, ḫaṭṭāṭ) {Nergisī}

Nergisī-zāde Efendi, bk. Meḥemmed Efendi (Nergisī-zāde, şā'ir, yazar, ḫaṭṭāṭ) {Nergisī}

Nergisī-zāde Meḥemmed, bk. Meḥemmed Efendi (Nergisī-zāde, şā'ir, yazar, ḫaṭṭāṭ) {Nergisī}

Nesrī Efendi, bk. Meḥemmed Efendi (Nesrī, 1085'te Ḫāsekī Sulṭān Medresesi müderrisi)

Nesrī Meḥemmed, bk. Nesrī Efendi, bk. Meḥemmed Efendi (Nesrī, 1085'te Ḫāsekī Sulṭān Medresesi müderrisi)

Neşāṭī Aḥmed, bk. Aḥmed Efendi (Mevlevī Şeyḫi, Edrinevī) {Neşāṭī}

Nev'ī-zāde Aṭā'u'llāh, bk. Aṭā'u'llāh Efendi (Nev'ī-zāde Aṭāyī, *Zeyl-i Şakā'iḳ* yazarı, şā'ir) {Aṭāyī}

Nev'ī-zāde Aṭāyī, bk. Aṭā'u'llāh Efendi (Nev'ī-zāde Aṭāyī, *Zeyl-i Şakā'iḳ* yazarı, şā'ir) {Aṭāyī}

Nev'ī-zāde Efendi, bk. Aṭā'u'llāh Efendi (Nev'ī-zāde Aṭāyī, *Zeyl-i Şakā'iḳ* yazarı, şā'ir) {Aṭāyī}

Nev'ī-zāde Meḥemmed, bk. Meḥemmed Efendi (Nev'ī-zāde Aṭāyī'nin oğlu, 1065'te Yeñişehr ḳāḍīsi)

Nevālī-zāde Maḥmūd, bk. Maḥmūd Efendi (Nevālī-zāde, 1062'de Maġnisa ḳāḍīsi)

Nisbetī Alī, bk. Alī Efendi (Nisbetī, Diyārbekrī)

Niyāzī-i Mıṣrī, bk. Meḥemmed Efendi (Şeyḫ, Mıṣrī) {Mıṣrī} {Niyāzī}

Nūrī, bk. Abdü'l-aḥad Efendi (Şeyḫ, Sivasī-zāde) {Nūrī}

## O

Oġlan Şeyḫ, bk. İbrāhīm Efendi (Oġlan Şeyḫ, Ḫalvetī Şeyḫi)
Oġlan Şeyḫi İbrāhīm, bk. İbrāhīm Efendi (Oġlan Şeyḫ, Ḫalvetī Şeyḫi)
Oḳcı-zāde Aḥmed, bk. Aḥmed Efendi (Oḳcı-zāde Vaḳ'ī, 1055'te Siyāvuş Paşa Sulṭānı Medresesi müderrisi) {Vaḳ'ī}
Oḳcı-zāde Vaḳ'ī, bk. Aḥmed Efendi (Oḳcı-zāde Vaḳ'ī, 1055'te Siyāvuş Paşa Sulṭānı Medresesi müderrisi) {Vaḳ'ī}
Oṯmān-zāde Feyżu'llāh, bk. Feyżu'llāh Efendi (Oṯmān-zāde Maḫdūmı, 1075'te Ḥaleb ḳāḍīsi)
Oṯmān-zāde Maḫdūmı, bk. Feyżu'llāh Efendi (Oṯmān-zāde Maḫdūmı, 1075'te Ḥaleb ḳāḍīsi)
Oṯmān-zāde Meḥemmed, bk. Meḥemmed Efendi (Oṯmān-zāde, 1066'da Mıṣr ḳāḍīsi)
Ordu Ḳāḍīsi Süleymān, bk. Süleymān Efendi (Ordu Ḳāḍīsi, İzmirī)

## Ö

Öreke Muṣṭafā, bk. Muṣṭafā Efendi (Öreke, İstanbulī)
Öziçeli Şeyḫ Muṣliḥü'd-dīn, bk. Muṣliḥü'd-dīn Efendi (Öziçeli, Ḫalvetī Şeyḫi)

## P

Pārsā Efendi, bk. Meḥemmed Efendi (Pārsā, 1087'de Filibe ḳāḍīsi) {Ṣābir}
Pārsā Meḥemmed, bk. Meḥemmed Efendi (Pārsā, 1087'de Filibe ḳāḍīsi) {Ṣābir}

## R

Rā'ī-zāde Abdu'llāh, bk. Abdu'llāh Efendi (Rā'ī-zāde, 1056'da Yeñişehr ḳāḍīsi)
Rā'ī-zāde Efendi, bk. Abdu'llāh Efendi (Rā'ī-zāde, 1056'da Yeñişehr ḳāḍīsi)
Recāyī Efendi, bk. Muṣṭafā Efendi (Ḳasṭamonī, 1074'de Ḫusrev Ketḫudā Dārü'l-ḥaḍīṣi müderrisi) {Recāyī}
Re'īs Ḫˇācesi, bk. Muṣṭafā Efendi (Şeyḫü'l-İslām Minḳārī-zāde Dāmādı, Re'īs Ḫˇācesi, Dāmād Efendi)
Re'īsü'l-eṭibbā Ḥayātī-zāde, bk. Muṣṭafā Efendi (Re'īsü'l-eṭibbā Ḥayātī-zāde)
Re'īsü'l-eṭibbā Īsā, bk. Īsā Efendi (Re'īsü'l-eṭibbā, Saḳızlı)
Re'īsü'l-eṭibbā Mūsā, bk. Mūsā Efendi (Re'īsü'l-eṭibbā, Ṭabīb İlyās'ın oğlu)
Re'īsü'l-eṭibbā Muṣṭafā, bk. Muṣṭafā Efendi (Re'īsü'l-eṭibbā Ḥayātī-zāde)
Re'īsü'l-eṭibbā Ṣāliḥ, bk. Ṣāliḥ Efendi (Re'īsü'l-eṭibbā, Ḥalebī, İbn Sülūm)
Re'īsü'l-eṭibbā Zeynü'l-'ābidīn, bk. Zeynü'l-'ābidīn Efendi (Re'īsü'l-eṭibbā, Eyyūblu)
Reşīd, bk. Meḥemmed Efendi (Şeyḫü'l-İslām Ebū Sa'īd-zāde Feyżu'llāh Maḫdūmı, 1098'de Süleymāniyye müderrisi)
Rıżāyī, bk. Çeşmī-zāde Abdü'r-raḥīm, bk. Abdü'r-raḥīm Efendi (Çeş-

mī-zāde, 1064'te Ayaṣofıyya müderrisi) {Rıżāyī}
Riyāżī Efendi, bk. Meḥemmed Efendi (Riyāżī, şāʿir, yazar) {Riyāżī}
Riyāżī Meḥemmed, bk. Meḥemmed Efendi (Riyāżī, şāʿir, yazar) {Riyāżī}
Riyāżī-zāde Abdü'l-laṭīf, bk. Abdü'l-laṭīf Efendi (Riyāżī-zāde, 1072'de Ġalaṭa ḳāḍīsi) {Luṭfī}
Riyāżī-zāde Efendi, bk. Abdü'l-laṭīf Efendi (Riyāżī-zāde, 1072'de Ġalaṭa ḳāḍīsi) {Luṭfī}
Rodosī Aḥmed, bk. Aḥmed Efendi (Rodosī, 1085'te Ṣaḥn müderrisi)
Rodosī Velī, bk. Veliyyü'd-dīn Efendi (Rodosī Velī, 1063'te Ṣaḥn müderrisi)
Rodosī Veliyyü'd-dīn, bk. Veliyyü'd-dīn Efendi (Rodosī Velī, 1063'te Ṣaḥn müderrisi)
Rūḥī, bk. Rūḥu'llāh Efendi (Ṣadrü'd-dīn-zāde, 1069'da İstanbul ḳāḍīsi) {Rūḥī}
Rūmiyye Şeyḫi, bk. Maḥmūd Efendi (Rūmiyye Şeyḫi, Ḳoç Baba, Maḥmūd Urmevī)

## S

Ṣābir Pārsā, bk. Meḥemmed Efendi (Pārsā, 1087'de Filibe ḳāḍīsi) {Ṣābir}
Ṣabūḥī Aḥmed, bk. Aḥmed Dede (Mevlevī Şeyḫī, Ṣabūḥī) {Ṣabūḥī}
Ṣaçlı İbrāhīm, bk. İbrāhīm Efendi (Ṣaçlı, Şeyḫ), {Ṣıdḳī}
Ṣaçlı Muṣṭafā, bk. Muṣṭafā Dede (Ṣaçlı, Şeyḫ)
Ṣad Pāre Aḥmed, bk. Aḥmed Paşa (Ṣad Pāre, ṣadr-ı aʿẓam)
Saʿdī, bk. Meḥemmed Saʿdī (Zeyrek-zāde Ḥāfıẓı oğlu, 1102'de Ḫusrev Ketḫudā müderrisi) {Saʿdī}
Saʿdī-zāde Efendi, bk. Seyfu'llāh Efendi (Saʿdī-zāde, 1062'de İstanbul ḳāḍīsi)
Saʿdī-zāde Maḫdūmı Abdu'llāh, bk. Abdu'llāh Efendi (Saʿdī-zāde Maḫdūmı, 1078'de Mekke ḳāḍīsi) {Fā'izī}
Saʿdī-zāde Maḫdūmı Hibetu'llāh, bk. Hibetu'llāh (Saʿdī-zāde Maḫdūmı, 1090'da Sinob ḳāḍīsi)
Saʿdī-zāde Seyfu'llāh, bk. Seyfu'llāh Efendi (Saʿdī-zāde, 1062'de İstanbul ḳāḍīsi)
Ṣadrü'd-dīn-zāde Fetḥu'llāh, bk. Fetḥu'llāh Efendi (Ṣadrü'd-dīn-zāde, 1075'te Ṭrablus-ı Şām ḳāḍīsi)
Ṣadrü'd-dīn-zāde Feyżu'llāh, bk. Feyżu'llāh Efendi (Ṣadrü'd-dīn-zāde, 1053'te Ḳara Muṣṭafā Paşa Medresesi müderrisi){Feyżī}
Ṣadrü'd-dīn-zāde Niʿmetu'llāh, bk. Niʿmetu'llāh Efendi (Ṣadrü'd-dīn-zāde, 1091'de Bosna ḳāḍīsi)
Ṣadrü'd-dīn-zāde Rūḥu'llāh, bk. Rūḥu'llāh Efendi (Ṣadrü'd-dīn-zāde, 1069'da İstanbul ḳāḍīsi) {Rūḥī}
Ṣafvetī Meḥemmed, bk. Meḥemmed Efendi (Ṣafvetī, 1072'de Yeñişehr ḳāḍīsi) {Ṣafvetī}
Ṣaḥḥāf Resūl, bk. Resūl Efendi (Ṣaḥḥāf, Ḳasṭamonī)
Ṣaḥḥāf Şeyḫ-zāde Abdu'r-raḥmān, bk. Abdu'r-raḥmān Efendi (Ṣaḥḥāf

Şeyḫ-zāde, Ḥamīdī, Yalvaclı)
Ṣaḥḥāf Şeyḫ-zāde Abdü'l-bāḳī, bk. Abdü'l-bāḳī Efendi (Ṣaḥḥāf Şeyḫ-zāde Abdu'r-raḥmān'ın oğlu, 1070'te Ṣofya ḳāḍīsi)
Sa'īd, bk. Meḥemmed Efendi (Şeyḫü'l-İslām Ebū Sa'īd, Şeyḫü'l-İslām Es'ad Efendi'nin oğlu) {Sa'īd}
Sa'īdī, bk. Meḥemmed Sa'īd Efendi (Naḳībü'l-eşrāf, Es'ad-zāde) {Sa'īdī}
Ṣakkāk Muṣṭafā, bk. Muṣṭafā Efendi (Ṣakkāk, Fındıḳ, 1104'te Filibe ḳāḍīsi)
Ṣāliḥ Meḥemmed Efendi, bk. Meḥemmed Ṣāliḥ Efendi (Ṣarı Mu'īd-zāde, 1072'de Siyāvuş Paşa Sulṭānı Medresesi müderrisi)
Ṣāliḥ Meḥemmed, bk. Meḥemmed Ṣāliḥ Efendi (Çeşmī-zāde, 1087'de İstanbul ḳāḍīsi)
Ṣāliḥ Meḥemmed, bk. Meḥemmed Ṣāliḥ Efendi (Ḳāsım-zāde, 1067'de Yeñişehr ḳāḍīsi){Ṣulḥī}
Ṣāliḥ Meḥemmed, bk. Meḥemmed Ṣāliḥ Efendi (Muṭṭalib-zāde, 1096'da Maḥmūd Efendi Medresesi müderrisi)
Ṣamtī Meḥemmed, bk. Meḥemmed Efendi (Ṣamtī, Burusalı)
Ṣarı Abdu'llāh Efendi-zāde, bk. Abdu'r-raḥmān Efendi (Burusalı Ṣarı Abdu'llāh Efendi-zāde, 1080'de Maḥmūd Paşa Medresesi müderrisi)
Ṣarı Abdu'llāh, bk. Abdu'llāh Efendi (Ṣarı, Burusalı, ö. 1072)
Ṣarı Abdu'llāh, bk. Abdu'llāh Efendi (Ṣarı, Şumnılı, ö. 1070)
Ṣarı Aḥmed, bk. Aḥmed Efendi (Ṣarı, 1098'de Rüstem Paşa Medresesi müderrisi) {Ḥüsāmī}
Ṣarı Alī Efendi-zāde, bk. Meḥemmed Efendi (Ṣarı Alī Efendi-zāde, 1063'te Yeñişehr ḳāḍīsi)
Ṣarı Baba-zāde, bk. Abdü'r-raḥīm Efendi (Abaza Şeyḫi, Ṣarı Baba-zāde)
Ṣarı Mu'īd Muṣṭafā, bk. Muṣṭafā Efendi (Ṣarı Mu'īd, 1068'de Filibe ḳāḍīsi)
Ṣarı Mu'īd-zāde Ṣāliḥ, bk. Ṣāliḥ Efendi (Ṣarı Mu'īd-zāde, 1072'de Siyāvuş Paşa Sulṭānı Medresesi müderrisi)
Ṣarıbalcı Ḳāḍī-zāde, bk. Aḥmed Efendi (Edrineli Çelebi, Ṣarıbalcı Ḳāḍī-zāde)
Selīm Meḥemmed, Meḥemmed Selīm Efendi (Gölbāzārī Ḥüseyn Efendi'nin oğlu, Ḳāsım Paşa Medresesi müderrisi)
Selīsī, bk. Meḥemmed Efendi (Baldır-zāde Şeyḫ, Burusalı) {Selīsī}
Selīsī, bk. Muṣṭafā Efendi (Āvāre-zāde, Edrineli) {Selīsī}
Semerci-zāde Meḥemmed, bk. Meḥemmed Efendi (Semerci-zāde, Ḳasṭamonulu)
Semīn Velī, bk. Veliyyü'd-dīn Efendi (Semīn Velī, 1060'da İzmir ḳāḍīsi)
Semīn Veliyyü'd-dīn, bk. Veliyyü'd-dīn Efendi (Semīn Velī, 1060'da İzmir ḳāḍīsi)
Ser-bendī-zāde Büzürg, bk. İsmā'īl

Efendi (Ser-bendī-zāde Büzürg, 1073'te Süleymāniyye müderrisi)
Ser-bendī-zāde İsḥāḳ, bk. İsḥāḳ Efendi (Ser-bendī-zāde, 1081'de Baġdād ḳāḍīsi)
Ser-bendī-zāde İsmāʿīl, bk. İsmāʿīl Efendi (Ser-bendī-zāde Büzürg, 1073'te Süleymāniyye müderrisi)
Ser-bendī-zāde Şeyḫī, bk. Aḥmed Efendi (Ser-bendī-zāde Şeyḫī, Ḳāḍī-zāde Şeyḫī)
Ser-ḥadli Muṣṭafā, bk. Muṣṭafā Efendi (Ser-ḥadli, 1081'de Belġrad ḳāḍīsi)
Ṣıdḳī, bk. İbrāhīm Efendi (Ṣaçlı, Şeyḫ), {Ṣıdḳī}
Sīmī, bk. Ḥasan Efendi (Şeyḫ, Sīm-keş-zāde){Feyżī} {Sīmī}
Sīm-keş-zāde, bk. Ḥasan Efendi (Şeyḫ, Sīm-keş-zāde){Feyżī} {Sīmī}
Şireli Maḥmūd, bk. Maḥmūd Efendi (Şireli, 1081'de Diyārbekr ḳāḍīsi)
Sivasī Abdü'l-mecīd, bk. Abdü'l-mecīd Efendi (Sivasī, Ḫalvetī Şeyḫi)
Sivasī Efendi, bk. Abdü'l-mecīd Efendi (Sivasī, Ḫalvetī Şeyḫi)
Sivasī Ḫˇācesi, bk. Ömer Efendi (Sivasī-zāde Efendi Ḫˇācesi, Marʿaşlı)
Sivasī-zāde Efendi Ḫˇācesi Ömer, bk. Ömer Efendi (Sivasī-zāde Efendi Ḫˇācesi, Marʿaşlı)
Sivasī-zāde Efendi, bk. Abdü'l-aḥad Efendi (Şeyḫ, Sivasī-zāde) {Nūrī}
Siyāhī Muṣṭafā, bk. Muṣṭafā Efendi (Siyāhī, 1088'de İzmir ḳāḍīsi)
Ṣofyalı İbrāhīm, bk. İbrāhīm Efendi (Ṣofyalı, 1075'te Belġrad ḳāḍīsi) {Şükrī}
Ṣolaḳ-zāde Ḫalīl, bk. Ḫalīl Efendi (Ṣolaḳ-zāde, 1094'te Maġnisa ḳāḍīsi)
Ṣulḥī, bk. Meḥemmed Ṣāliḥ Efendi (Ḳāsım-zāde, 1067'de Yeñişehr ḳāḍīsi){Ṣulḥī}
Sulṭān Meḥemmed Şeyḫi Abdu'llāh, bk. Abdu'llāh Efendi (Sulṭān Meḥemmed Şeyḫi, Ẕākir-zāde)
Sulṭān Meḥemmed Şeyḫi Velī, bk. Veliyyü'd-dīn Efendi (Sulṭān Meḥemmed Şeyḫi Velī, Menteşeli)
Sulṭān Meḥemmed Şeyḫi Ẕākir-zāde, bk. Abdu'llāh Efendi (Sulṭān Meḥemmed Şeyḫi, Ẕākir-zāde)
Sulṭān-zāde, bk. Meḥemmed Paşa (Cüvān Ḳapucıbaşı, Sulṭān-zāde, ṣadr-ı aʿẓam)
Ṣunʿī-zāde Efendi, bk. Meḥemmed Efendi (Şeyḫü'l-İslām, Ṣunʿī-zāde)
Ṣunʿī-zāde Meḥemmed, bk. Meḥemmed Efendi (Şeyḫü'l-İslām, Ṣunʿī-zāde)
Ṣunʿī, bk. Ṣunʿu'llāh Efendi (Şeyḫü'l-İslām Debbāġ-zāde Meḥemmed Birāderi, 1100'de Süleymāniyye müderrisi) {Ṣunʿī}

## Ş

Şaʿbān-zāde Meḥemmed, bk. Meḥemmed Efendi (Şaʿbān-zāde, 1104'te Anaṭolı ṣadrı)
Şaʿrānī-zāde Abdü'r-raḥīm, bk. Abdü'r-raḥīm Efendi (Şaʿrānī-zāde, 1036'da Sulṭān Aḥmed Ḫān Medresesi müderrisi)
Şaʿrānī-zāde Ebu's-suʿūd, bk. Ebu's-suʿūd Efendi (Şaʿrānī-zāde

Abdü'r-raḥīm'in oğlu, 1067'de İstanbul ḳāḍīsi)

Şa'rānī-zāde Meḥemmed, bk. Meḥemmed Efendi (Şa'rānī-zāde Abdü'r-raḥīm'in oğlu, 1064'te Mekke ḳāḍīsi)

Şāh Meḥemmed, bk. Meḥemmed Efendi (Fenārī-zāde Şāh, 1048'de Burusa ḳāḍīsi)

Şāmī Abdü'l-bāḳī, bk. Abdü'l-bāḳī Efendi (Şāmī, İbn Semān, 1088'de Zāl Paşa Medresesi müderrisi)

Şāmī Abdü'l-laṭīf, bk. Abdü'l-laṭīf Efendi (Şāmī, 1081'de Filibe ḳāḍīsi)

Şāmī Ḥüseyn, bk. Ḥüseyn Efendi (Müfettiş, Şāmī, 1099'da Ḳāsım Paşa Medresesi müderrisi)

Şāmī İvaż, bk. İvaż Efendi (Şāmī, 1077'de Medīne ḳāḍīsi)

Şāmī Nu'mān, bk. Nu'mān Efendi (Şāmī, 1061'de Edrine ḳāḍīsi)

Şa'rānī-zāde Ramażān, bk. Ramażān Efendi (Şa'rānī-zāde Meḥemmed'in oğlu, Yeñişehr ḳāḍīsi)

Şāriḥ-i *Menār*-zāde, bk. Aḥmed Efendi (Şāriḥ-i *Menār*-zāde, Ḥalīmī-zāde Çelebi)

Şāriḥ-i *Mülteḳā* Celeb Efendi, bk. Muṣṭafā Efendi (Şāriḥ-i *Mülteḳā*, Celeb)

Şāriḥ-i *Mülteḳā* Meḥemmed, bk. Meḥemmed Efendi (Şāriḥ-i *Mülteḳā*, 1103'te İstanbul ḳāḍīsi)

Şāriḥ-i *Mülteḳā* Muṣṭafā, bk. Muṣṭafā Efendi (Şāriḥ-i *Mülteḳā*, Celeb)

Şāriḥü'l-*Menār* Abdü'l-ḥalīm, bk. Abdü'l-ḥalīm Efendi (Şāriḥü'l-*Menār*, 1046'da Bosna Sarāyı ḳāḍīsi)

Şāriḥü'l-*Menār*-zāde, bk. Aḥmed Efendi (Şāriḥ-i *Menār*-zāde, Ḥalīmī-zāde Çelebi)

Şehlā Abdü'l-bāḳī, bk. Abdü'l-bāḳī Efendi (Şehlā, Şehlā Bāḳī, Ḳasṭamonī)

Şehlā Bāḳī, bk. Abdü'l-bāḳī Efendi (Şehlā, Şehlā Bāḳī, Ḳasṭamonī)

Şeh-zāde Ḫˇācesi Meḥemmed, bk. Meḥemmed Efendi (Şeh-zāde Ḫˇācesi, Merzifonlu)

Şeh-zāde Sulṭān Bāyezīd, bk. Bāyezīd (Şeh-zāde Sulṭān, Sulṭān İbrāhīm'in Şeh-zādesi)

Şeh-zāde Sulṭān Cihān-gīr, bk. Cihān-gīr (Şeh-zāde Sulṭān, Sulṭān İbrāhīm'in Şeh-zādesi)

Şeh-zāde Sulṭān Murād, bk. Murād (Şeh-zāde Sulṭān, Sulṭān İbrāhīm'in Şeh-zādesi)

Şeh-zāde Sulṭān Oṣmān, bk. Oṣmān (Şeh-zāde Sulṭān, Sulṭān İbrāhīm'in Şeh-zādesi)

Şeh-zāde Sulṭān Orḫan, bk. Orḫan (Şeh-zāde Sulṭān, Sulṭān İbrāhīm'in Şeh-zādesi)

Şeh-zāde Sulṭān Selīm, bk. Selīm (Şeh-zāde Sulṭān, Sulṭān İbrāhīm'in Şeh-zādesi)

Şeh-zāde Şeyḫi Velī, bk. Veliyyü'd-dīn Efendi (Şeh-zāde Şeyḫi Velī, Şebinḳaraḥiṣārlı)

Şeh-zāde Şeyḫi Veliyyü'd-dīn, bk. Veliyyü'd-dīn Efendi (Şeh-zāde Şeyḫi Velī, Şebinḳaraḥiṣārlı)

Şeker Efendi, bk. Meḥemmed Efendi (İmām-ı Sulṭānī, Şeker)

Şemsü'd-dīn-zāde Muṣṭafā, bk. Muṣṭafā

Efendi (Şemsü'd-dīn-zāde, 1101'de Ġalaṭa Sarāyı Medresesi müderrisi)

Şeyḫ Abdü'l-aḥad, bk. Abdü'l-aḥad Efendi (Şeyḫ, Sivasī-zāde) {Nūrī}

Şeyḫ Abdü'l-kerīm Efendi, bk. Abdü'l-kerīm Efendi (Bolbolcı-zāde, Ḫalvetī Şeyḫi)

Şeyḫ Abdü'l-mecīd, bk. Abdü'l-mecīd Efendi (Sivasī, Ḫalvetī Şeyḫi)

Şeyḫ Abdü'l-vehhāb Efendi, bk. Abdü'l-vehhāb Efendi (Arab-zāde, Şeyḫ, Süleymāniyye vā'iẓi)

Şeyḫ Ādem, bk. Ādem Efendi (Mevlevī Şeyḫi, Anṭaliyyeli)

Şeyḫ Aḥmed Dede, bk. Ḳārī Aḥmed, bk. Aḥmed Dede (Ḳārī, Mevlevī Şeyḫi)

Şeyḫ Aḥmed Neşāṭī, Aḥmed Efendi (Mevlevī Şeyḫi, Edrinevī) {Neşāṭī}

Şeyḫ Aḥmed, bk. Aḥmed Dede (el-Ḥāc, Yediḳulleli, Yeńiḳapu Mevlevī-ḫānesi Şeyḫi)

Şeyḫ Aḥmed, bk. Aḥmed Dede (Mevlevī Şeyḫī, Ṣabūḥī) {Ṣabūḥī}

Şeyḫ Aḥmed, bk. Aḥmed Efendi (Erdebīlī-zāde, Şeyḫ)

Şeyḫ Aḥmed, bk. Aḥmed Efendi (Miftāḥī-zāde, Şeyḫ)

Şeyḫ Aḥmed, bk. Muḳ'ad Aḥmed, bk. Aḥmed Efendi (Muḳ'ad, Şeyḫ)

Şeyḫ Alī, bk. Alī Efendi (İspirī, Şeyḫ)

Şeyḫ Alī, bk. Alī Efendi (Şeyḫ, Selāmī)

Şeyḫ Arab-zāde, bk. Abdü'l-vehhāb Efendi (Arab-zāde, Şeyḫ, Süleymāniyye vā'iẓi, ö. 1102)

Şeyḫ Erdebilī-zāde Dāmādı, bk. bk. Meḥemmed Efendi (Ders-i Ām, Ferā'iżci, Şeyḫ Erdebilī-zāde Dāmādı)

Şeyḫ Fażlu'llāh-ı Naḳş-bendī, bk. Fażlu'llāh-ı Naḳş-bendī (Ḫ'āce, Şeyḫ, Taşkendī)

Şeyḫ Ḫalīl, bk. Ḳāsım Paşalı Abdī Dede-zāde, bk. Ḫalīl Dede (Ḳāsım Paşalı Abdī Dede-zāde, Mevlevī Şeyḫi)

Şeyḫ Ḥasan Dede, bk. Ḥasan Dede (Şeyḫ, eskici)

Şeyḫ Ḥasan, bk. Ḥasan Efendi (Cihāngīr Şeyḫi, Ḫarpudlı)

Şeyḫ Ḥasan, bk. Ḥasan Efendi (Mu'abbir, Şeyḫ, Mostarī)

Şeyḫ Ḥasan, bk. Ḥasan Efendi (Şeyḫ Meḥemmed Efendi-zāde, Balaṭ Şeyḫi)

Şeyḫ Ḥasan, bk. Ḥasan Efendi (Şeyḫ, Sīm-keş-zāde){Feyżī} {Sīmī}

Şeyḫ Ḥasan, bk. Ḥasan Efendi (Ümmī Sinān-zāde, Şeyḫ, İstanbulī)

Şeyḫ Himmet, bk. Himmet Efendi (Ḫalvetī ve Bayramī Şeyḫi, Bolılı)

Şeyḫ Ḥüseyn, bk. Ḥüseyn Efendi (Meḥemmed Aġa Şeyḫi, Esīrci-zāde)

Şeyḫ İbrāhīm, bk. bk. İbrāhīm Efendi (Oġlan Şeyḫ, Ḫalvetī Şeyḫi)

Şeyḫ İbrāhīm, bk. İbrāhīm Efendi (Basrıḳī, Şeyḫ)

Şeyḫ İbrāhīm, bk. İbrāhīm Efendi (Ṣaçlı, Şeyḫ), {Ṣıdḳī}

Şeyḫ İbrāhīm, bk. İbrāhīm Efendi (Üftāde-zāde, Celvetī Şeyḫi, Burusalı)

Şeyḫ İbrāhīm-i Gülşenī, bk. İbrāhīm-i Gülşenī (Edrineli Dervīş, Gülşenī

Şeyḫi)
Şeyḫ İsmā'īl, bk. İsmā'īl Efendi (Şeyḫ, Ḳızanlıḳlı, 1045'ta Ayaṣofıyya vā'iẓi)
Şeyḫ İsmā'īl, bk. İsmā'īl Efendi (Cism-i Laṭīf, Şeyḫ)
Şeyḫ Kāḍī-zāde, bk. Meḥemmed Efendi (Ḳāḍī-zāde, Şeyḫ, Balıkesirli)
Şeyḫ Kirāmü'd-dīn, bk. Kirāmü'd-dīn Efendi (Ḫalvetī Şeyḫi, Ḳoca Muṣṭafā Paşa şeyḫi)
Şeyḫ Maḥmūd, bk. bk. Maḥmūd Efendi (Şeyḫ, Ḥulvī-i Gülşenī)
Şeyḫ Maḥmūd, bk. Maḥmūd Efendi (Ġafūrī, Şeyḫ, Gelibolılı)
Şeyḫ Maḥmūd, bk. Maḥmūd Efendi (Ḥācīoġlıbāzārı Şeyḫi, müderrislikten geçme)
Şeyḫ Maḥmūd, bk. Maḥmūd Efendi (Rūmiyye Şeyḫi, Ḳoç Baba, Maḥmūd Urmevī)
Şeyḫ Meḥemmed, bk. Meḥemmed Dede (Ayntāblı, Ġalaṭa Mevlevī-ḫānesi Şeyḫi){Arżī}
Şeyḫ Meḥemmed, bk. Meḥemmed Efendi (Baldır-zāde Şeyḫ, Burusalı) {Selīsī}
Şeyḫ Meḥemmed, bk. Meḥemmed Efendi (Cennet, Şeyḫ, Ṭop-ḫāneli)
Şeyḫ Meḥemmed, bk. Meḥemmed Efendi (İmām-zāde Şeyḫ, Ḫūrpeşteli Muṣṭafā Efendi'nin oğlu)
Şeyḫ Meḥemmed, bk. Meḥemmed Efendi (Kiçi, Şeyḫ)
Şeyḫ Meḥemmed, bk. Meḥemmed Efendi (Şeyḫ, Evliyā, İmām-ı Sulṭānī)
Şeyḫ Meḥemmed, bk. Meḥemmed Efendi (Şeyḫ, Mıṣrī) {Mıṣrī} {Niyāzī}
Şeyḫ Meḥemmed, bk. Meḥemmed Efendi (Üsṭüvānī, Şeyḫ, Şāmī)
Şeyḫ Meḥemmed, bk. Meḥemmed Efendi (Vānī Efendi, Şeyḫ)
Şeyḫ Muṣliḥü'd-dīn, bk. Muṣliḥü'd-dīn Efendi (Öziçeli, Ḫalvetī Şeyḫi)
Şeyḫ Muṣṭafā, bk. Muāmeleci Şeyḫ Efendi, bk. Muṣṭafā Efendi (Muāmeleci Şeyḫ, Bolevī)
Şeyḫ Muṣṭafā, bk. Muṣṭafā Dede (Ṣaçlı, Şeyḫ)
Şeyḫ Muṣṭafā, bk. Muṣṭafā Efendi (Evliyā-zāde, Şeyḫ, Sirozlu)
Şeyḫ Naṣru'llāh, bk. Naṣru'llāh Efendi (Eyyūb Şeyḫi) {Bākī}
Şeyḫ Oṯmān, bk. Oṯmān Efendi (Atbāzārī, Celvetī Şeyḫi, Şumnılı)
Şeyḫ Oṯmān, bk. Oṯmān Efendi (Bosnevī, Naḳş-bendī Şeyḫi)
Şeyḫ Ömer, bk. Mıṣrī Ömer, bk. Ömer Efendi (Mıṣrī, Şeyḫ, Zilevī)
Şeyḫ Selāmī, bk. Alī Efendi (Şeyḫ, Selāmī)
Şeyḫ Sivasī Efendi, bk. Abdü'l-mecīd Efendi (Sivasī, Ḫalvetī Şeyḫi)
Şeyḫ Ṣa'bān, bk. Ṣa'bān Efendi (Şeyḫ, Ayaṣofıyya Ḫaṭībi, Bosna Sarāyı'ndan)
Şeyḫ Vānī Meḥemmed, bk. Meḥemmed Efendi (Vānī Efendi, Şeyḫ)
Şeyḫ Veliyyü'd-dīn, bk. Veliyyü'd-dīn Efendi (Sulṭān Meḥemmed Şeyḫi Velī, Menteşeli)
Şeyḫ Veliyyü'd-dīn, bk. Veliyyü'd-dīn Efendi (Şeh-zāde Şeyḫi Velī, Şebinḳaraḥiṣārlı)
Şeyḫ Ya'ḳūb, bk. Ya'ḳūb Efendi (Ḫalvetī Şeyḫi, İstanbulī, Burusa'da

medfūn)
Şeyḫ Ya'ḳūb, bk. Ya'ḳūb Efendi (Naḳşī Şeyḫi, Ḳayṣeriyyeli)
Şeyḫī, bk. Meḥemmed Efendi (Allāme, Egirdirli) {Şeyḫī}
Şeyḫī, bk. Meḥemmed Efendi (Ḳudsī-zāde Şeyḫ, Rūmili ṣadrı) {Şeyḫī}
Şeyḫī-zāde Abdu'r-raḥmān, bk. Abdu'r-raḥmān Efendi (Şeyḫī-zāde, Rūmili ṣadrı)
Şeyḫī-zāde Meḥemmed, bk. Meḥemmed Efendi (Şeyḫī-zāde, 1049'da Ḫāṣekī müderrisi)
Şeyḫü'l-İslām Abdu'r-raḥmān, bk. Abdu'r-raḥmān Efendi (Şeyḫü'l-İslām, Ḥüsām-zāde)
Şeyḫü'l-İslām Abdü'l-'azīz, bk. Abdü'l-'azīz Efendi (Ḳara Çelebi-zāde, Şeyḫü'l-İslām) {Azīz}
Şeyḫü'l-İslām Abdü'r-raḥīm, bk. Abdü'r-raḥīm Efendi (Şeyḫü'l-İslām, Ḫˇāce, Adanalı)
Şeyḫü'l-İslām Aḥmed, bk. Aḥmed Efendi (Şeyḫü'l-İslām, Mu'īd)
Şeyḫü'l-İslām Alī, bk. Alī Efendi (Şeyḫü'l-İslām, Alā'iyyeli, Nā'ib Çelebi)
Şeyḫü'l-İslām Anḳaravī Efendi Maḫdūmı, bk. Ḥasan (Şeyḫü'l-İslām Anḳaravī Efendi Maḥdūmı, 1102'de Şām ḳāḍīsi)
Şeyḫü'l-İslām Anḳaravī Efendi, bk. Meḥemmed Efendi (Şeyḫü'l-İslām, Anḳaravī)
Şeyḫü'l-İslām Azīz, bk. Abdü'l-'azīz Efendi (Ḳara Çelebi-zāde, Şeyḫü'l-İslām) {Azīz}
Şeyḫü'l-İslām Bahāyī, bk. Meḥemmed Efendi (Şeyḫü'l-İslām, Bahāyī Efendi) {Bahāyī}
Şeyḫü'l-İslām Bālī-zāde Efendi Maḫdūmı, bk. Meḥemmed Efendi (Şeyḫü'l-İslām Bālī-zāde Efendi Maḥdūmı, 1073'te Maġnisa ḳāḍīsi)
Şeyḫü'l-İslām Bālī-zāde, bk. Muṣṭafā Efendi (Şeyḫü'l-İslām, Bālī-zāde Efendi)
Şeyḫü'l-İslām Bolevī Efendi, bk. Muṣṭafā Efendi (Şeyḫü'l-İslām, Bolevī)
Şeyḫü'l-İslām Ebū Sa'īd Meḥemmed, bk. Meḥemmed Efendi (Şeyḫü'l-İslām Ebū Sa'īd, Şeyḫü'l-İslām Es'ad Efendi'nin oğlu) {Sa'īd}
Şeyḫü'l-İslām Ebū Sa'īd, bk. Meḥemmed Efendi (Şeyḫü'l-İslām Ebū Sa'īd, Şeyḫü'l-İslām Es'ad Efendi'nin oğlu) {Sa'īd}
Şeyḫü'l-İslām Ḥanefī Meḥemmed, bk. Ḥanefī Meḥemmed Efendi (Şeyḫü'l-İslām, Naḫcivānlı)
Şeyḫü'l-İslām Ḥüsām-zāde Abdu'r-raḥmān, bk. Abdu'r-raḥmān Efendi (Şeyḫü'l-İslām, Ḥüsām-zāde)
Şeyḫü'l-İslām Ḳara Çelebi-zāde Abdü'l-'azīz, bk. Abdü'l-'azīz Efendi (Ḳara Çelebi-zāde, Şeyḫü'l-İslām) {Azīz}
Şeyḫü'l-İslām Ḳara Çelebi-zāde, bk. Abdü'l-'azīz Efendi (Ḳara Çelebi-zāde, Şeyḫü'l-İslām) {Azīz}
Şeyḫü'l-islām Meḥemmed Efendi, bk. Meḥemmed Efendi (Şeyḫü'l-İslām, Burusalı Efendi, Esīrī Meḥemmed)

Şeyḫü'l-İslām Meḥemmed, bk. Meḥemmed Efendi (Şeyḫü'l-İslām, Anḳaravī)
Şeyḫü'l-İslām Meḥemmed, bk. Meḥemmed Efendi (Şeyḫü'l-İslām, Bahāyī Efendi) {Bahāyī}
Şeyḫü'l-İslām Memek-zāde Efendi, bk. Muṣṭafā Efendi (Şeyḫü'l-İslām, Memek-zāde)
Şeyḫü'l-İslām Mesʿūd, bk. Mesʿūd Efendi (Şeyḫü'l-İslām, Ḫˇāce-zāde)
Şeyḫü'l-İslām Minḳārī-zāde Dāmādı, bk. Muṣṭafā Efendi (Şeyḫü'l-İslām Minḳārī-zāde Dāmādı, Re'īs Ḫˇācesi, Dāmād Efendi)
Şeyḫü'l-İslām Minḳārī-zāde Yaḥyā, bk. Yaḥyā Efendi (Şeyḫü'l-İslām, Minḳārī-zāde)
Şeyḫü'l-İslām Muʿīd Aḥmed, bk. Aḥmed Efendi (Şeyḫü'l-İslām, Muʿīd)
Şeyḫü'l-İslām Muṣṭafā, bk. Muṣṭafā Efendi (Şeyḫü'l-İslām, Bālī-zāde Efendi)
Şeyḫü'l-İslām Muṣṭafā, bk. Muṣṭafā Efendi (Şeyḫü'l-İslām, Bolevī)
Şeyḫü'l-İslām Muṣṭafā, bk. Muṣṭafā Efendi (Şeyḫü'l-İslām, Memek-zāde)
Şeyḫü'l-İslām Ṣunʿī-zāde Efendi, bk. Meḥemmed Efendi (Şeyḫü'l-İslām, Ṣunʿī-zāde)
Şeyḫü'l-İslām Ṣunʿī-zāde Meḥemmed, bk. Meḥemmed Efendi (Şeyḫü'l-İslām, Ṣunʿī-zāde)
Şeyḫü'l-İslām Yaḥyā Efendi Birāder-zādesi, bk. Meḥemmed Efendi (Şeyḫü'l-İslām Yaḥyā Efendi Birāder zādesi) {İzzetī}
Şeyḫü'l-İslām Yaḥyā, bk. Yaḥyā Efendi (Şeyḫü'l-İslām, Zekeriyyā-zāde) {Yaḥyā}
Şeyḫ-zāde Efendi Maḥdūmı, bk. Meḥemmed Ṣāliḥ (Şeyḫ-zāde Efendi Maḥdūmı, 1084'te Ḥammāmiyye müderrisi)
Şeyḫ-zāde Muṣṭafā, bk. Muṣṭafā Efendi (Dāvūd-zāde, Dāvūd-zādegī, Şeyḫ-zāde)
Şifāyī, bk. Meḥemmed Efendi (Ḥasan Efendi-zāde Şeyḫ, 1066'da İstanbul ḳāḍīsi) {Şifāyī}
Şihāb Aḥmed, bk. Aḥmed Efendi (Şihāb, 1045'te Selanik kadısı, ṣāḥibü't-teṣānif)
Şihāb Efendi, bk. Aḥmed Efendi (Şihāb, 1045'te Selanik kadısı, ṣāḥibü't-teṣānif)
Şirvānī Aḥmed, bk. Aḥmed Efendi (Şirvānī, 1067'de Mekke ḳāḍīsi)
Şuʿayb-zāde İbrāhīm, bk. İbrāhīm Efendi (Şuʿayb-zāde, 1067'de Üsküdar ḳāḍīsi)
Şükrī, bk. İbrāhīm Efendi (Ṣofyalı, 1075'te Belġrad ḳāḍīsi) {Şükrī}

## T

Ṭabanıyaṣṣı Meḥemmed, bk. Meḥemmed Paşa (Ṭabanıyaṣṣı, ṣadr-ı aʿẓam)
Ṭabīb Ḫalīl, bk. Ḫalīl Efendi (Ṭabīb, Ḳoca Emīr-zāde)
Ṭarḫūncı Aḥmed, bk. Aḥmed Paşa (Ṭarḫūncı, Mūsā Paşa Ketḫudāsı, ṣadr-ı aʿẓam)
Tatar Abdu'llāh, bk. Abdu'llāh Efendi (Tatar, 1079'da Ṣofya ḳāḍīsi)

Ṭayyar Meḥemmed, bk. Meḥemmed Paşa (Ṭayyar, ṣadr-ı aʿẓam)
Tevfīḳī-zāde Aḥmed, bk. Aḥmed Efendi (Tevfīḳī-zāde, 1051'de Edrine ḳāḍīsi)
Tevfīḳī-zāde Maḫdūmı Muṣṭafā, bk. Muṣṭafā Efendi (Tevfīḳī-zāde Maḫdūmı, 1076'da Üçbaş Medresesi müderrisi)
Tevfīḳī-zāde Meḥemmed Emīn, bk. Meḥemmed Emīn Efendi (Tevfīḳī-zāde, 1042' İzmir ḳāḍīsi)
Teẕkireci Abdü'r-raḥīm, bk. Abdü'r-raḥīm Efendi (Teẕkireci, Ḥamīdī)
Teẕkireci Efendi, bk. Meḥemmed Efendi (Memek-zāde Teẕkirecisi, Teẕkireci Efendi, Rūmili ṣadrı)
Teẕkireci Mūsā, bk. Mūsā Efendi (Teẕkireci, 1058'de Burusa ḳāḍīsi, Ḳasṭamonī)
Ṭosyavī Meḥemmed, bk. Meḥemmed Efendi (Ṭosyalı, 1083'te Ḥaleb ḳāḍīsi)
Tūc Emīr, bk. Muṣṭafā Efendi (Tūc Emīr, Maġnişalı)
Ṭulumcı Ḥüsām, bk. Ḥüsāmü'd-dīn Efendi (Ṭulumcı Ḥüsām, 1035'te İstanbul ḳāḍīsi)

## U

Uşşāḳī Muṣṭafā, bk. Muṣṭafā Efendi (Uşşāḳī, 1100'de Süleymāniyye Dārü'l-ḥadīṣi müderrisi)
Uşşāḳī-zāde Abdü'l-ʿazīz, bk. Abdü'l-ʿazīz Efendi (Uşşāḳī-zāde, Ḥüsāmü'd-dīn-i Uşşāḳī'nin oğlu, 1040'ta Ḥaleb ḳāḍīsi)
Uşşāḳī-zāde Abdü'l-bāḳī, bk. Abdü'l-bāḳī Efendi (Uşşāḳī-zāde, eserin yazarı Ḥasīb'in babası){Bāḳī}
Uşşāḳī-zāde Abdü'r-raḥīm, bk. Abdü'r-raḥīm Efendi (Uşşāḳī-zāde, Ḥüsāmü'd-dīn-i Uşşāḳī'nin oğlu, 1079'da Üsküdar ḳāḍīsi)
Uşşāḳī-zāde Faṣīḥī Efendi, bk. Meḥemmed Efendi (Uşşāḳī-zāde, 1063'te Ḳuds ḳāḍīsi) {Faṣīḥī}
Uşşāḳī-zāde Meḥemmed, bk. Meḥemmed Efendi (Uşşāḳī-zāde, 1063'te Ḳuds ḳāḍīsi) {Faṣīḥī}
Uzun Abdu'llāh, bk. Abdu'llāh Efendi (Uzun, 1076'da Şām ḳāḍīsi) {Abdī}
Uzun Alī, bk. Alī Efendi (Uzun, Fāżıl, Ḳonevī)
Uzun Fāżıl Ḥasan, bk. Ḥasan Efendi (Uzun, Fāżıl, Ḳonevī)
Uzun Ḥasan, bk. Ḥasan Efendi (Uzun, Fāżıl, Ḳonevī)
Uzun Saʿdī-zāde Abdü'l-ḥalīm, bk. Abdü'l-ḥalīm Efendi (Uzun Saʿdī-zāde, 1089'da Bosna ḳāḍīsi)

## Ü

Üftāde-zāde Şeyḫ İbrāhīm, bk. İbrāhīm Efendi (Üftāde-zāde, Celvetī Şeyḫi, Burusalı)
Ümmī Sinān-zāde Efendi, bk. Ḥasan Efendi (Ümmī Sinān-zāde, Şeyḫ, İstanbulī)
Ümmī Sinān-zāde Şeyḫ Ḥasan, bk. Ḥasan Efendi (Ümmī Sinān-zāde, Şeyḫ, İstanbulī)
Ünsī Abdü'l-laṭīf, bk. Abdü'l-laṭīf Efendi (Ünsī, Kütāhiyyeli, 1075'te Şām

ḳāḍīsi) {Ünsī}
Üsküdarī Aḥmed Ramażān, bk. Aḥmed Ramażān Efendi (Üsküdarī, Mar'aşlı, 1068'de ordu ḳāḍīsi)
Üsküdarī Maḥmūd Efendi Kerīme-zādesi, bk. Muṣṭafā Efendi (Üsküdarī Maḥmūd Efendi Kerīme-zādesi, 1095'te Şām ḳāḍīsi)
Üsküdarī Muṣṭafā, bk. Muṣṭafā Efendi (Behrām Aġa Ḫ̆ācesi, Üsküdarī)
Üsṭüvānī Meḥemmed, bk. Meḥemmed Efendi (Üsṭüvānī, Şeyḫ, Şāmī)

## V

Vaḳ'ī, bk. Aḥmed Efendi (Oḳcı-zāde Vaḳ'ī, 1055'te Siyāvuş Paşa Sulṭānı Medresesi müderrisi) {Vaḳ'ī}
Vānī Efendi, bk. Meḥemmed Efendi (Vānī Efendi, Şeyḫ)
Vardarī Şeyḫ-zāde Meḥemmed, bk. Meḥemmed Efendi (Vardarī Şeyḫ-zāde, Ebu'n-nūr, 1050 Burusa ḳāḍīsi)
Velī Efendi, bk. Veliyyü'd-dīn Efendi (Velī, Ḳaraṭaġlı, 1083'te Süleymāniyye müderrisi)
Velī-zāde Abdu'r-raḥmān, bk. Abdu'r-raḥmān Efendi (Velī-zāde, 1043'te Şām ḳāḍīsi)
Velī-zāde Aḥmed, bk. Aḥmed Efendi (Velī-zāde, 1079'da Edrine ḳāḍīsi)

## Y

Yaḥyā Efendi Birāder-zādesi, bk. Meḥemmed Efendi (Şeyḫü'l-İslām Yaḥyā Efendi Birāder-zādesi) {İzzetī}
Yaḥyā-zāde Efendi, bk. Aḥmed Efendi (Edrineli Ḥācī Yaḥyā-zāde, Ḥācī-zāde)
Yaḥyā-zāde Efendi, bk. Muṣṭafā Efendi (Ḥalebī Yaḥyā'nın oğlu, Edrineli Yaḥyā-zāde)
Ya'ḳūbca-zāde Maḥmūd, bk. Maḥmūd Efendi (Ya'ḳūbca-zāde, 1054'te Kütāhiyye ḳāḍīsi)
Yāverī-zāde Meḥemmed, bk. Meḥemmed Efendi (Yāverī-zāde, Ispartalı) {Ḳābilī}
Yavuz-zāde Muṣṭafā, bk. Muṣṭafā Efendi (Yavuz-zāde, 1051'de Burusa ḳāḍīsi)
Yetīmī, bk. Meḥemmed Efendi (Hāşimī-zāde, 1073'te Ġalaṭa ḳāḍīsi) {Yetīmī}
Yoḳyoḳ-zāde Abdu'llāh, bk. Abdu'llāh Efendi (Yoḳyoḳ-zāde, 1058'de İstanbul ḳāḍīsi)
Yüsrī Aḥmed, bk. Aḥmed Efendi (Yüsrī, 1105'te Şām ḳāḍīsi) {Yüsrī}

## Z

Ẕākir-zāde Şeyḫ Abdu'llāh, bk. Abdu'llāh Efendi (Sulṭān Meḥemmed Şeyḫi, Ẕākir-zāde)
Żamīrī, bk. Aḥmed Efendi (Ḥācī Yūsuf-zāde, 1056'da Eyyūb Medresesi müderrisi) {Żamīrī}
Zekeriyyā-zāde Efendi, bk. Yaḥyā Efendi (Şeyḫü'l-İslām, Zekeriyyā-zāde) {Yaḥyā}
Zekeriyyā-zāde Yaḥyā, bk. Yaḥyā Efendi (Şeyḫü'l-İslām, Zeke-

riyyā-zāde) {Yaḥyā}
Zekī Aḥmed, bk. Aḥmed Efendi (Zekī, 1093'te Ḳuds ḳāḍīsi)
Zeyrek-zāde Abdu'r-raḥmān, bk. Abdu'r-raḥmān Efendi (Naḳī-bü'l-eşrāf, Zeyrek-zāde)
Zeyrek-zāde Efendi Ḥāfiẓı, bk. Muṣṭafā Efendi (Zeyrek-zāde Efendi Ḥāfiẓı, Ḳasṭamonī)
Zeyrek-zāde Ḥāfiẓı Muṣṭafā, bk. Muṣṭafā Efendi (Zeyrek-zāde Efendi Ḥāfiẓı, Ḳasṭamonī)
Zeyrek-zāde Yūnus, bk. Yūnus Efendi (Naḳībü'l-eşrāf, Zeyrek-zāde)
Ẓuhūrī, bk. Meḥemmed Ṣāliḥ Efendi (İsḥāḳ-zāde Ẓuhūrī) {Ẓuhūrī}

# ÖZEL İSİMLER DİZİNİ*

## A


Abaza Paşa 267, 268, 269, 411
Abaza Şeyḫi Abdü'r-raḥīm, bk. Abdü'r-raḥīm Efendi (Abaza Şeyḫi, Ṣarı Baba-zāde)
Abdāl Çelebi 997
Abdāl Meḥemmed Cāmi'-i Şerīfi 388
Abdī Çelebi (Bāḳī-zāde) 312
Abdī Çelebi (Defterdār) 598
Abdī Dede (Ḳāsım Paşalı) 845
Abdī Efendi 599, 716, 734, 740, 923, 933, 941
Abdī Efendi (Ebū Sa'īd Efendi Tābi'i) 940
Abdī Ḫalīfe Tārīḫi 1006
Abdī Paşa 860, 879
Abdī Paşa (Müverriḫ) 890, 958, 1007
Abdī Paşa (Serdār) 903
Abdī Paşa Tārīḫi 148, 524, 764, 867, 872, 905, 909
Abdī, bk. Abdu'llāh Efendi (Ebū Sa'īd Efendi Tābi'i, Abdī Efendi, 1095'te Burusa ḳāḍīsi)
Abdī, bk. Abdu'llāh Efendi (Uzun,


* **Özel İsimler Dizini,** "İsim (Nisbe)" şeklinde tanzim edilmiştir. Örnek: "Abdu'llāh Efendi (Bülbül-zāde)." İsim ile nisbeden birinin eksik olduğu durumlarda mevcut olan tek unsur verilmiştir. Örnek: "Abdu'llāh Efendi." "Bülbül-zāde Efendi." Eser isimleri italik olarak gösterilmiştir.

**[Yayıncı Notu]:**
Medrese, câmi ve tekkeler birden fazla isimle anılmışsa bunlar tek yerde birleştirildi veya göndermeler yapıldı; binaların inşası hakkında bilgi verilen sayfalar kalın olarak vurgulandı. Eserde biyografisi bahis konusu edilen şahısların hayat hikyelerinin yer aldığı sayfalar dizinde kalın olarak vurgılandı.
Şahıs isimlerine atıf yaparken müellif, aynı şahsa ismi ve nisbesi ile, sadece ismi ile veya sadece nisbesi ile atıf yapabilmekte; hatta birden fazla şöhreti (nisbe / lakab / mahlas) bulunan bir şahıstan farklı yerlerde farklı şekillerde bahsedebilmektedir. Bu nedenle dizinden yararlanmayı kolaylaştırmak için aynı şahsa işaret ettiğinden emin olduğumuz kullanımları tek noktada birleştirmeye çalıştık (diğer kullanımları da oraya yönlendirdik). Bazen de birleştirmek yerine çapraz göndermeler yaptık. Ancak bunları dizindeki tüm isimler için uygulayamadığımızı belirtmek isteriz. Bu yüzden dizinden yararlanırken isme ve şöhrete ayrı ayrı bakmakta fayda vardır. Bu hususta, Osmanlı isimleriyle ilgili -okuyucunun işini kolaylaştıracak- birkaç noktaya işaret etmeyi gerekli görüyoruz:
1) "Abd-" ile kurulan kimi bileşik isimlerde bazen ikinci kelime tek başına kullanılmıştır: Abdü'l-'azīz (Azīz Efendi), Abdü'l-bāḳī (Bāḳī Efendi), Abdü'l-ġanī (Ġanī Efendi), Abdü'l-kerīm (Kerīm Çelebi).
2) Daha çok övgü şeklinde "-dīn" ile kurulan bileşik isimlerin (lakab) bazısında ilk bileşen tek başına kullanılabilmektedir: Ḥüsāmü'd-dīn (Ḥüsām), Sinānü'd-dīn (Sinān), Burhānü'd-dīn (Burhān), Cemālü'd-dīn (Cemāl), Kemālü'd-dīn (Kemāl), Ekmelü'd-dīn (Ekmel), Şücā'ü'd-dīn (Şücā'). "Muṣliḥü'd-dīn" "Muṣlī", "Muḥyi'd-dīn" ise "Muḥyī" şeklinde kısaltılmıştır. Keza: Ebū Bekr (Bekr Efendi).
3) İsimlere eşlik eden övgü kalıplarından bazılarının sadece belirli isimlerle birlikte kullanıldığını bilmek, bu kalıpların tek başlarına kullanıldıkları yerlerde ilgili isimle eşleştirilmelerini kolaylaştıracaktır. Özellikle Peygamber Efendimizin dört ismine dayanan Meḥemmed, Muṣṭafā, Aḥmed ve Maḥmūd isimlerinin her birisine ona özgü bir övgü kalıbının eşlik ettiği görülmektedir: Muḥyi'd-dīn (Meḥemmed), Muṣliḥü'd-dīn (Muṣṭafā), Şemsü'd-dīn (Aḥmed), Bedrü'd-dīn (Maḥmūd). Bu dört isme başka övgü kalıpları da eşlik edebilse de yukardaki övgü kalıpları hemen hemen sadece bu isimlerle birlikte kullanılmaktadır.
4) Sıklıkla birlikte kullanılan diğer kalıp ve isimler de şunlardır: Alā'ü'd-dīn (Alī), Ḥüsāmü'd-dīn (Ḥüseyn), Sinānü'd-dīn (Yūsuf); ayrıca Tācü'd-dīn (İbrāhīm), Ḫayrü'd-dīn (Ḫıżr veya Ḫalīl).

1076'da Şām ḳāḍīsi) {Abdī}
Abdu'llāh (Ḳara) 440, 467
Abdu'llāh Aġa (Sekbānbaşı) 1011
Abdu'llāh Aġa (Yeñiçeri Aġası) 1013
Abdu'llāh Aġa Medresesi 393, 604, 647, 655, 779, 810, 983
Abdu'llāh Çelebi (Bālī Efendi'nin oğlu, 1094'te Ṣaḥn müderrisi) **784-785**
Abdu'llāh Çelebi (Müderris-zāde Meḥemmed'in oğlu) **602**
Abdu'llāh Çelebi (Öksüzce-zāde) 473
Abdu'llāh Efendi 206, 230, 476, 500, 516, 520, 524, 600, 654, 676, 698, 702, 712, 775, 795, 812, 936
Abdu'llāh Efendi (Alī Çelebi-zāde) 212, 246, 287, 289, 502
Abdu'llāh Efendi (Alī Efendi-zāde) 233
Abdu'llāh Efendi (Allāme-zāde, Allāme Şeyḫī'nin oğlu) **473-474** , 523
Abdu'llāh Efendi (Anḳaravī Naḳīb Efendi kerīme-zādesi) 677
Abdu'llāh Efendi (A'rec-zāde) 782, 797, 964, 1018
Abdu'llāh Efendi (Āvāre-zāde dāmādı) 560, 573, 592, 601, 798
Abdu'llāh Efendi (Boġuḳ) 846, 849
Abdu'llāh Efendi (Bosnevī, Mūsā Paşa Ḫˇācesi) **608-609**
Abdu'llāh Efendi (Bülbül-zāde, Anaṭolu ṣadrı) **301-303**, 402
Abdu'llāh Efendi (Çāvuş-zāde) 650
Abdu'llāh Efendi (Çeşmī-zāde) 811, 984
Abdu'llāh Efendi (Debbāġ-zāde Efendi mülāzımı) 1019
Abdu'llāh Efendi (Ebe-zāde) 945, 947
Abdu'llāh Efendi (Ebū Sa'īd Efendi Tābi'i, Abdī Efendi, 1095'te Burusa ḳāḍīsi) **940-941**
Abdu'llāh Efendi (Edrineli) 796
Abdu'llāh Efendi (Grebineşī) 734
Abdu'llāh Efendi (Gümülcineli, 1098'de Medīne ḳāḍīsi) 611, 705, 721, 724, 727, 772, **810-811**, 929, 941, 968
Abdu'llāh Efendi (Ḫˇāce-zāde, Rūmili ṣadrı) 212, 222, 228, 235, **243-245**, 287, 290, 291, 297, 305, 401, 497, 517, 541, 582, 640, 653, 655, 675, 715, 795, 796
Abdu'llāh Efendi (Ḥācī Yūsuf-zāde) 779
Abdu'llāh Efendi (Ḥalebī Ḥicāzī-zāde, 1082'de Diyārbekr ḳāḍīsi) **803-804**
Abdu'llāh Efendi (Ḥāmid-zāde) 948
Abdu'llāh Efendi (Ḥaṭṭāṭ) 769, 990
Abdu'llāh Efendi (Ḥicāzī-zāde Seyyid) 777, 802
Abdu'llāh Efendi (İmām-ı Sulṭānī, Kerāsteci-zāde) **980-981**
Abdu'llāh Efendi (İmām-zāde kihteri) 406, 466
Abdu'llāh Efendi (Ḳadrī Efendi Dāmādı, Gelibolılı) **691-692**
Abdu'llāh Efendi (Ḳadrī Efendi maḫdūmı) 980
Abdu'llāh Efendi (Ḳāsım Paşalı) 450, 665
Abdu'llāh Efendi (Ḳāsım-zāde, 1087'de Şām ḳāḍīsi) 521, **732-733**, 736, 758
Abdu'llāh Efendi (Ḳazdaġlı, Ḳāḍī-'asker Ḳadrī Efendi dāmādı) 596, 597, **639,** 668, 679, 703
Abdu'llāh Efendi (Kec-dehān Dāmādı,

1072'de İstanbul ḳāḍīsi) 578, 591, **614-615,** 637, 688, 754, 778, 918, 932
Abdu'llāh Efendi (Kec-dehān) 219, 313, 385, 615
Abdu'llāh Efendi (Ḳoca Naḳīb Kerīme-zādesi, 1073'te Filibe ḳāḍīsi) **600-601**
Abdu'llāh Efendi (Kürd, 1062'de Şeh-zāde Medresesi müderrisi) **430,** 478, 517, 845, 987
Abdu'llāh Efendi (Maḥmūd-zāde) 215, 313, 387
Abdu'llāh Efendi (Mektūbcı) 573, 597, 735
Abdu'llāh Efendi (Merḥabā-zāde) 561
Abdu'llāh Efendi (Minḳārī-zāde Efendi Maḫdūmı, Anaṭolı ṣadrı) 748, 809, **923-924**
Abdu'llāh Efendi (Muḥarrem-zāde, 1083'te Burusa ḳāḍīsi) 516, 629, **653-654**
Abdu'llāh Efendi (Muṣliḥü'd-dīn-zāde) 379, 451, 472
Abdu'llāh Efendi (Ordu ḳāḍīsi) 982
Abdu'llāh Efendi (Rā'ī-zāde, 1056'da Yeñişehr ḳāḍīsi) **324**
Abdu'llāh Efendi (Ṣādıḳ-zāde Ḫışmı) 242, 300, 340
Abdu'llāh Efendi (Sa'dī-zāde Maḫdūmı, 1078'de Mekke ḳāḍīsi) {Fā'izī} **586-588** , 707, 708
Abdu'llāh Efendi (Ṣaḥḥāf) 529, 596
Abdu'llāh Efendi (Ṣarı, Burusalı ve Şumnılı Ṣarı Abdu'llāh'tan önce yaşamış biri) 294, 323, 388, 391, 437
Abdu'llāh Efendi (Ṣarı, Burusalı, ö. 1072) 474, 481, 485, 524, 584, **603-604,** 643, 664, 754, 781
Abdu'llāh Efendi (Ṣarı, Şumnılı, ö. 1070) **497-501**
Abdu'llāh Efendi (Seyyid) 436, 563, 586, 772, 936
Abdu'llāh Efendi (Sinobī) 697
Abdu'llāh Efendi (Ṣireli) 342
Abdu'llāh Efendi (Sulṭān Meḥemmed Cāmi'i vā'iẓi) 850
Abdu'llāh Efendi (Sulṭān Meḥemmed Şeyḫi, Ẕākir-zāde) **825-826,** 837, 840, 996
Abdu'llāh Efendi (Tatar, 1079'da Ṣofya ḳāḍīsi) 410, 518, 519, 525, 558, 592, 613, 629, **659-660,** 709, 711, 779
Abdu'llāh Efendi (Teẕkireci) 649, 702, 781
Abdu'llāh Efendi (Ṭursun-zāde) 289
Abdu'llāh Efendi (Uşşāḳī) 318
Abdu'llāh Efendi (Uzun, 1076'da Şām ḳāḍīsi) {Abdī}518, **566-567**
Abdu'llāh Efendi (Yoḳyoḳ-zāde, 1058'de İstanbul ḳāḍīsi) 349, **436-437**
Abdu'llāh Paşa (Ḳā'im-maḳām) 1013
Abdu'llāh-zāde Efendi 738
Abdu'r-raḥmān Efendi 318, 327, 391, 407, 514, 522, 713
Abdu'r-raḥmān Efendi (Abdu'llāh-zāde) 611
Abdu'r-raḥmān Efendi (Anḳaravī) 436
Abdu'r-raḥmān Efendi (Burusalı Ṣarı Abdu'llāh Efendi-zāde, 1080'de Maḥmūd Paşa Medresesi müderrisi) **604**
Abdu'r-raḥmān Efendi (Dendānī Abdu'llāh-zāde) 721, 725, 745

Abdu'r-raḥmān Efendi (el-Kürdī, Ṣıḥrānlı) **569-571**
Abdu'r-raḥmān Efendi (Esved) 248
Abdu'r-raḥmān Efendi (Ḥāfıẓ, Merzifonī) 647, 678, 683, 748, 767, **922-923**, 930
Abdu'r-raḥmān Efendi (Ḥalıcı-zāde, Uşşāḳlı) 292, **300-301**, 388, 454, 496, 605
Abdu'r-raḥmān Efendi (Ḥıfẓī) 770
Abdu'r-raḥmān Efendi (Ḫişālī, 1086'da Eyyūb ḳāḍīsi) {Ḫişālī} **680-681**
Abdu'r-raḥmān Efendi (Kefevī) 584, 601
Abdu'r-raḥmān Efendi (Ḳınalı-zāde) 673
Abdu'r-raḥmān Efendi (Kürd) 810
Abdu'r-raḥmān Efendi (Martolos-zāde, 1080'de Üsküdar ḳāḍīsi) **661-662**
Abdu'r-raḥmān Efendi (Naḳībü'l-eşrāf, Zeyrek-zāde) 223, 344, 460, 469, 470, 489, 614, **692-694,** 717, 792, 916
Abdu'r-raḥmān Efendi (Nefes-zāde) 788
Abdu'r-raḥmān Efendi (Ṣaḥḥāf Şeyḫ-zāde, Ḥamīdī, Yalvaclı) **323-324**
Abdu'r-raḥmān Efendi (Seyfī-zāde) 222, 343, 387
Abdu'r-raḥmān Efendi (Seyyid) 519, 680
Abdu'r-raḥmān Efendi (Sulṭānü'ş-şu'arā Bāḳī'nin oğlu, 1043'te Ḳāhire ḳāḍīsi) **215,** 431, 486, 531, 580, 606, 673, 810, 927, 946, 983
Abdu'r-raḥmān Efendi (Şeyḫī-zāde, Rūmili ṣadrı) 455, 469, **590-591,** 615, 697, 915, 916, 918
Abdu'r-raḥmān Efendi (Şeyḫü'l-İslām, Ḥüsām-zāde) 339, 378, 386, 391, 420, 437, 440, 466, 476, 482, 490, 504, 531, 585, **620-622,** 674, 649, 700, 875, 878, 913, 971
Abdu'r-raḥmān Efendi (Şeyḫ-zāde) 330, 465, 531, 645
Abdu'r-raḥmān Efendi (Velī-zāde, 1043'te Şām ḳāḍīsi) **232-234,** 294, 300, 323
Abdu'r-raḥmān Emīri 234
Abdu'r-raḥmān Paşa (Ḫādım) 867, 871
Abdu'r-raḥmān Paşa (Nişāncı) 893
Abdu'r-raḥmān Paşa 879
Abdu'r-raḥmān Paşa Medresesi 558, 725
Abdu'r-raḥmān-ı İmādī (Şeyḫ) 234, 305, 743
Abdu'r-raḥmān-zāde Efendi 697
Abdu'ṣ-ṣamed Efendi 859
Abdü'l-'alīm Çelebi 984
Abdü'l-'azīz Efendi 233, 243, 391
Abdü'l-'azīz Efendi (Ḫˇāce-zāde) 224, 248, 304, 388, 412, 433
Abdü'l-'azīz Efendi (Ḳara Çelebi-zāde, Şeyḫü'l-İslām) {Azīz} 205, 206, 231, 244, 286, 288, 328, 344, 350, 360, 370, 391, 402, 434, **486-489,** 502, 605, 645, 736, 767, 868, 910, 913, 914, 935, 936
Abdü'l-'azīz Efendi (La'lī-zāde, 1087'de Ḳuds ḳāḍīsi) 677, 713, **716,** 735, 793, 941, 975
Abdü'l-'azīz Efendi (Uşşāḳī-zāde, Ḥüsāmü'd-dīn-i Uşşāḳī'nin oğlu, 1040'ta Ḥaleb ḳāḍīsi) **237-243**, 429, 460, 496, 673, 699

Abdü'l-'azīz Ḫān 864
Abdü'l-aḥad Efendi (Şeyḫ, Sivasī-zāde) {Nūrī} 260, 356, 716, 739, **819-822**, 825, 827, 835, 846, 850, 951, 999, 1000, 1003
Abdü'l-bāḳī Çelebi (Ebu's-su'ūd-zāde Meḥemmed Ṣādıḳ'ın oğlu, Sinān Paşa müderrisi) 638
Abdü'l-bāḳī Efendi (Nişāncı Paşa imāmı) 787
Abdü'l-bāḳī Efendi 293, 720
Abdü'l-bāḳī Efendi (Alā'iyyeli) 299
Abdü'l-bāḳī Efendi (Ca'fer-zāde, Şireli) **580-581**
Abdü'l-bāḳī Efendi (Dāmād-zāde) 235, 300, 336, 397, 433, 436
Abdü'l-bāḳī Efendi (Fettāḥ-zāde, 1103'te Baġdād ḳāḍīsi) **983-984**
Abdü'l-bāḳī Efendi (Ḥasan Paşa-zāde, 1067'de Ḥaleb ḳāḍīsi) 450, 469, 471, 480, **481-482,** 524, 557, 603
Abdü'l-bāḳī Efendi (Ḫışım-zāde, Ḫışım Yaḥyā-zāde, 1083'te Mıṣr ḳāḍīsi) 523, 598, 601, **650-651,** 653, 662, 805, 807, 817
Abdü'l-bāḳī Efendi (Manav) 291
Abdü'l-bāḳī Efendi (Mūsā-zāde, 1091'de Ġalaṭa ḳāḍīsi) **792-793**
Abdü'l-bāḳī Efendi (Şaḥḥāf Şeyḫ-zāde Abdu'r-raḥmān'ın oğlu, 1070'te Ṣofya ḳāḍīsi) 468, **633**
Abdü'l-bāḳī Efendi (Sivasī-zāde) 262, 820
Abdü'l-bāḳī Efendi (Şāmī, İbn Semān, 1088'de Zāl Paşa Medresesi müderrisi) 691, 706, **760-762**
Abdü'l-bāḳī Efendi (Şehlā, Şehlā Bāḳī, Ḳasṭamonī) 623, 653, 662, 720, **735-736**, 758, 763, 817, 937, 983
Abdü'l-bāḳī Efendi (Şeyḫ) 261
Abdü'l-bāḳī Efendi (Ṭursun-zāde) 303
Abdü'l-bāḳī Efendi (Uşşāḳī-zāde, eserin yazarı Ḥasīb'in babası){Bāḳī} 239, 418, 438, 491, 571, 573, 575, 663, 670, 685, 712, 729, 733, 736, 745, **746-751,** 761, 765, 766, 801,803, 805, 815, 816, 922, 923
Abdü'l-ber Efendi 630, 715
Abdü'l-cebbār-zāde Efendi 248
Abdü'l-celīl Efendi (Şeyḫü'l-İslām Yaḥyā Efendi mülāzımı, 1074'te Medīne ḳāḍīsi) **597**, 670, 805
Abdü'l-fettāḥ Aġa (Çāvuşbaşı) 382
Abdü'l-fettāḥ Efendi 535, 696, 711, 731, 765, 918
Abdü'l-fettāḥ Efendi (Altı Parmaḳ, Şeyḫü'l-İslām Ebū Sa'īd Efendi mülāzımı) 411, **583,** 603, 643, 645, 983
Abdü'l-fettāḥ Efendi (Cellād-zāde, 1069'da Anḳara ḳāḍīsi) **535**
Abdü'l-ġaffār Efendi 622, 631, 686, 704, 711, 938
Abdü'l-ġaffār Efendi (Ḳocevī, 1073'te Abdü's-selām Medresesi müderrisi) **624**, 718
Abdü'l-ġaffār Efendi (Şeyḫü'l-İslām Abdü'r-raḥīm Efendi mülāzımı, Āmidli, 1079'da Ca'fer Paşa Medresesi müderrisi) **622**
Abdü'l-ġanī Efendi 204, 486, 969, 989
Abdü'l-ġanī Efendi (Acem, 1044'te Kütāhiyye ḳāḍīsi) **315-316**

Abdü'l-ġanī Efendi (Beñli, Ḳasṭamonılı) 204, 215, 217, **222-223,** 322, 336, 337, 405, 501
Abdü'l-ġanī Efendi (Şeyḫ-zāde) 683, 703, 716, 726, 729, 746, 765, 770, 811, 964
Abdü'l-ġanī Efendi (Uşşāḳī) 718
Abdü'l-hādī Efendi (Begbāzārī Ḥasan Efendi'nin oğlu, 1074'te Belġrad ḳāḍīsi) **557-558** , 610, 613, 629, 670, 802, 982
Abdü'l-ḥalīm Efendi 210, 385, 448, 458, 471, 531, 716, 779, 808, 969, 986
Abdü'l-ḥalīm Efendi (Aḫī-zāde, ö. 1080) 201, 293, 300, 450, **609-610,**
Abdü'l-ḥalīm Efendi (Ḳapanī) 529
Abdü'l-ḥalīm Efendi (Maḥmūd-zāde) 711, 747
Abdü'l-ḥalīm Efendi (Mūsā-zāde, 1075'te Maġnisa ḳāḍīsi) 507, **518-519,** 585, 686, 802
Abdü'l-ḥalīm Efendi (Ṣandıḳlılı, 1077'de Ḥaleb ḳāḍīsi, ö. 1088) **716-718**
Abdü'l-ḥalīm Efendi (Şāriḥü'l-*Menār*, 1046'da Bosna Sarāyı ḳāḍīsi) **297-298** , 326, 393, 447, 460, 462
Abdü'l-ḥalīm Efendi (Uzun Sa'dī-zāde, 1089'da Bosna ḳāḍīsi) 630, **729-730**
Abdü'l-ḥay Efendi (Ḳāf-zāde Fā'izī) 225, 247, 317, 325, 555
Abdü'l-ḥay Efendi (Niksārī-zāde) 315
Abdü'l-ḥay Efendi (Seyyid) 417
Abdü'l-ḥay Efendi (Şeyḫ) 996
Abdü'l-ḳādir Aġa (Sarāy-ı Atīḳ aġası) 364
Abdü'l-ḳādir Efendi 295, 398, 509, 918
Abdü'l-ḳādir Efendi (Beyāżī-zāde Tābi'i, Beyāżī-zāde Abdü'l-ḳādir'i, Begbāzārī) **966**
Abdü'l-ḳādir Efendi (el-Baġdādī, ṣāḥibü't-te'līfāt, ö. 1085'ten sonra) **775-776**
Abdü'l-ḳādir Efendi (Hüdhüd, 1048'de Süleymāniyye müderrisi) **292-293**, 324, 437, 454, 464, 530, 565, 592
Abdü'l-ḳādir Efendi (İmām-zāde, 1081'de Yeñişehr ḳāḍīsi) **660-661**, 668, 705, 706, 720, 982
Abdü'l-ḳādir Efendi (Ḳadrī-zāde, 1080'de Murād Paşa-yı Cedīd müderrisi) **626-627**
Abdü'l-ḳādir Efendi (Mü'ezzin-zāde, 1040'ta Ṣaḥn müderrisi) 397, **470,** 511, 561, 693
Abdü'l-ḳādir Efendi (Şeyḫü'l-İslām) 313, 480
Abdü'l-ḳādir Efendi (Yek-çeşm) 576
Abdü'l-ḳādir Paşa (Alī Paşa-zāde) 879
Abdü'l-ḳādir-i Gīlānī 277
Abdü'l-ḳayyūm Efendi 456
Abdü'l-kerīm Çelebi (Şeyḫ Üftāde-zāde İbrāhīm Efendi mürīdi) 845
Abdü'l-kerīm Efendi 327, 501, 951
Abdü'l-kerīm Efendi (Bolbolcı-zāde, Ḫalvetī Şeyḫi) 165, 846, 849, 993, 999, **1002-1003,**
Abdü'l-kerīm Efendi (Bustān-zāde, ṣadr-ı Rūm) 343, 455, 469, **496-497,** 534, 608, 623, 673, 914, 917
Abdü'l-kerīm Efendi (Celeb Mūsā-zāde, 1091'de Molla Gürānī Medresesi müderrisi) **779-780**, 948

Abdü'l-kerīm Efendi (müftī-i medīne-i Lāhor) 967
Abdü'l-kerīm Efendi (Münşī) 206, 211, 227, 228, 234
Abdü'l-kerīm Meḥemmed, bk. Meḥemmed Abdü'l-kerīm Efendi (Bahāyī Efendi Birāder-zādesi, 1104'te Diyārbekr ḳāḍīsi) {Cezmī}
Abdü'l-laṭīf Efendi 348, 601, 702, 735, 780, 812, 910, 947
Abdü'l-laṭīf Efendi (Beyāżī-zāde) 700
Abdü'l-laṭīf Efendi (Erżurūmī, 1099'da Burusa ḳāḍīsi) **946-947**
Abdü'l-laṭīf Efendi (Eyyūb Şeyḫi Maḫdūmı, 1085'te Kütāhiyye ḳāḍīsi) **737-738**
Abdü'l-laṭīf Efendi (Müderris-zāde) 693
Abdü'l-laṭīf Efendi (Naṣru'llāh Efendi-zāde) 817
Abdü'l-laṭīf Efendi (Riyāżī-zāde, 1072'de Ġalaṭa ḳāḍīsi) {Luṭfī} 400, 524, 594, 602, **604-605**
Abdü'l-laṭīf Efendi (Şāmī, 1081'de Filibe ḳāḍīsi) 166, 533, 556, **671**
Abdü'l-laṭīf Efendi (Teẕkireci) 220, 242
Abdü'l-laṭīf Efendi (Ünsī, Kütāhiyyeli, 1075'te Şām ḳāḍīsi) {Ünsī} 520, **539-554,** 594, 654, 662, 708, 718, 737, 937, 975
Abdü'l-mecīd Efendi (1067'de Maġnisa ḳāḍīsi) 654
Abdü'l-mecīd Efendi (Sivasī, Ḫalvetī Şeyḫi) **257-264,** 807, 819, 833, 850
Abdü'l-mecīd-i Şirvānī 257
Abdü'l-mennān (Seyyid) 864
Abdü'l-muṭṭalibEfendi 662, 701
Abdü'l-muṭṭalibEfendi (Ḳaraman Yeñişehri'nden, 1068'de Zāl Paşa Medresesi müderrisi, ö. 1076) **526,** 815
Abdü'l-muṭṭalibEfendi (Menteş-zāde) 654
Abdü'l-vehhāb Efendi 304, 940
Abdü'l-vehhāb Efendi (Arab-zāde, Şeyḫ, Süleymāniyye vā'iẓi, ö. 1102) 954, 962, **992-993**
Abdü'l-vehhāb Efendi (Şa'rānī-zāde) 718, 933, 984
Abdü'l-vehhāb Efendi (Ṭavīl) 316
Abdü'l-vehhāb Efendi (Ṭoḳuz-zāde) 219, 295, 323
Abdü'l-vehhāb-ı Şa'rāvī (Şeyḫ) 218
Abdü'n-nebī Efendi 454
Abdü'r-ra'ūf Efendi (Arab-zāde) 388
Abdü'r-raḥīm Efendi 217, 241, 291, 322, 329, 378, 380, 517, 530, 534, 559, 607, 623, 704, 708, 845, 913, 939, 974, 990
Abdü'r-raḥīm Efendi (Abaza Şeyḫi, Ṣarı Baba-zāde) **264-265**
Abdü'r-raḥīm Efendi (Berber-zāde, Nā'ib Meḥemmed Efendi dāmādı) **627**
Abdü'r-raḥīm Efendi (Bolbolcı) 1003
Abdü'r-raḥīm Efendi (Çeşmī-zāde, 1064'te Ayaṣofıyya müderrisi) {Rıżāyī} 206, 297, 337, **430-431**
Abdü'r-raḥīm Efendi (Çuḳacı-zāde Emīr, Edrineli) 221, 520, 574, 605, 608, 682, **719**
Abdü'r-raḥīm Efendi (Ḫışım-zāde) 599, 627, 654, 797
Abdü'r-raḥīm Efendi (İskender-zāde) 390
Abdü'r-raḥīm Efendi (Ḳassām) 387
Abdü'r-raḥīm Efendi (Kefevī, 1061'de

Ṣaḥn müderrisi) **410**
Abdü'r-raḥīm Efendi (Ḳuds Müftīsi, 1068'de Osmāniyye Medresesi müderrisi) 786, **967-968**
Abdü'r-raḥīm Efendi (Müftī) 866
Abdü'r-raḥīm Efendi (Ṣaʿrānī-zāde, 1036'da Sulṭān Aḥmed Ḫān Medresesi müderrisi) **218-220,** 312, 431, 434
Abdü'r-raḥīm Efendi (Şeyḫü'l-İslām, Ḫˇāce, Adanalı) 219, 301, 419, **433-436** , 481, 515, 518, 521, 522, 554, 572, 590, 614, 622, 628, 723, 740, 781, 811, 813, 927, 1001
Abdü'r-raḥīm Efendi (Teẕkireci, Ḥamīdī) 456, 512, 519, **521**, 555, 625, 714
Abdü'r-raḥīm Efendi (Uşşāḳī-zāde, Ḥüsāmü'd-dīn-i Uşşāḳī'nin oğlu, 1079'da Üsküdar ḳāḍīsi) 385, 509, **699-701**
Abdü'r-raḥīm Efendi Emīri 318
Abdü'r-raḥīm ibn Aḥmed (Seyyid) 719
Abdü'r-raḥīm ibnü'ş-Şeyḫ Ebu'l-luṭf (Seyyid) 967
Abdü'r-raḥīm-zāde Efendi, bk. Meḥemmed Efendi (Şeyḫü'l-İslām Abdü'r-raḥīm-zāde)
Abdü'r-raḥīm-zāde Kebīri 591
Abdü'r-raḥīm-zāde Kihter Efendi 702
Abdü'r-raḥīm-zāde-i Büzürg 917
Abdü's-selām Efendi 922
Abdü's-selām Medresesi 384, 400, 431, 597, 624, 702, 709, 938
Abdü's-settār Efendi 608
Abdü's-settār Efendi (Seyyid) 531
Acem 224, 244, 270, 271, 273, 278, 307, 330, 384, 393, 400, 450, 463, 464, 469, 472, 475, 484, 509, 534, 565, 603, 607, 636, 641, 665, 688, 713, 744, 767, 782, 786, 797, 851, 864, 865, 950, 1008
Acem Abdü'l-ġanī, bk. Abdü'l-ġanī Efendi (Acem, 1044'te Kütāhiyye ḳāḍīsi)
Acem Āḫūnd 1002
Acem Efendi Çelebi 307
Acem İsḥāḳ, bk. İsḥāḳ Efendi (Acem, Ḳarabāġlı, 1054'te Eyyūb ḳāḍīsi)
Acem Meḥemmed Efendi, bk. Meḥemmed Efendi (Acem, 1065'te Burusa ḳāḍīsi)
Acem-zāde 224
Acıbadem 996
Ādāb-ı Mīrī 690
Adālet Giray 913
Adana 433, 892, 898
Ādem Dede, bk. Ādem Efendi (Mevlevī Şeyḫi, Anṭaliyyeli)
Ādem Efendi (Mevlevī Şeyḫi, Anṭaliyyeli) **823-824,** 833
Aden 269
Ādil Giray 889
Ādilcevāz 769
Ādilcevāzī Ömer Efendi, bk. Ömer Efendi (Ādilcevāzī, Ḳara Çelebi-zāde Maḥmūd Efendi mülāzımı, 1092'de Süleymāniyye Medresesi müderrisi)
Adlī Efendi 830
Afīfe Ḳadın 1011, 1012
Aġaḳapusı 233, 422
Aġa-zāde Efendi (Gelibolı Tekyesi şeyḫi) 841

Aġras 566
Aġrıboz 887, 960, 1007, 1008
Aġvirdin 592
Aḥısḳa 268, 272
Aḫī Çelebi Maḥkemesi 599
Aḫī Çelebi Medresesi 704, 770
Aḫī-zāde Abdü'l-ḥalīm, bk. Abdü'l-ḥalīm Efendi (Aḫī-zāde, ö. 1080)
Aḫī-zāde Medresesi 727, 755
Aḫī-zāde Meḥemmed, bk. Meḥemmed Efendi (Aḫī-zāde, Aḫī-zāde Ḥüseyn Efendi'nin oğlu, ö. 1044) {Ḥasībī}
Aḫī-zāde Meḥemmed, bk. Meḥemmed Efendi (Aḫī-zāde, Aḫī-zāde Maḥmūd Efendi'nin oğlu, ö. 1050)
Aḫlāḳ-ı Alā'ī 592
Aḥmed Aġa 955
Aḥmed Aġa (Arnavud, Maḳtūl Aḥmed Paşa ketḫudāsı) 863
Aḥmed Aġa (dārü's-sa'āde aġası) 877
Aḥmed Aġa (Deli Birāder, çingāne begi) 878
Aḥmed Aġa (Ḳazzāz) 865, 866
Aḥmed Aġa (Ḳazzāzoġlı) 902
Aḥmed Aġa Medresesi 554, 724, 722, 977
Aḥmed Aġa Mescidi 822
Aḥmed bin Ömer el-Mekkinī (Seyyid) 606
Aḥmed Çāvuş 368
Aḥmed Çāvuş Medresesi **680**, 810
Aḥmed Çelebi (Deli) 162, 359
Aḥmed Çelebi (Ebu's-su'ūd-zāde Meḥemmed Ṣādıḳ'ın oğlu, Ḫāḳāniyye-i Vefā müderrisi) **638**
Aḥmed Çelebi (Müfettiş Şāmī Ḥüseyn Efendi-zāde) 925
Aḥmed Çelebi (Şeyḫ Cennet Efendi birāderi) 831
Aḥmed Dede (el-Ḥāc, Yediḳulleli, Yeñiḳapu Mevlevī-ḫānesi Şeyḫi) 354, **840**
Aḥmed Dede (Ḳārī, Mevlevī Şeyḫi) 841, **847**
Aḥmed Dede (Mevlevī Şeyḫī, Ṣabūḥī) {Ṣabūḥī} **353-354,** 840, 847
Aḥmed Dede (Ṭoġānī) 533
Aḥmed Efendi (Yek-çeşm) 779, 780, 922
Aḥmed Efendi 298, 315, 326, 497, 609, 649, 677, 698, 717, 777, 786, 811, 826, 931, 934, 946, 979
Aḥmed Efendi (Acem) 565
Aḥmed Efendi (Alī Dede-zāde) 796
Aḥmed Efendi (Alī Paşa müderrisi) 774
Aḥmed Efendi (Atbāzārī, 1103'te Burusa ḳāḍīsi) 929, **968**
Aḥmed Efendi (Ayāşī) 248
Aḥmed Efendi (Azīz Efendi-zāde) 432
Aḥmed Efendi (Baġdādī) 428
Aḥmed Efendi (Bahāyī Efendi Birāderi, 1074'te İstanbul ḳāḍīsi) 394, 607, 615, **664-665,** 753, 754, 767, 918
Aḥmed Efendi (Baltacı) 459
Aḥmed Efendi (Begler ḫ'ācesi) 785, 971, 992
Aḥmed Efendi (Beyānī, Şühūdlı) {Beyānī} 456, 457, 497, 509, **577-579,** 615,634, 674, 777
Aḥmed Efendi (Beyāżī) 808
Aḥmed Efendi (Beyāżī-zāde, 1091'de Rūmili ṣadrı) 676, 717, 763,

792, 799, **807-809,** 915, 919, 934, 966
Aḥmed Efendi (Bosnevī) 535, 609, 628, 662, 667, 679, 811
Aḥmed Efendi (Bustānī) 315
Aḥmed Efendi (Bustān-zāde, 1068'de Şām ḳāḍīsi) 339, 413, 452, 453, 454, **530-531,** 532, 533, 700
Aḥmed Efendi (Cānib) 1009
Aḥmed Efendi (Çāvuş-zāde, 1105'te Edrine ḳāḍīsi) **989-990**
Aḥmed Efendi (Çelebi) 245
Aḥmed Efendi (Çömez, Silifkeli) 567, 598, **800-801**, 924
Aḥmed Efendi (Ḍarb-ḫāneci Ḥüseyn Paşa-zāde) 796
Aḥmed Efendi (Defterdār Cānib) 1010
Aḥmed Efendi (Ebū Sa'īd-zāde, 1075'te Burusa ḳāḍīsi) 475, 520, 586, **744-745,** 791
Aḥmed Efendi (Ebu's-su'ūd-zāde maḫdūmı) 796, 932
Aḥmed Efendi (Edrineli Çelebi, Ṣarıbalcı Ḳāḍī-zāde) **662-663**
Aḥmed Efendi (Edrineli Çuḳacı-zāde) 719
Aḥmed Efendi (Edrineli Ḥācī Yaḥyā-zāde, Ḥācī-zāde) **682**
Aḥmed Efendi (Edrineli) 670, 708, 747, 893
Aḥmed Efendi (Emīr-i Buḫārī Şeyḫi Dāmādı, Giresunlu) **740-741,** 786
Aḥmed Efendi (Erdebīlī-zāde, Şeyḫ) 826, 832, 835, 839, **840**
Aḥmed Efendi (Fenārī-zāde) 947, 968
Aḥmed Efendi (Fikrī, Ḳasṭamonılı) **447-448,** 575
Aḥmed Efendi (Gökdereli-zāde, 1043'te Ḳayṣeriyye ḳāḍīsi) **213,** 316
Aḥmed Efendi (Ḫˇāce Ṣalāḥ-zāde, Ebu'l-ma'ālī) 431, 474, 573, **606-607**, 637, 659, 665, 753, 927, 987
Aḥmed Efendi (Ḥācī Yūsuf-zāde, 1056'da Eyyūb Medresesi müderrisi) {Żamīrī} 277, **344-347,** 485, 688, 797
Aḥmed Efendi (Ḥalebī, 1046'da Mıṣr ḳāḍīsi) 213, **221-222**, 339, 399, 406, 564
Aḥmed Efendi (Ḥalıcı-zāde, 1077'de Edrine ḳāḍīsi) 431, 532, 557, 584, 586, **605-606**
Aḥmed Efendi (Ḫaṭīb-zāde, 1058'de Muṣṭafā Paşa Medresesi müderrisi) **403-404**, 521, 557, 738, 818, 942
Aḥmed Efendi (Ḥekīm İsḥāḳ dāmādı) 298
Aḥmed Efendi (Ḥüseyn Paşa-zāde) 518
Aḥmed Efendi (Ḥüseyn Paşa-zāde-i Büzürg, 1068'de İzmir ḳāḍīsi) **516-517**
Aḥmed Efendi (İzmirī Şeyḫ Seyyid) 973
Aḥmed Efendi (Ḳabaṣaḳal, Bolılı) 612, **721-722**, 738, 790, 941, 981, 984
Aḥmed Efendi (Ḳāḍī-zāde Ser-bendī) 624
Aḥmed Efendi (Ḳāḍī-zāde Şemsü'd-dīn) 231
Aḥmed Efendi (Kāmrān-zāde) 702
Aḥmed Efendi (Ḳapucı-zāde, 1088'de İstanbul Vālidesi müderrisi) 647, 695, **715,** 774, 943
Aḥmed Efendi (Ḳara) 979

Aḥmed Efendi (Ḳaraca) 225, 312
Aḥmed Efendi (Kemāl Efendi-zāde) 581, 613, 623, 639
Aḥmed Efendi (Kūsec) 315
Aḥmed Efendi (Kürd, 1044'te Eyyūb Medresesi müderrisi) **223-224**, 386, 412, 465, 622, 702
Aḥmed Efendi (Maḫdūm-ı Kemāl Efendi-zāde) **529-530**
Aḥmed Efendi (Manav) 347, 582
Aḥmed Efendi (Mandāl, Malāṭiyyeli) **933,** 941
Aḥmed Efendi (Manṭıḳī, 1044'te Ḥaleb ḳāḍīsi) {Manṭıḳī} 232, 236, **234-237,** 412, 420, 451, 470, 563
Aḥmed Efendi (Mendel) 715, 780
Aḥmed Efendi (Menteş-zāde) 316, 539, 620
Aḥmed Efendi (Merḥabā-zāde, 1073'te İstanbul ḳāḍīsi) **560-562**
Aḥmed Efendi (Mevlevī Şeyḫi, Edrinevī) {Neşāṭī} **841-842**
Aḥmed Efendi (Miftāḥī-zāde, Şeyḫ) 825, **830**
Aḥmed Efendi (Mollā) 289
Aḥmed Efendi (Motonī) 204, 206, 222, 297, 322
Aḥmed Efendi (Muḥarrem-zāde, 1067'de İstanbul ḳāḍīsi) 468, 481, **558-559,** 653
Aḥmed Efendi (Muḳ'ad, Şeyḫ) **351-352**
Aḥmed Efendi (Murād Paşa imāmı) 946, 989
Aḥmed Efendi (Mūsā Paşa İmāmı, 1070'de Mekke ḳāḍīsi) **525-526,** 557
Aḥmed Efendi (Müfettiş) 450
Aḥmed Efendi (Müvezzi', 1088'de Diyārbekr ḳāḍīsi) 505, 539, 624, **718**
Aḥmed Efendi (Müzellef) 385, 512
Aḥmed Efendi (Naḳīb-zāde, Ḥalebī Seyyid) 249
Aḥmed Efendi (Nergisī) 224
Aḥmed Efendi (Oḳcı-zāde Vaḳ'ī, 1055'te Siyāvuş Paşa Sulṭānı Medresesi müderrisi) {Vaḳ'ī} **395-396** , 462, 753
Aḥmed Efendi (Ömer Efendi-zāde Seyyid) 505
Aḥmed Efendi (Öreke-zāde) 529, 586, 718, 733, 770, 793, 797, 806
Aḥmed Efendi (Rā'ī-zāde) 324, 407
Aḥmed Efendi (Rodosī, 1085'te Ṣaḥn müderrisi) **793-794**
Aḥmed Efendi (Ṣalbaş) 729, 778, 940
Aḥmed Efendi (Ṣāliḥ imām dāmādı) 984
Aḥmed Efendi (Ṣarı, 1098'de Rüstem Paşa Medresesi müderrisi) {Ḥüsāmī} **924**
Aḥmed Efendi (Ser-bendī-zāde Şeyḫī, Ḳāḍī-zāde Şeyḫī) **231-232**, 235, 291, 302
Aḥmed Efendi (Seyfī-zāde) 249
Aḥmed Efendi (Seyyid Şeyḫ) 256
Aḥmed Efendi (Seyyid) 293, 429, 451, 681, 692, 713, 723, 736, 756, 792, 948, 966, 1003
Aḥmed Efendi (Şireli) 835, 988
Aḥmed Efendi (Şāmī Bekrī-zāde) 988
Aḥmed Efendi (Şāriḥ-i Menār-zāde, Ḥalīmī-zāde Çelebi) 366, 382, 403, 411, 415, 441, 448, 457, **462-463,** 467, 473, 552, 692, 704, 836

Aḥmed Efendi (Şeyḫü'l-İslām, Mu'īd) 288, 291, 294, 331, **336-338**, 342, 376, 377, 387, 402, 405, 408, 417, 430, 434, 446, 465, 494, 502, 517, 635, 639, 661, 669, 691, 698, 753, 783, 936
Aḥmed Efendi (Şihāb, 1045'te Selanik kadısı, ṣāḥibü't-teṣānif) 336, **536-538,** 673, 730
Aḥmed Efendi (Şirvānī, 1067'de Mekke ḳāḍīsi) **470-471,** 482, 517, 520, 580, 643, 649, 658, 814
Aḥmed Efendi (Tatar) 595, 788
Aḥmed Efendi (Tevfīḳī-zāde, 1051'de Edrine ḳāḍīsi) 204, 215, 223, **296-297** , 337, 339, 387, 398, 576
Aḥmed Efendi (Teẕkireci) 386
Aḥmed Efendi (Uzun Ḥasan Efendi dāmādı) 794
Aḥmed Efendi (Üsküdarī Maḥmūd Efendi āsitānesi şeyḫi) 838
Aḥmed Efendi (Velī-zāde, 1079'da Edrine ḳāḍīsi) 525, 574, 607, **658-659**, 814
Aḥmed Efendi (Yūsuf Paşa ḫʿācesi) 710
Aḥmed Efendi (Yüsrī, 1105'te Şām ḳāḍīsi) {Yüsrī} **987-989**
Aḥmed Efendi (Zekī, 1093'te Ḳuds ḳāḍīsi) 680, 742, 756, **774-775,** 945
Aḥmed Efendi (Zilevī) 658
Aḥmed el-Alḳamī (Şeyḫ) 536
Aḥmed Fikrī Efendi 450, 670
Aḥmed Ḥamevī-i Mıṣrī (Seyyid) 760
Aḥmed Ḫān Cāmi'-i Şerīfi 261, 262, 349, 572, 824, 836, 1003
Aḥmed Ḫān-ı Ġāzī 198
Aḥmed Ḥaydar 478
Aḥmed Ḥaydarānī 720
Aḥmed Paşa (Arnavud) 871
Aḥmed Paşa 867, 1013
Aḥmed Paşa (Abaza) 880
Aḥmed Paşa (Anaṭolı beglerbegisi) 865
Aḥmed Paşa (Budin vālīsi) 884
Aḥmed Paşa (Defterdār) 368, 895, 896
Aḥmed Paşa (Diyārbekr vālīsi, Arnavud) 863
Aḥmed Paşa (Fāżıl, Köprili-zāde, ṣadr-ı a'ẓam) 516, 613, 668, 677, 720, 760, 775, 788, 804, 810, 845, 852, 853, **910-911**, 912, 962, 988, 997
Aḥmed Paşa (Ḥāfıẓ) 267, 270, 285,
Aḥmed Paşa (İstanbul kā'im-maḳāmı) 1012
Aḥmed Paşa (Ḳapudan) 959
Aḥmed Paşa (Kemān-keş) 1007
Aḥmed Paşa (ḳubbe vüzerāsı) 867
Aḥmed Paşa (Maḳtūl) 456, 863
Aḥmed Paşa (Melek, ṣadr-ı a'ẓam) 364, 586, 867, 868, 873, 874, 906, 907, 908, **909**
Aḥmed Paşa (Pehleli) 876
Aḥmed Paşa (Ṣad Pāre, ṣadr-ı a'ẓam) **376,** 618, 906
Aḥmed Paşa (Ṣadr-ı Aẓam) 885, 887, 890, 893, 897
Aḥmed Paşa (Ṣarı) 441
Aḥmed Paşa (Seydī) 876, 885
Aḥmed Paşa (Seyyid) 875, 876
Aḥmed Paşa (Şām vālīsi Ṭayyāroġlı, Vezīr) 883
Aḥmed Paşa (Şeyḫoġlı) 1007
Aḥmed Paşa (Ṭarḫūncı, Mūsā Paşa Ketḫudāsı, ṣadr-ı a'ẓam) 630,

**906**, 907
Aḥmed Paşa (Vezīr Maḳbūl) 456
Aḥmed Paşa (Vezīr-i A'ẓam) 871
Aḥmed Paşa Cāmi'-i Şerīfi, bk. Sulṭān Aḥmed Ḫān Cāmi'-i Şerīfi
Aḥmed Paşa Medresesi (Demürḳapu'da) 511, 599, 650, 685, 783
Aḥmed Paşa Medresesi 214, 216, 390, 429, 508, 519, 539, 580, 593, 702, 704, 710, 771, 790, 797, 910, 932, 933, 935, 972, 984
Aḥmed Paşa Medresesi (Ṭopḳapusı'nda) 214, 221, 313, 318, 336, *390*, *429*, 462, 473, 490, 492, 593, 626, 704, 710, 771, 787, 933, 939, 984, 991
Aḥmed Paşa-yı Atīḳ Medresesi 715
Aḥmed Ramażān Efendi (Üsküdarī, Mar'aşlı, 1068'de ordu ḳāḍīsi) 456, 539, **593-595,** 602, 605, 606, 700
Aḥmed-i Assālī (Şeyḫ) 330
Aḥmed-i Müncel 433
Aḥmed-i Ṣādıḳ (Seyyid Ḫˇāce) 255
Aḥmediyye Medresesi 752
Āḫūrḳapu İskelesi 871
Aḥyolı 692
Āişe Sulṭān Medresesi 223, 329, 388, 410, 437, 465, 495, 507, 512, 517, 557,601, 604, 607, 608, 653, 721, 742, 774, 907, 948
Akçeli Bekr Muallim-ḫānesi 316
Aḳçeli Bekr-zāde Efendi, bk. Muṣṭafā Efendi (Aḳçeli Bekr-zāde, Kestelli)
Aḳçeli Bekr-zāde Muṣṭafā, bk. Muṣṭafā Efendi (Aḳçeli Bekr-zāde, Kestelli)
Aḳdeñiz 867, 868
Aḳdeñiz Boġazı 867
Aḳsarāy 239, 797, 799, 822, 1001
Aḳsarāy Tekyesi 826, 1002
Aḳseki Mescidi 348
Aḳṣu 872, 891
Aḳşehr 866
Alā'iyye 974
Alā'iyyeli Alī, bk. Alī Efendi (Alā'iyyeli, 1075'te Sulṭān Bāyezīd Medresesi müderrisi)
Alā'iyyeli Yūsuf Efendi 695
Alā'ü'd-dīn bin Muḥsin (Şeyḫ) 352
Alā'ü'd-dīn Efendi (Ḳoca Muṣṭafā Paşa Şeyḫi, Kirāmü'd-dīn Efendi'nin oğlu) **848-849**
Alā'ü'd-dīn Efendi (Şeyḫ) 848
Alā'ü'd-dīn (Sulṭān, şeh-zāde) 284
Alā'ü'd-dīn-i Selçuḳī (Sulṭān) 382
Alaḳanca 162, 359
Alaṣonya 230, 458
Alaybeg-zāde 739
Alayköşki 877
Albova 891
Alī Efendi (Mardin müftīsi) 720
Alī Aġa 869
Alī Aġa (Cebecibaşı) 1012
Alī Aġa (Dervīş Meḥemmed Paşa ketḫudāsı) 874
Alī Aġa (Ḫarputlı) 957
Alī Aġa (Ḫazīnedārbaşı) 877
Alī Aġa (Ṣadr-ı A'ẓam ketḫudāsı) 959
Alī Aġa (Sekbānbaşı Ḫarputlı) 957
Alī Aġa (Ṭaşyatır) 365
Alī Bār Efendi 717, 927
Alī Çelebi (Kerāsteci) 980
Alī Çelebi-zāde Efendi 243, 300, 521, 732, 812, 937

Alī Dede (Külḫānī) 821
Ali Dede (Serrāc) 241
Alī Dede-zāde Efendi 597, 608, 763
Alī Efendi (Kūsec) 431
Alī Efendi 327, 496, 533, 609, 629, 708, 712, 720, 887, 934, 1017
Alī Efendi (Alā'iyyeli, 1075'te Sulṭān Bāyezīd Medresesi müderrisi) **592-593**
Alī Efendi (Alī Çelebi-zāde) 597
Alī Efendi (Anaṭolı ḳāḍī-'askeri) 1006
Alī Efendi (Arpacı-zāde, İnebolılı, 1074'te Ḳayṣeriyye ḳāḍīsi) 558, **669-670**, 677, 704, 712, 728
Alī Efendi (Bālī Paşa Cāmi'i şeyḫi) 849
Alī Efendi (Başmaḳcı-zāde, Seyyid) 979, 980
Alī Efendi (Bitlice) 598
Alī Efendi (Bolevī birāderi) 710, 724, 738, 786, 964
Alī Efendi (Bosnevī) 626, 678, 715, 745, 788, 994
Alī Efendi (Bosnevī, 1087'de Selanik ḳāḍīsi) **724-725**
Alī Efendi (Burusī) 984
Alī Efendi (Emīr) 223, 299, 327, 480, 561
Alī Efendi (Erzincānī) 963, 964, 1008, 1018
Alī Efendi (Etmekci-zāde es-Seyyid) 985
Alī Efendi (Eyyūb ḳāḍīsi) 740
Alī Efendi (Fāżıl) 629, 631, 724
Alī Efendi (Gümülcineli) 561
Alī Efendi (Ḫˇāce-zāde, 1060'da İstanbul ḳāḍīsi) 297, 343, 387, **398-399,** 402, 415, 434, 917
Alī Efendi (Ḥamīdī, Şeyḫ) 390
Alī Efendi (Ḫışım) 343
Alī Efendi (İsmā'īl Aġa-zāde, 1085'te Baġdād ḳāḍīsi) 410, 430, 527, 586, 626, 640, 715, **738-739**, 743, 756, 972
Alī Efendi (İspirī, Şeyḫ) 830, 838, 993, **994-995,** 1003
Alī Efendi (Ḳaṣṣāb-zāde, İstanbullı) **210-211**, 247, 290, 327
Alī Efendi (Ḳasṭamonī) 712
Alī Efendi (Kātib) 473
Alī Efendi (Kefevī) 263
Alī Efendi (Kemāl-zāde) 601
Alī Efendi (Ḳız, 1083'te Ḥaleb ḳāḍīsi) 629, 661, **670-671,** 720, 978
Alī Efendi (La'lī) 716
Alī Efendi (Mollā) 672
Alī Efendi (Mütevellī, 1077'de Ḳonya ḳāḍīsi) 462, 658, **704**
Alī Efendi (Naḳībü'l-eşrāf Başmaḳcı-zāde, Seyyid) 1018
Alī Efendi (Naḳşī Şeyḫ) 261
Alī Efendi (Nisbetī, Diyārbekrī) 671, 677, 716, **725-726,** 780
Alī Efendi (Şarı) 322, 456, 475
Alī Efendi (Seyyid) 928, 934, 942
Alī Efendi (Şeyḫ, Maḳdisī) 536, 702
Alī Efendi (Şeyḫ, Selāmī) 848, **995-996**
Alī Efendi (Şeyḫü'l-İslām, Alā'iyyeli, Nā'ib Çelebi) 626, 630, 691, 697, 788, 798, 807, 817, 818, 893, 925, 945, 947, 973, **974-977,** 980, 986, 1008
Alī Efendi (Tatar) 426
Alī Efendi (Ṭop-ḫāneli) 508
Alī Efendi (Uzun, Fāżıl, Ḳonevī) 576, 620, 656, 658, 659, 677, 705, **722-723,** 746, 982
Alī Efendi (Vānī) 507, 511, 567, 608,

628, 773
Alī Efendi-zāde 141, 569
Alī ibn Ṣāliḥ bin Dāvūd (Şeyḫ) 994
Alī Ketḫudā Medresesi 610, **778**, 779
Alī Ḳuşcı 396
Alī Paşa 199, 285, 327, 401, 474, 507, 520, 531, 584, 585, 658, 739, 747, 811, 826, 832, 879, 906, 921, 926, 946, 1004, 1005, 1010, 1011, 1013, 1016, 1017
Alī Paşa (Arabacı, Bahādır-zāde, ṣadr-ı a'ẓam) **1016**
Alī Paşa (Baṣra vālīsi) 1008
Alī Paşa (Defterdār, ṣadr-ı a'ẓam) 1009, 1012, **1017**
Alī Paşa (Diyārbekr vālīsi) 1008
Alī Paşa (Ḥācī, ṣadr-ı a'ẓam) **1016,** 1017
Alī Paşa (Ḫazīnedār) 1013
Alī Paşa (Ḳā'im-maḳām) 961
Alī Paşa (Kemān-keş) 267, 305
Alī Paşa (Ḳılıç) 704, 1009
Alī Paşa (Ḳonaḳcı) 883
Alī Paşa (Köse) 885
Alī Paşa (Rodos paşası Ḥüsām Beg-zāde) 867
Alī Paşa (Ṣadr-ı A'ẓam) 1010
Alī Paşa (Silaḥdār) 1006, 1008
Alī Paşa (Ṭuna Ḳapudanı) 1010
Alī Paşa Cāmi'-i Şerīfi 966
Alī Paşa Medresesi 215, 448, 464, 483, 704, 705, 810, 934, 944, 996
Alī Paşa-yı Atīḳ Cāmi'i 873, 907
Alī Paşa-yı Atīḳ Medresesi 221, 231, 303, 312, 431, 469, 474, 511, 517, 520, 525, 529, 531, 555, 625, 661, 666, 683, 711, 727, 742, 791, 796, 805, 926, 931, 947, 980, 982
Alī Paşa-yı Cedīd Medresesi 301, 318,336, 400, 404, 454, 456, 486, 616, 625, 653, 679, 735, 793, 929, 968
Alī Şāh Efendi (Ḫˇāce-zāde) 451, 565
Alīşār 315
Alī-zāde Çelebi 511
Alī-zāde Efendi (Seyyid) 480
Allāme Efendi, bk. Meḥemmed Efendi (Allāme, Egirdirli) {Şeyḫī}
Allāme Meḥemmed, bk. Meḥemmed Efendi (Allāme, Egirdirli) {Şeyḫī}
Allāme Şeyḫī, bk. Meḥemmed Efendi (Allāme, Egirdirli) {Şeyḫī}
Allāmek Meḥemmed, bk. Meḥemmed Efendi (Allāmek, Bosna Sarāyı'ndan, ḥāşiyeleri ile meşhūr)
Allāme-zāde Abdu'llāh, bk. Abdu'llāh Efendi (Allāme-zāde, Allāme Şeyḫī'nin oğlu)
Altı Parmaḳ Abdü'l-fettāḥ, bk. Abdü'l-fettāḥ Efendi (Altı Parmaḳ, Şeyḫü'l-İslām Ebū Sa'īd Efendi mülāzımı)
Altı Parmaḳ İbrāhīm Efendi, bk. İbrāhīm Efendi (Altı Parmaḳ, Bosna Sarāyı'ndan)
Amāsiyye 233, 268, 274, 286, 315, 460, 719
Āmid 213, 221, 224, 256, 323, 444, 483, 563, 622, 809
Anabolı 887
Anaṭolı 206, 212, 233, 238, 244, 246, 247, 249, 268, 274, 286, 287, 288, 290, 294, 302, 304, 331, 337, 341, 356, 362, 376, 377, 379, 380, 391, 392, 402, 405, 408, 411, 417, 420, 434, 437,

439, 440, 441, 443, 451, 452, 463, 464, 466, 467, 471, 472, 477, 488, 491, 497, 502, 512, 521, 528, 534, 537, 539, 562, 564, 565, 591, 610, 614, 617, 620, 638, 643, 645, 647, 657, 672, 683, 685, 686, 692, 693, 697, 714, 715, 716, 718, 719, 727, 735, 740, 745, 754, 758, 762, 765, 767, 768, 774, 775, 779, 783, 791, 797, 799, 800, 806, 807, 809, 812, 814, 817, 867, 869, 870, 876, 878, 881, 883, 885, 891, 895, 898, 907, 915, 918, 922, 923, 925, 927, 932, 937, 957, 962, 963, 964, 966, 970, 976, 983, 985, 990, 1000, 1007, 1011, 1018

Anaṭolıḥişārı 422, 879, 962

Anbār Ḳāḍī Medresesi **712**, 794, 969

Anī-zāde Efendi 514

Anḳara 233, 283, 339, 403, 408, 451, 491, 505, 535, 554, 564, 566, 572, 609, 614, 718, 783, 816, 817, 818, 923, 938, 942, 971

Anḳaravī Efendi 791, 976

Anḳaravī Emīr, bk. Meḥemmed Efendi (Naḳībü'l-eşrāf Anḳaravī, Anḳaravī Emīr)

Anḳaravī Es'ad Efendi, bk. Es'ad Efendi (Anḳaravī, Ḳara Çelebi-zāde Meḥemmed Efendi mülāzımı)

Anḳaravī Meḥemmed, bk. Meḥemmed Efendi (Şeyḫü'l-İslām, Anḳaravī)

Anṭakiyye 994

Anṭakiyyeli Efendi 755, 972, 981

Anṭaliyye 823

*Arā'is* 857

Arab Ḫˇāce Efendi 227

Arab Paşa 958

Arab Süleymān Efendi, bk. Süleymān Efendi (Arab, Ḳara Çelebi-zāde Meḥemmed Efendi mülāzımı)

Arabacı Alī Paşa, bk. Alī Paşa (Arabacı, Bahādır-zāde, ṣadr-ı a'ẓam)

Arabistān 889

Arab-zāde Abdü'l-vehhāb, bk. Abdü'l-vehhāb Efendi (Arab-zāde, Şeyḫ, Süleymāniyye vā'iẓi)

Arab-zāde Efendi 486, 720, 934, 1002, 1003

Arab-zāde Efendi (Ḫˇāce-i Şehryārī) 960

Arab-zāde Efendi (Şeyḫ) 973

Araḳıyyeci Cāmi'i 574

Ardanca 872

A'rec Efendi 253, 430, 471, 666, 789, 972

A'rec Muṣṭafā Efendi, bk. Muṣṭafā Efendi (A'rec, 1058'de Maḥmūd Paşa Medresesi müderrisi)

A'rec Ömer Efendi 593, 604, 624, 670, 704, 763

A'rec-zāde Efendi 723, 771, 788, 972, 978

Ārif Efendi (İsḥāḳ-zāde) 984

Ārif Meḥemmed Efendi 317, 508, 818, 847

Ārif Meḥemmed Efendi (Şeyḫü'l-İslām Es'ad Efendi-zāde) 522

Arisṭo 199, 526, 570, 609

Arnavudluḳ 847

Arpacı-zāde Alī Efendi, bk. Alī Efendi (Arpacı-zāde, İnebolılı, 1074'te Ḳayṣeriyye ḳāḍīsi)

Arslan Paşa (Aḥısḳa Paşası) 884

*Arūz-ı Endülüsī* 790
Arżī Meḥemmed Dede, bk. Meḥemmed Dede (Ayntāblı, Ġalaṭa Mevlevī-ḫānesi şeyḫi){Arżī}
Arżī, bk. Meḥemmed Dede (Ayntāblı, Ġalaṭa Mevlevī-ḫānesi Şeyḫi) {Arżī}
Aṣam Ḥelvācı-zāde 390
Aṣam Teẕkireci, bk. Meḥemmed Efendi (Teẕkireci Aṣam)
Āṣım Çelebi, bk. Meḥemmed Āṣım Efendi (Zeyrek-zāde Abdu'r-raḥmān Efendi'nin oğlu, Uşşāḳī-zāde Ḥasīb'in dayısı){Āṣımī}
Āṣım Meḥemmed Çelebi, bk. Meḥemmed Āṣım Efendi (Zeyrek-zāde Abdu'r-raḥmān Efendi'nin oğlu, Uşşāḳīzāde Ḥasīb'in dayısı) {Āṣımī}
Āṣımī Efendi 946
Āṣımī, bk. Meḥemmed Āṣım Efendi (Zeyrek-zāde Abdu'r-raḥmān Efendi'nin oğlu, Uşşāḳī-zāde Ḥasīb'in dayısı){Āṣımī}
Aslanḳamen 1005
Astārcı Sinān-zāde Efendi, bk. Meḥemmed Efendi (Astārcı Sinān-zāde, Borlılı)
Āşıḳ Paşa 431, 498
Āşıḳ Paşa Cāmi'i 939
Aṭā'u'llāh Efendi 790, 935, 971, 979, 989
Aṭā'u'llāh Efendi (Ḳasṭamonılı, Bālī-zāde Efendi Aṭāsı) **794-795**
Aṭā'u'llāh Efendi (Nev'ī-zāde Aṭāyī, *Zeyl-i Şaḳā'iḳ* yazarı, şā'ir) {Aṭāyī} 198, **201-203,** 212, 231, 288, 341, 359, 453, 484, 492, 495, 606,
Aṭā'u'llāh-zāde Efendi 706
Aṭāyī, bk. Aṭā'u'llāh Efendi (Nev'ī-zāde Aṭāyī, *Zeyl-i Şaḳā'iḳ* yazarı, şā'ir) {Aṭāyī}
Aṭā-zāde Efendi 670
Atbāzārı 410, 968, 994
Atbāzārī Aḥmed, bk. Aḥmed Efendi (Atbāzārī, 1103'te Burusa ḳāḍīsi)
Atbāzārī Şeyḫ Oṣmān, bk. Oṣmān Efendi (Atbāzārī, Celvetī Şeyḫi, Şumnılı)
*Aṭlas Minor* 479
Atlu Dāvūd, bk. Dāvūd Efendi (Atlu, Ḳasṭamonılı)
Atlu Dāvūd-zāde Meḥemmed, bk. Meḥemmed Efendi (Atlu Dāvūd-zāde Aḥmed'in oğlu, 1102'de Ġalaṭa Sarāyı müderrisi)
Atlu Dāvūd-zāde Muṣṭafā, bk. Muṣṭafā Efendi (Dāvūd-zāde-i Büzürg, Atlu Dāvūd-zāde)
Atmeydānı 279, 328, 349, 369, 439, 503, 618, 721, 769, 809, 863, 865, 874, 877
Aṭranos 347, 449, 555, 807
Aṭṭār-zāde Efendi 737
Aṭṭār-zāde Medresesi **771**
*Avāmil* 226
Āvāre-zāde Efendi 339, 399, 625
Āvāre-zāde Mes'ūd, bk. Mes'ūd Efendi (Āvāre-zāde Muṣṭafā Efendi'nin oğlu, 1088'de Ġalaṭa ḳāḍīsi)
Āvāre-zāde Muṣṭafā, bk. Muṣṭafā Efendi (Āvāre-zāde, Edrineli) {Selīsī}
*Avīṣāt* 590
Avnu'llāh Çelebi (Cellād-zāde) 536
Avnu'llāh Efendi 410, 492
Avratbāzārı 286

Ayamavra 879, 903
Ayaṣofıyya 205, 620, 686, 764, 799, 836, 840, 859
Ayaṣofıyya Cāmi'i 259, 390, 669, 836, 904, 1003
Ayaṣofıyya Ḫaṭībi Ṣa'bān, bk. Ṣa'bān Efendi (Şeyḫ, Ayaṣofıyya Ḫaṭībi, Bosna Sarāyı'ndan)
Ayaṣofıyya Medresesi 204, 398, 431, 471, 521, 527, 559, 573, 577, 656, 717, 722
Ayaṣofıyya-i Ḳadīm Cāmi'-i Şerīfi 835, 837, 840
Ayaṣofıyya-i Ḳadīm Medresesi 327, 629, 722, 740, 808, 934, 978, 981, 990
Ayaṣofıyya-i Kebīr Cāmi'i 251, 353, 495, 995, 1003
Ayaṣofıyya-i Kebīr Medresesi 434, 640, 807
Ayaṣofıyya-i Kebīr Vaḳfı 994
Ayaş 817, 962
Ayazmend 402, 635, 656, 731, 746, 763, 765, 943, 972, 978
Aydın 211, 216, 397, 532, 596, 683, 906
Aydos 993
Aynī 652
Ayntāb 466, 513, 620, 645, 665, 693, 778, 807, 812, 814, 832, 937, 976
Ayntāb Müftīsi-zāde Efendi 702
Ayşī, bk. Īşī Efendi, bk. Īsā Efendi (Īşī, Aydınlı) {Īşī}
Azaḳ 361, 593, 868, 908, 1009
Azaḳ Ḳal'ası 362
Azaḳ Seferi 361
Āẕerbaycān 851
Azīz Çelebi 943
Azīz Efendi 233, 564, 860
*Azīz Efendi Tārīḫi* 433, 531, 696
Azīz Efendi-zāde 454
Azīz Maḥmūd Hüdāyī, bk. Maḥmūd Efendi (Azīz Maḥmūd Hüdāyī)
Azīz, bk. Abdü'l-'azīz Efendi (Ḳara Çelebi-zāde, Şeyḫü'l-İslām) {Azīz}

## B

Bāb 742, 743
Baba Ca'fer 441
Baba Ḫalīl 560
Baba Ḫalīl-zāde 232, 385
Baba Ḥaydar Tekyesi 741
Baba Ḥaydar-ı Naḳş-bendī Cāmi'-i Şerīfi 255
Baba Ḥaydar-ı Naḳş-bendī Zāviyesi 835
Babaeskisi 202, 699
Babaṭaġı 892, 1008, 1015
Baba-zāde Medresesi 602
Bābī Efendi, bk. Muṣṭafā Efendi (Bābī, 1091'de Medīne ḳāḍīsi)
Bābī Muṣṭafā, bk. Muṣṭafā Efendi (Bābī, 1091'de Medīne ḳāḍīsi)
Bābü's-sa'āde 279
Bābü'ṣ-ṣaġīr 386
Baġçeḳapusı 698, 886, 905
Baġçesarāy 361, 872
Baġdād 213, 217, 265, 266, 267, 270, 271, 276, 277, 286, 294, 306, 337, 339, 341, 344, 349, 392, 393, 444, 445, 455, 469, 478, 484, 539, 552, 554, 559, 601, 625, 649, 662, 665, 679, 683, 693, 706, 739, 743, 756, 772, 773, 775, 777, 781, 797, 866, 867, 870, 876, 883, 903, 907,

909, 922, 933, 943, 950, 984, 1013
Bağdād Ḳal'ası 306
Bağdād Seferi 225, 248, 256, 407, 477, 907
Bağdādī Efendi 531
Bağdādī-zāde Efendi 716
Bağlarbaşı 996
*Bahā'iyye Risālesi* 749
Bahādır Giray 285, 361
Bahādır-zāde, bk. Alī Paşa (Arabacı, Bahādır-zāde, ṣadr-ı a'ẓam)
Bahāü'd-dīn-i Naḳş-bendī 254, 256
Bahāyī Efendi Birāderi Aḥmed, bk. Aḥmed Efendi (Bahāyī Efendi Birāderi, 1074'te İstanbul ḳāḍīsi)
Bahāyī Efendi Birāderi Yaḥyā, bk. Yaḥyā Efendi (Bahāyī Efendi Birāderi, 1079'da Şām ḳāḍīsi)
Bahāyī Efendi Birāder-zādesi Cezmī, bk. Meḥemmed Abdü'l-kerīm Efendi (Bahāyī Efendi Birāder-zādesi, 1104'te Diyārbekr ḳāḍīsi) {Cezmī}
Bahāyī Efendi, bk. Meḥemmed Efendi (Şeyḫü'l-İslām, Bahāyī Efendi) {Bahāyī}
Bahāyī Meḥemmed, bk. Meḥemmed Efendi (Şeyḫü'l-İslām, Bahāyī Efendi) {Bahāyī}
Baḥr-i Sefīd 365
Baḥrī-zāde Efendi 206, 227, 231, 297
Bākī 825
Bāḳī Çelebi 553
Bāḳī Efendi (sulṭānü'ş-şu'arā) 215
Bāḳī, bk. Abdü'l-bāḳī Efendi (Uşşāḳī-zāde, eserin yazarı Ḥasīb'in babası) {Bāḳī}
Bākī, bk. Naṣru'llāh Efendi (Eyyūb Şeyḫi) {Bākī}
Bāḳī-zāde Abdu'r-raḥmān, bk. Abdu'r-raḥmān Efendi (Sulṭānü'ş-şu'arā Bāḳī'nin oğlu, 1043'te Ḳāhire ḳāḍīsi)
Bāḳī-zāde Efendi, bk. Abdu'r-raḥmān Efendi (Sulṭānü'ş-şu'arā Bāḳī'nin oğlu, 1043'te Ḳāhire ḳāḍīsi)
Bāḳī-zāde Es'ad, bk. Es'ad Efendi (Bāḳī-zāde Abdu'r-raḥmān Efendi'nin oğlu, 1075'te Edrine ḳāḍīsi)
Baḳḳāl Pīrī Medresesi 738
Balaban Aġa Medresesi 522, 934, 948, 985
Balabaniyye Medresesi 942
Balaṭ Cāmi'i 241
Balaṭ Şeyḫi Ḥasan, bk. Ḥasan Efendi (Şeyḫ Meḥemmed Efendi-zāde, Balaṭ Şeyḫi)
Balaṭḳapusı 952
Ba'lbek 166, 671
Balçıḳ 842
Baldır-zāde Efendi, bk. Meḥemmed Efendi (Baldır-zāde Şeyḫ, Burusalı) {Selīsī}
Baldır-zāde Şeyḫ Meḥemmed, bk. Meḥemmed Efendi (Baldır-zāde Şeyḫ, Burusalı) {Selīsī}
Balıkesir 251, 315, 324, 351, 455, 469, 591, 618, 683, 799, 814, 923
Bālī Efendi (Bosnalı, 1087'de Anaṭolı ḳāḍī-'askeri) 412, 603, 623, 714, **783-784,** 799, 812, 916, 918, 926, 971
Bālī Efendi (Bosnevī) 713
Bālī Efendi (Ṣafevī Şeyḫ) 357

Bālī Efendi Medresesi 588, 610, 627, 629, 632, 655, 732, 755
Bālī Paşa Medresesi 933
Bālī-zāde Efendi 349, 405, 406, 466, 472, 485, 565, 566, 614, 623, 628, 693, 766, 767, 913, 915, 967
Bālī-zāde Efendi (Edrineli) 659, 780
Bālī-zāde Efendi Aṭāsı, bk. Aṭā'u'llāh Efendi (Ḳasṭamonılı, Bālī-zāde Efendi Aṭāsı)
Bālī-zāde Muṣṭafā, bk. Muṣṭafā Efendi (Şeyḫü'l-İslām, Bālī-zāde Efendi)
Bālī-zāde, bk. Meḥemmed Efendi (Bālī-zāde, 1082'de Nişāncı Paşa-yı Cedīd müderrisi)
Balya 455, 618, 683, 799, 814
Balyos 488
Banaluḳa 560
*Bānet Su*'ād 776
Barla 521
Barmaḳḳapu 374, 875, 907, 912
Başra 958, 1008
Basrıḳ 837
Başcı İbrāhīm Medresesi 525, 779, 795, 928, 929, 932, 944, 948
Başdolāb 278
Başmaḳcı-zāde Çelebi 460
Başmaḳcı-zāde Efendi 316, 383, 453, 464, 589, 623, 683, 933
Başmaḳcı-zāde Kebīri 647
Başmaḳcı-zāde Meḥemmed, bk. Meḥemmed Efendi (Başmaḳcı-zāde Ḥüseyn Efendi'nin oğlu, ö. 1065)
Başmaḳcı-zāde Meḥemmed, bk. Meḥemmed Efendi (Başmaḳcı-zāde Meḥemmed Efendi'nin oğlu, ö. 1093)
Başmaḳcı-zāde Nūḥ, bk. Nūḥ Efendi (Başmaḳcı-zāde Meḥemmed Efendi'nin oğlu, 1072'de Şire ḳāḍīsi)
Bāyezīd (Şeh-zāde Sulṭān, Sulṭān İbrāhīm'in Şeh-zādesi) **371**
Bāyezīd Efendi (1057'de Baġdād ḳāḍīsi) **349**, 717
Bāyezīd Ḫān Cāmi'-i Şerīfi 226, 251, 819, 835, 896, 965, 993, 995, 999, 1003
Bāyezīd Ḫān Medresesi (Edrine'de) 210, 232, 291, 296, 301, 312, 313, 343, 348, 391, 413, 437, 462, 492, 507, 512, 565
Bāyezīd Ḫān Medresesi 437, 464, 576, 593, 602, 683, 694, 698, 703, 764, 797, 939, 946, 977, 979, 984
Bāyezīd-i Bisṭāmī 261, 350
Bāyezīdiyye Medresesi 979
Bayındır 583, 617, 637, 731, 736, 765, 783, 806, 923
Bayram Beg 879
Bayram Paşa (IV. Murād'ın ṣadr-ı a'ẓamı) 224, 269, 271, 274, 275, **285-286,** 285, 326, 372, 469, 756,
Bayram Paşa (Ḳā'im-māḳām) 274
Bayram Paşa Medresesi 326, 383, 459, 474, 632, 650, 658, 663, 664, 710, 720, 724, 747, 813, 926, 934, 935, 970, 972, 990
Bāzārbaşı-zāde 580
Bāzārbaşı-zāde Medresesi 298
Bāzārcıḳ 405
Bazāristān 253
Bāzārköyi 401, 645, 651, 733, 772

Bebr Birāderi, bk. Ḥasan Efendi (Biber Meḥemmed Efendi'nin Birāderi, Amāsiyyeli)
Bedrī Efendi 508
Begbāzārı 583, 626, 635, 655, 664, 696, 697, 702, 708, 731, 791, 806, 966
Begḫān Sulṭān 1013, 1017
Beglerbegi Medresesi 218, 703, 989
Begşehri 867
Behmen-zāde 929
Behrām Aġa 877
Behrām Aġa (eski sarāy aġası) 871
Behrām Aġa (Vālide Sulṭān ketḫudāsı) 263
Behrām Aġa Ḫˇācesi Muṣṭafā, bk. Muṣṭafā Efendi (Behrām Aġa Ḫˇācesi, Üsküdarī)
Behrāmiyye Medresesi 576, 669, 673
Bekr Paşa (Ḳapudan) 364
Bekr Aġa 872, 959
Bekr Aġa (Yeñiçeri Aġası) 959
Bekr Efendi (Edrineli) 725, 986, 988
Bekr Efendi (Rodosī) 966
Bektaş Aġa 277, 868, 869, 870, 962
Bektaş Efendi Türbesi 952
Bektaş Ḫān 275
Belġrad 167, 211, 294, 315, 337, 367, 394, 433, 435, 456, 469, 474, 480, 524, 554, 558, 561, 572, 589, 628, 629, 649, 670, 671, 676, 709, 713, 719, 725, 729, 740, 780, 787, 790, 860, 886, 900, 901, 902, 903, 911, 958, 969, 974, 986, 989, 1005, 1009, 1010, 1011, 1012, 1013, 1015
Belġrad Ḳal'ası 960
Bender 891
Beñli Abdü'l-ġanī, bk. Abdü'l-ġanī Efendi (Beñli, Ḳasṭamonılı)
Berber-zāde Abdü'r-raḥīm, bk. Abdü'r-raḥīm Efendi (Berber-zāde, Nā'ib Meḥemmed Efendi dāmādı)
Berber-zāde Efendi 511, 519, 588, 701, 732, 772, 773, 781, 796
Berġos 647, 657, 719, 1012
Berġos Maḥmūd Paşa Medresesi, bk. Maḥmūd Paşa Medresesi (Berġos'da)
Berġos Meḥemmed Paşa Medresesi, bk. Meḥemmed Paşa Medresesi (Berġos'da)
Beşerī Meḥemmed, bk. Meḥemmed Efendi (Beşerī, İstanbullı)
Beşikṭaş 448, 528, 689, 735, 802
Beşikṭaş Ḫayrü'd-dīn Paşası, bk. Ḫayrü'd-dīn Paşa Medresesi (Beşikṭaş'da)
Beşikṭaş Sinān Paşası, bk. Sinān Paşa Medresesi (Beşikṭaş'da)
Beşikṭaşī Meḥemmed, bk. Meḥemmed Efendi (Beşikṭaşī, aṣlen Alā'iyyeli)
Beşīr Aġa (Ḥabeşī) 1008
Beşīr Aġa (Ḳapucıbaşı) 564
Beşīr Efendi 348
Beşīr-i Cevrī (Şeyḫ) 716
Beyānī Aḥmed, bk. Aḥmed Efendi (Beyānī, Şühūdlı) {Beyānī}
Beyānī, bk. Aḥmed Efendi (Beyānī, Şühūdlı) {Beyānī}
Beyāżī Ḥasan, bk. Ḥasan Efendi (Beyāżī, Bosnalı)
Beyāżī-zāde Abdü'l-ḳādir'i, bk. Abdü'l-ḳādir Efendi (Beyāżī-zāde Tābi'i, Beyāżī-zāde Abdü'l-ḳādir'i,

Begbāzārī)
Beyāżī-zāde Aḥmed, bk. Aḥmed Efendi (Beyāżī-zāde, 1091'de Rūmili ṣadrı)
Beyāżī-zāde Dāmādı Maḥmūd, bk. Maḥmūd Efendi (Beyāżī-zāde Dāmādı, Mostarlı)
Beyāżī-zāde Efendi 629, 655, 667, 743, 806, 807, 812, 927
Beyāżī-zāde Efendi Maḫdūmı, bk. Maḥmūd Efendi (Beyāżī-zāde Aḥmed Efendi Maḫdūmı, 1097'de Ayaṣofıyya Medresesi müderrisi)
Beyāżī-zāde Tābi'i, bk. Abdü'l-ḳādir Efendi (Beyāżī-zāde Tābi'i, Beyāżī-zāde Abdü'l-ḳādir'i, Begbāzārī)
Beyt-i Mükerreme 432
Beytu'llāhi'l-Ḥarām 239, 255, 303, 419, 472, 483, 537, 701
Bezcī-zāde 490
Bezirci Maḥmūd Efendi, bk. Maḥmūd Efendi (Bezirci, Ḳonyalı)
Bezirci-zāde Efendi 260
Bıçaḳcı Efendi 934
Bıńarbaşı 326
Bıńarḥiṣār 448, 640, 763, 817
Bıyıḳlı Muṣṭafā Paşa, bk. Muṣṭafā Paşa (Bıyıḳlı, Bozoḳlı, ṣadr-ı a'ẓam)
Biber Birāderi, bk. Ḥasan Efendi (Biber Meḥemmed Efendi'nin Birāderi, Amāsiyyeli)
Bilāl Aġa (Ḫˇāce) 878
Bilāl-i Ḥabeşī 788, 830
Bilecik 394, 981
*Binā Şerḥi* 801
Birgi 290, 402, 467, 532, 535, 578, 594, 606, 765, 767, 773, 777, 926
Boġaz Seferi 882, 908
Boġazḥiṣārı 867, 878, 886, 957, 958, 1012, 1015
Boġdan 672, 882
Bolbolcı-zāde Abdü'l-kerīm, bk. Abdü'l-kerīm Efendi (Bolbolcı-zāde, Ḫalvetī Şeyḫi)
Bolevī Efendi, bk. Muṣṭafā Efendi (Şeyḫü'l-İslām, Bolevī)
Bolevī Muṣṭafā, bk. Muṣṭafā Efendi (Küçük Bolevī, 1079'da Şāh Sulṭān Medresesi müderrisi, ö. 1084)
Bolevī Muṣṭafā, bk. Muṣṭafā Efendi (Şeyḫü'l-İslām, Bolevī)
Bolı 367, 497, 623, 637, 642, 665, 683, 684, 707, 721, 746, 754, 807, 849, 872, 908, 937
Borlı 216
Bosna 293, 315, 357, 415, 469, 562, 608, 627, 647, 659, 713, 766, 777, 780, 783, 795, 837, 870, 881, 887, 893, 898, 908, 922, 969, 981, 989
Bosna Sarāyı 249, 654, 837, 858, 859
Bosnevī Abdu'llāh, bk. Abdu'llāh Efendi (Bosnevī, Mūsā Paşa Ḫˇācesi)
Bosnevī Alī, bk. Alī Efendi (Bosnevī, 1087'de Selanik ḳāḍīsi)
Bosnevī Īsā, bk. Īsā Efendi (Bosnevī, Ḳara Çelebi-zāde Abdü'l-azīz Dāmādı)
Bosnevī Meḥemmed, bk. Meḥemmed Efendi (Bosnevī, Boşnaḳ Ḳassām)
Bosnevī Oṯmān, bk. Oṯmān Efendi (Bosnevī, Naḳş-bendī Şeyḫi)
Bosnevī Şa'bān, bk. Şa'bān Efendi (Bosnevī, Rūmili ṣadrı)
Boşnaḳ Ḳassām, bk. Meḥemmed Efendi (Bosnevī, Boşnaḳ Ḳassām)

Boyacılarḳapusı 234, 292
Boynıyaralı Meḥemmed, bk. Meḥemmed Paşa (Boynıyaralı, ṣadr-ı aʿẓam)
Bozcaaṭa 764, 880, 881, 905, 908, 1007
Bozoḳ 1017
Bozoḳlı Muṣṭafā Paşa, bk. Muṣṭafā Paşa (Bıyıḳlı, Bozoḳlı, ṣadr-ı aʿẓam)
Börekci-zāde 616, 625, 627
Buçuḳdepe 998
Budin 211, 274, 285, 294, 361, 365, 867, 872, 902, 903, 906, 910, 912
Budin Ḳalʿası 903
Budun 902
Buḫārā 238
Buḫāriyye Medresesi 604, 613, 695, 942
Bulġurlı 351, 362, 695, 996
Burġāzī 411
Burhān Efendi 295, 311, 335, 574, 595, 710
Burhān el-Meʾmūnī (Şeyḫ) 775
Burhānü'd-dīn Efendi (Seyyid) 206
Burhān-zāde Efendi, bk. İbrāhīm Efendi (Burhān-zāde, Burusalı)
Burusa 204, 211, 212, 213, 217, 223, 224, 228, 230, 233, 234, 246, 247, 248, 290, 294, 296, 299, 302, 304, 311, 312, 316, 318, 325, 327, 342, 347, 348, 351, 352, 357, 381, 388, 389, 391, 393, 402, 404, 412, 416, 417, 430, 432, 435, 438, 440, 449, 452, 456, 457, 462, 468, 475, 480, 488, 489, 495, 496, 498, 501, 509, 512, 514, 519, 524, 532, 533, 554, 559, 561, 567, 577, 580, 583, 586, 592, 602, 603, 606, 610, 623, 632, 633, 635, 640, 642, 643, 648, 649, 653, 654, 655, 656, 657, 664, 667, 673, 678, 683, 696, 698, 700, 702, 703, 706, 707, 708, 709, 711, 712, 713, 715, 723, 724, 727, 732, 745, 746, 754, 755, 763, 764, 767, 770, 772, 778, 779, 782, 783, 786, 791, 800, 808, 811, 813, 817, 835, 836, 843, 857, 870, 883, 884, 889, 923, 924, 925, 930, 935, 937, 938, 939, 941, 943, 944, 947, 948, 968, 976, 979, 982, 985, 996, 997, 998
Burusa Ḫançeriyyesi, bk. Ḫançeriyye Medresesi (Burusa'da)
Burusa Murādiyyesi, bk. Murādiyye Medresesi (Burusa'da)
Burusa Orḫaniyyesi, bk. Orḫaniyye Medresesi (Burusa'da)
Burusa Sulṭāniyyesi, bk. Sulṭāniyye Medresesi (Burusa'da)
Burusa Yeñişehri 707, 772
Burusalı Birāderi Muṣṭafā, bk. Muṣṭafā Efendi (Burusalı Birāderi, Şeyḫü'l-İslām Esīrī Meḥemmed'in kardeşi, Rūmili ṣadrı)
Burusalı Efendi, bk. Meḥemmed Efendi (Şeyḫü'l-İslām, Burusalı Efendi, Esīrī Meḥemmed)
Burusalı İlāhī-zāde, bk. Meḥemmed Efendi (Burusalı İlāhī-zāde, Muʿīd-zāde)
Burusī Muṣṭafā Efendi Medresesi **794**
Bustān Efendi 393, 830
Bustān Efendi-zāde (Küçük) 717

Bustāncı Ḫˇācesi, bk. Meḥemmed Efendi ((Kebīrī, Bustāncı Ḫˇācesi

Bustāncılar Ḫˇācesi 539
Bustāniyān Ocaġı 783
Bustān-zāde Abdü'l-kerīm, bk. Abdü'l-kerīm Efendi (Bustān-zāde, ṣadr-ı Rūm)
Bustān-zāde Aḥmed, bk. Aḥmed Efendi (Bustān-zāde, 1068'de Şām ḳāḍīsi)
Bustān-zāde Ebū Bekr, bk. Ebū Bekr Efendi (Bustān-zāde, 1079'da Filibe ḳāḍīsi)
Bustān-zāde Efendi 242, 301, 416, 451, 528, 559, 564, 566, 594, 645, 706
Bustān-zāde Yaḥyā, bk. Yaḥyā Efendi (Bustān-zāde, Rūmili ṣadrı)
Būy-ābād 417, 451, 555, 591, 616, 635, 637, 640, 659, 763, 783, 972, 979
Buzaġı Maḥmūd, bk. Maḥmūd Efendi (Buzaġı, İstanbulī)
Bülbülderesi 848, 996
Bülbül-zāde Abdu'llāh, bk. Abdu'llāh Efendi (Bülbül-zāde, Anaṭolu ṣadrı)
Bülbül-zāde Efendi 204, 232, 312, 325, 465
Bülbül-zāde Emīri 335
Büyük Çelebi (Abdü'r-raḥīm-zāde maḫdūmı) 991
Büyük Çelebi (Kebīrī-zāde maḫdūmı) 991
Büyük Ser-bendī-zāde 585
Büyük Vālide Sulṭān 369, 422

Büzürg Abdü'r-raḥīm-zāde, bk. Meḥemmed Efendi (Büzürg Abdü'r-raḥīm-zāde, Rūmili ṣadrı)

## C

Ca'fer Aġa Dārü'l-ḥadīṣi 741
Ca'fer Aġa Medresesi 580, *584*, 585, 586, 624, 639, 654, 681, 691, 720, 755, 933
Ca'fer Çelebi Medresesi 777
Ca'fer Efendi 213, 246, 327, 463, 727, 740, 814, 941
Ca'fer Efendi (Āvāre) 342
Ca'fer Efendi (Ḳara, 1084'te Ġalaṭa ḳāḍīsi) 692, **704-705**
Ca'fer Efendi (Naḳībü'l-eşrāf Seyyid) 729, 810, 942, 945
Ca'fer Paşa (Belġrad muḥāfıẓı) 1011
Ca'fer Paşa (Dāmād-ı şehriyārī) 349,
Ca'fer Paşa (Rūmili beglerbegisi) 1006
Ca'fer Efendi (Şireli) 580
Ca'fer Paşa Medresesi 622, 966
Ca'fer-zāde Efendi 401, 445, 449, 450, 532, 667, 670, 685, 947, 979
Ca'fer-zāde, bk. Abdü'l-bāḳī Efendi (Ca'fer-zāde, Şireli)
Caġale-zāde 879
Caġāle-zāde Sinān Paşa Medresesi **325**
Came-şūy Ḫātūn 383
*Cām-ı Gītī-nümā* 803
*Cāmī* 251
Cāmi'ardı 703
Cāmi'-i Atīḳ 855, 1005
Cāmi'-i Atīḳ Medresesi 683, 843, 979
Cāmi'-i Ebu'l-fetḥ, bk. Ebu'l-fetḥ Sulṭān Meḥemmed Ḫān Cāmi'-i Şerīfi
Cāmi'-i Kebīr 388
Cāmi'-i Meḥemmed Ḫān, bk. Ebu'l-fetḥ Sulṭān Meḥemmed Ḫān Cāmi'-i

Şerīfi
Cāmi'-i Selīm Ḫān , bk. Sulṭān Selīm Ḫān Cāmi'-i Şerīfi
Cāmi'-i Süleymān Ḫānī, bk. Süleymāniyye Cāmi'-i Şerīfi
*Cāmi'ü'l-fuṣūleyn* 652
Cānbāziyye Medresesi 202, 229, 349, 393, 495, 523, 529, 574, 625, 649, 659, 763, 770, 791
Cānbeg Giray Ḫān 285
Cānbolād-zāde ḫˇācesi, bk. İbrāhīm Efendi (Erżurūmī, Cānbolād-zāde ḫˇācesi) {Mülhemī}
Cebe-ḫāne 274
Cehin Ḳal'ası 891
Celāl Efendi 299, 656
Celālü'd-dīn-i Rūmī 497, 833, 845, 949
Celeb Mūsā, bk. Mūsā Efendi (Celeb, İzmir ḳāḍīsi)
Celeb Mūsā-zāde, bk. Abdü'l-kerīm Efendi (Celeb Mūsā-zāde, 1091'de Molla Gürānī Medresesi müderrisi)
Celeb Muṣṭafā, bk. Muṣṭafā Efendi (Şā-(riḥ-i *Mülteḳā*, Celeb
Cellād-zāde, bk. Abdü'l-fettāḥ Efendi (Cellād-zāde, 1069'da Anḳara ḳāḍīsi)
Cem'ī Çelebi 206, 207, 273, 276, 374, 421, 502
Cemālü'd-dīn Medresesi **806**
Cemālü'd-dīn-i Bābūlī (Şeyḫ) 743
Cemī' 776
Cenāb-ı Mevlevī 429, 470, 474, 497, 537, 572, 586, 635, 730, 740, 781, 975, 982
Cenābī Efendi Medresesi 522, 631, 760
Cennet Efendi, bk. Meḥemmed Efendi (Cennet, Şeyḫ, Ṭop-ḫāneli)
Cerrāḥ Cāmi'i 870
Cerrāḥ Paşa Medresesi 214, 619
Cerrāḥ Şeyḫī 344, 539
Cerrāḥ-zāde Efendi 323, 494
Cevherī-zāde Efendi, bk. Meḥemmed Efendi (Cevherī-zāde, Alā'iyyeli)
Cevrī Çelebi 404, 428, 487, 488, 860
Cezerī Ḳāsım Paşa Medresesi 401, 410, 447, 601, 716, 940
Cezerī Ḳāsım Paşa Medresesi, bk. Ḳāsım Paşa Medresesi (Cezerī)
Cezmī, bk. Meḥemmed Abdü'l-kerīm Efendi (Bahāyī Efendi Birāder-zādesi, 1104'te Diyārbekr ḳāḍīsi) {Cezmī}
Cidde 207
Cidde İskelesi 207
Cihān Şāh 272
Cihān-gīr (Şeh-zāde Sulṭān, Sulṭān İbrāhīm'in Şeh-zādesi) **371**
Cihān-gīr Cāmi'i 835
Cihān-gīr Şeyḫi Hasan, bk. Ḥasan Efendi (Cihān-gīr Şeyḫi, Ḫarpudlı)
*Cihān-nümā* 479
Cilāb 275, 286
Cinci Ḥüseyn, bk. Ḥüseyn Efendi (Cinci, Anaṭolı ṣadrı)
Cism-i Laṭīf Efendi, bk. İsmā'īl Efendi (Cism-i Laṭīf, Şeyḫ)
Cisr-i Ergene 668, 754
Cīze 537
Cündī Yūsuf 868
Cüvān Ḳapucıbaşı Meḥemmed, bk. Meḥemmed Paşa (Cüvān Ḳapucıbaşı, Sulṭān-zāde, ṣadr-ı a'ẓam)
*Cüz'-i Binā-yı İḳrā* 616

## Ç

Çāker Aġa-zāde Ḫalīl, bk. Ḫalīl Efendi (Çāker Aġa-zāde, 1076'da Üsküdar ḳāḍīsi)
Çaḳmaḳ 881
Çāşnigīr 753
Çatalca 448, 739, 974
Çatalca Baġçesi 899
Çāvuşbaşı Medresesi 216, 515, 556, 626, 929
Çāvuşbaşı-zāde Efendi 217, 495, 501, 802
Çāvuşlar 441
Çāvuş-zāde Aḥmed, bk. Aḥmed Efendi (Çāvuş-zāde, 1105'te Edrine ḳāḍīsi)
Çāvuş-zāde Efendi 706, 724, 935
Çāvuş-zāde İbrāhīm, bk. İbrāhīm Efendi (Çāvuş-zāde, Ḳāsım Paşalı)
Çāvuş-zāde Muṣṭafā, bk. Muṣṭafā Efendi (Çāvuş-zāde, Burusalı)
Çāvuş-zāde Oṣmān, bk. Oṣmān Efendi (Çāvuş-zāde, Burusalı)
Çaybaşı 881
Çehrin Ḳal'ası 898
Çehrin Seferi 786, 899
Çekmece 431, 709, 938
Çelebi Alī, bk. Mollā Çelebi (Rūmiyye Şeyḫi Dāmādı, Āmidli, Çelebi Alī)
Çelebi Efendi 321
Çelebi Ḳāḍī 752
Çelebi Müftī (Şeyḫü'l-İslām, Ḫˇāce-zāde) 230, 475, 496, 512, 559, 699
Çengāl 858
Çengelköyi 982
Çerçi Çayırı 881, 885, 897
Çerkes Kirmān 363, 891
Çerkeş 925
Çeşmī Meḥemmed, bk. Meḥemmed Efendi (Çeşmī, Rūmili ṣadrı) {Çeşmī}
Çeşmī, bk. Meḥemmed Efendi (Çeşmī, Rūmili ṣadrı) {Çeşmī}
Çeşmī-zāde Abdü'r-raḥīm, bk. Abdü'r-raḥīm Efendi (Çeşmī-zāde, 1064'te Ayaṣofıyya müderrisi) {Rıżāyī}
Çeşmī-zāde Efendi 580, 664, 667, 807, 808, 919
Çeşmī-zāde Maḫdūmı, bk. Meḥemmed Emīn Efendi (Çeşmī-zāde Maḫdūmı, 1104'te Sulṭān Aḥmed Ḫān Medresesi Müderrisi)
Çeşmī-zāde Meḥemmed Ṣāliḥ, bk. Meḥemmed Ṣāliḥ Efendi (Çeşmī-zāde, 1087'de İstanbul ḳāḍīsi)
Çeşmī-zāde Muṣṭafā, bk. Muṣṭafā Efendi (Çeşmī-zāde, 1058'de Şām ḳāḍīsi)
Çınarlı Medrese 380
Çırācı-zāde Meḥemmed, bk. Meḥemmed Efendi (Çırācı-zāde, Ḳasṭamonılı)
Çīnī-i İzniḳī 706
Çirmen 556, 708, 979
Çivi-zāde Dārü'l-ḥadīṣi 939
Çivi-zāde Efendi 785, 794, 931, 966
Çivi-zāde Efendi (Şeyḫü'l-İslām) 401
Çivi-zāde Mescidi 687
Çivi-zāde Şeyḫ Meḥemmed, bk. Meḥemmed Efendi (Çivi-zāde Şeyḫ, Rūmili ṣadrı)
Çoban Çāvuş Cāmi'i 822
Çoban Çāvuş Medresesi 622
Çopur Bekr 269
Çorlı 223, 344, 348, 374, 404, 436,

596, 608, 639, 662, 691, 703, 897, 911
Çorlı Medresesi 223, 344, 348, 397, 404, 436, 451, 509, 608, 639, 691, 943
Çorlı Süleymāniyyesi, bk. Süleymāniyye Medresesi (Çorlı'da)
Çömez Aḥmed, bk. Aḥmed Efendi (Çömez, Silifkeli)
Çuḳacı Ḥācī Medresesi 235
Çuḳacı-zāde Emīr, bk. Abdü'r-raḥīm Efendi (Çuḳacı-zāde Emīr, Edrineli)
Çuḳadar Aġa 903
Çuḳur Ḥamāmı 353

## D

Daġardı (ḳażā) 437, 451, *491*, *566*, 686, 697
Daġıstan 782
Daġıstānī Efendi 431
Dāḫil-i Sūr 348
Dāmād Efendi, bk. Muṣṭafā Efendi (Şeyḫü'l-İslām Minḳārī-zāde Dāmādı, Re'īs Ḫˇācesi, Dāmād Efendi)
Dārü'l-ḥadīṯ Medresesi 431, 514, 529, 683
Dārü'l-ḥadīṯ-i Ca'fer Aġa Medresesi, bk. Ca'fer Aġa Dārü'l-ḥadīṯi
Dārü'l-ḥadīṯ-i Ḫusrev Ketḫudā Medresesi, bk. Ḫusrev Ketḫudā Dārü'l-ḥadīṯi
Dārü'l-ḥadīṯ-i Sinān Paşa Medresesi, bk. Sinān Paşa Dārü'l-ḥadīṯi
Dārü'l-ḥadīṯ-i Süleymāniyye, bk. Süleymāniyye Dārü'l-ḥadīṯi
Dārü's-salṭana, bk. İstanbul
Dāvūd Çelebi 619
Dāvūd Efendi 325
Dāvūd Efendi (Atlu, Ḳasṭamonılı) 213, 292, 300, **310-311,** 419, 470, 515, 525, 620, 929, 947
Dāvūd Efendi (Şeyḫ) 383
Dāvūd Paşa (semt) 285, 614, 742, 900, 961
Dāvūd Paşa Cāmi'-i Şerīfi 340, 824, 850, 905
Dāvūd Paşa Medresesi 215, 222, 300, 313, 323, 388, 390, 396, 404, 419, 450, 452, 457, 462, 463, 567, 577, 586, 616, 625, 669, 679, 683, 706, 716, 934
Dāvūd Paşa Mescid-i Şerīfi 905
Dāvūd Paşa Ṣaḥrası 897, 898
Dāvūd Paşa Sarāyı 958
Dāvūd-zāde Efendi 216, 218, 247, 472, 485, 594, 623, 688, 696, 811, 931, 985
Dāvūd-zāde Efendi (Şeyḫ) 345
Dāvūd-zāde Muṣṭafā, bk. Muṣṭafā Efendi (Dāvūd-zāde, Dāvūd-zādegī, Şeyḫ-zāde)
Dāvūd-zāde Muṣṭafā, bk. Muṣṭafā Efendi (Dāvūd-zāde-i Büzürg, Atlu Dāvūd-zāde)
Dāvūd-zādegī, bk. Muṣṭafā Efendi (Dāvūd-zāde, Dāvūd-zādegī, Şeyḫ-zāde)
Dāvūd-zāde-i Büzürg, bk. Muṣṭafā Efendi (Dāvūd-zāde-i Büzürg, Atlu Dāvūd-zāde)
Dāye Ḫātūn Cāmi'i 965
Debbāġ Dede 353
Debbāġ-zāde Birāderi, bk. Ṣun'u'llāh

Efendi (Şeyḫü'l-İslām Debbāġ-zāde Meḥemmed Birāderi, 1100'de Süleymāniyye müderrisi) {Ṣun'ī}
Debbāġ-zāde Efendi 792, 807, 808, 818, 916, 919, 926, 927, 966, 977, 1002
Debbāġ-zāde Efendi (Şeyḫü'l-İslām) 929, 957
Debbāġ-zāde Mescid-i Şerīfi 694
Defterdār Alī Paşa, bk. Alī Paşa (Defterdār, ṣadr-ı a'ẓam)
Defterdār Cāmi'i 803
Defterdār Paşa 893, 894, 897
Defterdār Yaḥyā Medresesi 245, 494, 558, 662, 786, 930, 934
Deli Balṭa 892
Demürḳapu 519
Demürḳapu Aḥmed Paşası Medresesi, bk. Aḥmed Paşa Medresesi (Demürḳapu'da)
Dendānī İbrāhīm, bk. İbrāhīm Efendi (Dendānī, 1085'te Ḳapuaġası Medresesi müderrisi)
Dergezīn 270
Ders-i Ām Bıçaḳcı, bk. Meḥemmed Efendi (Ders-i Ām Bıçaḳcı, Uzunçarşu'dan)
Ders-i Ām Çelebi, bk. Meḥemmed Efendi (Ders-i Ām Çelebi, Şeyḫ)
Ders-i Ām Meḥemmed, bk. Meḥemmed Efendi (Ders-i Ām, Ferā'iżci, Şeyḫ Erdebilī-zāde Dāmādı)
Ders-i Ām Ṣāliḥ, bk. Ṣāliḥ Efendi (Ders-i Ām, 1091'de Ā'işe Sulṭān Medresesi müderrisi)
Dervīş Aşam 292
Dervīş Çelebi Medresesi 810
Dervīş Efendi 224, 647
Dervīş Efendi (Ḥamīdī) 486
Dervīş Ḳāni'ī 950
Dervīş Ḳırımī 261
Dervīş Meḥemmed Paşa, bk. Meḥemmed Paşa (Dervīş, ṣadr-ı 'ẓam)
Dervīş-zāde 475, 607
Destbut 889
*Devā-yı Emrāż* 390
Ḍıḥkī Efendi, bk. Muṣṭafā Efendi (Ḍıḥkī, Rūmili ṣadrı)
Ḍıḥkī Muṣṭafā, bk. Muṣṭafā Efendi (Ḍıḥkī, Rūmili ṣadrı)
Dımışḳ-ı Şām 330, 504, 753, 837
Dikiliṭaş 907
Dilāver Aġa (Dārü's-sa'āde aġası) 882
Dilāver Aġa (Eski sarāy aġası) 877
Dilāver Paşa 244
Dilāver Paşa (Ḳoca) 884
Dimetoḳa 207, 399, 437, 451, 491, 564, 566, 684, 686, 688, 697, 965, 980
*Dinḳoz* 355
*Dīvān-ı Abdü'l-ḳādir-i Baġdādī* 776
*Dīvān-ı Ādem Dede* 834
*Dīvān-ı Aḥmed Şihāb* 536
*Dīvān-ı Āṣımī* 695
*Dīvān-ı Aṭāyī* (Nev'ī-zāde) 202
*Dīvān-ı Azīz* (Ḳara Çelebi-zāde) 209
*Dīvān-ı Bābī Muṣṭafā* 744
*Dīvān-ı Bahāyī* (Şeyḫü'l-İslām) 456
*Dīvān-ı Feyżī* (Sīm-keş-zāde) 959
*Dīvān-ı Ḫayrü'd-dīn* 652
*Dīvān-ı Ḫiṣālī* 680
*Dīvān-ı İzzetī* 755
*Dīvān-ı Luṭfī* 605
*Dīvān-ı Murādī* (Sulṭān Murād-ı Rābi') 283
*Dīvān-ı Neşāṭī* 842

*Dīvān-ı Riyāżī* 314
*Dīvān-ı Rūḥī* 510
*Dīvān-ı Ṣābir* 729
*Dīvān-ı Ṣabūḥī* 354
*Dīvān-ı Sa'dī* 803
*Dīvān-ı Ṣıdḳī* 715
*Dīvān-ı Yaḥyā* (Şeyḫü'l-İslām) 308
Dīvitciler 595
Dīvitci-zāde Efendi, bk. Meḥemmed Efendi (Dīvitci-zāde, Şeyḫ)
Diyārbekr 244, 248, 257, 267, 268, 270, 271, 272, 274, 275, 277, 286, 294, 385, 440, 444, 450, 478, 499, 590, 600, 634, 640, 649, 700, 712, 718, 725, 747, 777, 781, 795, 802, 804, 863, 902, 906, 907, 909, 910, 911, 922, 933, 934, 940, 965, 969, 971, 996, 1011, 1012, 1013, 1016
Dizdāriyye Medresesi 722, 983
Doroşenḳo 898
Dört Dīvān 707, 746
Duracān 891
*Dürer* 478, 660, 701
*Dürer ü Ġurer* 321
*Düstūrü'l-'amel* 314, 479

## E

Ebā Eyyūb-i Enṣārī (Sahabe) 513
Ebā Eyyūb-ı Enṣārī (Semt), bk. Eyyūb
Ebā Eyyūb-i Enṣārī Cāmī'i 215, 662, 625, 630, 737, 995
Ebā Eyyūb-i Enṣārī Ḳapusı 536, 952
Ebā Eyyūb-i Enṣārī Medresesi, bk. Eyyūb Medresesi
Ebā Eyyūb-i Enṣārī Türbesi 266, 560, 566, 665, 862, 956
Ebā Ṣa'rā 218
Ebā Şeybetü'l-Ḫudrī 536
Ebābīl Efendi 297
Ebābīl Efendi (Dervīş) 215, 297, 317
Ebe-zāde Çelebi 691
Ebe-zāde Efendi 771, 778
Ebū Bekr Efendi 353, 685, 765, 925, 931, 941, 980
Ebū Beḳr Efendi (1076'da aḪḪayrü'd-dīn Paşa Medresesi müderrisi) 933
Ebū Bekr Efendi (Aḳçeli) 463, 698
Ebū Bekr Efendi (Bustān-zāde, 1079'da Filibe ḳāḍīsi) **623-624,** 625, 668, 747, 772
Ebū Bekr Efendi (Coġrāfī) 777
Ebū Bekr Efendi (Edrineli) 969, 971, 989
Ebū Bekr Efendi (Erdebīlī-zāde Dāmādı, Kūsec Bekr) 430, 606,777, 796, 921, 929, **944**
Ebū Bekr Efendi (Fāṭıma Sulṭān ḫˇācesi) 716, 722, 727
Ebū Bekr Efendi (Şāmī) 420, 794, 928
Ebū Bekr Efendi (Şeyḫü'l-İslām Alī Efendi birāderi) 769
Ebū Bekr Efendi (Yūsuf Paşa imāmı) 817
Ebū Bekr-i Ḳıvām 988
Ebū Bekr-i Şünūvānī 446, 536
Ebū Manṣūr-ı Maturīdī 210
Ebū Sa'īd Efendi Tābi'i, bk. Abdu'llāh Efendi (Ebū Sa'īd Efendi Tābi'i, Abdī Efendi, 1095'te Burusa ḳāḍīsi)
Ebū Sa'īd Efendi-zāde 411
Ebū Sa'īd Meḥemmed, bk. Meḥemmed Efendi (Şeyḫü'l-İslām Ebū Sa'īd,

Şeyḫü'l-İslām Es'ad Efendi'nin oğlu) {Sa'īd}
Ebū Sa'īd-zāde Aḥmed, bk. Aḥmed Efendi (Ebū Sa'īd-zāde, 1075'te Burusa ḳāḍīsi)
Ebū Sa'īd-zāde Efendi (Şeyḫü'l-İslām) 755
Ebū Sa'īd-zāde Feyżu'llāh Maḫdūmı, bk. Meḥemmed Efendi (Şeyḫü'l-İslām Ebū Sa'īd-zāde Feyżu'llāh Maḫdūmı, 1098'de Süleymāniyye müderrisi) {Reşīd}
Ebu'l-beḳā Efendi (Kefeli, 1077'de Filibe ḳāḍīsi) 679, **773-774**, 777, 781
Ebu'l-beḳā Eyyūb (Seyyid) 773
Ebu'l-berekāt Efendi 819
Ebu'l-cūd-ı Betrūnī (Şeyḫ) 742
Ebu'l-fażl Maḥmūd 409
Ebu'l-fażl Medresesi 681
Ebu'l-fażl Meḥemmed Efendi (Fenārī-zāde) 610, *722*, 736, 761, 786, 805, 919, 926, 1018
Ebu'l-fetḥ Sulṭān Meḥemmed Ḫān 1003
Ebu'l-fetḥ Sulṭān Meḥemmed Ḫān Cāmi'-i Şerīfi 233, 264, 292, 306, 369,422, 579, 820, 846, 849, 952, 973, 977, 999
Ebu'l-ḫayr Efendi, bk. Meḥemmed Efendi (Ebu'l-ḫayr, 1061'de Eyyūb ḳāḍīsi)
Ebu'l-ḫayr Mecdü'd-dīn Abdü'l-mecīd (Şeyḫ) 257
Ebu'l-hüdā Efendi (1069'da Diyārbekr ḳāḍīsi) 508, 581, **600**, 601, 791
Ebu'l-irşād Meḥemmed Efendi (Ḳabaḳulaḳ-zāde) 221, 322, 378
Ebu'l-ma'ālī, bk. Aḥmed Efendi (Ḫˇāce Ṣalāḥ-zāde, Ebu'l-ma'ālī)
Ebu'l-vefā Cāmi'i 437
Ebu'l-vefā-yı Arżī (Şeyḫ) 743
Ebu'n-nūr, bk. Meḥemmed Efendi (Vardarī Şeyḫ-zāde, Ebu'n-nūr, 1050 Burusa ḳāḍīsi)
Ebu's-su'ūd Efendi (Burusa'dan ma'zūl) 813
Ebu's-su'ūd Efendi (Es'ad-zāde) 712, 720, 726, 734, 745, 770, 983
Ebu's-su'ūd Efendi (Şa'rānī-zāde Abdü'r-raḥīm'in oğlu, 1067'de İstanbul ḳāḍīsi) 319, 437, 480, 485, 509, 559, 574, 591, 607, **642-644,** 918
Ebu's-su'ūd Efendi (Şeyḫü'l-İslām) 246,
Ebu's-su'ūd Meḥemmed, bk. Meḥemmed Ebu's-su'ūd Efendi (Es'ad-zāde, 1084'te Ḥaleb ḳāḍīsi)
Ebu's-su'ūd-zāde Efendi 211, 287, 288, 290, 327, 392, 474, 502, 520, 521, 557, 607, 635, 665, 714, 736, 753, 918
Ebu's-su'ūd-zāde Meḥemmed Ṣādıḳ, bk. Meḥemmed Ṣādıḳ Efendi (Ebu's-su'ūd-zāde, 1077'de İstanbul ḳāḍīsi)
Ebu's-su'ūd-zāde Meḥemmed, bk. Meḥemmed Efendi (Ebu's-su'ūd-zāde, Rūmili ṣadrı)
Edhem-zāde Muṣṭafā, bk. Muṣṭafā Efendi (Edhem-zāde, 1048'de Edrine ḳāḍīsi)
Edībī Efendi 348
Edībī-zāde Efendi 520, 588, 662, 701, 732, 773, 805, 936
Edincik 592, 679, 702, 772
Edincikli Meḥemmed, bk. Meḥemmed

Efendi (Edincikli, 1092'de Ġalaṭa Sarāyı müderrisi)
Edremid 476, 524, 583, 637, 731, 736, 783, 806, 923
Edrine 199, 204, 210, 212, 217, 218, 222, 223, 228, 231, 232, 235, 243, 246, 247, 248, 290, 293, 297, 304, 316, 318, 322, 325, 327, 337, 339, 342, 362, 364, 374, 377, 387, 389, 394, 402, 405, 406, 407, 413, 415, 416, 420, 429, 437, 448, 451, 452, 454, 455, 457, 462, 464, 469, 480, 482, 486, 490, 491, 496, 498, 509, 514, 518, 524, 527, 532, 534, 557, 559, 561, 564, 565, 573, 576, 577, 580, 583, 586, 591, 593, 594, 601, 603, 606, 615, 616, 623, 626, 632, 635, 637, 641, 643, 645, 659, 663, 666, 667, 673, 678, 679, 682, 683, 685, 688, 696, 697, 699, 700, 702, 703, 707, 708, 714, 720, 728, 730, 736, 757, 758, 760, 764, 767, 775, 783, 797, 800, 804, 806, 808, 814, 816, 829, 841, 855, 856, 857, 859, 871, 882, 883, 884, 885, 886, 887, 888, 889, 890, 892, 893, 895, 897, 900, 901, 902, 903, 904, 908, 911, 912, 922, 924, 925, 926, 927, 930, 937, 941, 949, 950, 958, 959, 961, 965, 967, 971, 972, 976, 978, 979, 983, 984, 985, 986, 989, 990, 994, 997, 998, 1004, 1007, 1008, 1009, 1010, 1012, 1013
Edrine Bāyezīdiyyesi, bk. Bāyezīd Ḫān Medresesi (Edrine'de)
Edrine Dārü'l-ḥadīṯi 210, 217, 218, 329, 593
Edrine Selīmiyyesi, bk. Selīmiyye Medresesi (Edrine'de)
Edrine Sulṭān Selīmiyyesi, bk. Selīmiyye Medresesi (Edrine'de)
Edrineḳapusı (semt) 453, 503, 569, 573, 578, 679, 700, 717, 761, 801, 816, 873, 886, 928, 951, 987, 992
Edrineḳapusı Mihrümāhı bk. Mihrümāh Sulṭān Medresesi (Edrineḳapusı'nda)
Edrineli Ca'fer-zāde Efendi, bk. Ramażān Efendi (Edrineli Ca'fer-zāde, 1101'de Eyyūb ḳāḍīsi)
Edrineli Çelebi, bk. Aḥmed Efendi (Edrineli Çelebi, Ṣarıbalcı Ḳāḍī-zāde)
Edrineli Çuḳacı-zāde, bk. Meḥemmed Efendi (Edrineli, Çuḳacı-zāde)
Edrineli Dervīş İbrāhīm-i Gülşenī, bk. İbrāhīm-i Gülşenī (Edrineli Dervīş, Gülşenī Şeyḫi)
Edrineli Efendi 611
Edrineli Ḥācī Yaḥyā-zāde, bk. Aḥmed Efendi (Edrineli Ḥācī Yaḥyā-zāde, Ḥācī-zāde)
Edrineli Murtażā, bk. Murtażā Efendi (Edrineli, 1100'de Edrine ḳāḍīsi)
Edrineli Yaḥyā-zāde Efendi, bk. Muṣṭafā Efendi (Ḥalebī Yaḥyā'nın oğlu, Edrineli Yaḥyā-zāde)
Efḍaliyye Medresesi 299, 524, 609, 610, 715, 718, 723, 740, 741, 785, 789, 800, 931, 935, 985
Efḍal-zāde Efendi 350
Efḍal-zāde Medresesi 318, 459, 608,

668, 802, 985
Eflaḳ 882, 1011
Efrāziyye Mescidi 926
Egirdir 206
Egri 959
Egri Seferi 258, 259, 949
Egridere 826
Egriḳapu 838
Egriḳapu Zāviyesi 826
*Ekmel* 593
*Ṣelciyye* 207
Elçi Ḫānı 863
el-Ḥāc Aḥmed Dede, bk. Aḥmed Dede (el-Ḥāc, Yediḳulleli, Yeñiḳapu Mevlevī-ḫānesi Şeyḫi)
el-Ḥāc Evḥad Zāviyesi 999
el-Ḥāc Ḥasan Medresesi 475, 630, 706, 712
el-Ḥāc Ḥasan-zāde 581
el-Ḥāc Ḥasan-zāde Medresesi 805, 946
el-Ḥāc İlyās Medresesi 793
Elmalı 997
Elmās Aġa Ḫˇācesi 931
Emeviyye Cāmi'i 330
Emīn Meḥemmed, bk. Meḥemmed Emīn Efendi (Çeşmī-zāde Maḫdūmı, 1104'te Sulṭān Aḥmed Ḫān Medresesi Müderrisi)
Emīnī Meḥemmed, bk. Meḥemmed Efendi (Emīnī, Burusalı)
Emīnī, bk. Meḥemmed Efendi (Mekkī, Alaybeg-zāde oğlu) {Emīnī}
Emīniyye 979
Emīniyye Medresesi 210, 682
Emīnü'l-ġanem Medresesi 928, 948
Emīr Aḥmed-i Buḫārī 255
Emīr Ālem 451
Emīr Efendi 662, 833
Emīr Efendi (Atbāzārī) 903
Emīr Efendi (Emīr-i Buḫārī şeyḫi dāmādı) 779
Emīr Efendi (Müfettiş) 217
Emīr Efendi (Re'īsü'l-eṭibbā) 833
Emīr Efendi (Sirozī) 713, 777, 790, 933, 979
Emīr Efendi (Şeyḫ) 238
Emīr Efendi (Vefālı) 668
Emīr Güne 272
Emīr Paşa (Defterdār) 871
Emīr Sulṭān Medresesi 347, 480
Emīr-i Buḫārī (Muhit) 232, 324, 385, 387, 405, 459, 473, 521, 525, 526, 531, 558, 562, 567, 577, 581, 585, 595, 605, 609, 651, 692, 695, 697, 708, 712, 714, 719, 725, 742, 746, 925, 945, 947
Emīr-i Buḫārī Şeyḫi Dāmādı, bk. Aḥmed Efendi (Emīr-i Buḫārī Şeyḫi Dāmādı, Giresunlu)
Emīr-i Buḫārī Zāviyesi 311, 717, 741, 951
Emīrī Efendi 352
Emre Ḫˇāce Medresesi 329, 539, 582, 596, 600, 601, 604, 606, 655, 661, 688, 726, 729, 745, 761, 945, 991
Emru'llāh Efendi (Zeyrek-zāde) 692
Emru'llāh-zāde, bk. Meḥemmed Efendi (Emru'llāh-zāde, 1059'da Filibe ḳāḍīsi)
Enes Efendi (Monlā Aḥmed-zāde, 1069'da Yeñişehr ḳāḍīsi) **493-494,** 518
*Enmūzecü'l-'ulūm* 436, 636
Erdebīlī-zāde (Ayaṣofıyya şeyḫi) 1002

Erdebīlī-zāde (Şeyḫ) 597
Erdebīlī-zāde Dāmādı, bk. Ebū Bekr Efendi (Erdebīlī-zāde Dāmādı, Kūsec Bekr)
Erdebīlī-zāde Efendi, bk. Aḥmed Efendi (Erdebīlī-zāde, Şeyḫ)
Erdel 364, 882, 885, 908, 1011
Erdel Seferi 883
Erdeloġlı Miḥne 882
Eregli 872
Ergene 667
Ergene şuyı 897, 911
Ergiri 847
Ermeni Süleymān, bk. Süleymān Paşa (Ermeni, ṣadr-ı aʿẓam)
Erżurūm 267, 268, 269, 271, 274, 364, 396, 411, 477, 865, 878, 1016 // **Erzenü'r-rūm** 556, 737, 751, 778, 782, 852, 906, 910, 912, 922, 942, 946
Erżurūmī Abdü'l-laṭīf, bk. Abdü'l-laṭīf Efendi (Erżurūmī, 1099'da Burusa ḳāḍīsi)
Erżurūmī Efendi 680
Erżurūmī İbrāhīm, bk. İbrāhīm Efendi (Erżurūmī, Cānbolād-zāde ḫˇācesi) {Mülhemī}
Erżurūmī İsmāʿīl, bk. İsmāʿīl Efendi (Erżurūmī, Aḥmediyye Medresesi müderrisi)
Erżurūmī Velī, bk. Veliyyü'd-dīn Efendi (Erżurūmī Velī, Ḫātūniyye müderrisi)
Esʿad Efendi 223, 233, 235, 299, 303, 305, 397, 399, 436, 437, 496, 504, 526, 645, 916
Esʿad Efendi (Anḳaravī, Ḳara Çelebi-zāde Meḥemmed Efendi mülāzımı) **451-452,** 684, 745, 813, 917
Esʿad Efendi (Ḫˇāce-zāde) 286, 305, 398
Esʿad Efendi (Ḥüsām-zāde, 1068'de Ṣaḥn-ı Ṣemān müderrisi) **476-477** , 520
Esʿad Efendi (Bāḳī-zāde Abdu'r-raḥmān Efendi'nin oğlu, 1075'te Edrine ḳāḍīsi) **531-532,** 557, 606, 607
Esʿad-zāde Ebu's-suʿūd, bk. Meḥemmed Ebu's-suʿūd Efendi (Esʿad-zāde, 1084'te Ḥaleb ḳāḍīsi)
Esʿad-zāde Efendi 626, 650, 659, 726, 791, 817, 918, 927
Esʿad-zāde Efendi (Naḳīb) 803
Esʿad-zāde Efendi İmāmı, bk. Meḥemmed Efendi (Esʿad-zāde Efendi İmāmı, Mudurnılı)
Esʿad-zāde Maḫdūm-ı Mihteri Mesʿūd, bk. Mesʿūd Çelebi (Esʿad-zāde Maḫdūm-ı Mihteri, 1091'de Maḥmūd Efendi Medresesi müderrisi)
Esʿad-zāde Meḥemmed Ebu's-suʿūd, bk. Meḥemmed Ebu's-suʿūd Efendi (Esʿad-zāde, 1084'te Ḥaleb ḳāḍīsi)
Esʿad-zāde Meḥemmed, bk. Meḥemmed Saʿīd Efendi (Naḳībü'l-eşrāf, Esʿad-zāde) {Saʿīdī}
*Esāmī-i Kütüb* 755
Esīrci-zāde, bk. Ḥüseyn Efendi (Meḥemmed Aġa Şeyḫi, Esīrci-zāde)
Esīrī Meḥemmed Efendi, bk. Meḥemmed Efendi (Şeyḫü'l-İslām, Burusalı Efendi, Esīrī Meḥemmed)
Eski Alī Paşa Medresesi, bk. Alī Paşa-yı Atīḳ Medresesi
Eski Cāmiʿ Medresesi, bk. Cāmiʿ-i Atīḳ

Medresesi
Eski Cāmi', bk. Cāmi'-i Atīḳ
Eski İbrāhīm Paşa Medresesi, bk. İbrāhīm Paşa-yı Atīḳ Medresesi
Eski Nişāncı (semt) 792, 807
Eski Sarāy 894
Eskişehr 748, 812, 870
*Esmā-yı Ḥüsnā Şerḥi* 762
Estefan (Eflaḳ Voyvodası) 882
*Eşbāh u Neẓā'ir* 330, 652
Etmekcioğlı Medresesi 494, 555, 623, 663, 673, 719, 728, 735, 755, 928, 936, 969, 977, 980
Etmekci-zāde Aḥmed Paşa Medresesi, bk. Etmekcioğlı Medresesi
Etmekci-zāde Medresesi, bk. Etmekcioğlı Medresesi
Etmeydānı 503, 863, 877, 955, 957
Evḥadü'd-dīn Ebu'l-mekārim Abdü'l-aḥad en-Nūrī (Şeyḫ) 819
Evliyā Efendi, bk. Meḥemmed Efendi (Şeyḫ, Evliyā, İmām-ı Sulṭānī)
Evliyā Meḥemmed, bk. Meḥemmed Efendi (Şeyḫ, Evliyā, İmām-ı Sulṭānī)
Evliyā-zāde, bk. Muṣṭafā Efendi (Evliyā-zāde, Şeyḫ, Sirozlu)
Eyneliler 572
Eyyūb (Semt) 206, 219, 222, 228, 246, 262, 294, 296, 302, 312, 318, 321, 327, 330, 339, 384, 385, 389, 390, 406, 411, 433, 439, 459, 474, 497, 500, 506, 507, 520, 521, 523, 534, 555, 560, 561, 574, 578, 584 588, 598, 599, 602, 603, 608, 624, 628, 630, 639, 643, 661, 681, 691, 701, 705, 706, 710, 714, 737, 740, 741, 757, 763, 767, 772, 777, 778, 792, 793, 800, 801, 802, 803, 805, 900, 921, 922, 926, 930, 931, 935, 936, 986, 989, 1009
Eyyūb Efendi (Şeyḫ) 351
Eyyūb Medresesi 222, 223, 234, 243, 291, 301, 317, 343, 335, 386, 391, 402, 431, 437, 451, 486, 531, 585, 586, 593, 598, 606, 610, 639, 643, 692, 711, 716, 733, 793, 811, 937, 945
Eyyūb Paşa 438
Eyyūb Şeyḫi Maḫdūmı Abdü'l-laṭīf, bk. Abdü'l-laṭīf Efendi (Eyyūb Şeyḫi Maḫdūmı, 1085'te Kütāhiyye ḳāḍīsi)
Eyyūb Şeyḫi Naṣru'llāh, bk. Naṣru'llāh Efendi (Eyyūb Şeyḫi) {Bākī}
Eyyühüm Medresesi 691, 941, 972
Ezhārī Monlā Çelebi 390, 461
Ezher 775
Ezher Cāmi'i 977

## F

Faḫrü'd-dīn Paşa Medresesi 779
Fā'iḳ Beg Medresesi 934
Fā'iḳ Paşa 363
Fā'izī Efendi (Selanik ḳāḍīsi) 230
Fā'izī, bk. Abdu'llāh Efendi (Sa'dī-zāde Maḫdūmı, 1078'de Mekke ḳāḍīsi) {Fā'izī}
Faṣīḥī Meḥemmed, bk. Meḥemmed Efendi (Uşşāḳī-zāde, 1063'te Ḳuds ḳāḍīsi) {Faṣīḥī}
Fāṭıma Ḫānım Medresesi 604, 793, 803, 806
Fāṭıma Ḫātūn Medresesi 568, 645

Fāṭıma Sulṭān 367
Fāṭıma Sulṭān Medresesi 326, 335, 448, 457, 463, 475, 519, 530, 533, 592, 613, 620, 662, 669, 680, 686, 691, 701, 709, 719, 740, 761, 779, 784, 815, 921, 940, 941, 985
Fātiḥ Cāmi'i 355
Fāżıl Aḥmed Paşa, bk. Aḥmed Paşa (Fāżıl, Köprili-zāde, ṣadr-ı a'ẓam)
Fāżıl Muṣlī, bk. Muṣlī Efendi (Fāżıl, Ḳonevī)
Fāżıl Uzun Alī, bk. Alī Efendi (Uzun, Fāżıl, Ḳonevī)
Fāżıl-ı Müfettiş Süleymān, bk. Süleymān Efendi (Fāżıl-ı Müfettiş, Silifkeli)
Fażlī Efendi 437
Fażlī Efendi (Kürd) 512
Fażlī Paşa (Özi muḥāfıẓı) 882
Fażlu'llāh Efendi 514, 554, 720
Fażlu'llāh Efendi (Birgili-zāde) 251
Fażlu'llāh Efendi (Emīr-i Buḫārī şeyḫi) 949
Fażlu'llāh Efendi (Seyyid Ḫˇāce) 355
Fażlu'llāh Efendi (Şeyḫ) 741
Fażlu'llāh-ı Naḳş-bendī (Ḫˇāce, Şeyḫ, Taşkendī) **254-256**
Fehīm Çelebi 279, 374
Fehmī Çelebi 502
Fehmī Efendi (Ḳınālı-zāde) 336, 397
Fenār 885
Fenārī-zāde Ebu'l-fażl Meḥemmed Efendi, Ebu'l-fażl Meḥemmed Efendi (Fenārī-zāde)
Fenārī-zāde Efendi 222, 558, 658, 805, 937
Fenārī-zāde Meḥemmed Ebu'l-fażl Efendi, bk. Ebu'l-fażl Meḥemmed Efendi (Fenārī-zāde)
*Fenārī Ḳul Aḥmed* 657
Fenārī-zāde Şāh Meḥemmed, bk. Meḥemmed Efendi (Fenārī-zāde Şāh, 1048'de Burusa ḳāḍīsi)
Fenārī-zāde Şeyḫī Meḥemmed, bk. Şeyḫī Meḥemmed Efendi (Fenārī-zāde, 1051'de Eyyūb ḳāḍīsi)
Fennī Yūsuf, bk. Yūsuf Efendi (Fennī, Üskübī)
*Ferā'iż* 308
Ferā'iżci Meḥemmed, bk. Meḥemmed Efendi (Ders-i Ām, Ferā'iżci, Şeyḫ Erdebilī-zāde Dāmādı)
Ferhād Paşa Ḫˇācesi 248
Ferhād Paşa Medresesi 295, 522, 581, 607, 629, 663, 670, 695, 712, 715, 745, 794, 936
Ferhād Paşa-zāde 647
Ferīdūn Efendi 300
Ferruḫ 805
Ferruḫ Ketḫudā Zāviyesi 952
Ferruḫ Paşa Medresesi 985
*Fetāvā-yı Raḥmiyye fī-Vāḳı'āti'l-Ḥanīfe* 968
Fetḥī Efendi (Ṣofyalı) 540
Fetḥiyye 316, 1001
Fetḥiyye İsmiḫān Sulṭān Medresesi, bk. İsmiḫān Sulṭān Medresesi (Fetḥiyye'de)
Fetḥiyye Medresesi 481, 661, 663, 716, 725
Fetḥiyye Sinān Paşa Medresesi, bk. Sinān Paşa Medresesi (Fetḥiyye'de)
Fetḥiyye Sinān Paşası, bk. Sinān Paşa Medresesi (Fetḥiyye'de)
Fetḥu'llāh Efendi 836
Fetḥu'llāh Efendi (Ṣadrü'd-dīn-zāde,

1075'te Ṭrablus-ı Şām ḳāḍīsi) 515, **556,** 576
Fettāḥ-zāde Efendi, bk. Abdü'l-bāḳī Efendi (Fettāḥ-zāde, 1103'te Baġdād ḳāḍīsi)
Fetvā-emīnī Şeyḫ-zāde Meḥemmed, bk. Meḥemmed Efendi (Fetvā-emīnī Şeyḫ-zāde, 1066'da Edrine ḳāḍīsi)
*Fevā'id-i Żiyā'iyye* 355
Feyyūm 326, 745
Feyżī Efendi 820
Feyżī Ḥasan, bk. Ḥasan Efendi (Şeyḫ, Sīm-keş-zāde){Feyżī} {Sīmī}
Feyżī, bk. Feyżu'llāh Efendi (Ṣadrü'd-dīn-zāde, 1053'te Ḳara Muṣṭafā Paşa Medresesi müderrisi){Feyżī}
Feyżī, bk. Ḥasan Efendi (Şeyḫ, Sīm-keş-zāde){Feyżī} {Sīmī}
Feyżu'llāh Efendi 408, 423, 509, 526, 558, 731, 754, 915, 916, 917, 937, 976
Feyżu'llāh Efendi (Ebū Sa'īd-zāde) 345, 559, 591, 607, 624, 684, 725, 733, 738, 818, 921, 939, 963, 966, 976, 987, 1004, 1008, 1010, 1014, 1017
Feyżu'llāh Efendi (Ḳāf-zāde) 201, 304
Feyżu'llāh Efendi (Oṣmān-zāde Maḫdūmı, 1075'te Ḥaleb ḳāḍīsi) 511, **588-589,** 664
Feyżu'llāh Efendi (Ṣadrü'd-dīn-zāde, 1053'te Ḳara Muṣṭafā Paşa Medresesi müderrisi ){Feyżī} **482-485,** 577, 603
Feyżu'llāh Efendi (Seyyid Şerīf) 751
Feyżu'llāh Efendi (Şeyḫü'l-İslām Ebū Sa'īd Efendi-zāde) 794
Feyżu'llāh Efendi (Şeyḫü'l-İslām, Seyyid) 108, 198, 470, 721, 745, 791, 893, 957, 963, 969, 1020
*Feżā'il-i Ṣalavātü'n-Nebī* 264
*Feẕleke* 375, 416, 479, 872, 906
Fındıḳ Efendi, bk. Muṣṭafā Efendi (Ṣakkāk, Fındıḳ, 1104'te Filibe ḳāḍīsi)
Fındıḳlı 504, 940, 941
Fındıḳlı Cāmi'i 459
Fikrī Aḥmed, bk. Aḥmed Efendi (Fikrī, Ḳasṭamonılı)
Fikrī Birāderi Ḥüseyn, bk. Ḥüseyn Efendi (Fikrī Birāderi, Ḳasṭamonılı)
Filibe 167, 216, 232, 302, 352, 383, 384, 400, 443, 472, 474, 513, 554, 561, 590, 597, 601, 602, 605, 609, 624, 627, 641, 662, 671, 673, 674, 677, 679, 706, 728, 752, 753, 772, 773, 777, 780, 781, 811, 889, 900, 901, 933, 971, 979, 986, 988, 993, 1009, 1013
Fīrūz Aġa Medresesi 710, 740, 745, 803
Fīrūz Beg Medresesi 599
Foçalar 394, 641, 665, 688, 763
Fuḍayl Efendi Medresesi *704*
Fuḍayliyye Medresesi 991

## G

Ġabele 225
Ġadde Aġa 874
Ġafūrī Maḥmūd, bk. Maḥmūd Efendi (Ġafūrī, Şeyḫ, Gelibolılı)
Ġalaṭa 206, 214, 220, 228, 243, 246, 248, *336*, 339, *343*, 366, 377, 380, *399*, 402, 403, 406, 408, 438, 439, 447, 455, 466, 490, 501, 512, 516, 518, 524, 532,

534, 559, 574, 580, 581, 594, 605, 611, 615, 617, 618, 619, 623, 626, 637, 639, 642, 645, 656, 658, 665, 667, 692, 697, 700, 701, 705, 708, 719, 723, 734, 771, 780, 793, 797, 816, 818, 823, 871, 905
Ġalaṭa Mevlevī-ḫānesi 824, 833
Ġalaṭa Sarāyı 460, 800, 862
Ġalaṭa Sarāyı Medrese-i Ṣāniyesi **771**, 968,
Ġalaṭa Sarāyı Medrese-i Ūlāsı 932, 938, 948, 992
Ġalaṭa Sarāyı Medresesi 931, 966
Ġanī-zāde Efendi 403, 404, 561, 709
Ġāyetü'l-beyān 672
Ġażanfer Aġa Medresesi 291, 336, 342, 344, 416, 418, 471, 472, 490, 492, 511, 524, 560, 585, 598, 610, 641, 658, 716, 719, 720, 923, 928, 932, *941*, 975, 990
Ġazavāt-ı Mesleme 226
Ġazavāt-ı Murtażā Paşa 226
Ġāzī Alī Efendi 842
Ġāzī Evrenos 318
Ġāzī Giray 285
Ġāzī Ḫudāvendigār Medresesi 456, 577, 603, 733
Gedāyī Aḥmed Aġa 1007
Gegivize 225, 301, 348, 467, 490
Gegri 211
Gekbuze, bk. Gegivize
Gelenbār 270
Gelibolı 302, 316, 381, 385, 422, 489, 504, 564, 590, 603, 686, 693, 765, 792, 838, 839, 875, 882, 884, 885, 886, 926, 943, 976, 983, 998, 1008, 1016
Gelibolı İskelesi 886
Gelibolılı Şeyḫī Efendi 316, 590
Gemlik 390, 480, 555, 614, 700, 765, 783, 883, 972, 978
Germiyān 577
Germiyanoġlı Medresesi 233
Gevher Ḫān Sulṭān Medresesi 216, 384, 387, 398, 430, 434, 436, 464, 474, 518, 529, 582, *598*, 653, 706, 724, 733, 734, 744, 746, 812, 929, 934, 943, 948, 988
Gice 849
Giresin (Giresun) 740
Girid 365, 371, 374, 439, 443, 845, 866, 868, 872, 876, 877, 886, 887, 907, 909, 958, 973, 1007
Girid Seferi 478, 613, 739, 911, 975
Girih-gīrī-zāde İbrāhīm, bk. İbrāhīm Efendi (Girih-gīrī-zāde, Burusalı)
Gögüs Yaylaġı 484
Gökdere 213
Gökdereli-zāde Efendi, bk. Aḥmed Efendi (Gökdereli-zāde, 1043'te Ḳayṣeriyye ḳāḍīsi)
Gölbāzārı 647
Gölbāzārī Ḥüseyn, bk. Ḥüseyn Efendi (Gölbāzārī, 1074'te Bosna ḳāḍīsi)
Grebineşī Efendi 680, 756, 945
Ġubārī Efendi 299, 313
Ġūl Muṣṭafā, bk. Muṣṭafā Efendi (Ġūl, 1051'de Maġnisa ḳāḍīsi)
*Ġurer* 660
Gügercinlik 969
Gül Cāmi'i 840, 1000
Güle 817
*Gül-i Ṣad-berg* 249
Gümrükcibaşı Medresesi 223
Gümrük-emīni Ḥasan Aġa 878

Gümülcine 247, 311, 344, 385, 405, 439, 472, 497, 502, 513, 537, 564, 665, 693, 754, 810, 927
Gümülcineli Abdu'llāh, bk. Abdu'llāh Efendi (Gümülcineli, 1098'de Medīne ḳāḍīsi)
Gürci Meḥemmed, bk. Meḥemmed Paşa (Gürci, ṣadr-ı aʿẓam)
Gürci Nebī 864, 865, 866, 867
Güzelḥiṣār 455, 463, 480, 528, 534, 559, 566, 590, 643, 674, 745, 799, 808

## H

Ḫˇāce Abdü'r-raḥīm, bk. Abdü'r-raḥīm Efendi (Şeyḫü'l-İslām, Ḫˇāce, Adanalı)
Ḫˇāce Fażlu'llāh, bk. Fażlu'llāh-ı Naḳş-bendī (Ḫˇāce, Şeyḫ, Taşkendī)
Ḫˇāce Fesād, bk. Ömer Efendi (Ḫˇāce Fesād)
Ḫˇāce Ḫayrü'd-dīn Medresesi 303, 324, 431, 450, 465, 523, 586, 595, 598, 658, 791, 800, 944, 990
Ḫˇāce Paşa Çarşūsı 364
Ḫˇāce Ṣalāḥ-zāde Aḥmed, bk. Aḥmed Efendi (Ḫˇāce Ṣalāḥ-zāde, Ebu'l-maʿālī)
Ḫˇāce Ṭursun Medresesi 680, 686, 740
Ḫˇāce Vaṭan Tekyesi 264
Ḫˇācegī Medresesi 973
Ḫˇāce-i Muḥammed Ḳāḍī 256
Ḫˇāce-i Yaʿḳūb-ı Çerḫī 256
Ḫˇāce-zāde Abdu'llāh, bk. Abdu'llāh Efendi (Ḫˇāce-zāde, Rūmili ṣadrı)
Ḫˇāce-zāde Alī, bk. Alī Efendi (Ḫˇāce-zāde, 1060'da İstanbul ḳāḍīsi)
Ḫˇāce-zāde Efendi (Naḳīb) 936
Ḫˇāce-zāde Mesʿūd, bk. Mesʿūd Efendi (Şeyḫü'l-İslām, Ḫˇāce-zāde)
Ḫˇāce-zāde Muṣṭafā, bk. Muṣṭafā Efendi (Ḫˇāce-zāde, 1070'de Vālide Sulṭān Medresesi müderrisi)
Ḥabīb Beg 756
Ḥabīb Efendi 204, 595
Ḥabīb Efendi (Paşa imāmı) 577
Hābīl-zāde Efendi 167, 558, 670, 671, 677, 782
Hābīl-zāde Ömer, bk. Ömer Efendi (Hābīl-zāde, 1088'de Medīne ḳāḍīsi)
Ḥācī Alī, bk. Alī Paşa (Ḥācī, ṣadr-ı aʿẓam)
Ḥācī Bektaş-ı Velī 949
Ḥācī Evḥad Şeyḫi, bk. Ḥüseyn Efendi (Ḥācī Evḥad Şeyḫi, Zaġferānborlılı)
Ḥācī Ḫalīfe, bk. Muṣṭafā Efendi (Ḥācī Ḫalīfe, Kātib Çelebi)
Ḥācī Ḥamza Medresesi **790**
Ḥācī Ḥasan Medresesi 415
Ḥācī Ḥasan-zāde Medresesi 249, 452, 517, 531, 581, 607, 792, 947, 972
Ḥācī Ḫātūn Medresesi 725
Ḥācī İbrāhīm Aġa (Vālide Sulṭān Aġası) 878
Ḥācī Muṣṭafā (aġa-yı dārü's-saʿāde) 267
Ḥācī Teberrük 238
Ḥācī Yaḥyā 682
Ḥācī Yūsuf-zāde, bk. Aḥmed Efendi (Ḥācī Yūsuf-zāde, 1056'da Eyyūb Medresesi müderrisi) {Żamīrī}
Ḥācib-zāde, bk. Meḥemmed Efendi (Ḥācib-zāde, 1100'de Üsküdar ḳāḍīsi)
Ḥācīoġlı 891
Ḥācīoġlı Muṣṭafā, bk. Muṣṭafā Efendi

(Ḥācīoġlı, 1076'da Dārü'l-ḥadīs müderrisi)
Ḥācīoġlıbāzārı 689, 899, 976
Ḥācīoġlıbāzārı Şeyḫi Maḥmūd, bk. Maḥmūd Efendi (Ḥācīoġlıbāzārı Şeyḫi, müderrislikten geçme)
Ḥācī-zāde Efendi 519, 677, 682
Ḥācī-zāde, bk. Aḥmed Efendi (Edrineli Ḥācī Yaḥyā-zāde, Ḥācī-zāde)
Ḫādım Ḥasan Paşa Medresesi 476, 480, 596, 670, 676, 688, 740, 757, 772, 787, 806, 934, 938
Ḫadīce Sulṭān 892
Ḫadīce Sulṭān Cāmi'-i Şerīfi 822
Ḫadīce Sulṭān Medresesi 227, 317, 519, 521, 559, 561, 603, 639, 691, 755, 779, 936, 980, 982
Ḫadīce-i Kübrā 432, 472
Ḥāfıẓ Abdu'r-raḥmān, bk. Abdu'r-raḥmān Efendi (Ḥāfıẓ, Merzifonī)
Ḥāfıẓ Aḥmed Paşa Medresesi 433, 508, 539, 580, 604, 790
Ḥāfıẓ Efendi 519, 625, 916, 942
Ḥāfıẓ Efendi (Eyyūbī) 694
Ḥāfıẓ Efendi (İmām-ı Sulṭānī) 916
Ḥāfıẓ Meḥemmed, bk. Meḥemmed Efendi (İmām-ı Sulṭānī, Ḥāfıẓ, Ḳasṭamonılı)
Ḥāfıẓ Paşa 268, 270, 305, 617
Ḥāfıẓ Paşa Medresesi 204, 496, 525, 558, 599, 617, 619, 626, 659, 708, 720, 724, 745, 924, 968, 975, 982, 983
Ḥāfıẓ Şa'bān, bk. Şa'bān Efendi (Ḥāfıẓ, Ḳasṭamonılı)
Ḥāfıẓ-zāde (Şeyḫ) 764
Ḫāḳāniyye Medresesi, bk. Ḫāḳāniyye-i Vefā Medresesi
Ḫāḳāniyye-i Vefā Medresesi 292, 296, 317, 391, 512, 522, 581, 638, 640, 774, 811, 939
Ḫākī-i Yehūdī 758
Ḥalāvī Medresesi 778, 804
Ḥaleb 205, 211, 215, 220, 221, 234, 235, 242, 248, 249, 268, 270, 271, 291, 293, 299, 304, 311, 313, 317, 322, 327, 343, 362, 386, 387, 406, 407, 413, 416, 420, 431, 436, 438, 445, 451, 453, 454, 466, 471, 474, 478, 482, 483, 484, 485, 490, 496, 502, 509, 517, 518, 520, 526, 527, 529, 530, 552, 557, 559, 567, 574, 580, 585, 588, 607, 620, 635, 637, 658, 659, 664, 665, 667, 670, 672, 699, 700, 707, 711, 717, 718, 724, 726, 742, 746, 763, 778, 803, 804, 808, 870, 873, 876, 883, 907, 909, 910, 935, 942, 946, 947, 977
Ḥalebī Aḥmed, bk. Aḥmed Efendi (Ḥalebī, 1046'da Mıṣr ḳāḍīsi)
Halebī Efendi 475
Ḥalebī Ḥicāzī-zāde, bk. Abdu'llāh Efendi (Ḥalebī Ḥicāzī-zāde, 1082'de Diyārbekr ḳāḍīsi)
Ḥalebī Muṣṭafā, bk. Muṣṭafā Efendi (Ḥalebī, 1074'te Ġalaṭa ḳāḍīsi)
Ḥalebī Ṣāliḥ, bk. Ṣāliḥ Efendi (Re'īsü'l-eṭibbā, Ḥalebī, İbn Sülūm)
Ḥalebiyye Medresesi 682
Ḫālḫālī 656
Ḥalıcı-zāde Abdu'r-raḥmān, bk. Abdu'r-raḥmān Efendi (Ḥalıcı-zāde, Uşşāḳlı)

Ḥalıcı-zāde Aḥmed, bk. Aḥmed Efendi (Ḥalıcı-zāde, 1077'de Edrine ḳāḍīsi)
Ḥalıcı-zāde Efendi 626, 632
Ḥalıcı-zāde Efendi (Defterdār) 715, 876
Ḫalic 366, 689, 734, 830
Ḫalic-i Ḳosṭanṭıniyye 311, 941
Ḫalīfe-zāde 755
Ḫalīl Aġa 484
Ḫalīl Dede (Ḳāsım Paşalı Abdī Dede-zāde, Mevlevī Şeyḫi) **845-846**
Ḫalīl Efendi 342, 495, 604, 675, 677, 935
Ḫalīl Efendi (Çāker Aġa-zāde, 1076'da Üsküdar ḳāḍīsi) 555, 560, **649-650,** 654, 706, 709
Ḫalīl Efendi (İmām-ı Sulṭānī) 945
Ḫalīl Efendi (Ḳāsım Paşa şeyḫi) 934
Ḫalīl Efendi (Manav) 234, 407
Ḫalīl Efendi (Mekke-i Mükerreme ḳāḍīsi) 970
Ḫalīl Efendi (Mürekkebī-zāde) 1013
Ḫalīl Efendi (Seyyid) 948, 988
Ḫalīl Efendi (Şolaḳ-zāde, 1094'te Maġnisa ḳāḍīsi) **790,** 795
Ḫalīl Efendi (Şāmī) 608
Ḫalīl Efendi (Şāriḥ-i *Mülteḳā* Sinobī) 952
Ḫalīl Efendi (Ṭabīb, Ḳoca Emīr-zāde) **928-929,** 930
Ḫalīl Efendi-zāde (Şeyḫ) 568
Ḫalīl Paşa 268, 271, 285, 890, 1007
Ḫalīl Paşa (Aġrıboz muḥāfıẓı) 960, 1016
Ḫalīl Paşa (Bolı begi) 892
Ḫalīl Paşa (Güzelce) 1011
Ḫalīl Paşa (Ḳoca) 1005
Ḫalīl Paşa (serdār-ı sābıḳ) 1008
Ḫalīl Paşa Cāmi'i 352, 822, 838
Ḫalīl Paşa Medresesi **657**
Ḥalīmī-zāde Çelebi, bk. Aḥmed Efendi (Şāriḥ-i Menār-zāde, Ḥalīmī-zāde Çelebi)
Ḫalvetiyye 165, 252, 257, 330, 350, 357, 716, 739, 825, 826, 833, 835, 840, 850, 997, 999, 1003
Ḥamā 875, 907
Ḥamdī Efendi 311, 428, 577, 622, 693, 887
Ḥamdī Efendi (1054'te Baġdād ḳāḍīsi, Ḳara Çelebi-zāde Abdü'l-azīz dāmādı) **343-344**
Ḥamdī-zāde Meḥemmed, bk. Meḥemmed Efendi (Ḥamdī-zāde, 1063'te Yeńişehr ḳāḍīsi)
Ḥamīd (vilāyet) 206, 214, 216, 323, 521, 566
Ḥāmid Efendi 476, 656, 703, 735, 753, 784, 791, 808, 812, 817, 915, 916, 918, 975
Ḥāmid Efendi (Ḳāḍī-'asker, Aḳṣarāylı, Rūmili ṣadrı) **797-800**
Ḥāmid Efendi Medresesi 592, 795
Ḥāmid Efendi-zāde 676
Ḥamīdī Abdü'r-raḥīm, bk. Abdü'r-raḥīm (Efendi (Teẕkireci, Ḥamīdī
Ḥāmid-zāde Efendi 924
Ḥammāl-zāde (Re'īsü'l-eṭibbā) 389, 534
Ḥammāl-zāde Efendi 323, 534, 672
Ḥammāmiyye Medresesi 557, 568, 595, 610, 647, 685, 710, 743, 796, 810, 944, 988
*Ḫamse-i Aṭāyī* 202
*Ḫamse-i Feyżī* 951
Ḥamza Beg Cāmi'i 611
Ḥamza Efendi 512

Ḥamza Efendi (Şeyḫ) 353
Ḥamza Faḳīḥ Maḥallesi 707
Ḥamza Paşa 958
Hān 809
Ḫançeriyye Medresesi 217, 342, 480
Ḫançeriyye Medresesi (Burusa'da) 217, 224, 342, 393
Ḫandān Aġa Medresesi 933
Ḫandān Efendi (1060'da Belġrad ḳāḍīsi, maḥkeme şākirdi) 293, 450, **468-469**, 524, 696, 713
Ḫandān-zāde Efendi 554, 712
Ḥanefī (Ḳarabāġī) 751
Ḥanefī Meḥemmed Efendi (Şeyḫü'l-İslām, Naḫcivānlı) 378, 406, 408, 440, 441, 443, 465, 512, 557, **565-566,** 674, 683, 721, 869, 913, 914
Ḫānım-zāde Efendi 611, 661, 699, 733, 810
Ḫānım-zāde Meḥemmed, bk. Meḥemmed Efendi (Ḫānım-zāde, Silivrili)
Ḫānḳāh Medresesi 204, 222, 292, 311, 324, 387, 397, 410, 452, 472, 486, 496, 526, 557, 580, 583, 610, 625, 628, 661, 664, 774, 811, 931, 933, 939, 945, 968, 991, 992
Hanlı-zāde Meḥemmed, bk. Meḥemmed Efendi (Hanlı-zāde, 1091'de Süleymāniyye Dārü'l-ḥadīṯi müderrisi)
Ḫanya 365, 367, 887, 1007, 1012, 1015, 1016
Ḫanya Ḳal'ası 367
Ḫanya Limanı 887
Ḫāric-i Sūr 255, 387, 558, 562, 574, 595, 602, 695, 697, 710, 712, 714, 746, 807, 820, 835, 911, 945, 947
Ḫarmencik 316, 603, 614, 700, 763, 926
Ḫarmenlik 594
Ḫarpud 835
Ḥasan (Ḫādım ḳarındaşı) 868
Ḥasan (Rūm) 439
Ḥasan Aġa 870, 877
Ḥasan Aġa (Abaza) 870
Ḥasan Aġa (Abaza, Yeñiil voyvodası) 868
Ḥasan Aġa (Ḫāṣoṭabaşı) 878
Ḥasan Aġa (Türkmān aġası Abaza) 876
Ḥasan Beg-zāde 215, 230, 291, 337, 501
Ḥasan bin Aḥmed (Şeyḫ) 846
Ḥasan bin Meḥemmed (Şeyḫ) 951
Ḥasan bin Ömer (Şeyḫ) 859
Ḥasan Cān 173, 174, 418, 419, 744
Ḥasan Dede (Şeyḫ, eskici) **264**
Ḥasan Efendi (Begbāzārī) 557
Ḥasan Efendi 212, 233, 358, 441, 556, 560, 568, 599, 610, 617, 620, 680, 701, 703, 802, 815, 830, 942, 981, 991
Ḥasan Efendi (Beyāżī, Bosnalı) **415-416,** 469, 497, 534, 577, 676, 724, 764, 807, 869, 917
Ḥasan Efendi (Biber Meḥemmed Efendi'nin Birāderi, Amāsiyyeli) **245-246,** 249, 287, 379, 644, 669
Ḥasan Efendi (Cihān-gīr Şeyḫi, Ḫarpudlı) 556, **835-836**
Ḥasan Efendi (Çeşmī-zāde) 816
Ḥasan Efendi (Dīvitci-zāde Efendi dāmādı) 757

Ḥasan Efendi (Fāżıl) 744
Ḥasan Efendi (Ḫānım-zāde) 293, 413, 445, 459, 461, 583
Ḥasan Efendi (Ḥasan Ketḫudā-zāde, 1047'de Ġalaṭa ḳāḍīsi) **220-221**, 234, 318, 343
Ḥasan Efendi (Işḳī, 1071'de Ḫasekī Medresesi müderrisi) {Işḳī} **507-508,** 511, 526, 627, 680, 709
Ḥasan Efendi (Īsā Aġa-zāde) 734
Ḥasan Efendi (İṣmetī Efendi Tābi'i, İṣmetī Efendi Ḥasanı) 724, **770-771**, 941
Ḥasan Efendi (Ḳara) 922, 942, 982
Ḥasan Efendi (Ḳaṣīr) 598
Ḥasan Efendi (Ḳasṭamonī) 805
Ḥasan Efendi (Ḳayseriyyeli) 600
Ḥasan Efendi (Ḳınalı-zāde) 304
Ḥasan Efendi (Kirli Ḫānım-zāde, 1062'de Mekke ḳāḍīsi) **453-454**
Ḥasan Efendi (Mollā-zāde, 1086'da Ḥaleb ḳāḍīsi) 610, 661, 668, **710-711,** 726, 745, 806
Ḥasan Efendi (Mu'abbir, Şeyḫ, Mostarī) **859-860**
Ḥasan Efendi (Ṣalāḥī) 710, 926
Ḥasan Efendi (Ṣalbaş) 235, 316, 404
Ḥasan Efendi (Şāriḥ-i Fuṣūṣ-zāde) 482, 726
Ḥasan Efendi (Şeyḫ Meḥemmed Efendi-zāde, Balaṭ Şeyḫi) **951-953**
Ḥasan Efendi (Şeyḫ) 744, 824
Ḥasan Efendi (Şeyḫ, Sīm-keş-zāde) {Feyżī} {Sīmī} 674, 717, **951**
Ḥasan Efendi (Şeyḫü'l-İslām Anḳaravī Efendi Maḫdūmı, 1102'de Şām ḳāḍīsi) 783, 795, **970-971**
Ḥasan Efendi (Şeyḫü'l-İslām Anḳaravī Efendi Maḫdūmı, 1102'de Şām ḳāḍīsi) **970-971**
Ḥasan Efendi (Ṭavīl) 647, 797
Ḥasan Efendi (Uzun, Fāżıl, Ḳonevī) 509, 600, 633, **634-636,** 637, 666, 670, 676, 683, 696, 722, 747, 767, 800, 808, 849, 925, 943, 972, 995, 1002
Ḥasan Efendi (Ümmī Sinān-zāde, Şeyḫ, İstanbulī) **846-847**
Ḥasan Efendi Medresesi 384, 428, 517, 518, 531, 560, 574, 693, 703, 734, 774, 793, 798, 970
Ḥasan Efendi-zāde 318, 386, 530, 559, 765, 917
Ḥasan Efendi-zāde Meḥemmed, bk. Meḥemmed Efendi (Ḥasan Efendi-zāde Şeyḫ, 1066'da İstanbul ḳāḍīsi) {Şifāyī}
Ḥasan ibnü'ş-Şeyḫ Meḥemmed (Şeyḫ) 951
Ḥasan Ḳal'ası 274
Ḥasan Ketḫudā-zāde Efendi 232, 234, 242, 451
Ḥasan Ketḫudā-zāde, bk. Ḥasan Efendi (Ḥasan Ketḫudā-zāde, 1047'de Ġalaṭa ḳāḍīsi)
Ḥasan Paşa 884
Ḥasan Paşa (Abaza) 883
Ḥasan Paşa (Anaṭolı beglerbegisi) 881, 892
Ḥasan Paşa (Celālī) 883
Ḥasan Paşa (Ḫādım) 588
Ḥasan Paşa (Ḳapudan) 268
Ḥasan Paşa Medresesi 227, 298, 329, 348, 406, 471, 577, 609, 657, 673, 676, 747, 766, 796, 806, 934, 985

Ḥasan Paşa-zāde Abdü'l-bāḳī, bk. Abdü'l-bāḳī Efendi (Ḥasan Paşa-zāde, 1067'de Ḥaleb ḳāḍīsi)
Ḥasan-ı Būrīnī (Şeyḫ) 330
Ḫāṣekī Aġa 998, 1008
Ḫāṣekī Medresesi 289, 292, 300, 317, 336, 507, 736, 756, 800, 805, 985
Ḫāṣekī Meḥemmed Paşa 679, 910
Ḫāṣekī Sulṭān Medresesi 227, 230, 413, 557, 567, 577, 627, 662, 668, 680, 705, 727, 763, 796, 798, 807, 886, 927, 928
Ḫāṣekī Sulṭān, 624,886, 928, 1013
Ḥasīb (Uşşāḳī-zāde, İbrāhīm) 1021
Ḥasībī, bk. Meḥemmed Efendi (Aḫī-zāde, Aḫī-zāde Ḥüseyn Efendi'nin oğlu, ö. 1044){Ḥasībī}
Ḫāṣköy 702, 765, 805
Ḫāṣköy Maḥmūd Paşası, bk. Maḥmūd Paşa Medresesi (Ḫāṣköy'de)
Ḥāṣoṭabaşı Medresesi 666, 680, 769, 942
Hāşim Meḥemmed Efendi (Ḳudsī-zāde Emīri, 1085'de İsmiḫān Sulṭān Medresesi müderrisi) **709-710**
Hāşimī-zāde Efendi 394, 397, 401, 421, 449, 481, 561, 605, 608, 642, 754
Hāşimī-zāde Meḥemmed, bk. Meḥemmed Efendi (Hāşimī-zāde, 1073'te Ġalaṭa ḳāḍīsi) {Yetīmī}
Hāşim-zāde Efendi 708
*Ḥāşiye-i Şerḥü'l-ferā'iż* 538
*Ḥāşiye-i Şerīfe* 690
*Ḥāşiye-i Tefsīr* 537
*Ḥāşiyetü'r-Rāżī ve'l-Cāmī* 538
Ḫaṭīb-zāde Aḥmed, bk. Aḥmed Efendi (Ḫaṭīb-zāde, 1058'de Muṣṭafā Paşa Medresesi müderrisi)
Ḫaṭṭāṭ Ömer, bk. Ömer Efendi (Ḫaṭṭāṭ, Mostarlı)
Ḫātūniyye Medresesi 782
Ḫavāṣṣ-ı Aḫī 141, 569, 635, 640, 708, 772
Ḫavaṣṣ-ı Maḥmūd Paşa Medresesi 925, 979
Ḥavṣa 499
Ḫayālī 685
Ḥayātī-zāde Muṣṭafā, bk. Muṣṭafā Efendi (Re'īsü'l-eṭibbā Ḥayātī-zāde)
Ḥaydar Paşa 269, 985
Ḥaydar Paşa Medresesi 220, 232, 247, 335, 384, 410, 412, 468, 494, 555, 572, 620, 641, 650, 654, 669, 712, 757, 786, 793, 796, 812, 817, 925, 991
Ḥaydaroġlı 312, 867, 868
Ḥaydaroġlı (Ḳara) 865
Ḫayrabolı 627, 772, 793
Ḫayrabolı Medresesi 924
Ḫayrü'd-dīn Efendi (Ṣāḥibü't-teṣānif, Remleli) **651-652**
Ḫayrü'd-dīn Paşa Medresesi 291, 293, 298, 404, 410, 452, 459,486, 492, 582, 588, 710, 735, 933, 970
Ḫayrü'd-dīn Paşa Medresesi (Beşikṭaş'da) 805, 924
Ḫayyāṭ-zāde Efendi 300, 451
Ḫazīnedār-zāde Efendi 724, 805
Ḥażret-i Alī 263
Ḥażret-i Ebā Eyyūb-i Enṣārī (sahabe), bk. Ebā Eyyūb-ı Enṣārī
Ḥażret-i Ebā Eyyūb-i Enṣārī (semt), bk. Eyyūb

Ḥażret-i Ebā Eyyūb-i Enṣārī Cāmi'-i Şerīfi, bk. Ebā Eyyūb-i Enṣārī Cāmī'i
Ḥażret-i Emīr-i Buḫārī, bk. Emīr-i Buḫārī
Ḥażret-i Eyyūb Cāmi'-i Şerīfi, bk. Ebā Eyyūb-i Enṣārī Cāmī'i
Ḥażret-i Eyyūb Medresesi, bk. Eyyūb Medresesi
Ḥażret-i Mevlānā, bk. Celālü'd-dīn-i Rūmī
*Hediyye* 820, 821, 827
*Heft-ḫ'ān* 202
Ḥekīm Çelebi Tekyesi 834, 838, 842
Ḥekīmbaşı-zāde Mes'ūd, bk. Mes'ūd Efendi (Ḥekīmbaşı-zāde, 1080'de Ṣaḥn-ı Ṣemān müderrisi, ḥekīm)
Ḥelvacıbaşı Medresesi 721
Ḥelvācı-zāde Efendi 460, 468, 608
Hemedān 270, 477
Ḫendeḳ 908
Hersek 874
Hevāyī 648
Hevāyī-zāde Efendi 519, 608, 654, 797, 933
Hevāyī-zāde Meḥemmed, bk. Meḥemmed Efendi (Hevāyī-zāde, Burusalı)
Hezarġrad 202, 591, 665, 733, 762
Ḥıfẓī Muṣtafā, bk. Muṣṭafā Efendi (Kilisī Dāmādı, Ḥıfẓī)
Ḫışım-zāde Abdü'l-bāḳī, bk. Abdü'l-bāḳī Efendi (Ḫışım-zāde, Ḫışım Yaḥyā-zāde, 1083'te Mışr ḳāḍīsi)
Ḫışım-zāde Efendi 707
Ḫıżr Beg Mescidi 591
Ḫıżr Çelebi Medresesi 463, 473, 679
Ḫıżr Efendi 400
Ḫıżr Işıḳ 162, 359
Hibetu'llāh (Sa'dī-zāde Maḫdūmı, 1090'da Sinob ḳāḍīsi) **736-737**
Ḥibrī Çelebi 391
Ḥibrī Efendi 220
Ḥicāz 243, 632, 717
Ḥicāz Seferi 478
Hidāye 209, 293, 447, 558, 593, 615, 694
Hidāyet Efendi 210, 211, 327, 501
Hidāyetu'llāh Efendi 288
Ḥikmetī-zāde 511
Ḥille 268
Himmet Beg 879
Himmet Efendi (Ḫalvetī ve Bayramī Şeyḫi, Bolılı) 737, **849-850**
Himmet Efendi (Ḳara) 727
Himmet-zāde Efendi 846, 987
Hindūstān 864
Ḫiṣālī Efendi, bk. Abdu'r-raḥmān Efendi (Ḫiṣālī, 1086'da Eyyūb ḳāḍīsi) {Ḫiṣālī}
Ḥiṣār 250
Ḥiṣār Cāmi'i 388
Ḫoş-āb 851
Ḫotalıc 981
Ḫotin 891
Ḫotin Ḳal'ası 872
Ḫotin Seferi 266, 285, 823
Ḥubbī Mollāsı 211
Ḥubbī Mollāsı Tekyesi 588
Ḫudāvendigār 230
Ḫudāverdi Paşa (Maḥmūd Beg oġlı) 1007
*Ḫulāṣatü'l-eṣer* 206, 314, 409, 421, 447, 586, 616, 644, 679, 761, 762, 776, 823, 837
*Ḫulāṣatü'l-iştiḳāḳ* 968

Ḫulūṣī (Merḥabā-zāde Abdu'llāh) 560
Ḥulvī-i Gülşenī, bk. Maḥmūd Efendi (Şeyḫ, Ḥulvī-i Gülşenī)
Ḫurrem 654
Ḫurremiyye Medresesi 467
Ḫusrev Beg-zāde 879
Ḫusrev Efendi 703
Ḫusrev Ketḫudā Dārü'l-ḥadīṯi 522, 718, 747
Ḫusrev Ketḫudā Medrese-i Ṯāniyesi 558, 626, 738
Ḫusrev Ketḫudā Medrese-i Ūlāsı 981, 991
Ḫusrev Ketḫudā Medresesi 235, 396, 404, 450, 451, 558, 580, 612, 627, 640, 701, 705, 725, 737, 803, 947, 988
Ḫusrev Paşa 908
Ḫusrev Paşa (Ṣadr-ı A'ẓam) 269
Ḫusrev Paşa İmāmı Muṣṭafā, bk. Muṣṭafā Efendi (Ḫusrev Paşa İmāmı, 1057'de Burusa ḳāḍīsi)
Ḫusrev-zāde 210
Hüdhüd Abdü'l-ḳādir, bk. Abdü'l-ḳādir Efendi (Hüdhüd, 1048'de Süleymāniyye müderrisi)
Ḫünkār Depesi 272
Ḫünkār İskelesi 662
Ḥüsām Beg-zāde (Ḳapudan) 868
Ḥüsām Efendi 210
Ḥüsām Efendi (Ḳara Çelebi-zāde) 486
Ḥüsām Efendi (Münkir) 299
Ḥüsām Efendi (Müsevvid) 467
Ḥüsāmī, bk. Aḥmed Efendi (Ṣarı, 1098'de Rüstem Paşa Medresesi müderrisi) {Ḥüsāmī}
Ḥüsāmü'd-dīn Efendi (Bezirci-zāde Efendi ḫalīfesi, Şeyḫ) 850
Ḥüsāmü'd-dīn Efendi (Ṭulumcı Ḥüsām, 1035'te İstanbul ḳāḍīsi) 217, 247, 288, 302, **326-329**, 476, 502, 620
Ḥüsāmü'd-dīn el-Uşşāḳī 237
Ḥüsām-zāde (Burusī) 323
Ḥüsām-zāde Abdu'r-raḥmān, bk. Abdu'r-raḥmān Efendi (Şeyḫü'l-İslām, Ḥüsām-zāde)
Ḥüsām-zāde Efendi 204, 215, 221, 297, 311, 326, 344, 466, 525, 533, 566, 606, 743, 757, 787, 813, 914, 915
Ḥüsām-zāde Es'ad, bk. Es'ad Efendi (Ḥüsām-zāde, 1068'de Ṣaḥn-ı Ṣemān müderrisi)
Ḥüsām-zāde Şeyḫ Meḥemmed, bk. Meḥemmed Efendi (Ḥüsām-zāde Şeyḫ, 1078'de Edrine ḳāḍī
Ḥüseyn (Ṣarı) 863
Ḥüseyn Aġa (elçi) 891
Ḥüseyn Aġa (Ḳara Ḥasan Aġa-zāde) 870
Ḥüseyn Aġa (Yeñiçeri ketḫudāsı) 363
Ḥüseyn Aġa Cāmi'i 1001
Ḥüseyn Beg (Köprüli Meḥemmed Paşa birāder-zādesi) 980
Ḥüseyn Beg Medresesi 972
Ḥüseyn Çelebi 810
Ḥüseyn Çelebi (Başmaḳcı) 393
Ḥüseyn Efendi 212, 223, 287, 293, 468, 495, 719, 780, 922
Ḥüseyn Efendi (Aḫī-zāde) 204, 212, 233, 246, 287, 302, 305, 318, 402, 412, 496, 502, 567, 581, 608, 667
Ḥüseyn Efendi (Amāsī) 243
Ḥüseyn Efendi (Begbāzārī) 795

Ḥüseyn Efendi (Burusī Nācī) 316, 440
Ḥüseyn Efendi (Canikī) 567
Ḥüseyn Efendi (Cinci, Anaṭolı ṣadrı) 321, 377, **379-383,** 402, 411, 420, 434, 464, 522, 645
Ḥüseyn Efendi (el-Ḥāc Evḥad şeyḫi Seyyid) 849, 999
Ḥüseyn Efendi (Esīrci-zāde, Meḥemmed Aġa Şeyḫi) **1000**
Ḥüseyn Efendi (Fikrī Birāderi, Ḳasṭamonılı) **575-576,** 615, 624, 661, 669, 733, 798
Ḥüseyn Efendi (Gölbāzārī, 1074'te Bosna ḳāḍīsi) **647**
Ḥüseyn Efendi (Ḥācī Evḥad Şeyḫi, Zaġferānborlılı) **999,** 1002
Ḥüseyn Efendi (Ḥācī Meḥemmed-zāde) 215
Ḥüseyn Efendi (Ḥācī) 767
Ḥüseyn Efendi (İmām-ı Sulṭānī) 488
Hüseyn Efendi (Ḳaramanī) 995
Ḥüseyn Efendi (Ḳavṣara) 495
Ḥüseyn Efendi (Kefevī, Kedi Ḥüseyn) 230,296, 402, 507, 519, 615, **702-703,** 709
Ḥüseyn Efendi (Kürd) 623
Ḥüseyn Efendi (Meḥemmed Aġa Şeyḫi, Esīrci-zāde) **1000**
Ḥüseyn Efendi (Mektūbcı) 710
Ḥüseyn Efendi (Müfettiş, Şāmī, 1099'da Ḳāsım Paşa Medresesi müderrisi) 331, 434, 481, 597, 635, 686, 747, 795, 905, **925**
Ḥüseyn Efendi (Müftī) 205, 701
Ḥüseyn Efendi (Paşa-zāde) 446
Ḥüseyn Efendi (Serçe) 231, 296, 322
Ḥüseyn Efendi (Şeyḫü'l-İslām Aḫī-zāde) 557
Ḥüseyn Efendi Medresesi 590, 658, 659, 667, 680, 695, 711, 774, 779
Ḥüseyn Efendi-zāde 743
Ḥüseyn eş-Şurunbilālī (Ebu'l-iḫlāṣ) 967
Ḥüseyn ibn Abbās (Seyyid) 999
Ḥüseyn Paşa 271, 958, 1011
Ḥüseyn Paşa (Ammu-zāde) 1007, 1012
Ḥüseyn Paşa (Bosnevī) 1011
Ḥüseyn Paşa (Bustāncıbaşı) 1012
Ḥüseyn Paşa (Ḍarb-ḫāneci) 517
Ḥüseyn Paşa (Deli) 337, 866, 876, 877, 908, 909
Ḥüseyn Paşa (Dişlek) 268
Ḥüseyn Paşa (Ḳapudan Ṣarı) 245
Ḥüseyn Paşa (Ḳapudan) 361
Ḥüseyn Paşa (Mere) 233
Ḥüseyn Paşa (Naṣūḥ Paşa-zāde) 362
Ḥüseyn Paşa (Ṣarı) 235, 361, 372, 374, 1009
Ḥüseyn Paşa (Şām beglerbegisi) 901
Ḥüseyn Paşa (Vezīr-i A'ẓam Mere) 232
Ḥüseyn Paşa-zāde Efendi 586, 653, 654, 706
Ḥüseyn Paşa-zāde Kihteri, bk. İbrāhīm Efendi (Ḥüseyn Paşa-zāde Kihteri, 1094'te İzmir ḳāḍīsi)
Ḥüseyn Paşa-zāde-i Büzürg, bk. Aḥmed Efendi (Ḥüseyn Paşa-zāde-i Büzürg, 1068'de İzmir ḳāḍīsi)
Ḥüseyn-i Ḫalḫālī Medresesi 433, 444

## I

Ilıca 271
Ilġın 682
Isparta 214, 233
Işḳī Hasan, bk. Ḥasan Efendi (Işḳī, 1071'de Ḫasekī Medresesi müder-

risi) {Işḳī}
Işḳī, bk. Ḥasan Efendi (Işḳī, 1071'de Ḫasekī Medresesi müderrisi) {Işḳī}

## İ

İbn Abbās 841, 851
İbn Dāvūd 384
İbn Ġānim-i Maḳdisī 760
İbn Ḥacer Asḳalānī 447
İbn Semān, bk. Abdü'l-bāḳī Efendi (Şāmī, İbn Semān, 1088'de Zāl Paşa Medresesi müderrisi)
İbn Sülūm, bk. Ṣāliḥ Efendi (Re'īsü'l-eṭibbā, Ḥalebī, İbn Sülūm)
İbnü'ṣ- ṣāni' es-Sırrī, bk. Muḥammed Sırrī'd-dīn (İbnü'ṣ- ṣāni' es-Sırrī, ṣāḥibü't-teṣānif)
İbradı 764
İbrāhīm (Peyġamber, Ḥażret-i) 280
İbrāhīm Aġa (Celālī) 365, 369, 867
İbrāhīm Aġa (Dārü's-sa'āde aġası) 368
İbrāhīm Aġa (Ḳabaṣaḳal) 869
İbrāhīm Aġa Medresesi 662
İbrāhīm Beg (Manca Çārıḳ-zāde) 879
İbrāhīm Çelebi (Mü'min-zāde, 1095'te Efḍaliyye müderrisi) **788-789**
İbrāhīm Efendi 298, 512, 514, 558, 565, 720, 793, 796, 805, 850, 921, 923, 948, 968
İbrāhīm Efendi (Ali Beg-zāde) 327
İbrāhīm Efendi (Altı Parmaḳ, Bosna Sarāyı'ndan) 496, 517, 522, 540, 600, 649, 650, **654-655,** 656, 796, 808
İbrāhīm Efendi (Baḥṣī Efendi dāmādı) 329, 514
İbrāhīm Efendi (Basrıḳī, Şeyḫ) **837-838**
İbrāhīm Efendi (Burhān-zāde, Burusalı) 739, **755-756,** 786, 946
İbrāhīm Efendi (Cerrāḥ şeyḫi) 932
İbrāhīm Efendi (Çāvuş-zāde, Ḳāsım Paşalı) 296, 302, **311-312**, 322, 339, 391, 712
İbrāhīm Efendi (Dāvūd-zāde) 992
İbrāhīm Efendi (Dendānī, 1085'te Ḳapuaġası Medresesi müderrisi) **691**
İbrāhīm Efendi (Ders-i 'Ām) 929, 934
İbrāhīm Efendi (Edrineli) 686
İbrāhīm Efendi (Erżurūmī, Cānbolād-zāde ḫ'ācesi) {Mülhemī} 345, **396** , 608, 708
İbrāhīm Efendi (Girih-gīrī-zāde, Burusalı) 316, **347**
İbrāhīm Efendi (Ġūl) 292
İbrāhīm Efendi (Ḥamīdī) 315
İbrāhīm Efendi (Ḥüseyn Paşa-zāde Kihteri, 1094'te İzmir ḳāḍīsi) 596, 599, 613, 653, 677, 706, **796-797**
İbrāhīm Efendi (İmām) 915
İbrāhīm Efendi (İmām-ı Sulṭānī Ḥüseyn Efendi-zāde) 757, 805
İbrāhīm Efendi (İmām-ı Sulṭānī) 917, 923, 926, 938, 940, 965
İbrāhīm Efendi (İmām-ı Sulṭānī, Rūmili ṣadrı) **965-966**
İbrāhīm Efendi (İmām-zāde) 806
İbrāhīm Efendi (Ḳāḍī-'asker, Çerkeşli, Anaṭolı ṣadrı) **925-927**
İbrāhīm Efendi (Ḳarabaş, Şeyḫ) 379, 383
İbrāhīm Efendi (Ḳaramanī) 465
İbrāhīm Efendi (Kemāl Efendi-zāde, Rūmili ṣadrı) 318, 384, 420, 437, **471-473,** 528, 529, 611, 917
İbrāhīm Efendi (Kevākibī-zāde) 242,

398, 762
İbrāhīm Efendi (Ḳuṭb, 1065'te Medīne ḳāḍīsi) **459-460**, 634, 693
İbrāhīm Efendi (Kürd) 292
İbrāhīm Efendi (Lāz, 1094'te ordu ḳāḍīsi) **786-787**
İbrāhīm Efendi (Müfettiş) 702, 727, 741, 763, 919, 923, 941
İbrāhīm Efendi (Nīfī) 816
İbrāhīm Efendi (Oġlan Şeyḫ, Ḫalvetī Şeyḫi) **826-829,** 1002
İbrāhīm Efendi (Paşa-zāde) 761, 769
İbrāhīm Efendi (Rūz-nāmeci) 415, 563
İbrāhīm Efendi (Ṣaçlı, Şeyḫ), {Ṣıdḳī} **829-830**
İbrāhīm Efendi (Ṣofyalı, 1075'te Belġrad ḳāḍīsi) {Şükrī} **629-630**
İbrāhīm Efendi (Ṣunʿu'llāh Efendi teẕkirecisi) 348
İbrāhīm Efendi (Şuʿayb-zāde, 1067'de Üsküdar ḳāḍīsi) 448, **475-476,** 513, 594, 648
İbrāhīm Efendi (Teẕkireci) 348
İbrāhīm Efendi (Ṭop-ḫāneli) 829
İbrāhīm Efendi (Ṭrabzonī) 795, 946
İbrāhīm Efendi (Türk) 917, 928
İbrāhīm Efendi (Uşşāḳī-zāde mülāzımı) 602
İbrāhīm Efendi (Üftāde-zāde, Celvetī Şeyḫi, Burusalı) **843-845**
İbrāhīm Efendi (Ümmī) 454, 539, 688
İbrāhīm Efendi (Üsküdarī Ḳāḍī) 700
İbrāhīm Efendi, bk. İbrāhīm Çelebi (Mü'min-zāde, 1095'te Efḍaliyye müderrisi)
İbrāhīm Efendi-zāde 397
İbrāhīm el-Gülşenī (Şeyḫ, Gülşenī ṭarīḳatı pīri) 824, 949
İbrāhīm el-Ḳummī (Şeyḫ) 536
İbrāhīm Ḫān (Sulṭān) 263, 279, 280, 289, 350, 359, 360, 361, 379, 390, 757, 860, 865, 921, 954, 961, 965, 992, 1004,
İbrāhīm Ḫān-zāde Ḫˇācesi, bk. Muṣlī Efendi (İbrāhīm Ḫān-zāde Ḫˇācesi, Sinoblu)
İbrāhīm Ketḫudā Medresesi 716
İbrāhīm Paşa (Dıramalı) 962
İbrāhīm Paşa (Diyārbekr beglerbegisi) 902
İbrāhīm Paşa (Gürci) 908, 912
İbrāhīm Paşa (Ḳara, ṣadr-ı aʿẓam, Bayburdlı) 899, 902, **912**, 946, 1016
İbrāhīm Paşa (Kör Ḫazīnedār) 362
İbrāhīm Paşa (Mıṣr vālīsi) 775
İbrāhīm Paşa (Mıṣrlıoġlı) 959, 962
İbrāhīm Paşa (Muṣāḥib Ḳara) 899
İbrāhīm Paşa (Ṣadr-ı Aʿẓam) 903
İbrāhīm Paşa (Serdār) 902
İbrāhīm Paşa (Şām vālīsi) 903
İbrāhīm Paşa Medrese-i Ṯāniyesi 734, **769,** 968, 972
İbrāhīm Paşa Medrese-i Ūlāsı 931
İbrāhīm Paşa Medresesi 385, 522, 761, 979
İbrāhīm Paşa Sarāyı 328, 664, 721, 769, 862, 905
İbrāhīm Paşa-yı Atīḳ Medresesi 235, 380, 448, 485, 511, 512, 662, 686, 687, 721, 743, 785, 948, 970, 972, 982
İbrāhīm Paşa-yı Cedīd Medresesi 245, 298, 310, 448, 485, 557, 600, 676, 716, 738, 770, 785, 786, 790, 791, 808, 968
İbrāhīm Tennūrī 264

İbrāhīm-i Aḳsarāyī Tekyesi (Şeyḫ) 428
İbrāhīm-i Gülşenī (Edrineli Dervīş, Gülşenī Şeyḫi) **948-950**
İbrāhīm-i Kürdī (Monlā) 743
İbşīr Muṣṭafā, bk. Muṣṭafā Paşa (İbşīr, ṣadr-ı a'ẓam)
Īcī-zāde Yaḥyā, bk. Yaḥyā Efendi (Īcī-zāde, Şāmlı)
İdrīs Aġa (Ḫāṣekī Sulṭān'uñ baş aġası) 1013
İdrīs Efendi 315, 324, 539, 683, 803, 938, 939, 973
İdrīs Efendi (1056'da Burusa ḳāḍīsi, Mu'allim-i Sulṭānī Ömer Efendi mülāzımı) **467-468**
İdrīs Köşki 931
İḫtiyārāt 354
İḥyā-yı 'Ulūm 478
Īḳāẓü'l-insān min-Sinetihi fī-beyān ile'l-mevṣūl ve ṣılatihi 219
İlāhī-zāde (Müderris) 893, 894
İlāhī-zāde Meḥemmed, bk. Meḥemmed Efendi (İlāhī-zāde, İstanbulī)
İlbād Ḳal'ası 872
İlhāmü'l-muḳaddes mine'l-feyżi'l-aḳdes 480
İlyās Dede-zāde 519, 581, 588
İlyās Efendi (Ṭabīb, Ḳaramanī) 340
İmād Efendi (Vālide Sulṭān ketḫudāsı) 938
İmād-ı Rūm 426
İmādī Efendi 538
İmād-zāde Meḥemmed, bk. Meḥemmed Efendi (İmād-zāde, Üsküdarī Maḥmūd Efendi torunu)
İmām Efendi (Anaṭolı ṣadrı) 894
İmām Ḥüseyn Türbesi (Hz. Ali'nin oğlu) 268
İmām Şāfi'ī 511
İmām-ı A'ẓam 275, 277, 286
İmām-ı Sulṭānī Abdu'llāh, bk. Abdu'llāh Efendi (İmām-ı Sulṭānī, Kerāsteci-zāde)
İmām-ı Sulṭānī Evliyā Meḥemmed, bk. Meḥemmed Efendi (Şeyḫ, Evliyā, (İmām-ı Sulṭānī
İmām-ı Sulṭānī Meḥemmed, bk. Meḥemmed Efendi (İmām-ı Sulṭānī, Ḥāfiẓ, Ḳasṭamonılı)
İmām-ı Sulṭānī Meḥemmed, bk. Meḥemmed Efendi (İmām-ı Sulṭānī, Şeker)
İmām-ı Sulṭānī Yūsuf Maḫdūmı, bk. Meḥemmed Efendi (İmām-ı Sulṭānī Yūsuf Maḫdūmı, İmām-zāde)
İmām-ı Sulṭānī Yūsuf, bk. Yūsuf Efendi (İmām-ı Sulṭānī, Şāmī)
İmām-zāde Abdü'l-ḳādir, bk. Abdü'l-ḳādir Efendi (İmām-zāde, 1081'de Yeñişehr ḳāḍīsi)
İmām-zāde Efendi 377, 378, 380, 394, 467, 472, 474, 528, 555, 565, 568, 573, 602, 624, 625, 670, 683, 708, 728, 746, 783, 811, 916, 947, 982
İmām-zāde Meḥemmed, bk. Meḥemmed Efendi (İmām-ı Sulṭānī Yūsuf Maḫdūmı, İmām-zāde)
İmām-zāde Meḥemmed, bk. Meḥemmed Efendi (İmām-zāde Şeyḫ, Ḫūrpeşteli Muṣṭafā Efendi'nin oğlu)
İmām-zāde Süleymān, bk. Süleymān Efendi (İmām-zāde, Şāmī Ḥüseyn Efendi'nin oğlu)
İmāret Cāmi'i 974

İnāyātī (Şeyḫ) 409
İnāyet Giray 285
*İnāyetü'l-ināye* 979
İncirli 1001
İnebolı 669
İnegöl 704, 972, 978
İnel Beg Medresesi 922
İpek 959
İplikci Ṣıyāmī, bk. Ṣıyāmī Efendi (İplikci Ṣıyāmī, Cānikli)
İpṣala 219, 391, 580, 639, 692, 772
Īrān 565
Īsā Aġa-zāde Efendi 726
Īsā Beg Medresesi 213, 316, 347, **733**
Īsā Efendi 234, 288, 291, 293, 337, 376, 380, 522, 590, 665, 720, 730, 918
Īsā Efendi (Bosnalı, Rūmili ṣadrı) **293-294,** 418, 429, 453, 475, 561, 744, 766, 922, 935
Īsā Efendi (Bosnevī, Ḳara Çelebi-zāde Abdü'l-azīz Dāmādı) **766-768**
Īsā Efendi (Īşī, Aydınlı) {Īşī} 311, 348, **397-398**, 412, 451, 594
Īsā Efendi (Re'īsü'l-eṭibbā, Saḳızlı) **389-390** , 630
Īsā Efendi (Şeyḫ) 934
Īsā Efendi (Ṭabīb) 385, 630
İsaḳcı 892
İṣām 250
Īsā-zāde Efendi 921, 931, 990
Īsā-zāde Meḥemmed, bk. Meḥemmed Aziz Efendi (Īsā-zāde, Ḳara Çelebi-zāde torunu)
Īsā-zāde Tārīḫi 902
İsḥāḳ Aġa 368
İsḥāḳ Beg (Ḳırşehr begi) 866
İsḥāḳ Efendi 324, 406, 431, 495, 830
İsḥāḳ Efendi (Acem, Ḳarabāġlı, 1054'te Eyyūb ḳāḍīsi) **329-330,** 655, 677
İsḥāḳ Efendi (Kürd, 1079'da Edrine ḳāḍīsi) 388, 494, **639-641,** 681
İsḥāḳ Efendi (Ser-bendī-zāde, 1081'de Baġdād ḳāḍīsi) **624-625**
İsḥāḳ-zāde Efendi 529, 596, 650, 651, 654, 798, 985
İsḥāḳ-zāde Ẓuhūrī, bk. Meḥemmed Ṣāliḥ Efendi (İsḥāḳ-zāde Ẓuhūrī) {Ẓuhūrī}
İsḥāḳ-zāde, bk. Meḥemmed Ṣāliḥ Efendi (İsḥāḳ-zāde Ẓuhūrī) {Ẓuhūrī}
İskender 199, 261, 938, 1004, 1013
İskender Paşa 555
İskender Paşa Medresesi 316, 593, 608, 654, 681, 712, 796, 938, 945
İslām Giray 364, 872, 873, 913
İslām Paşa 363
İslimiyye 700, 981
İsmā'īl Aġa 869
İsmā'īl Aġa (dārü's-sa'āde aġası) 1008
İsmā'īl Aġa Cāmi'i 738
İsmā'īl Aġa-zāde, bk. Alī Efendi (İsmā'īl Aġa-zāde, 1085'te Baġdād ḳāḍīsi)
İsmā'īl Efendi 210, 356, 823, 924, 940, 948, 992
İsmā'īl Efendi (Canikī) 772
İsmā'īl Efendi (Cism-i Laṭīf, Şeyḫ) **1001-1002**
İsmā'īl Efendi (Erżurūmī, Aḥmediyye Medresesi müderrisi) **751-752**
İsmā'īl Efendi (Ḳarabāġī) 852
İsmā'īl Efendi (Ḳayseriyyeli) 940
İsmā'īl Efendi (Ṣāliḥ Paşa imāmı) 817
İsmā'īl Efendi (Ser-bendī-zāde Büzürg, 1073'te Süleymāniyye müderrisi) **520-521**

İsmā'īl Efendi (Şāriḥ-i Mülteḳā Sivās müftīsi) 819
İsmā'īl Efendi (Şeyḫ) 822
İsmā'īl Efendi (Şeyḫ, Ḳızanlıḳlı, 1045'ta Ayaṣofıyya vā'iẓi) **352-353**
İsmā'īl Paşa 885, 962
İsmā'īl Paşa (İstanbul ḳā'im-maḳāmı) 1009
İsmā'īl Paşa (Nişāncı) 931, 957
İsmā'īl Paşa (Ṣadr-ı A'ẓam) 958
İsmā'īl Paşa (Şām paşası) 1012
İsmā'īl Paşa (Yeñiçeri Aġası) 1010
İsmā'īl-zāde Efendi 448, 450, 490, 514, 726, 743, 767, 802, 922, 933
İsmā'īl-zāde Meḥemmed, bk. Meḥemmed Efendi (İsmā'īl-zāde, Burusalı, 1061'de Edrine ḳāḍīsi)
İsmā'īl Paşa (Ṣadr-ı a'ẓam, Ayaşlı) 962
İṣmetī Efendi Ḥasanı, bk. Ḥasan Efendi (İṣmetī Efendi Tābi'i, İṣmetī Ḥasanı)
İṣmetī Efendi Ḫıṣmı, bk. Meḥemmed Efendi (İṣmetī Efendi Ḫıṣmı, 1091'de İzmir ḳāḍīsi)
İṣmetī Efendi Tābi'i, bk. Ḥasan Efendi (İṣmetī Efendi Tābi'i, İṣmetī Ḥasanı)
İṣmetī Efendi, bk. Meḥemmed Efendi (İṣmetī, Rūmili ṣadrı)
İṣmetī Ḥasanı, bk. Ḥasan Efendi (İṣmetī Efendi Tābi'i, İṣmetī Ḥasanı)
İṣmetī Meḥemmed, bk. Meḥemmed Efendi (İṣmetī, Rūmili ṣadrı)
İsmiḫān Sulṭān Medresesi 242, 297, 316, 384, 385, 411, 447, 481, 520, 565, 582, 583, 584, 597, 606, 608, 610, 616, 625, 643, 673, 677, 701, 705, 706, 710, 711, 753, 800, 805, 813, 817, 921, 935
İsmiḫān Sulṭān Medresesi (Fetḥiyye'de), 230, 316, 393, 596, 625, 788, 813, 944, 981
İspirī Alī, bk. Alī Efendi (İspirī, Şeyḫ)
İstanbul 2, 5, 166, 202, 205, 207, 211, 215, 218, 223, 230, 231, 235, 238, 239, 240, 241, 243, 244, 249, 250, 251, 255, 259, 261, 267, 268, 271, 274, 277, 285, 288, 290, 291, 302, 304, 318, 322, 323, 325, 326, 336, 337, 342, 349, 352, 353, 362, 374, 376, 377, 378, 379, 387, 388, 391, 392, 394, 399, 406, 408, 411, 412, 413, 415, 416, 434, 435, 437, 442, 446, 449, 451, 453, 455, 458, 466, 469, 472, 477, 491, 497, 498, 499, 502, 503, 508, 512, 517, 523, 528, 531, 532, 534, 537, 538, 560, 561, 564, 573, 574, 582, 583, 591, 610, 615, 617, 618, 629, 631, 635, 637, 643, 645, 646, 659, 662, 665, 667, 669, 671, 674, 679, 683, 685, 686, 688, 697, 701, 705, 707, 708, 709, 711, 714, 715, 719, 724, 727, 731, 734, 739, 741, 743, 744, 745, 752, 754, 757, 758, 761, 763, 764, 766, 767, 769, 777, 782, 783, 784, 787, 788, 791, 800, 805, 806, 807, 808, 810, 814, 817, 819, 822, 824, 826, 831, 832, 836, 837, 838, 839, 840, 842, 847, 848, 849, 858, 860, 864, 866, 869, 872, 874,

876, 881, 883, 885, 886, 893, 897, 898, 899, 900, 902, 904, 905, 908, 910, 911, 912, 913, 914, 921, 922, 923, 926, 928, 931, 934, 937, 941, 943, 944, 946, 949, 951, 955, 957, 959, 961, 962, 963, 965, 971, 972, 973, 975, 977, 978, 979, 980, 981, 983, 985, 987, 992, 993, 997, 1000, 1001, 1007, 1011, 1012, 1014, 1015, 1016, 1018, 1019 // **Dārü's-salṭana** 212, 218, 221, 228, 231, 246, 249, 250, 255, 259, 272, 273, 288, 294, 308, 327, 337, 339, 351, 357, 372, 391, 394, 399, 402, 429, 444, 466, 472, 485, 502, 524, 559, 562, 572, 617, 625, 626, 628, 647, 654, 668, 669, 679, 698, 707, 720, 722, 730, 739, 744, 772, 778, 823, 835, 836, 838, 885 // **Ḳosṭanṭıniyye** 204, 222, 225, 247, 249, 250, 311, 329, 330, 343, 357, 420, 434, 448, 466, 477, 478, 485, 486, 490, 510, 511, 537, 554, 572, 591, 592, 617, 620, 647, 668, 683, 689, 730, 734, 738, 742, 763, 768, 783, 799, 801, 812, 830, 834, 846, 925, 926, 927, 933, 940, 961, 974, 977, 979, 984, 986, 1002, 1012 // **Sitanbul** 165, 339, 349, 352, 354, 389, 393, 417, 480, 499, 500, 556, 565, 572, 575, 577, 581, 583, 635, 783, 800, 820, 849, 859, 904, 924, 925, 946, 954, 955, 964, 971, 973, 975, 976, 995, 999, 1002

İstanbul Sinān Paşası, bk. Sinān Paşa Medresesi (İstanbul'da)

İstanbul Vālide Sulṭān Medresesi, bk. Vālide Sulṭān Medresesi (İstanbul'da)

İstanbul Vālide Sulṭānı, bk. Vālide Sulṭān Medresesi (İstanbul'da)

İstanbul Vālidesi, bk. Vālide Sulṭān Medresesi (İstanbul'da)

İstanbul Yolı 703

İstanbullı Alī, bk. Alī Efendi (Ḳaṣṣāb-zāde, İstanbullı)

İstavroz 393

İsti'ārāt 167, 671

İstinköy 995

İstolnibelġrad 901

*İṣārātü'l-merām min-'ibādāti'l-imām* 809

Īşī Efendi, bk. Īsā Efendi (Īşī, Aydınlı) {Īşī}

Īşī, bk. Īsā Efendi (Īşī, Aydınlı) {Īşī}

İvaż Efendi 494, 601

İvaż Efendi (Arab) 153, 692

İvaż Efendi (Şāmī, 1077'de Medīne ḳāḍīsi) 153, 639, **678-679,** 682, 735, 773

İvaż Paşa Medresesi 224

İvaż-zāde 385

İzmir 211, 213, 219, 232, 292, 311, 323, 379, 385, 397, 401, 421, 437, 463, 474, 481, 514, 515, 517, 521, 522, 524, 534, 539, 552, 561, 580, 581, 586, 603, 642, 645, 649, 654, 668, 677, 699, 708, 722, 727, 733, 734, 779, 781, 797, 805, 811, 932, 937, 941, 943, 948, 973

İzmirī Süleymān, bk. Süleymān Efendi

(Ordu Ḳāḍīsi, İzmirī)
İzniḳ 204, 292, 318, 417, 453, 480, 526, 555, 560, 626, 627, 635, 696, 874, 883, 978
İzniḳ Orḫaniyyesi, bk. Orḫaniyye Medresesi (İzniḳ'de)
İznikmid 217, 273, 274, 278, 337, 356, 362, 381, 865
İzzet Efendi 665
İzzetī Meḥemmed, bk. Meḥemmed Efendi (Şeyḫü'l-İslām Yaḥyā Efendi Birāder-zādesi) {İzzetī}

## K

Ḳaba Receb, bk. Receb Efendi (Ḳaba, Ḳasṭamonılı)
Ḳabaḳ Şihābü'd-dīn 925
Ḳabaḳulaḳ Emīri 316
Ḳabaḳulaḳ-zāde Efendi 214, 217, 300, 312, 336, 339, 343, 466, 512, 581, 592, 620, 656, 663, 667, 668, 674, 707, 796, 798, 812, 817, 915, 925, 927
Ḳabaḳulaḳ-zāde Meḥemmed, bk. Meḥemmed Efendi (Ḳabaḳulaḳ-zāde, Çāvuşbaşı Nūru'llāh Efendi'nin oğlu, ö. 1083)
Ḳabaḳulaḳ-zāde Meḥemmed, Meḥemmed Efendi (Ḳabaḳulaḳ-zāde, Şeyḫ Alī Efendi'nin oğlu, ö. 1061)
Ḳabaṣaḳal Aḥmed, bk. Aḥmed Efendi (Ḳabaṣaḳal, Bolılı)
Kabe-i Muaẓẓama 568, 982
Ḳābil Vücūd-zāde 706, 798
Ḳābilī, bk. Meḥemmed Efendi (Yāverī-zāde, Ispartalı) {Ḳābilī}
Ḳaburġa 996
Ḳadırġa Limanı Medresesi, bk. Meḥemmed Paşa Medresesi (Ḳadırġa Limanı'nda)
Ḳadırġa Limanı Meḥemmed Paşa Medresesi, bk. Meḥemmed Paşa Medresesi (Ḳadırġa Limanı'nda)
Ḳadırġa Limanı Meḥemmed Paşası, bk. Meḥemmed Paşa Medresesi (Ḳadırġa Limanı'nda)
Ḳadırġa Limanı Sarāyı 368
*Ḳāḍī* 694
Ḳāḍī Abdü'l-ḥalīm Medresesi 523, 585, 726, 740, 742, 779, 797, 803
*Ḳāḍī Beyżāvī* 447
Ḳāḍī Devvānī 417
Ḳāḍī Ḫayrü'd-dīn Medresesi 710, **792**
Ḳāḍī Ḥüsām Medresesi 526
Ḳāḍī İvaż Medresesi 604, 662
Ḳāḍī Maḥmūd Medresesi 250, 625, 630, 666, 712, 747
*Ḳāḍī Mīr* 656
Ḳāḍī Süleymān Medresesi 808
Ḳāḍī Zekeriyyā 536
Ḳāḍī-'asker Ḥāmid, bk. Ḥāmid Efendi (Ḳāḍī-'asker, Aḳṣarāylı, Rūmili ṣadrı)
Ḳāḍī-'asker İbrāhīm, bk. İbrāhīm Efendi (Ḳāḍī-'asker, Çerkeşli, Anaṭolı ṣadrı)
Ḳādirī Çelebi 224
Ḳāḍī-zāde Efendi 217, 253, 296, 521, 825, 835, 849, 995, 1001
Ḳāḍī-zāde Efendi (Re'īsü'l-meşāyiḫ) 477
Ḳāḍī-zāde Efendi (Ṣofyalı) 353
Ḳāḍī-zāde Efendi, bk. Meḥemmed Efendi (Ḳāḍī-zāde, Şeyḫ, Balıkesirli)
Ḳāḍī-zāde Meḥemmed, bk. Meḥemmed Efendi (Ḳāḍī-zāde, Şeyḫ, Balıkesirli)

Ḳāḍī-zāde Şeyḫī, bk. Aḥmed Efendi (Ser-bendī-zāde Şeyḫī, Ḳāḍī-zāde Şeyḫī)
Ḳāḍī-zāde-i Rūmī 446
Ḳadrī Efendi (İmām-zāde) 604
Ḳadrī Efendi (Rūmili ṣadrı, Alā'iyyeli Yūsuf Efendi'nin oğlu) 384, 491, 591, 617, 619, 689,692, **695-698**, 754, 785, 787, 914, 915, 916, 918, 970, 975
Ḳadrī Efendi Dāmādı, bk. Abdu'llāh (Efendi (Ḳadrī Efendi Dāmādı, Gelibolılı
Ḳadrī-zāde Abdü'l-ḳādir, bk. Abdü'l-ḳādir Efendi (Ḳadrī-zāde, 1080'de Murād (Paşa-yı Cedīd müderrisi
Ḳadrī-zāde Çelebi 347, 400, 614
Ḳadrī-zāde Efendi, bk. Meḥemmed Efendi (Ḳadrī-zāde, Şeyḫü'l-İslām Abdü'l-ḳādir Efendi'nin oğlu, 1062'de Burusa ḳāḍīsi)
Ḳadrī-zāde Meḥemmed, bk. Meḥemmed Efendi (Ḳadrī-zāde, Şeyḫü'l-İslām Abdü'l-ḳādir Efendi'nin oğlu, 1062'de Bu-(rusa ḳāḍīsi
*Kāfiye* 776
Ḳāf-zāde Fā'iżī Efendi, bk. Abdü'l-ḥay Efendi (Ḳāf-zāde Fā'iżī)
Ḳāhire 215, 230, 291, 337, 339, 393, 400, 446, 537, 539, 575, 607, 621, 645, 684, 688, 745, 748, 760, 775, 804, 807, 815, 832, 836, 927, 975, 977, 997, 1013
Ḳahriyye Medresesi 289, 670, 715
*Kā'ide-i Fāḫire* 979
Ḳal'a-i Sulṭānī 707, 763, 937
Ḳalaylı Ḳoz 1012
Ḳalender-ḫāne Medresesi 222, 230, 297, 301, 405, 431,452, 454,461,486, 498, 519, 533, 568, 581, 585, 611, 613, 624, 627, 640, 645, 721, 747, 769, 811, 941, 944, 990
Ḳalenderiyye 386
Ḳalenderoġlı 484
Ḳalḳandelen 305
Ḳalure 367
Ḳamaniçe 890, 892, 893, 965, 1016
Ḳamaniçe Ḳal'ası 890
Ḳamaniçe Seferi 997
Ḳāmetī Efendi 310
Ḳāmetī-zāde Efendi, bk. Meḥemmed Efendi (Ḳāmetī-zāde, 1078'de İstanbul ḳāḍīsi)
Ḳāmetī-zāde Meḥemmed, bk. Meḥemmed Efendi (Ḳāmetī-zāde, 1078'de İstanbul ḳāḍīsi)
Ḳandıra 686
Ḳandiye 367, 711, 867, 871, 887, 911, 985, 1012, 1015, 1017
Ḳandiye Ḳal'ası 712, 887
Ḳanije 909, 962
Ḳañlıca 555, 593
Ḳanlu Ḳozlar 615
Ḳansu Beg 269
Ḳapan Ḫānı 894, 896
Ḳaplan Paşa İmāmı Ömer, bk. Ömer Efendi (Ḳaplan Paşa İmāmı, 1092'de Bosna ḳāḍīsi)
Ḳapluca Medresesi 292, 514, 592
Ḳapuaġası Medresesi 245, 456, 691, 764
Ḳapuarası 1017
Ḳapucıbaşı (Ḳapucıbaşı) Meḥemmed Paşa 356, 361
Ḳapucı-zāde Aḥmed, bk. Aḥmed Efendi (Ḳapucı-zāde, 1088'de İstanbul

Vālidesi müderrisi)
Ḳapudan Alī Paşa Medresesi 453, 459, 494, 561, 629
Ḳapudan Paşa 867
Ḳapuortası 1012
Ḳara Aḥmed Tekyesi 822
Ḳara Ca'fer, bk. Ca'fer Efendi (Ḳara, (1084'te Ġalaṭa ḳāḍīsi

Ḳara Çāvuş 382, 869
Ḳara Çelebi-zāde Abdü'l-'azīz, bk. Abdü'l-'azīz Efendi (Ḳara Çelebi-zāde, Şeyḫü'l-İslām) {Azīz}
Ḳara Çelebi-zāde Efendi, bk. Abdü'l-'azīz Efendi (Ḳara Çelebi-zāde, Şeyḫü'l-İslām) {Azīz}
Ḳara Çelebi-zāde Maḥmūd Efendi Maḫdūmı Oṣmān, bk. Oṣmān Efendi (Ḳara Çelebi-zāde Maḥmūd Efendi Maḫdūmı, 1058'de Selanik ḳāḍīsi)
Ḳara Çelebi-zāde Maḥmūd, bk. Maḥmūd Efendi (Ḳara Çelebi-zāde, Rūmili ṣadrı)
Ḳara Gümrük 698
Ḳara Ḥasan Aġa 372
Ḳara Ḥüsām-zāde Efendi 702, 707
Ḳara İbrāhīm, bk. İbrāhīm Paşa (Ḳara, ṣadr-ı a'ẓam, Bayburdlı)
Ḳara Mūsā, bk. Mūsā Efendi (Ḳara, Ḳon-(yalı

Ḳara Muṣṭafā Paşa Medresesi **344**, 354, 395, 396, 457, 485, 521, 529, 608, 624, 625, 635, 639, 661, 664, 667, 668, 692, 713, 757, 774, 788, 798, 935
Ḳara Muṣṭafā Paşa Türbesi 253, 907
Ḳara Muṣṭafā, bk. Muṣṭafā Paşa (Ḳara, (Arnavud, ṣadr-ı a'ẓam, ö. 1053
Ḳara Muṣṭafā, bk. Muṣṭafā Paşa (Ḳara, Merzifonī, ṣadr-ı a'ẓam, ö. 1095) 612, **911-912**
Ḳara Şükru'llāh, bk. Şükru'llāh Efendi (Ḳara, 1042'de Mekke ḳāḍīsi)
Ḳaraaġac Maḥallesi 357
Ḳarabāġ 851
Ḳarabāġ-ı Gence 751
Ḳarabaş Medresesi 966
Ḳarabiber Çiftligi 897, 911
Ḳaraca Aḥmed Tekyesi 331, 594, 641
Ḳaradeñiz 267, 268, 361, 418, 842, 873, 908
Ḳaradeñiz boġazı 267
Ḳarāfe-i Ṣuġra 621
Ḳaraferye 214, 228
Ḳarafoça Limanı 864
Ḳaraḥiṣār 484, 884
Ḳaraḥiṣār Medresesi 233
Ḳaraḳaş Efendi 480, 625, 630, 666, 773
Ḳaraḳaş Efendi, bk. Meḥemmed Efendi (Ḳaraḳaş, 1079'da Saḳız ḳāḍīsi)
Ḳaraḳaş Meḥemmed, bk. Meḥemmed Efendi (Ḳaraḳaş, 1079'da Saḳız ḳāḍīsi)
Ḳaraḳız-zāde 222
Ḳaraman 230, 355, 526, 628, 634, 873, 875, 890, 892, 898, 908, 909, 1002, 1011
Ḳaraman Ereglisi 775
Ḳaramānī Efendi (Sarāy Ḫ'ācesi) 354
Ḳaramanī Yūsuf, bk. Yūsuf Efendi (Ḳaramanī, 1080'de Ayaṣofıyya Medresesi müderrisi)
Ḳaraṣu 439, 708
Ḳaraṣu Yeñicesi 532, 557, 763, 937
Ḳaraṭaġ 984

Kārgīr Ḫān 894
Ḳarışdıran 897, 911, 990
Ḳārī Aḥmed, bk. Aḥmed Dede (Ḳārī, Mevlevī Şeyḫi)
Ḳarlofca 1005
Ḳarn-ābād 141, 569, 574, 640, 978, 982
Ḳarṣ 269, 770, 1011
Ḳāsım (Ḳara) 720
Ḳāsım Aġa 870
Ḳāsım Efendi 313, 322, 324, 348, 408, 467
Ḳāsım Efendi (Bülbül-zāde) 301
Ḳāsım Efendi (Kürd, 1049'da İstanbul ḳāḍīsi) 204, 222, 288, **290-292,** 294, 302, 337, 434, 494
Ḳāsım Efendi (Rā'ī-zāde) 514
Ḳāsım Efendi-zāde 431
Ḳāsım Paşa (Semt) 239, 311, 312, 342, 428, 450, 615, 665, 691, 712, 757, 781, 788, 845, 934
Ḳāsım Paşa (Ṭımışvar vālīsi Çuḳadar) 910
Ḳāsım Paşa Medrese-i Ṯāniyesi 924, 942i 969
Ḳāsım Paşa Medresesi 210, 216, 312, 342, 386, 401, 431, 447, 475, 516, 581, 590, 597, 610, 636, 648, 656, 658, 664, 677, 712, 770, 910, 924, 925, 932, 938, 950, 972, 990
Ḳāsım Paşa Medresesi (Cezerī) 410, 498, 601, 716, 735, 737, 802, 817, 932, 940
Ḳāsım Paşalı Abdī Dede-zāde, bk. Ḫalīl Dede (Ḳāsım Paşalı Abdī Dede-zāde, Mevlevī Şeyḫi)
Ḳāsım Paşalı Çāvuş-zāde, bk. Muṣṭafā Efendi (Ḳāsım Paşalı Çāvuş-zāde, 1084'te Üsküdar ḳāḍīs
Ḳāsım-zāde Abdu'llāh, bk. Abdu'llāh Efendi (Ḳāsım-zāde, 1087'de Şām ḳāḍīsi)
Ḳāsım-zāde Efendi 588, 655, 979
Ḳāsım-zāde Efendi (Amā) 516, 653
Ḳāsım-zāde Meḥemmed, bk. Meḥemmed Ṣāliḥ Efendi (Ḳāsım-zāde, 1067'de Yeñişehr ḳāḍīsi){Ṣulḥī}
*Ḳaṣīde-i Bürde* 308, 513
Ḳaṣṣāb-zāde, bk. Alī Efendi (Ḳaṣṣāb-zāde, İstanbullı)
Ḳasṭamonı 222, 227, 310, 367, 447, 508, 522, 560, 622, 686, 727, 787, 801, 847, 906
Kāşif Çelebi 814
Ḳaṭırcıoġlı 865, 866
Kātib Çelebi, bk. Muṣṭafā Efendi (Ḥācī Ḫalīfe, Kātib Çelebi)
Kātib-zāde Efendi 295
Kātib-zāde Zeynü'l-ābidīn, bk. Zeynü'l-ābidīn Efendi (Kātib-zāde, 1070'te Eyyūb ḳāḍīsi)
Ḳaṭīfeci-zāde 292
Ḳavaḳ 882
Ḳavala 962
Ḳavuḳcı-zade Efendi 974
Ḳavuḳcı-zāde Efendi (Edrineli) 971
Ḳaya Sulṭān 364, 909
Ḳayġan Cāmi'i 800
Ḳayıncıḳ 534, 809
Ḳayışbıñarı 866
Ḳayṣeriyye 213, 264, 267, 316, 387, 448, 480, 608, 609, 633, 670, 680, 709, 718, 728, 767, 777, 795, 838, 969, 989, 991, 1009
Ḳazaḳ 369

Ḳazdaġlı Abdu'llāh, bk. Abdu'llāh Efendi (Ḳazdaġlı, Ḳāḍī-ʿasker Ḳadrī Efendi dāmādı)
Ḳazṭaġı 336, 417, 639
Ḳazvin 270
Kebīrī Meḥemmed, bk. Meḥemmed Efendi (Kebīrī, Bustāncı Ḫʿācesi)
Kebīrī-zāde Efendi 604, 663, 707, 711, 722, 757, 805, 919, 975
Kebīrī-zāde Muṣṭafā, bk. Muṣṭafā Efendi (Kebīrī-zāde, Anaṭolı ṣadrı)
Kec-dehān Dāmādı Abdu'llāh Maḫdūmı, bk. Muṣṭafā Efendi (Kec-dehān Dāmādı Abdu'llāh Efendi Maḫdūmı, 1092'de Süleymāniyye müderrisi)
Kec-dehān Dāmādı Abdu'llāh, bk. Abdu'llāh Efendi (Kec-dehān Dāmādı, 1072'de İstanbul ḳāḍīsi)
Kec-dehān Dāmādı, bk. Abdu'llāh Efendi (Kec-dehān Dāmādı, 1072'de İstanbul ḳāḍīsi)
Kec-dehān-zāde 622
Kedi Ḥüseyn, bk. Ḥüseyn Efendi (Kefevī, Kedi Ḥüseyn)
Kefe 267, 363, 578, 653, 702, 773
Kefevī Abdü'r-raḥīm, bk. Abdü'r-raḥīm Efendi (Kefevī, 1061'de Ṣaḥn müderrisi)
Kefevī Ḥüseyn, bk. Ḥüseyn Efendi (Kefevī, Kedi Ḥüseyn)
Kelb Alī Ḫān 275
Kelīm Çelebi (Eyyūbī) 296, 423
Kemāl Çayırı 900, 1009
Kemāl Efendi 304, 672, 916
Kemāl Efendi (Ṣadāret-i Rūm) 341
Kemāl Efendi (Şām ḳāḍīsi) 304
Kemāl Efendi-zāde 465, 474, 564, 717, 733, 914
Kemāl Efendi-zāde İbrāhīm, bk. İbrāhīm Efendi (Kemāl Efendi-zāde, Rūmili ṣadrı)
Kemāl Efendi-zāde Maḫdūmı Yaḥyā, bk. Yaḥyā Çelebi (Kemāl Efendi-zāde Maḫdūmı, 1079'da Kürkcibaşı Medresesi müderrisi)
Kemāl Efendi-zāde Yaḥyā, bk. Yaḥyā Çelebi (Kemāl Efendi-zāde Maḫdūmı, 1079'da Kürkcibaşı Medresesi müderrisi)
Kemāl Paşa-zāde 323, 418, 591, 951
Kemālü'd-dīn Meḥemmed Efendi 471
Kemāl-zāde Efendi 661
Kenʿān Paşa 272, 275, 364, 727, 863
Kenʿān Paşa (Ṣarı) 876, 883
*Kenz* 513, 652, 685
Kepenekci Sinān Medresesi 400, 456, 507, 511, 561, 629, 630, 702, 734, 740, 792, 808, 981
Kerāsteci-zāde 462
Kerāsteci-zāde Abdu'llāh, bk. Abdu'llāh Efendi (İmām-ı Sulṭānī, Kerāsteci-zāde)
Kerīm Efendi 290
Kesbī Çelebi 284
Keskin Dede Mezāristānı 559, 626, 636, 685, 727
Keskin Dede Tekyesi 343,453
Keskin Paşa-zāde 879
Kesriyye 295
Kesriyyeli Maḥmūd, bk. Maḥmūd Efendi (Kesriyyeli, 1042'de Burusa ḳāḍīsi)
Kestel 463, 857, 858
Keşān 605, 640, 700, 707, 754, 791, 817, 937

*Keşfü'z-zünūn 'an-Esāmī'l-kütüb ve'l-fünūn* 479
*Keşşāf* 620
Ketḫudā Beg 435
Kevākibī-zāde Efendi 433, 576, 625, 711, 791, 922, 923, 926, 937
Kevākibī-zāde Meḥemmed, bk. Meḥemmed Efendi (Kevākibī-zāde Şeyḫ, 1091'de İstanbul ḳāḍīsi)
Kevākibī-zāde Şeyḫ Meḥemmed, bk. Meḥemmed Efendi (Kevākibī-zāde Şeyḫ, 1091'de İstanbul ḳāḍīsi)
Ḳıbrıs 205, 420, 487, 540, 554, 589, 667, 799, 837, 876, 878, 910, 924, 942, 966, 983, 994, 1009, 1012
Ḳılıç Alī Paşa Cāmi'i 566, 826, 832, 951
Ḳılıç Alī Paşa Medresesi 231, 296, 401, 471, 648, 656, 658, 680, 704, 709, 737, 811, 921, 926, 941, 944, 946
Ḳılıç Alī Paşa-yı Cedīd Medresesi 296
Ḳırım 261, 913, 958
Ḳırımī Medresesi, bk. Mollā Ḳırımī Medresesi
Ḳırḳ Çeşme 742
Ḳırḳ Kenīsā 637, 650
Ḳırḳ Kilisā 899
Ḳırşehr 484
Ḳısıḳlı 996
Ḳız Alī, bk. Alī Efendi (Ḳız, 1083'te Ḥaleb ḳāḍīsi)
Ḳız Ḳullesi 838
Ḳızanlıḳ 352
Ḳızıl Yūsuf Efendi 988
Ḳızılmuṣluḳ Medresesi 292, 295, 397, 400, 453, 461, 470, 699
Ḳızılmuṣluḳ Zāviyesi 356
Ḳızıltabya 887
Kiçi Meḥemmed, bk. Meḥemmed Efendi (Kiçi, Şeyḫ)
Kilidbaḥr-i Rūm 590
Kilis 884, 1013
Kilisī Dāmādı Ḥıfẓī Muṣṭafā, bk. Muṣṭafā Efendi (Kilisī Dāmādı, Ḥıfẓī)
Kilisī Dāmādı, bk. Muṣṭafā Efendi (Kilisī Dāmādı, Ḥıfẓī)
Kilisī Muṣṭafā, bk. Muṣṭafā Efendi (Kilisī, 1077'de Süleymāniyye müderrisi)
Kirāmü'd-dīn Efendi (Ḫalvetī Şeyḫi, Ḳoca Muṣṭafā Paşa şeyḫi) **350-351,** 848
Kirāmü'd-dīn Efendi (Seyyid) 952
Kirli Ḫānım-zāde 453
Kirli Ḫānım-zāde Ḥasan, bk. Ḥasan Efendi (Kirli Ḫānım-zāde, 1062'de Mekke ḳāḍīsi)
Kirli Maḥmūd-zāde Efendi 519, 808
Kirmastı 331, 684, 686, 965, 980
Kirmastı Medresesi **623**, 724, 977
Kirmastı Mescidi 428
*Kitāb-ı Büyū'* 988
*Kitāb-ı Dīvānü'l-edeb* 538
*Kitāb-ı İcārāt* 615
*Kitāb-ı Ṭahāret* 403
*Kitābü's- sevāniḥ* 538
Kite 603, 623, 800
Ḳoca Emīr-zāde, bk. Ḫalīl Efendi (Ṭabīb, Ḳoca Emīr-zāde
Ḳoca Muṣṭafā Paşa (Semt) 517, 928
Ḳoca Muṣṭafā Paşa Cāmi'-i Şerīfi 350, 517, 824, 848
Ḳoca Muṣṭafā Paşa Ḫānḳāhı 951
Ḳoca Muṣṭafā Paşa Medresesi 243, 298, 299, 301, 326, 329, 456, 498,

576, 592, 659, 667, 699, 708, 712, 725, 729, 743, 747, 779, 977, 988
Ḳoca Muṣṭafā Paşa Şeyḫi, bk. Alā'ü'd-dīnEfendi (Ḳoca Muṣṭafā Paşa Şeyḫi, Kirāmü'd-dīn Efendi'nin oğlu)
Ḳoca Muṣṭafā Paşa Zāviyesi 848
Ḳoca Naḳīb Kerīme-zādesi Abdu'llāh, bk. Abdu'llāh Efendi (Ḳoca Naḳīb Kerīme-zādesi, 1073'te Filibe ḳāḍīsi)
Ḳoca Naḳīb Maḫdūmı Meḥemmed, bk. Meḥemmed Efendi (Ḳoca Naḳīb Maḫdūmı, naḳībü'l-eşrāf)
Ḳoca Naḳīb-zāde Efendi, bk. Meḥemmed Efendi (Ḳoca Naḳīb Maḫdūmı, naḳībü'l-eşrāf)
Ḳocevī Abdü'l-ġaffār, bk. Abdü'l-ġaffār Efendi (Ḳocevī, 1073'te Abdü's-selām Medresesi müderrisi)
Ḳoç Baba, bk. Şeyḫ Maḥmūd, bk. Maḥmūd Efendi (Rūmiyye Şeyḫi, Ḳoç Baba, Maḥmūd Urmevī)
Ḳoçbaş Maḥmūd, bk. Maḥmūd Efendi (Ḳoçbaş, Burusalı)
Ḳoġacı Dede Cāmi'i 432, 606, 702, 813, 818
Ḳoġacı Dede Medresesi 519
Ḳoġacı Dede Mezārı 392
Ḳonevī Meḥemmed, bk. Meḥemmed Efendi (Ḳonevī, 1068'de Murād Paşa Medresesi müderrisi)
Ḳoñurapa 707, 746
Ḳonya 230, 239, 251, 298, 299, 353, 411, 460, 492, 504, 572, 574, 598, 626, 633, 634, 635, 646, 647, 660, 677, 704, 722, 723, 739, 744, 748, 805, 847, 865, 873, 883, 922, 942, 946
Ḳoṣova 959
*Ḳosṭanṭıniyye Tārīḫi* 479
Ḳosṭanṭıniyye, bk. İstanbul
Ḳosṭanṭın (Boġdan Voyvodası) 882
Köprüli Meḥemmed Paşa Türbesi 898
Köprüli Meḥemmed, bk. Meḥemmed Paşa (Köprüli, ṣadr-ı a'ẓam)
Köprüli-zāde Aḥmed Paşa, bk. Aḥmed Paşa (Fāżıl, Köprili-zāde, ṣadr-ı a'ẓam)
Köprüli-zāde Fāżıl Aḥmed Paşa, Aḥmed Paşa (Fāżıl, Köprili-zāde, ṣadr-ı a'ẓam)
Köprüli-zāde Ḫ'ācesi Osmān, bk. Osmān Efendi (Köprüli-zāde Ḫ'ācesi, Amāsiyyeli)
Köprüli-zāde Muṣṭafā, bk. Muṣṭafā Paşa (Köprüli-zāde, ṣadr-ı a'ẓam)
Köse Dere 984
Köse Yaḥyā, bk. Yaḥyā Efendi (Köse, 1057'de Selanik ḳāḍīsi)
Kösem Vālide 263
Ḳubūrü'ş-şühedā 993
Ḳuds Müftīsi Abdü'r-raḥīm, bk. Abdü'r-raḥīm Efendi (Ḳuds Müftīsi, 1068'de Osmāniyye Medresesi müderrisi)
Ḳudsī Efendi 247, 313, 341
Ḳudsī Efendi (Ḥāfiẓ) 469
Ḳuds-i Şerīf 207, 210, 213, 215, 221,232, 299, 313, 317, 326, 327,329, 393, 400, 429, 433, 435, 446, 448, 452, 454, 461, 466, 495, 509, 521, 522, 554, 582, 584, 592, 608, 610, 614, 617, 621, 627, 643, 654,

673, 676, 678, 701, 703,706, 709,711, 712, 713, 716, 728, 733, 736, 739, 756, 765, 796, 801, 804, 893, 943, 944, 967, 972, 979
Ḳudsī-zāde Efendi 245, 329, 348, 466, 472, 527, 533, 534, 537, 566, 620, 722, 805, 914, 915, 948, 966
Ḳudsī-zāde Efendi (Naḳībü'l-eşrāf) 814
Ḳudsī-zāde Efendi, Meḥemmed Efendi (Ḳudsī-zāde Şeyḫ, Rūmili ṣadrı) {Şeyḫī}
Ḳudsī-zāde Emīri Hāşim, bk. Hāşim Efendi (Ḳudsī-zāde Emīri, 1085'de İsmiḫān Sulṭān Medresesi müderrisi)
Ḳudsī-zāde Şeyḫ Meḥemmed, bk. Meḥemmed Efendi (Ḳudsī-zāde Şeyḫ, Rūmili ṣadrı) {Şeyḫī}
Ḳudsī-zāde Teẕkirecisi, bk. Meḥemmed Efendi (Ḳudsī-zāde Teẕkirecisi, Anaṭolı ṣadrı)
*Ḳuhistānī* 701
*Ḳuhistānī Kebīri* 974
Ḳul Cāmi'i 994
Ḳulaḳ Ḥācī 470
Ḳumburġas 901
Ḳumḳapu 858
Ḳumran 901
Ḳurd Efendi 474, 539
Ḳurdḳulaġı 504
Ḳurşunlı 374
Ḳurşunlı Türbe 459
Kūsec Alī Beg Medresesi **982**
Kūsec Bekr, bk. Ebū Bekr Efendi (Erdebīlī-zāde Dāmādı, Kūsec Bekr)
Kūsec Ebū Bekr, bk. Ebū Bekr Efendi (Erdebīlī-zāde Dāmādı, Kūsec Bekr)
Kūsec Yaḥyā, Yaḥyā Efendi (Köse, Kūsec, 1057'de Selanik ḳāḍīsi)
Ḳuşaṭası 617, 714, 765, 783, 807, 814
Ḳuṭb İbrāhīm, bk. İbrāhīm Efendi (Ḳuṭb, 1065'te Medīne ḳāḍīsi)
Ḳuyular 1005
Ḳuyumcı-zāde Meḥemmed, bk. Meḥemmed Efendi (Ḳuyumcı-zāde, 1094'te Maḥmūd Paşa Medresesi müderrisi)
Küçük Ayaṣofıyya 352
Küçük Bolevī Efendi, bk. Muṣṭafā Efendi (Küçük Bolevī, 1079'da Şāh Sulṭān Medresesi müderrisi, ö. 1084)
Küçük Çekmece 624, 1010
Küçük Meḥemmed 955
Kürd Abdu'llāh, bk. Abdu'llāh Efendi (Kürd, 1062'de Şeh-zāde Medresesi müderrisi)
Kürd Aḥmed, bk. Aḥmed Efendi (Kürd, 1044'te Eyyūb Medresesi müderrisi)
Kürd İsḥāḳ, bk. İsḥāḳ Efendi (Kürd, 1079'da Edrine ḳāḍīsi)
Kürd Ḳāsım, bk. Ḳāsım Efendi (Kürd, (1049'da İstanbul ḳāḍīsi

Kürkcibaşı Cāmi'i 846
Kürkcibaşı Medresesi 326, 344, 430, 452, 514, 556, 612, 613, 653, 658, 676, 688, 695, 730, 738, 931, 946, 947
Kütāhiyye 233, 299, 315, 316, 324, 460, 468, 475, 539, 580, 608, 621, 634, 648, 654, 704, 738, 942

*Kütüb-i Mevād* 721

## L

Labḳa 882
Ladcin 891
Lāġarī Tekyesi 302, 465
Lāhor 967
La'lī-zāde Abdü'l-'azīz, bk. Abdü'l-'azīz Efendi (La'lī-zāde, 1087'de Ḳuds ḳāḍīsi)
La'lī-zāde Efendi 742, 929
Lārende 572
Lārī 656
Laṭīf-zāde 313
Lāz İbrāhīm, bk. İbrāhīm Efendi (Lāz, 1094'te ordu ḳāḍīsi)
Lefke 626, 654, 800, 1016
Lefḳoşa 205
Leh Seferi 341, 672, 689, 890, 1017
*Lemeẓāt* 825
*Leṭā'ifü'l-ezhār* 264
*Levāmi'u'n-nūr* 479
*Leẕā'iẓü'l-eṣmār* 264
Limni 881, 882, 998
Lofca 202
Luṭfī, bk. Abdü'l-laṭīf Efendi (Riyāżī-zāde, 1072'de Ġalaṭa ḳāḍīsi) {Luṭfī}
Luṭfī-zāde Efendi (Edrineli) 933, 971
Luṭfu'llāḥ (Cellād-zāde) 536
Luṭfu'llāh Çelebi 536
Luṭfu'llāh Efendi (Ḫ'āce-zāde) 935, 939
Luṭfu'llāh Efendi (Zekeriyyā Efendi-zāde) 232, 302, 752

## M

Maġnisa 172, 238, 292, 294, 299, 311, 315, 323, 348, 397, 450, 456, 469, 470, 480, 481, 514, 516, 519, 524, 594, 608, 628, 647, 649, 654, 703, 725, 743, 780, 790, 802, 933, 940, 948, 968, 971, 981, 986
Maġnisa Murādiyyesi, bk. Murādiyye Medresesi (Maġnisa'da)
Maġnisalı Çelebi Medresesi **598**, 599, 743,769, 805, 925, 945, 969
Maḫdūm-ı Alī Çelebi-zāde, bk. Meḥemmed Efendi (Maḫdūm-ı Alī Çelebi-zāde, 1073'te Mekke ḳāḍīsi)
Maḫdūm-ı Martolos-zāde, bk. Maḥmūd Efendi (Maḫdūm-ı Martolos-zāde, 1048'de Ḳuds ḳāḍīsi, Martolos)
Maḫdūm-ı Şeyḫ Abdu'llāh-ı Enṣārī, bk. Şemsü'd-dīn Efendi (Maḫdūm-ı Şeyḫ Abdu'llāh-ı Enṣārī, 1072'de Ḳayṣeriyye ḳāḍīsi)
Maḥkeme 678, 723
Maḥmūd Aġa (Çāvuşbaşı) 878
Maḥmūd Aġa (Çuḳadār) 878
Maḥmūd Aġa (Yeńiçeri Aġası) 959
Maḥmūd Aġa-zāde 922
Maḥmūd Beg-zāde 1009, 1012
Maḥmūd Çelebi (Acem-zāde) 393
Maḥmūd Efendi (Ṣaḥḥāf) 945
Maḥmūd Efendi 215, 232, 311, 317, 322, 337, 487, 516, 572, 653, 710, 718, 729, 740, 769, 771, 773, 795, 931, 944
Maḥmūd Efendi (Aḫī-zāde) 216, 228, 231, 290, 293, 402, 609
Maḥmūd Efendi (Aḳ) 658, 663, 670, 712, 723, 743, 745, 770, 802, 919, 932, 937, 980, 981, 982, 983, 1018
Maḥmūd Efendi (Azīz Maḥmūd Hü-

dāyī) 244, 266, 289, 351, 352, 374, 516, 528, 603, 677, 687, 728, 772, 773, 781, 788, 822, 825, 829, 831, 838, 843, 847, 938, 996
Maḥmūd Efendi (Beyāżī-zāde Aḥmed Efendi Maḫdūmı, 1097'de Ayaṣofıyya Medresesi müderrisi) **933-934,** 988
Maḥmūd Efendi (Beyāżī-zāde Dāmādı, Mostarlı) 929, **934-935**, 946
Maḥmūd Efendi (Bezirci, Ḳonyalı) **723-724**, 774
Maḥmūd Efendi (Bezirci-zāde) 710
Maḥmūd Efendi (Bosnevī) 561
Maḥmūd Efendi (Bozacı) 704
Maḥmūd Efendi (Buzaġı, İstanbulī) **932,** 943, 979, 990
Maḥmūd Efendi (Cerrāḥ Paşa Cāmi'i imāmı) 1002
Maḥmūd Efendi (Dervīş-zāde) 448
Maḥmūd Efendi (Erdebīlī-zāde dāmādı) 691
Maḥmūd Efendi (Ġafūrī, Şeyḫ, Gelibolılı) 695, **838-840,** 993
Maḥmūd Efendi (Gül) 741, 755, 932
Maḥmūd Efendi (Ḥācīoġlıbāzārı Şeyḫi, müderrislikten geçme) **842-843**
Maḥmūd Efendi (Ḥasan Ketḫudā-zāde) 220
Maḥmūd Efendi (Ḥelvācı-zāde dāmādı) 565
Maḥmūd Efendi (Ḥulvī-i Gülşenī, Şeyḫ) **824-825**
Maḥmūd Efendi (Ḳāḍī-zāde) 292
Maḥmūd Efendi (Ḳara Çelebi-zāde, Rūmili ṣadrı) 219, 222, 288, 290, 291, 312, 337, 377, 380, 402, 403, **407-409**, 410, 421, 432, 452, 554, 559, 599, 720, 738, 745, 747, 769, 791, 988
Maḥmūd Efendi (Ḳarabaş) 421
Maḥmūd Efendi (Ḳaraḳaş) 734
Maḥmūd Efendi (Ḳassām) 337
Maḥmūd Efendi (Kātib) 930
Maḥmūd Efendi (Kātib-zāde) 230, 407, 408
Maḥmūd Efendi (Kesriyyeli, 1042'de Burusa ḳāḍīsi) **295-296**, 312
Maḥmūd Efendi (Ḳırşehrī) 770, 816
Maḥmūd Efendi (Ḳoca) 922
Maḥmūd Efendi (Ḳoçbaş, Burusalı) 560, **627-628**, 633, 709, 772
Maḥmūd Efendi (Köprüli imāmı) 738
Maḥmūd Efendi (Maḫdūm-ı Martolos-zāde, 1048'de Ḳuds ḳāḍīsi, Martolos) 294, **298-299**, 451
Maḥmūd Efendi (Nevālī-zāde, 1062'de Maġnisa ḳāḍīsi) **455-456**
Maḥmūd Efendi (Niksārī-zāde) 289
Maḥmūd Efendi (Prizrenli) 323
Maḥmūd Efendi (Rūmiyye Şeyḫi, Ḳoç Baba, Maḥmūd Urmevī) **256-257**, 292
Maḥmūd Efendi (Rüstem Paşa Medresesi Müderisi) 233
Maḥmūd Efendi (Ṣadr-ı A'ẓam) 382
Maḥmūd Efendi (Selanikī Bıyıḳlı) 863
Maḥmūd Efendi (Seyyid) 293, 444, 465, 472, 924, 934
Maḥmūd Efendi (Şireli, 1081'de Diyārbekr ḳāḍīsi) **777-778,** 804
Maḥmūd Efendi (Şeyḫ, Emīr-i Buḫārī ḫalīfesi) 672
Maḥmūd Efendi (Üsküdarī Maḥmūd Efendi'nüñ kerīme-zādesi) 728

Maḥmūd Efendi (Üsküdarī Şeyḫ Maḥmūd Efendi'nün Kerīme-zādesi, 1067'de Tevḳī'ī Ca'fer Çelebi müderrisi) **516**
Maḥmūd Efendi (Ya'ḳūbca-zāde, 1054'te Kütāhiyye ḳāḍīsi) **315**
Maḥmūd Efendi (Zilevī) 778
Maḥmūd Efendi Kerīme-zādesi, bk. Maḥmūd Efendi (Üsküdarī Şeyḫ Maḥmūd Efendi'nün Kerīme-zādesi, 1067'de Tevḳī'ī Ca'fer Çelebi müderrisi)
Maḥmūd Efendi Medresesi 520, 555, 601, 629, 670, 712, 738, 740, 741, 757, 785, **813**, 816, 943
Maḥmūd Efendi Tekyesi 616, 659
Maḥmūd Efendi-zāde (Eyyūbī) 813
Maḥmūd Medresesi (Ḳaṣṣāb) 507
Maḥmūd Muṣlī 720
Maḥmūd Paşa (Ḥaleb vālīsi) 884
Maḥmūd Paşa (Ḳā'im-māḳām) 900
Maḥmūd Paşa (Vezīr) 483, 873, 884, 900, 992
Maḥmūd Paşa Ḫāṣköyi Medresesi, bk. Maḥmūd Paşa Medresesi (Ḫāṣköy'de)
Maḥmūd Paşa Maḥkemesi 462
Maḥmūd Paşa Medresesi (Berġos'da) 615
Maḥmūd Paşa Medresesi (Ḫāṣköy'de) 595, 605, 669, 719, 805, 905, 989
Maḥmūd Paşa Medresesi 232, 247, 325, 336, 415, 418, 419, 452, 457, 471, 485, 508, 530, 560, 573, 577, 604, 616, 649, 722, 725, 740, 757, 788, 794, 807
Maḥmūd-zāde Çelebi (Eyyūbī) 518
Maḥmūd-zāde Efendi 206, 227, 291, 497, 501, 668, 701, 706, 805
Maḥmūd-zāde Efendi (Burusevī) 722, 727, 780, 922
Makiyan 275
Maḳṣūd Aġa 368, 369
Maḳṣūd Efendi 620
Maḳtūl Ḥasan Paşa Medresesi 344, 349, 400, 598, 729, 800, 988
Malāṭiyye 872, 933, 996
Malġara 507, 615, 865, 870, 908, 910, 962
Malġaravī Meḥemmed, bk. Meḥemmed Efendi (Malġaravī, 1074'te Medīne ḳāḍīsi)
Malṭa 365, 764
Malṭa Seferi 365
Ma'lūl-zāde Dārü'l-ḥadīṣi 711
Ma'lūl-zāde Efendi (Şeyḫü'l-İslām) 303
Ma'lūl-zāde Medresesi 796, 991
Manastır 202, 225, 509, 892
Manca 363
Manca Çarıḳ-zāde Boynıegri 879
Mandāl Aḥmed, bk. Aḥmed Efendi (Mandāl, Malāṭiyyeli)
Manṭıḳī Aḥmed, bk. Aḥmed Efendi (Manṭıḳī, 1044'te Ḥaleb ḳāḍīsi) {Manṭıḳī}
Manṭıḳī Efendi 772
Manṭıḳī, bk. Aḥmed Efendi (Manṭıḳī, 1044'te Ḥaleb ḳāḍīsi) {Manṭıḳī}
Manyas 965, 979, 980
Mar'aş 231, 315, 401, 460, 539, 556, 593, 634, 637, 648, 718, 738, 770, 777, 798, 817, 910, 1007
Martolos Maḥmūd, bk. Maḥmūd Efendi (Maḫdūm-ı Martolos-zāde, 1048'de Ḳuds ḳāḍīsi, Martolos)

Martolos-zāde Abdu'r-raḥmān, bk. Abdu'r-raḥmān Efendi (Martolos-zāde, 1080'de Üsküdar ḳāḍīsi)
Martolos-zāde Efendi 214, 232, 295, 311, 315, 318, 471, 509, 691, 700, 763, 781
*Ma'ūnetü'l-Ḳāḍī* 538
Me'ālī-zāde 519
*Mecālis-i Va'ẓiyye* 838
Mecid Efendi (Re'īsü'l-küttāb) 241
*Mecma'ü'l-enhür* 591
*Mecmū'a-i Fetāvā* 986
Medīne Murādiyyesi, bk. Murādiyye Medresesi (Medīne'de)
Medīne-i Münevvere 207, 210, 213, 217, 218, 219, 227, 283, 300, 312, 323, 340, 391, 445, 460, 475, 480, 489, 512, 514, 521, 524, 558, 565, 568, 584, 597, 602, 609, 613, 616, 639, 677, 678, 679, 682, 683, 692, 693, 701, 703, 706, 713, 743, 770, 772, 773, 782, 783, 788, 811, 841, 846, 922, 929, 930, 932, 937, 938, 940, 943, 952, 960, 968, 979, 991, 993
Megri 870
Meḥemmed (Mīr-āḫūr) 278
Meḥemmed (Şāmlı, eşḳıyā) 439
Meḥemmed Abdü'l-kerīm Efendi (Bahāyī Efendi Birāder-zādesi, 1104'te Diyārbekr ḳāḍīsi) {Cezmī} 729, 794, 925, 928, 938, **969**
Meḥemmed Abdü'l-mü'min Efendi 852
Meḥemmed Aġa (Aġa-yı dārü's-sa'āde) 870
Meḥemmed Aġa (Alī Paşa ketḫudāsı) 1012
Meḥemmed Aġa (Deveciler çorbacısı) 863
Meḥemmed Aġa (Devrekli) 1007
Meḥemmed Aġa (Doġramacı) 1011
Meḥemmed Aġa (Eski sarāy aġası) 867
Meḥemmed Aġa (Frenk) 703, 777
Meḥemmed Aġa (Ḫazīnedār Solaḳ) 882
Meḥemmed Aġa (Ḳonya abazası) 510
Meḥemmed Aġa (Kürd) 875
Meḥemmed Aġa (Muṣāḥib) 368
Meḥemmed Aġa (Ṣaṭurcı) 829
Meḥemmed Aġa (Ṣūfī Meḥemmed Paşa Ketḫudāsı) 862
Meḥemmed Aġa (Şehrī) 1005
Meḥemmed Aġa (Yeñiçeri Aġası) 439, 877, 1007
Meḥemmed Aġa (Yeñiçeri Aġası) 864
Meḥemmed Aġa Cāmi'i 405
Meḥemmed Aġa Dārü'l-ḥadīṯi 817
Meḥemmed Aġa Medresesi 317, 395, 428, 464, 508, 514, 525, 602, 665, 679, 711, 715, 726, 733, 740
Meḥemmed Aġa Şeyḫi, bk. Ḥüseyn Efendi (Meḥemmed Aġa Şeyḫi, Esīrci-zāde)
Meḥemmed Aġa Tekyesi, bk. Meḥemmed Aġa Zāviyesi
Meḥemmed Aġa Zāviyesi 259, 260, 490, 819, 1000
Meḥemmed Āṣım Efendi (Zeyrek-zāde Abdu'r-raḥmān Efendi'nin oğlu, Uşşāḳī-zāde Ḥasīb'in dayısı) {Āṣımī} 612, **694-695**
Meḥemmed Azīz Efendi (Īsā-zāde, Ḳara Çelebi-zāde torunu) **935-936**
Meḥemmed Bahāyī, bk. Meḥemmed

Efendi (Şeyḫü'l-İslām, Bahāyī Efendi) {Bahāyī}
Meḥemmed Beg (Nişāncı Oḳcı-zāde) 395
Meḥemmed Çāvuş 311
Meḥemmed Çelebi 238
Meḥemmed Çelebi (Ḳudsī-zāde) 675
Meḥemmed Dede (Ayntāblı, Ġalaṭa Mevlevī-ḫānesi Şeyḫi){Arżī} 823, **832-834**
Meḥemmed Ebū Sa'īd Çelebi 939
Meḥemmed Ebū Sa'īd Efendi, bk. Meḥemmed Efendi (Şeyḫü'l-İslām Ebū Sa'īd, Şeyḫü'l-İslām Es'ad Efendi'nin oğlu) {Sa'īd}
Meḥemmed Ebu's-su'ūd Efendi (Es'ad-zāde, 1084'te Ḥaleb ḳāḍīsi) **745-746**
Meḥemmed Efendi (Amāsī) 465
Meḥemmed Efendi 220, 443, 523, 530, 691, 762, 785, 786, 807, 844
Meḥemmed Efendi (Abdü'l-cebbār-zāde Dervīş) 303
Meḥemmed Efendi (Abdü'r-raḥīm-zāde) 532, 650, 914, 915, 963
Meḥemmed Efendi (Acem, 1065'te Burusa ḳāḍīsi) 330, 384, 400, 450, 463, 469, 472, **474-475**, 509, 534, 603, 607, 641, 665, 688, 713, 744, 767, 797, 927
Meḥemmed Efendi (Aḫī-zāde, Aḫī-zāde Ḥüseyn Efendi'nin oğlu, ö. 1044){Ḥasībī} **204-205** , 486
Meḥemmed Efendi (Aḫī-zāde, Aḫī-zāde Maḥmūd Efendi'nin oğlu, ö. 1050) **293**
Meḥemmed Efendi (Aḥmed Efendi-zāde) 676
Meḥemmed Efendi (Alī Efendi-zāde) 396
Meḥemmed Efendi (Alī-zāde) 393
Meḥemmed Efendi (Allāme, Egirdirli) {Şeyḫī} **206-210,** 317, 336, 340, 486, 629
Meḥemmed Efendi (Allāmek, Bosna Sarāyı'ndan, ḥāşiyeleri ile meşhūr) **249-250**, 406, 608, 654
Meḥemmed Efendi (Amā) 838, 840, 995
Meḥemmed Efendi (Arnavud) 933
Meḥemmed Efendi (Astārcı Sinān-zāde, Borlılı) **216**, 384
Meḥemmed Efendi (Atlu Dāvūd-zāde Aḥmed'in oğlu, 1102'de Ġalaṭa Sarāyı müderrisi) **947-948**
Meḥemmed Efendi (Ayaṣofıyya şeyḫi) 1001
Meḥemmed Efendi (Aydınī) 806
Meḥemmed Efendi (Baḥṣī) 233, 562
Meḥemmed Efendi (Baḥṣī-zāde) 324, 344, 468, 492, 557, 559
Meḥemmed Efendi (Balaṭ şeyḫi Seyyid) 830
Meḥemmed Efendi (Baldır-zāde Şeyḫ, Burusalı) {Selīsī} 223, 323, 329, **388-389**, 530, 718
Meḥemmed Efendi (Bālī-zāde, 1082'de Nişāncı Paşa-yı Cedīd müderrisi) **784**
Meḥemmed Efendi (Başmaḳcı-zāde Ḥüseyn Efendi'nin oğlu, ö. 1065) 378, **393-394,** 420, 481, 561, 564, 634, 780
Meḥemmed Efendi (Başmaḳcı-zāde Meḥemmed Efendi'nin oğlu, ö. 1093) 420, 481, 561, 564, 634,

**780-781**
Meḥemmed Efendi (Beşerī, İstanbullı) 507, 518, 627, 628, 649, **709**, 728, 948
Meḥemmed Efendi (Beşikṭaşī, aṣlen Alā'iyyeli) **734-735** 769
Meḥemmed Efendi (Bezzāz el-Ḥāc) 965
Meḥemmed Efendi (Biber) 245
Meḥemmed Efendi (Birgili) 251, 532
Meḥemmed Efendi (Bosnevī Kebīri) 220
Meḥemmed Efendi (Bosnevī) 222, 294, 415, 460, 559, 777
Meḥemmed Efendi (Bosnevī, Boşnaḳ Ḳassām) **981-982**
Meḥemmed Efendi (Burusalı Efendi, Esīrī Meḥemmed, Şeyḫü'l-İslām) 365, 413, 448, 457, 498, 501, 528, 534, 596, 645, 650, 684, 686, 694, 725, 737, **764-766,** 811, 854, 916, 913, 917, 930, 967
Meḥemmed Efendi (Burusalı İlāhī-zāde, Mu'īd-zāde) **698-699**
Meḥemmed Efendi (Burusevī Āṣımī) 389
Meḥemmed Efendi (Bustān-zāde) 244, 248, 287, 341, 438, 496, 604, 730
Meḥemmed Efendi (Büyükoṭa Ḫˇācesi) 599
Meḥemmed Efendi (Büzürg Abdü'r-raḥīm-zāde, Rūmili ṣadrı) **617-619**
Meḥemmed Efendi (Ca'fer-zāde Şeyḫ) 1019
Meḥemmed Efendi (Cānbolād-zāde imāmı) 947
Meḥemmed Efendi (Celeb) 420
Meḥemmed Efendi (Cenābī-zāde) 289
Meḥemmed Efendi (Cennet, Şeyḫ, Ṭop-ḫāneli) **830-832,** 839
Meḥemmed Efendi (Cevherī-zāde, Alā'iyyeli) 935, **945-946,** 947, 990
Meḥemmed Efendi (Çelebi) 395
Meḥemmed Efendi (Çeşmī, Rūmili ṣadrı) {Çeşmī} **211-212**, 216, 244, 287, 288, 349, 383, 385, 430, 706
Meḥemmed Efendi (Çırācı-zāde, Ḳasṭamonılı) **560,** 627
Meḥemmed Efendi (Çivi-zāde Efendi ḫˇācesi) 699
Meḥemmed Efendi (Çivi-zāde Şeyḫ, Rūmili ṣadrı) 204, 228, 231, 288, 294, 337, 377, 380, 399, **401-403,** 408, 421, 501, 512, 598,
Meḥemmed Efendi (Dāvūd-zāde) 948
Meḥemmed Efendi (Debbāġ-zāde) 585, 611, 613, 659, 663, 720, 725, 914, 915, 963
Meḥemmed Efendi (Defterdār ḳā'im-maḳāmı) 893
Meḥemmed Efendi (Ders-i Ām Beńli) 788
Meḥemmed Efendi (Ders-i Ām Bıçaḳcı, Uzunçarşu'dan) **789-790**
Meḥemmed Efendi (Ders-i Ām Çelebi, Şeyḫ) **849,** 999
Meḥemmed Efendi (Ders-i Ām, Ferā'iżci, Şeyḫ Erdebilī-zāde Dāmādı) 202, **596-597,** 661
Meḥemmed Efendi (Dervīş Efendi-zāde) 392
Meḥemmed Efendi (Dīvitci-zāde, Şeyḫ)

809, 839, **847-848,** 996
Meḥemmed Efendi (Ebe-zāde) 794
Meḥemmed Efendi (Ebu'l-ḫayr, 1061'de Eyyūb ḳāḍīsi) **459**, 492
Meḥemmed Efendi (Ebu's-su'ūd-zāde, Rūmili ṣadrı) 212, **246-248**, 287, 290, 294, 327, 392, 403, 404, 502, 636
Meḥemmed Efendi (Edincikli, 1092'de Ġalaṭa Sarāyı müderrisi) **771**, 777, 940
Meḥemmed Efendi (Edrineli, Çuḳacı-zāde) **682-683,** 922
Meḥemmed Efendi (Edrinevī Müderris-zāde) 594
Meḥemmed Efendi (Emīnī, Burusalı) 455, 521, **554-555,** 603, 650, 740, 772
Meḥemmed Efendi (Emru'llāh-zāde, 1059'da Filibe ḳāḍīsi) 317, 326, 343, **400**, 474, 605, 614
Meḥemmed Efendi (Erdebīlī) 840
Meḥemmed Efendi (Erżurūmī) 932
Meḥemmed Efendi (Erżurūmī, 1097'de İzmir ḳāḍīsi) **942-944**
Meḥemmed Efendi (Es'ad-zāde Efendi İmāmı, Mudurnılı) **990-991**
Meḥemmed Efendi (Es'ad-zāde Şeyḫ) 803
Meḥemmed Efendi (Evliyā Efendi dāmādı) 819, 835
Meḥemmed Efendi (Fenārī-zāde Şāh, 1048'de Burusa ḳāḍīsi) 234, **299-300,** 317, 391
Meḥemmed Efendi (Fetvā-emīnī Şeyḫ-zāde, 1066'da Edrine ḳāḍīsi) 386, 394, **490-491,** 534, 683, 697, 802
Meḥemmed Efendi (Fetvā-emīni) 917
Meḥemmed Efendi (Fidancı) 848
Meḥemmed Efendi (Ġanī-zāde) 287
Meḥemmed Efendi (Gümüşayaḳ) 942
Meḥemmed Efendi (Ḫˇāce) 453, 472, 512, 628, 703
Meḥemmed Efendi (Ḫˇāce-zāde) 456
Meḥemmed Efendi (Hābīl-zāde, 1048'de Āmid ḳāḍīsi) **224,** 705
Meḥemmed Efendi (Ḥācib-zāde, 1100'de Üsküdar ḳāḍīsi) **940**
Meḥemmed Efendi (Ḥalebī) 574, 602, 732
Meḥemmed Efendi (Ḥamdī-zāde, 1063'te Yeñişehr ḳāḍīsi) **428-429,** 430, 457
Meḥemmed Efendi (Ḫānım-zāde, Silivrili) **668,** 705, 982
Meḥemmed Efendi (Hanlı-zāde, 1091'de Süleymāniyye Dārü'l-ḥadīṯi müderrisi) **809-810**
Meḥemmed Efendi (Ḥasan Efendi-zāde Şeyḫ, 1066'da İstanbul ḳāḍīsi) {Şifāyī} 406, 465, 509, 528, 591, 620, **644-646**
Meḥemmed Efendi (Hāşimī-zāde, 1073'te Ġalaṭa ḳāḍīsi) {Yetīmī} **524-525**
Meḥemmed Efendi (Ḥekīmbaşı Seyyid) 339
Meḥemmed Efendi (Ḥelvācı-zāde) 327
Meḥemmed Efendi (Hevāyī-zāde, Burusalı) 456, 475, **648-649**
Meḥemmed Efendi (Ḥüsām-zāde Şeyḫ, 1078'de Edrine ḳāḍīsi) 574, 586, 596, 626, **632-633,** 786
Meḥemmed Efendi (Ḥüseyn Efendi-zāde Seyyid) 207, 291

Meḥemmed Efendi (İlāhī-zāde, İstanbulī) 526, 592, 627, 679, **701-702,** 708, 927
Meḥemmed Efendi (İmād-zāde, Üsküdarī Maḥmūd Efendi torunu) **938-939**
Meḥemmed Efendi (İmām) 648
Meḥemmed Efendi (İmām-ı ṯānī) 919
Meḥemmed Efendi (İmām-ı Sulṭānī Yūsuf Maḫdūmı, İmām-zāde) **772**
Meḥemmed Efendi (İmām-ı Sulṭānī, Ḥāfıẓ, Ḳasṭamonılı) 591, **686-687**, 693, 784,791, 814, 957, 963, 965, 1018
Meḥemmed Efendi (İmām-ı Sulṭānī, Şeker) 784, **930,** 957, 963, 980, 1018
Meḥemmed Efendi (İmām-zāde Şeyḫ, Ḫūrpeşteli Muṣṭafā Efendi'nin oğlu) **464-465**, 521, 660
Meḥemmed Efendi (İsmā'īl-zāde, Burusalı, 1061'de Edrine ḳāḍīsi) **452-453**
Meḥemmed Efendi (İṣmetī Efendi Ḫışmı, 1091'de İzmir ḳāḍīsi) 705, 715, **733-734,** 811
Meḥemmed Efendi (İṣmetī, Rūmili ṣadrı) 306, 389, 416, 420, 442, 447, 453, 455, 484, 490, 497, 528, **532-535,** 580, 595, 617, 618, 620, 673, 674, 683, 684, 686, 697, 725, 733, 734, 744, 765, 771, 914, 916, 917, 934
Meḥemmed Efendi (İstinköyli) 990
Meḥemmed Efendi (Ḳā'im-maḳām İmāmı) 943
Meḥemmed Efendi (Ḳabaḳulaḳ-zāde Ḫışmı) 625
Meḥemmed Efendi (Ḳabaḳulaḳ-zāde, Çāvuşbaşı Nūru'llāh Efendi'nin oğlu, ö. 1083) **663-664**, 798, 805, 817, 914
Meḥemmed Efendi (Ḳabaḳulaḳ-zāde, Şeyḫ Alī Efendi'nin oğlu, ö. 1061) 217, 387, **390-392**
Meḥemmed Efendi (Ḳāḍī-zāde, müderris) 986
Meḥemmed Efendi (Ḳāḍī-zāde, Şeyḫ, Balıkesirli) **251-252,** 355
Meḥemmed Efendi (Ḳadrī-zāde, Şeyḫü'l-İslām Abdü'l-ḳādir Efendi'nin oğlu, 1062'de Burusa ḳāḍīsi) 348, 457,466, **480-481**, 515, 626, 764, 917
Meḥemmed Efendi (Ḳāmetī-zāde, 1078'de İstanbul ḳāḍīsi) 469, 474, 573, 616, 623, 637, 691, **713-714,** 783, 802, 812, 814, 850, 918, 919, 926
Meḥemmed Efendi (Ḳara Çelebi-zāde) 248, 287, 323, 407, 451, 554, 560, 603, 658
Meḥemmed Efendi (Ḳarabacaḳ) 499
Meḥemmed Efendi (Ḳaragöz) 876
Meḥemmed Efendi (Ḳaragülmez) 327
Meḥemmed Efendi (Ḳaraḳaş, 1079'da Saḳız ḳāḍīsi) **630**
Meḥemmed Efendi (Ḳazzāz Şeyḫ) 846
Meḥemmed Efendi (Kebīrī, Bustāncı Ḫ'ācesi) **405-407,** 434, 454, 480, 512, 565, 591, 645, 806
Meḥemmed Efendi (Keçeciler imāmı) 846
Meḥemmed Efendi (Kerpicci-zāde, Eyyūbī) 991
Meḥemmed Efendi (Kevākibī Şeyḫ) 676

Meḥemmed Efendi (Kevākibī-zāde, 1091'de İstanbul ḳāḍīsi) 668, 757, 758, **762-763,** 804, 807, 919
Meḥemmed Efendi (Ḳızıḳlı) 394, 649
Meḥemmed Efendi (Kiçi, Şeyḫ) **354-355**, 478, 669, 688, 701, 722, 768, 800, 932
Meḥemmed Efendi (Kirli Ḫānım-zāde) 344
Meḥemmed Efendi (Ḳoca Naḳīb Maḫdūmı, naḳībü'l-eşrāf) **613-614**, 674
Meḥemmed Efendi (Ḳonevī, 1068'de Murād Paşa Medresesi müderrisi) 519, **598-599,** 686, 796
Meḥemmed Efendi (Ḳudsī) 327, 672
Meḥemmed Efendi (Ḳudsī-zāde Şeyḫ, Rūmili ṣadrı) {Şeyḫī} 378, 614, **672-676**, 709
Meḥemmed Efendi (Ḳudsī-zāde Teẕkirecisi, Anaṭolı ṣadrı) 610, 651, 668, 677, 711, 712, 748, **805-806**
Meḥemmed Efendi (Ḳuyumcı-zāde, 1094'te Maḥmūd Paşa Medresesi müderrisi) **794**
Meḥemmed Efendi (Kürd İsḥāḳ-zāde) 641
Meḥemmed Efendi (Kürd) 785, 868, 870
Meḥemmed Efendi (La'lī-zāde Şeyḫ) 980, 990
Meḥemmed Efendi (Maḫdūm-ı Alī Çelebi-zāde, 1073'te Mekke ḳāḍīsi) **597-598**
Meḥemmed Efendi (Malġaravī, 1074'te Medīne ḳāḍīsi) 597, 609, **615-616,** 625, 653, 661, 702, 714, 817, 991
Meḥemmed Efendi (Manṭıḳī) 681
Meḥemmed Efendi (Mekkī, Alaybeg-zāde oğlu) {Emīnī} 705, **739-740**
Meḥemmed Efendi (Memek-zāde Ḫıṣmı) 573, 642, 723, 733, 736, 763,
Meḥemmed Efendi (Memek-zāde Teẕkirecisi, Teẕkireci Efendi, Rūmili ṣadrı) 498, 529, 539, 581, 610, 628, 664, 706, 758, 807, 809, 917, 919, 923, 926, **936-938**
Meḥemmed Efendi (Mevḳūfātcı) 874
Meḥemmed Efendi (Mīrzā, 1092'de İstanbul ḳāḍīsi) 519, 624, 628, 722, 733, 736, **756-760,** 763, 919, 985
Meḥemmed Efendi (Mollā Aḥmed-zāde, Monlā Çelebi) 232, 297, 317, 337, **386-387,** 391, 398, 480, 493
Meḥemmed Efendi (Muḥarrem-zāde) 710, 761, 947
Meḥemmed Efendi (Muḥteşem Emīri, Ḳonevī) 410, 557, 574, 606, **625-626**, 632, 942
Meḥemmed Efendi (Mu'īd, 1085'te Ḥaleb ḳāḍīsi) 711, **726,** 728, 740, 746, 926
Meḥemmed Efendi (Mu'īd-zāde, 1037'de Burusa Murādiyyesi müderrisi) **325-326**
Meḥemmed Efendi (Muṣṭaliḥ-zāde, 1058'de Edrine ḳāḍīsi) 349, **455,** 528, 591, 674
Meḥemmed Efendi (Müderris-zāde, 1069'da Eyyūb ḳāḍīsi) **601-602**
Meḥemmed Efendi (Mü'eẕẕin-zāde Ab-

dü'l-ḳādir'in oğlu Şeyḫ, 1073'te Sulṭān Selīm Medresesi müderrisi) 329, 348, **511**
Meḥemmed Efendi (Mükāşif, Ḳarabaş Tekyesi şeyḫi) 840
Meḥemmed Efendi (Mü'min-zāde, 1099'da Mıṣr ḳāḍīsi) **944-945**
Meḥemmed Efendi (Müyesser-zāde, Ḳasṭamonī) **508**
Meḥemmed Efendi (Nā'ib, 1051'de İstanbul ḳāḍīsi) 206, 215, 217, 222, 223, 291, 312, **321-322**, 378, 407, 434, 501, 627, 925
Meḥemmed Efendi (Naḳībü'l-eşrāf Anḳaravī, Anḳaravī Emīr) 323, **339-340**, 513, 600
Meḥemmed Efendi (Naḳībü'l-eşrāf Seyyid) 775
Meḥemmed Efendi (Naḳş-bend-zāde) 342
Meḥemmed Efendi (Nālī, Ḳonevī) {Nālī} **677-678,** 703, 705, 725
Meḥemmed Efendi (Nāẓır-zāde) 301
Meḥemmed Efendi (Necātī-zāde, Ḳasṭamonī) 393, 452, **469**, 693, 771, 787, 917
Meḥemmed Efendi (Nedīm-i Ḳadīm, 1079'da Zāl Paşa müderrisi) {Nedīm} 626, **631-632,** 726, 743, 793
Meḥemmed Efendi (Neffātī Şeyḫ, 1073'te Ḳuds ḳāḍīsi) **592,** 627, 801
Meḥemmed Efendi (Nergisī-zāde, şā'ir, yazar, ḫaṭṭāṭ) {Nergisī} **224-227**
Meḥemmed Efendi (Nesrī, 1085'te Ḫāsekī Sulṭān Medresesi müderrisi) **680,** 702, 761
Meḥemmed Efendi (Nev'ī-zāde Aṭāyī'nin oğlu, 1065'te Yeñişehr ḳāḍīsi) **492-493,** 586, 632, 708, 717
Meḥemmed Efendi (Nihālī) 539
Meḥemmed Efendi (Nişāncı imāmı) 930
Meḥemmed Efendi (Oṣmān-zāde, 1066'da Mıṣr ḳāḍīsi) **450,** 588
Meḥemmed Efendi (Pārsā, 1087'de Filibe ḳāḍīsi) {Ṣābir} 709, **728-729,** 979
Meḥemmed Efendi (Receb-zāde) 227
Meḥemmed Efendi (Re'īsü'l-eṭibbā) 666
Meḥemmed Efendi (Rıfḳī) 968
Meḥemmed Efendi (Riyāżī, şā'ir, yazar) {Riyāżī} 206, 247, 291, 301, **313-315**, 325, 524, 604
Meḥemmed Efendi (Ṣadrü'd-dīn-zāde) 778
Meḥemmed Efendi (Ṣafvetī, 1072'de Yeñişehr ḳāḍīsi) {Ṣafvetī} **522-523** , 651
Meḥemmed Efendi (Ṣaḥḥāf) 680
Meḥemmed Efendi (Ṣāliḥ imām dāmādı) 1002
Meḥemmed Efendi (Ṣamtī, Burusalı) 585, **610-611**, 711, 723, 734, 810, 811, 985
Meḥemmed Efendi (Ṣarı Alī Efendi-zāde, 1063'te Yeñişehr ḳāḍīsi) **456-459**
Meḥemmed Efendi (Semerci-zāde, Ḳasṭamonulu) **801-802,** 803
Meḥemmed Efendi (Semīn) 335, 436
Meḥemmed Efendi (Sinob müftīsi Şeyḫ) 971
Meḥemmed Efendi (Sipāhī) 715, 723,

877
Meḥemmed Efendi (Sivasī-zāde) 709, 777, 946
Meḥemmed Efendi (Şaʿbān-zāde, 1104'te Anaṭolı ṣadrı) 724, 919, **982-983,** 1018
Meḥemmed Efendi (Şaʿrānī-zāde Abdü'r-raḥīm'in oğlu, 1064'te Mekke ḳāḍīsi) **431-432,** 665, 753
Meḥemmed Efendi (Şāriḥ-i Mültekā, 1103'te İstanbul ḳāḍīsi) 724, 727, **977-979**, 1019
Meḥemmed Efendi (Şeh-zāde Ḫˇācesi, Merzifonlu) **612**
Meḥemmed Efendi (Şerīf) 287, 394
Meḥemmed Efendi (Şeyḫ Seyyid) 350
Meḥemmed Efendi (Şeyḫ) 251, 383, 533, 739, 925
Meḥemmed Efendi (Şeyḫ, es-Ṣāliḥi'ş-Şāmī) 536
Meḥemmed Efendi (Şeyḫ, Evliyā, İmām-ı Sulṭānī) **252-254**, 330, 858, 952, 972, 978, 981, 1019
Meḥemmed Efendi (Şeyḫ, Mıṣrī) {Mıṣrī} {Niyāzī} **996-999**
Meḥemmed Efendi (Şeyḫī-zāde, 1049'da Ḫāṣekī müderrisi) **316-317**
Meḥemmed Efendi (Şeyḫü'l-İslām Abdü'r-raḥīm-zāde, Anaṭolı ṣadrı) 606, 649, 675, 697, 718, 731, 737, 761, 799, 812, 916, 917, 919, 926, **927-928**, 939
Meḥemmed Efendi (Şeyḫü'l-İslām Bālī-zāde Efendi Maḫdūmı, 1073'te Maġnisa ḳāḍīsi) **515-516**
Meḥemmed Efendi (Şeyḫü'l-İslām Çivi-zāde, Şeyḫ) 401, 598
Meḥemmed Efendi (Şeyḫü'l-İslām Ebū Saʿīd, Şeyḫü'l-İslām Esʿad Efendi'nin oğlu) {Saʿīd} 204, 247, 288, 290, 308, 312, 317, 327, 328, 337, 376, 395, 913 410, 448, 466, 469, 470, 488, 493, 496, 500, **501-507,** 520, 526, 534, 562, 583, 588, 590, 596, 607, 610, 522, 617, 621, 624, 631, 662, 665, 666, 698, 710, 715, 717, 725, 744, 753, 763, 780, 808, 869, 874, 929, 940, 968, 1001
Meḥemmed Efendi (Şeyḫü'l-İslām Ebū Saʿīd-zāde Feyżu'llāh Maḫdūmı, 1098'de Süleymāniyye müderrisi) {Reşīd} **921**
Meḥemmed Efendi (Şeyḫü'l-İslām Ḫˇāce-zāde) 292, 342, 419, 447, 452
Meḥemmed Efendi (Şeyḫü'l-İslām Yaḥyā Efendi Birāder-zādesi) {İzzetī} 430, 445, 471, 606, 618, 688, 697, **752-755,** 753, 775, 797, 799, 811, 817, 915, 916, 918, 927
Meḥemmed Efendi (Şeyḫü'l-İslām, Anḳaravī) 207, 283, 405, 609, 613, 616, 623, 663, 664, 667, 689, 754, 760, 791, 793, 798, 812, 814, **816-819**, 914, 915, 916, 918, 975, 970, 976
Meḥemmed Efendi (Şeyḫü'l-İslām, Bahāyī Efendi) {Bahāyī} 205, 235, 291, 300, 377, 406, **418-428**, 433, 434, 437, 488, 493, 494, 495, 502, 572, 576, 586, 641, 718, 739, 779, 770, 866, 913, 944, 945, 969, 977, 979,

984, 991
Meḥemmed Efendi (Şeyḫü'l-İslām, Ṣun'ī-zāde) 413, 445, 451, 455, 465, 472, 490, 497, **526-529,** 673, 688, 703, 736, 765, 793, 914, 916, 917, 967
Meḥemmed Efendi (Şeyḫ-zāde) 343, 397, 480, 498, 527, 620, 705
Meḥemmed Efendi (Ṭarsusī) 609
Meḥemmed Efendi (Ṭaş) 313
Meḥemmed Efendi (Teẕkireci Aṣam) 494, 582, 800
Meḥemmed Efendi (Ṭosyalı, 1083'te Ḥaleb ḳāḍīsi) 585, 613, **657-658,** 692, 712, 720, 723, 923
Meḥemmed Efendi (Uşşāḳī-zāde, 1063'te Ḳuds ḳāḍīsi) {Faṣīḥī} 429, **460-461,** 700
Meḥemmed Efendi (Üsküdarī Hāşimī) 524
Meḥemmed Efendi (Üsküdarī) 790, 939
Meḥemmed Efendi (Üsṭüvānī, Şeyḫ, Şāmī) 825, 826, **836-837,** 838
Meḥemmed Efendi (Vānī Efendi, Şeyḫ) 445, 539, 752, 782, **850-858**
Meḥemmed Efendi (Vardarī Şeyḫ-zāde, Ebu'n-nūr, 1050 Burusa ḳāḍīsi) 204, 242, **318-321**, 341, 434, 472, 818, 981
Meḥemmed Efendi (Velī Dede-zāde) 949
Meḥemmed Efendi (Yāverī-zāde, Isparta-lı) {Ḳābilī} **214,** 220, 242, 318, 336, 436
Meḥemmed Efendi (Yavuz) 335
Meḥemmed Emīn Efendi 617, 761
Meḥemmed Emīn Efendi (Abdü'r-raḥīm Efendi-zāde) 765
Meḥemmed Emīn Efendi (Çeşmī-zāde Maḫdūmı, 1104'te Sulṭān Aḥmed Ḫān Medresesi Müderrisi) **969-970**
Meḥemmed Emīn Efendi (Ṣadrü'd-dīn-zāde) 327, 482, 508, 556
Meḥemmed Emīn Efendi (Sivasī-zāde) 971
Meḥemmed Emīn Efendi (Ṣun'ī-zāde Seyyid) 914
Meḥemmed Emīn Efendi (Tevfīḳī-zāde, 1042' İzmir ḳāḍīsi) **213-214**, 222, 311, 561
Meḥemmed Emīn Lārī 804
Meḥemmed Es'ad Efendi (Anḳaravī) 785
Meḥemmed Fāżıl Efendi 932
Meḥemmed Giray 361, 364, 873, 886, 913
Meḥemmed Ḫān (Sulṭān, III.) 201, 259, 328, 359, 948, 953
Meḥemmed Ḫān (Sulṭān, IV.) 370, 379, 612, 664, 773, 855, 860, 946, 954, 994, 1003, 1011
Meḥemmed Ḥanefī, bk. Ḥanefī Meḥemmed Efendi (Şeyḫü'l-İslām, Naḫcivānlı)
Meḥemmed İbnü'ş-Şeyḫ Alī (Şeyḫ) 849
Meḥemmed İzzetī, bk. Meḥemmed Efendi (Şeyḫü'l-İslām Yaḥyā Efendi Birāder-zādesi) {İzzetī}
Meḥemmed Ḳadrī Efendi (İmām-zāde) 712
Meḥemmed Ḳulı 865
Mehemmed Ḳulı Beg 278
Meḥemmed Paşa (Varadat muḥāfıẓı)

958
Meḥemmed Paşa 243, 285, 593
Meḥemmed Paşa (Abaza) 264, 267
Meḥemmed Paşa (Alī Paşa birāderi) 879
Meḥemmed Paşa (Arnavud) 271, 478, 875, 907
Meḥemmed Paşa (Boynıegri) 440, 466, 504, 908
Meḥemmed Paşa (Boynıyaralı, ṣadr-ı aʿẓam) 870, 878, **909-910**
Meḥemmed Paşa (Cüvān Ḳapucıbaşı, Sulṭān-zāde, ṣadr-ı aʿẓam) 364, **374-375**, 593
Meḥemmed Paşa (Çāvuş-zāde) 882, 883
Meḥemmed Paşa (Çerkes) 267, 285
Meḥemmed Paşa (Dervīş, ṣadr-ı aʿẓam) 275, 432, 727, 764, 870, 871, 873, **907**, 910
Meḥemmed Paşa (Elmās) 1012
Meḥemmed Paşa (Genc) 1007
Meḥemmed Paşa (Gürci, ṣadr-ı aʿẓam) 267, 864, 870, 871, 872, 875, 878, 906, 908, **910**, 1007, 1010, 1011
Meḥemmed Paşa (Ḥalıcı-zāde) 876
Meḥemmed Paşa (Ḥaydar Aġa-zāde Vezīr) 865, 866
Meḥemmed Paşa (Ḳapucıbaşı-zāde) 453
Meḥemmed Paşa (Ḳapudan Çāvuş-zāde) 872
Meḥemmed Paşa (Ḳapudan Ḥaydar Aġa-zāde) 867
Meḥemmed Paşa (Ḳara, Budin vālīsi) 902
Meḥemmed Paşa (Köprüli, ṣadr-ı aʿẓam) 524, 541, 552, 592, 594, 684, 730, 854, 880, **908,** 910, 912, 963, 1014
Meḥemmed Paşa (Küçük) 1007, 1012
Meḥemmed Paşa (Mora muḥāfıẓı Defterdār-zāde) 870
Meḥemmed Paşa (Nişāncı Elmās) 1013
Meḥemmed Paşa (Öküz) 234
Meḥemmed Paşa (Rūm) 653
Meḥemmed Paşa (Ṣadr-ı Aẓam) 324, 328
Meḥemmed Paşa (Serdār) 362
Meḥemmed Paşa (Serdār-ı ekrem) 882
Meḥemmed Paşa (Ṣūfī, ṣadr-ı aʿẓam) 864, 876, **906**, 907
Meḥemmed Paşa (Ṭabanıyaşşı, ṣadr-ı aʿẓam) **285,** 563, 832, 907
Meḥemmed Paşa (Ṭayyar, ṣadr-ı aʿẓam) 269, 275, **286**, 372
Meḥemmed Paşa (Ṭopal) 881, 882
Meḥemmed Paşa (Vezīr Ṭopal) 881
Meḥemmed Paşa (Vezīr-i Aʿẓam) 267, 366
Meḥemmed Paşa (Yumuḳ) 1007
Meḥemmed Paşa Cāmiʿi 858
Meḥemmed Paşa Medresesi (Ḳadırġa Limanı'nda) 295, 342, 476, 481, 485, 520, 565, 596, 629, 640, 661, 692, 719, 733, 741, 756, 786, 858, 929, 946, 988
Meḥemmed Paşa Medresesi 476, 485, 509, 598, 666, 668, 669, 719, 727, 732
Meḥemmed Paşa Medresesi (Berġos'da) 295, 342, 658, 702, 786
Meḥemmed Paşa Medresesi (Üsküdar'da) 348
Meḥemmed Remlī (Şeyḫ) 536
Meḥemmed Ṣādıḳ Çelebi (Şeyḫ-zāde, ḫaṭṭāṭ, mūsīḳī-şinās) **685-686**
Meḥemmed Ṣādıḳ Efendi (Ebu's-

su'ūd-zāde Meḥemmed'in oğlu, 1077'de İstanbul ḳāḍīsi) 432, 603, 605, 615, **636-638**, 697, 783, 1017, 1018
Meḥemmed Ṣādıḳ Efendi (Şeyḫü'l-İslām) 588
Meḥemmed Sa'dī (Zeyrek-zāde Ḥāfıẓı oğlu, 1102'de Ḫusrev Ketḫudā müderrisi) {Sa'dī} **803**
Meḥemmed Sa'īd Efendi (Naḳībü'l-eşrāf, Es'ad-zāde) {Sa'īdī} 471, 685, 785, **813-815,** 817, 916
Meḥemmed Ṣāliḥ Efendi (Çeşmī-zāde, 1087'de İstanbul ḳāḍīsi) 650, **706-707,** 970
Meḥemmed Ṣāliḥ Efendi (İsḥāḳ-zāde Ẓuhūrī) {Ẓuhūrī} 235, **655-657**
Meḥemmed Ṣāliḥ Efendi (Ḳāsım-zāde, 1067'de Yeñişehr ḳāḍīsi){Ṣulḥī} **494-495**
Meḥemmed Ṣāliḥ Efendi (Muṭṭalib-zāde, 1096'da Maḥmūd Efendi Medresesi müderrisi) **815-816**
Meḥemmed Ṣāliḥ Efendi (Ṣarı Mu'īd-zāde, 1072'de Siyāvuş Paşa Sulṭānı Medresesi müderrisi) **599,** 611, 626, 941
Meḥemmed Ṣāliḥ Efendi (Şeyḫ-zāde Efendi Maḫdūmı, 1084'te Ḥammāmiyye müderrisi) **685**
Meḥemmed Selīm Efendi (Gölbāzārī Ḥüseyn Efendi'nin oğlu, Ḳāsım Paşa Medresesi müderrisi) **648**
Meḥemmed Şāmī (Şeyḫ) 421
Meḥemmed Şeyḫī, bk. Şeyḫī Meḥemmed Efendi (Fenārī-zāde, 1051'de Eyyūb ḳāḍīsi)
Meḥemmed Zeynü'l-'ābidīn Efendi 431
Meḥemmed-i Buḫārī (Seyyid) 673
Meḥemmed-zāde Efendi (Ḥācī) 221, 317
Mekke-i Mükerreme 205, 206, 207, 219, 227, 233, 234, 246, 317, 323, 324, 327, 330, 340, 384, 388, 394, 397, 416, 429, 431, 432, 434, 450, 452, 454, 456, 466, 469, 471, 486, 511, 516, 520, 525, 526, 539, 555, 557, 573, 580, 586, 590, 598, 602, 611, 615, 616, 632, 637, 641, 642, 645, 651, 653, 655, 663, 664, 665, 667, 675, 686, 687, 688, 696, 707, 714, 736, 739, 743, 744, 748, 758, 760, 762, 763, 764, 767, 770, 772, 786, 787, 791, 797, 798, 800, 803, 805, 807, 808, 811, 812, 814, 815, 817, 866, 889, 922, 927, 929, 937, 941, 947, 972, 978, 979, 981, 983, 990, 992
Mekkī Meḥemmed, bk. Meḥemmed Efendi (Mekkī, Alaybeg-zāde oğlu) {Emīnī}
Melek Aḥmed, bk. Aḥmed Paşa (Melek, ṣadr-ı a'ẓam)
Memek-zāde Efendi, bk. Muṣṭafā Efendi (Şeyḫü'l-İslām, Memek-zāde)
Memek-zāde Muṣṭafā, bk. Muṣṭafā Efendi (Şeyḫü'l-İslām, Memek-zāde)
Memek-zāde Teẕkirecisi, bk. Meḥemmed Efendi (Memek-zāde Teẕkirecisi, Teẕkireci Efendi, Rūmili ṣadrı)
Memi Beg 879
Memī Paşa-zāde 879
Mendirek 799
Menemen 394, 413, 454, 632, 641,

665, 688, 720, 763, 922
*Meẕnevī-i Ma'nevī*, bk. *Meẕnevī-i Mevlevī*
*Meẕnevī-i Mevlevī* 354, 572, 646, 824, 833, 834, 841
*Meẕnevī-i Şerīf*, bk. *Meẕnevī-i Mevlevī*
Menteşe 995
Menteş-zāde Efendi 217, 230, 348, 456, 513, 647, 719
Merdümiyye Medresesi 323, 469, 507, 518, 526, 590, 596, 623, 649, 666, 709, 733, 745, 944
*Merfū'āt* 831
Merḥabā-zāde Aḥmed, bk. Aḥmed Efendi (Merḥabā-zāde, 1073'te İstanbul ḳāḍīsi)
Merḥabā-zāde Efendi 515, 524, 559, 578, 623, 767, 918
Merkez Efendi Cāmi'i 999
Merkez Efendi Zāviyesi 1002
Merzifon 612, 922
Mes'ūd Çelebi (Ebu's-su'ūd-zāde Meḥemmed Ṣādıḳ'ın oğlu, Nişāncı Paşa Medresesi müderrisi) **638**
Mes'ūd Çelebi (Es'ad-zāde Maḫdūm-ı Mihteri, 1091'de Maḥmūd Efendi Medresesi müderrisi) **785-786**
Mes'ūd Efendi 351, 665, 831, 915
Mes'ūd Efendi (Āvāre-zāde Muṣṭafā Efendi'nin oğlu, 1088'de Ġalaṭa ḳāḍīsi) 495, 540, 574, 663, 667, 702, **707-708,** 734
Mes'ūd Efendi (Ḥekīmbaşı-zāde, 1080'de Ṣaḥn-ı Ṣemān müderrisi, ḥekīm) **665-666,** 944, 981, 1002
Mes'ūd Efendi (Naḳīb Efendi maḫdūmı) 785
Mes'ūd Efendi (Seyyid) 681
Mes'ūd Efendi (Şeyḫü'l-İslām, Ḫˇāce-zāde) 242, 329, 336, 339, 348, 399, 420, **437-444**, 454, 466, 489, 491, 496, 512, 528, 564, 566, 621, 869, 878, 913
Mes'ūdiyye Medresesi 810
*Mesā'il-i Fıḳhiyye* 818
*Mesā'il-i Müftī* 818
Mesīḥ Paşa Medrese-i Ṣāniyesi 599, 622, 624, 710, 711, 735, 812, 933, 939, 941
Mesīḥ Paşa Medresesi 232, 387, 448, 481, 512, 529, 584, 612, 620, 630, 661, 677, 693, 704, 708, 712, 716, 717, 788, 975
*Meslekü'l-inṣāf* 652
*Meşāḳḳu'l-'uşşāḳ* 226
*Metn-i Menār* 167, 671, 298
*Metn-i Menār Şerḥi* 209
Mevlānā Celālü'd-dīn, bk. Celālü'd-dīn-i Rūmī
Mevlānā, bk. Celālü'd-dīn-i Rūmī
Mevlevī-ḫāne 326
Mevleviyye 252, 353, 354, 646, 728, 841
Mezistre 202
Mıṣr 222, 233, 235, 245, 285, 287, 313, 369, 387, 432, 441, 451, 465, 475, 511, 530, 538, 575, 615, 651, 698, 764, 770, 783, 785, 801, 804, 805, 812, 817, 864, 867, 869, 871, 882, 889, 906, 910, 922, 929, 945, 955, 961, 971, 973, 975, 990, 1012, 1018
Mıṣrī Efendi, bk. Meḥemmed Efendi (Şeyḫ, Mıṣrī) {Mıṣrī} {Niyāzī}
Mıṣrī Ömer, bk. Ömer Efendi (Mıṣrī,

Şeyḫ, Zilevī)
Mıṣriyye 218
Midilli 421, 422, 534, 757, 819, 881, 927, 983, 1000
*Miftāḥ* 533, 717
*Miftāḥ-ı Heftgāne* 678
*Miftāḥ-ı Seyyidī* 250
Miftāḥī-zāde Aḥmed, bk. Aḥmed Efendi (Miftāḥī-zāde, Şeyḫ)
Mihal Köprüsi 374
Miḫalıc 330, 381, 421, 488, 684, 686, 731, 965, 979, 980, 987
Mihribān Ḳal'ası 270
Mihrümāh Sulṭān Medresesi 235, 507, 658, 705, 713, 736
Mihrümāh Sulṭān Medresesi (Edrineḳapusı'nda) 235, 245, 301, 313, 384, 385, 398, 412, 419, 450, 475, 485, 507, 519, 557, 580, 658, 680, 681, 702, 724, 770, 772, 984
Mihrümāh Sulṭān Medresesi (Üsküdar'da) 204, 248, 249, 317, 322, 385, 406, 419, 453, 454, 494, 496, 501, 509, 520, 531, 567, 574, 603, 612, 625, 705, 713, 719, 735, 744, 763, 779, 798, 936, 972
Mihter-zāde 313
Mi'mār Sinān Medresesi 520, 755, 771, 945
Mi'mār Sinān Mescid-i Şerīfi 491
*Minahu'l-Ġaffār* 652, 968
Minḳārī-zāde Efendi Maḫdūmı, bk. Abdu'llāh Efendi (Minḳārī-zāde Efendi Maḫdūmı, Anaṭolı ṣadrı)
Minḳārī-zāde Efendi, bk. Yaḥyā Efendi ((Şeyḫü'l-İslām, Minḳārī-zāde
Minḳārī-zāde Medresesi 970
Minḳārī-zāde Yaḥyā, bk. Yaḥyā Efendi (Şeyḫü'l-İslām, Minḳārī-zāde)
*Mir'āt* 800, 974
*Mir'āt-ı Aḫlāḳ* 249
*Mir'ātü'l-vücūd* 821
Mīr-āḫūr Cāmi'i 993
Mīr-āḫūr Ḫˇācesi 972
Mīr-i Mīrān Medresesi 682
*Mirḳāt* 800, 974
*Mirḳātü'ş-şu'arā* 762
*Mirḳātü'ş-şühūd* 821
Mīrzā Efendi 940, 957
Mīrzā Meḥemmed, bk. Meḥemmed Efendi (Mīrzā, 1092'de İstanbul ḳāḍīsi)
Miskīnler 826
*Mīzānü'l-Ḥaḳ* 263
Mohac Ovası 901
Mollā Aḥmed-zāde Meḥemmed, bk. Meḥemmed Efendi (Mollā Aḥmed-zāde, Monlā Çelebi)
Mollā Aḥmed-zāde Nūḥ, bk. Nūḥ Efendi (Mollā Aḥmed-zāde, Rūmili ṣadrı)
Mollā Arab Medresesi 387
Mollā Bālī Medresesi 760, 771, 790, 925
Mollā Cāmī 250, 568, 831
Mollā Çelebi (Rūmiyye Şeyḫi Dāmādı, Āmidli, Çelebi Alī) 436, **444-446,** 450, 453, 631, 655, 681, 700, 722, 742, 753, 800, 808, 845, 849, 972, 979, 1002
Mollā Fenārī Medresesi 388, 698
Mollā Gürānī (Semt) 986
Mollā Gürānī (Ālim) 720
Mollā Gürānī Cāmi'i 677, 731, 850

Mollā Gürānī Medresesi 222, 292, 468, 470, 517, 556, 557, 558, 610, 691, 715, 717, 724, 737, 772, 779, 929, 948
Mollā Ḫusrev 800
Mollā Kestel Medresesi 592, 709, 802, 945
Mollā Ḳırımī Medresesi 721, 727, **736**, 932
Mollā Şeref Medresesi 473, 523, 568, 710, 984
Mollā Şeref-i Dımışḳī 234
Mollā Tevfīḳ-i Gīlānī 213, 296
Mollā Yegān 316
Mollā-zāde Efendi 661, 706
Mollā-zāde Ḥasan, bk. Ḥasan Efendi (Mollā-zāde, 1086'da Ḥaleb ḳāḍīsi)
Molova 178, 179, 927
Monlā Aḥmed-zāde Enes, bk. Enes Efendi (Monlā Aḥmed-zāde, 1069'da Yeñişehr ḳāḍīsi)
Monlā Arab Medresesi 233
Monlā Bālī Medresesi 777
Monlā Cāmī 355, 718
Monlā Çelebi, bk. Meḥemmed Efendi (Mollā Aḥmed-zāde, Monlā Çelebi)
Mora 887, 962, 1009
Mostar 225, 581, 766, 859, 934
Muʿabbir Ḥasan, bk. Ḥasan Efendi (Muʿabbir, Şeyḫ, Mostarī)
Muallā 743
Muāmeleci Şeyḫ Efendi, bk. Muṣṭafā Efendi (Muāmeleci Şeyḫ, Bolevī)
Mudanya 204, 470, 489, 590, 626, 645, 693, 765, 767, 926
Mudanya İskelesi 489
Mudurnı 231, 485, 635, 653, 654, 754, 799, 808, 990
*Muġribü'l-lüġa* 209
Muḥammed Bekrī (Şeyḫ) 218
Muḥammed Emīn-i Dımışḳī 203, 314, 335, 409, 435, 447, 616, 775
Muḥammed Sırrī'd-dīn (İbnü'ṣ- ṣāni' es-Sırrī, ṣāḥibü't-teṣānif) **446-447**
Muḥarrem Aġa Medresesi 991
Muḥarrem Beg-zāde (Mollā Gürānī müderrisi) 292
Muḥarrem Efendi 312, 819
Muḥarrem Efendi (Bafralı) 559
Muḥarrem ibn Ebi'l-Berekāt (Şeyḫ) 257
Muḥarrem-zāde Abdu'llāh, bk. Abdu'llāh Efendi (Muḥarrem-zāde, 1083'te Burusa ḳāḍīsi)
Muḥarrem-zāde Aḥmed, bk. Aḥmed Efendi (Muḥarrem-zāde, 1067'de İstanbul ḳāḍīsi)
Muḥarrem-zāde Efendi 326, 408, 447, 527, 530, 559, 616, 629, 643, 645, 651, 693, 790, 808, 917, 923, 968
Muḥarrem-zāde Efendi, bk. Aḥmed Efendi (Muḥarrem-zāde, 1067'de İstanbul ḳāḍīsi)
Muḥibbü'd-dīn 335
Muḥibbü'd-dīn-zāde (Şāmī) 424
Muḥsin-i Ḳayserī 308
*Muḫtaṣar* 251, 994
Muḥteşem Efendi (Seyyid) 518, 584
Muḥteşem Emīri, bk. Meḥemmed Efendi (Muḥteşem Emīri, Ḳonevī)
Muḥyī'd-dīn (Seyyid) 864
Muḥyī'd-dīn Efendi Medresesi 787
Muʿīd Aḥmed Efendi Medresesi 153, 573, 639, 658, 691, 710, 712,

802, 934, 978, 991
Muʿīd Aḥmed, bk. Aḥmed Efendi (Şeyḫü'l-İslām, Muʿīd)
Muʿīd Efendi (Ḳara) 230, 312
Muʿīd Meḥemmed, bk. Meḥemmed Efendi (Muʿīd, 1085'te Ḥaleb ḳāḍīsi)
Muʿīd-zāde Efendi 247, 430, 654, 764, 811, 846
Muʿīd-zāde Efendi (Burusī) 535, 778
Muʿīd-zāde Meḥemmed, bk. Meḥemmed Efendi (Muʿīd-zāde, 1037'de Burusa Murādiyyesi müderrisi)
Muʿīd-zāde, bk. Meḥemmed Efendi (Burusalı İlāhī-zāde, Muʿīd-zāde)
Muʿīn Çelebi 408
Muʿizzü'd-dīn Meḥemmed Efendi (Sincār) 349, 363, 384, 594, 623, 780
Muḳʿad Aḥmed, bk. Aḥmed Efendi (Muḳʿad, Şeyḫ)
Muḳʿad Efendi 847
Muḳīm-zāde Efendi 969
Murād (Şeh-zāde Sulṭān, Sulṭān İbrāhīm'in Şeh-zādesi) **371**
Murād Aġa (Pīr-i Bektāşiyān) 865
Murād Aġa (Sekbānbaşı) 863
Murād Beg 879
Murād Efendi 327
Murād Ḫān (Sulṭān, III.) 231, 238, 289, 303, 328, 340, 342, 524, 598
Murād Ḫān (Sulṭān, IV.) 198, 201, 226, 233, 244, 251, 265, 296, 317, 324, 330, 352, 356, 359, 361, 364, 385, 387, 395, 401, 405, 407, 417, 419, 430, 431, 444, 446, 450, 473, 478, 482, 486, 496, 508, 520, 531, 535, 537, 562, 574, 582, 606, 636, 642, 644, 699, 706, 710, 753, 792, 823, 825, 835, 860
Murād Ketḫudā Ḫān 272
Murād Paşa 211, 216, 247, 268, 484, 725, 740, 798, 866, 867, 872, 875, 876, 909, 912, 946, 989, 1013
Murād Paşa (Arnavud, ṣadr-ı aʿẓam) **907**
Murād Paşa (Diyārbekr vālīsi) 268
Murād Paşa (Ḳuyucı) 211
Murād Paşa (Vezīr-i Aʿẓam) 798, 866, 867, 875
Murād Paşa Cāmiʿi 251
Murād Paşa Medresesi 217, 233, **246**, 481, 561, 706, 711, 982
Murād Paşa-yı Atīḳ Medresesi 220, 457, 495, 519, 577, 583, 599, 632, 647, 670, 677, 686, 747, 796, 938
Murād Paşa-yı Cedīd Cāmiʿi 655
Murād Paşa-yı Cedīd Medresesi 215, 216, 232, 242, 300, 391, 404, 452, 453, 469,495, 519, 527, 588, 617, 626, 628, 629, 635, 658, 732, 734, 741, 757, 796, 938, 939, 966, 984, 985
Murādiyye Cāmiʿi 841
Murādiyye Küçükbāzārı 998
Murādiyye Medresesi (Burusa'da) 214, 217, 242, 311, 325, 404, 625, 706, 798
Murādiyye Medresesi (Maġnisa'da) 295, 299, 304, 703, 772
Murādiyye Medresesi (Medīne'de) 218
Murādiyye Medresesi 706

Murtażā Aġa (Silaḥdār) 862
Murtażā Efendi (Edrineli, 1100'de Edrine ḳāḍīsi) 729 ,**979-980**
Murtażā Paşa 213, 214, 271, 272, 273, 876, 884, 1007
Murtażā Paşa (Deli) 892
Murtażā Paşa (Diyārbekr vālīsi) 883
Murtażā Paşa (Serdār) 884
Mūsā Efendi 288, 296, 301, 313, 322, 329, 457, 565, 604, 706, 715, 734, 797, 943
Mūsā Efendi (Celeb, İzmir ḳāḍīsi) 311, 435, **514-515,** 518, 561, 605, 617, 779
Mūsā Efendi (İbşīr Paşa imāmı) 626
Mūsā Efendi (Ḳara, Ḳaramanī) 792
Mūsā Efendi (Ḳara, Ḳonyalı) 228, **230-231**
Mūsā Efendi (Kemikī) 291
Mūsā Efendi (Re'īsü'l-eṭibbā, Ṭabīb İlyās'ın oğlu) **340-342**
Mūsā Efendi (Şerīf) 773
Mūsā Efendi (Teẕkireci, 1058'de Burusa ḳāḍīsi, Ḳasṭamonī) **392-393**, 469
Mūsā Paşa 274, 365
Mūsā Paşa (Ḳapudan) 525
Mūsā Paşa (Silaḥdār) 906
Mūsā Paşa (Yeñiçeri Aġası) 367
Mūsā Paşa Ḫˇācesi, bk. Abdu'llāh Efendi (Bosnevī, Mūsā Paşa Ḫˇācesi)
Mūsā Paşa İmāmı Aḥmed, bk. Aḥmed Efendi (Mūsā Paşa İmāmı, 1070'de Mekke ḳāḍīsi)
Mūsā Paşa Ketḫudāsı, bk. Aḥmed Paşa (Ṭarḫūncı, Mūsā Paşa Ketḫudāsı, ṣadr-ı aʿẓam)
Mūsā Paşa-zāde (Vezīr Semiz) 866
Muṣāḥib Paşa 892, 896, 897, 936
Muṣāḥib Paşa (Ḳā'im-maḳām) 689
Mūsā-zāde Abdü'l-bāḳī, bk. Abdü'l-bāḳī Efendi (Mūsā-zāde, 1091'de Ġalaṭa ḳāḍīsi)
Mūsā-zāde Abdü'l-ḥalīm, bk. Abdü'l-ḥalīm Efendi (Mūsā-zāde, 1075'te Maġnisa ḳāḍīsi)
Mūsā-zāde Efendi 631, 740, 756, 774
Mūsā-zāde Efendi (Ḳara) 630, 666, 729
Mūsā-zāde Efendi (Maḳtūl) 818
Mūsā-zāde Efendi, bk. İmāmı Aḥmed, bk. Aḥmed Efendi (Mūsā Paşa İmāmı, 1070'de Mekke ḳāḍīsi)
Mūsā-zāde Muṣṭafā, bk. Muṣṭafā Efendi (Mūsā-zāde, 1084'te Mihrümāh Sulṭān Medresesi müderrisi)
Muṣlī Çāvuş 711
Muṣlī Çāvuş-zāde Muṣṭafā, bk. Muṣṭafā Efendi (Muṣlī Çāvuş-zāde, 1081'de Ḳandiye ḳāḍīsi)
Muṣlī Efendi (Fāżıl, Ḳonevī) 295, 507, 517, 557, 568, 573, **574-575,** 592, 654, 659, 664, 667, 679, 701, 702, 932, 936, 1001
Muṣlī Efendi (İbrāhīm Ḫān-zāde Ḫˇācesi, Sinoblu) 932, **971-973,** 978
Muṣlī Paşa 875
Muṣliḥü'd-dīn Efendi 219
Muṣliḥü'd-dīn Efendi (Başkesen) 315
Muṣliḥü'd-dīn Efendi (Bī-endām) 299, 313, 323
Muṣliḥü'd-dīn Efendi (Ḳaraḳaş) 470
Muṣliḥü'd-dīn Efendi (Nā'ib) 348
Muṣliḥü'd-dīn Efendi (Öziçeli, Ḫalvetī Şeyḫi) **357**, 837
Muṣliḥü'd-dīn Efendi (Şarı) 246
Muṣliḥü'd-dīn Efendi (Şāfiyeci) 348
Muṣliḥü'd-dīn Efendi (Yaṣdıġac) 204

Muṣliḥü'd-dīn Efendi (Yoḳyoḳ) 211, 301, 436
Muṣliḥü'd-dīn-zāde Efendi (Yoḳyoḳ) 378
Muṣliḥü'd-dīn-zāde Efendi 223, 293, 311, 490, 620, 643, 645
Muṣṭafā (Ḳapuaġası) 323
Muṣṭafā (Ḳara, Deyişci) 562
Muṣṭafā Aġa (Bosnevī) 987
Muṣṭafā Aġa (el-Ḥāc) 285
Muṣṭafā Aġa (Ermeni ḫarācīsi) 878
Muṣṭafā Aġa (Ḳara Çāvuş) 865, 869, 870
Muṣṭafā Aġa (Moralı) 871
Muṣṭafā Aġa (Silaḥdār) 870
Muṣṭafā Aġa (Uzun) 1009
Muṣṭafā Aġa (Yeñiçeri ketḫudāsı) 869
Muṣṭafā Aġa (Yeñiçeriaġası) 233
Muṣṭafā Aġa (Yeñiçeriaġası, Ḳara Ḥasan-zāde) 893
Muṣṭafā Aġa (Yūsuf Aġa-zāde) 820
Muṣṭafā Aġa Medrese-i Cedīdesi 434
Muṣṭafā Aġa Medresesi 318, 324, 447, 450, 451, 509, 581, 600, 630, 654, 666, 717, 734, 934, 981
Muṣṭafā Aḥmed Efendi 249
Muṣṭafā Beg 810
Muṣṭafā Beg-zāde (Aġrıbozlı) 879
Muṣṭafā Çāvuş (İncili) 485, 509
Muṣṭafā Çelebi (Ḫaylī Ḥāfıẓı) 487
Muṣṭafā Çelebi (İznikmidli) 829
Muṣṭafā Dede 823
Muṣṭafā Dede (Ṣaçlı, Şeyḫ) **355-356**
Muṣṭafā Dede (Türbedār) 263
Muṣṭafā Efendi (Mütevellī-zāde) 387, 486, 517
Muṣṭafā Efendi 301, 507, 595, 601, 700, 738, 776, 989, 991
Muṣṭafā Efendi (Abdu'llāh-zāde) 681, 947
Muṣṭafā Efendi (Aḳçeli Bekr-zāde, Kestelli) **463-464** , 474, 481
Muṣṭafā Efendi (Anṭaḳī) 666, 721, 733,787, 790, 919, 964
Muṣṭafā Efendi (A'rec, 1058'de Maḥmūd Paşa Medresesi müderrisi) **417-418,** 478, 479, 511, 741
Muṣṭafā Efendi (Āvāre-zāde, Edrineli) {Selīsī} 234, 300, 319, **342-343,** 496, 707
Muṣṭafā Efendi (Aydınī) 437
Muṣṭafā Efendi (Azmī-zāde) 249, 287, 290, 527
Muṣṭafā Efendi (Bābī, 1091'de Medīne ḳāḍīsi) 476, 595, 706, 716, 739, **742-744,** 797, 977
Muṣṭafā Efendi (Baltacı) 317, 580, 602, 645, 781
Muṣṭafā Efendi (Behrām Aġa Ḫˇācesi, Üsküdarī) 467, 494, 504, **519-520**, 637, 659, 745, 812
Muṣṭafā Efendi (Beyāżī) 585, 660, 681
Muṣṭafā Efendi (Bolbolcı) 1003
Muṣṭafā Efendi (Bosnevī) 704
Muṣṭafā Efendi (Burusalı Birāderi, Şeyḫü'l-İslām Esīrī Meḥemmed'in kardeşi, Rūmili ṣadrı) 624, 783, 791, 799, 807, 809, **811-813,** 814, 818, 915, 916, 919, 927, 938
Muṣṭafā Efendi (Bükāyī) 153, 691
Muṣṭafā Efendi (Çāvuş-zāde, Burusalı) **495-496,** 567, 666, 772
Muṣṭafā Efendi (Çeşmī-zāde, 1058'de Şām ḳāḍīsi) **385-386,** 413, 490

Muṣṭafā Efendi (Dāvūd-zāde, Dāvūd-zādegī, Şeyḫ-zāde) **383-384,** 812
Muṣṭafā Efendi (Dāvūd-zāde-i Büzürg, Atlu Dāvūd-zāde) **929-930**
Muṣṭafā Efendi (Ḍıḥkī, Rūmili ṣadrı) 510, 518, 618, 637, 686, 697, 701, **730-732,** 767, 783, 798, 814, 915, 918, 940, 965
Muṣṭafā Efendi (Dīvitci) 847
Muṣṭafā Efendi (Ebu's-su'ūd-zāde) 247, 419
Muṣṭafā Efendi (Edhem-zāde, 1048'de Edrine ḳāḍīsi) 212, 215, **216-217,** 223, 322, 387, 391
Muṣṭafā Efendi (Evliyā-zāde, Şeyḫ, Sirozlu) 353, **356**
Muṣṭafā Efendi (Eyyūbī) 931, 970
Muṣṭafā Efendi (Fetvā-emīni) 293
Muṣṭafā Efendi (Ġūl, 1051'de Maġnisa ḳāḍīsi) 242, **348**, 565
Muṣṭafā Efendi (Ḫˇāce-zāde, 1070'de Vālide Sulṭān Medresesi müderrisi) **582**, 588, 600
Muṣṭafā Efendi (Ḥācī Ḫalīfe, Kātib Çelebi) 263, 375, 416, **477-480**, 755, 906
Muṣṭafā Efendi (Ḥācīoġlı, 1076'da Dārü'l-ḥadīṯ müderrisi) **613**
Muṣṭafā Efendi (Ḥāfıẓ) 681
Muṣṭafā Efendi (Ḥalebī Yaḥyā'nın oğlu, Edrineli Yaḥyā-zāde) 678, **703**, 711
Muṣṭafā Efendi (Ḥalebī, 1074'te Ġalaṭa ḳāḍīsi) 507, **517-518,** 567, 582, 626, 642, 659, 664, 730, 800, 944
Muṣṭafā Efendi (Ḥasan Beg-zāde) 313, 468
Muṣṭafā Efendi (Ḫūrpeşteli İmām-ı Sulṭānī) 253, 464
Muṣṭafā Efendi (Ḫusrev Paşa İmāmı, 1057'de Burusa ḳāḍīsi) 393, 409, **411-412,** 591, 783
Muṣṭafā Efendi (Ḥüsām-zāde) 317
Muṣṭafā Efendi (İdrīs-zāde) 211
Muṣṭafā Efendi (İspirī Alī Efendi dāmādı) 999
Muṣṭafā Efendi (Ḳabaṣaḳal) 460
Muṣṭafā Efendi (Ḳāḍī-'asker) 725, 970
Muṣṭafā Efendi (Ḳāsım Paşalı Çāvuş-zāde, 1084'te Üsküdar ḳāḍīsi) **712-713,** 757, 781, 788
Muṣṭafā Efendi (Ḳassām) 991
Muṣṭafā Efendi (Ḳasṭamonī, 1074'de Ḫusrev Ketḫudā Dārü'l-ḥadīṯi müderrisi) {Recāyī} **522**, 611, 942
Muṣṭafā Efendi (Kebīrī-zāde, Anaṭolı ṣadrı) 407, 611, **806-807**, 916
Muṣṭafā Efendi (Kec-dehān Dāmādı Abdu'llāh Efendi Maḫdūmı, 1092'de Süleymāniyye müderrisi) **778-779**
Muṣṭafā Efendi (Ketḫudā) 232, 304
Muṣṭafā Efendi (Kilisī Dāmādı, Ḥıfẓī) **931,** 983, 985
Muṣṭafā Efendi (Kilisī, 1077'de Süleymāniyye müderrisi) **585**, 610, 611, 624, 629, 658
Muṣṭafā Efendi (Ḳulaḳ Şeyḫ-zāde Seyyid) 628, 659
Muṣṭafā Efendi (Ḳulaḳsız İmāmı) 994
Muṣṭafā Efendi (Küçük Bolevī, 1079'da Şāh Sulṭān Medresesi müderrisi, ö. 1084) **669,** 712
Muṣṭafā Efendi (Malāṭiyyeli) 970

Muṣṭafā Efendi (Martolos-zāde) 437, 454
Muṣṭafā Efendi (Minḳārī-zāde Efendi dāmādı) 687, 745, 798, 814,817, 916, 918
Muṣṭafā Efendi (Mīrzā) 890, 893, 964, 978
Muṣṭafā Efendi (Muʿāmeleci Şeyḫ, Bolevī) **1000-1001**
Muṣṭafā Efendi (Mūsā-zāde, 1084'te Mihrümāh Sulṭān Medresesi müderrisi) **681-682**, 779, 796
Muṣṭafā Efendi (Muṣlī Çāvuş-zāde, 1081'de Ḳandiye ḳāḍīsi) **711-712**
Muṣṭafā Efendi (Mülaḳḳab, Merzifonī) **349-350,** 377, 378, 391, 437, 487, 490, 512, 674, 914
Muṣṭafā Efendi (Nāzikī-zāde, 1076'da Ḫᵛāce Ḫayrü'd-dīn Medresesi müderrisi, şāʿir) 534, **595-596,** 681, 738
Muṣṭafā Efendi (Nefes-zāde, 1060'da Ṣofya ḳāḍīsi) **400-401,** 448,785, 929, 931
Muṣṭafā Efendi (Öreke, İstanbulī) **384-385**, 390, 392, 398, 445
Muṣṭafā Efendi (Reʾīsü'l-eṭibbā Ḥayātī-zāde) 666, 893, 929, 978, **986-987**
Muṣṭafā Efendi (Rūmili ketḫudā[sı]) 244
Muṣṭafā Efendi (Ṣafāyī) 819
Muṣṭafā Efendi (Ṣakkāk, Fındıḳ, 1104'te Filibe ḳāḍīsi) 728, 803, 948, 971, **985-986**
Muṣṭafā Efendi (Ṣarı Muʿīd, 1068'de Filibe ḳāḍīsi) 394, **589-590,** 599, 772
Muṣṭafā Efendi (Ser-ḥadli, 1081'de Belġrad ḳāḍīsi) 649, 670, **676-677,** 725, 781, 797, 805, 922
Muṣṭafā Efendi (Seyyid) 397, 498, 681, 730
Muṣṭafā Efendi (Siyāhī, 1088'de İzmir ḳāḍīsi) 721, **727**
Muṣṭafā Efendi (Sulṭān Aḥmed Ḫān ḫᵛācesi) 829
Muṣṭafā Efendi (Şāriḥ-i *Mülteḳā*, Celeb) 301, 580, **768**
Muṣṭafā Efendi (Şemsü'd-dīn-zāde, 1101'de Ġalaṭa Sarāyı Medresesi müderrisi) 939, **991-992**
Muṣṭafā Efendi (Şerīʿatci) 763
Muṣṭafā Efendi (Şeyḫü'l-İslām Minḳārī-zāde Dāmādı, Reʾīs Ḫᵛācesi, Dāmād Efendi) 604, 686, **791-792,** 798, 902
Muṣṭafā Efendi (Şeyḫü'l-İslām, Bālī-zāde Efendi) 250, 323, 377, 392, 403, 437, 439, 466, **511-514,** 515, 521, 584, 622, 674, 697, 794, 795, 945
Muṣṭafā Efendi (Şeyḫü'l-İslām, Bolevī) 378, 394, 449, 451, 458, 464, 466, 468, 491, 513, 528, 534, 558, 564, 584, 669, **683-685,** 711, 727, 757, 765, 783, 786, 843, 877, 913, 914, 916, 939, 946, 965
Muṣṭafā Efendi (Şeyḫü'l-İslām, Ebu'l-meyāmin) 264, 291, 303, 304, 407, 490
Muṣṭafā Efendi (Şeyḫü'l-İslām, Memek-zāde) 347, 378, 391, 393, 400, 440, 449, 450, 451, 452, **465-467,** 488, 512, 520, 529,

539, 566, 620, 621, 645, 674, 683, 712, 764, 878, 913, 914, 915, 936
Muṣṭafā Efendi (Ṭavīl) 989
Muṣṭafā Efendi (Tevfīḳī-zāde Maḫdūmı, 1076'da Üçbaş Medresesi müderrisi) **576-577**
Muṣṭafā Efendi (Ṭoġanī) 251
Muṣṭafā Efendi (Tūc Emīr, Maġnisalı) **294-295**
Muṣṭafā Efendi (Uşşāḳī, 1100'de Süleymāniyye Dārü'l-ḥadīṣi müderrisi) 931, **939**
Muṣṭafā Efendi (Uşşāḳī-zāde) 211, 288, 327, 502, 699
Muṣṭafā Efendi (Üsküdarī Maḥmūd Efendi Kerīme-zādesi, 1095'te Şām ḳāḍīsi) 603, **781-782**
Muṣṭafā Efendi (Yavuz-zāde, 1051'de Burusa ḳāḍīsi) 214, 216, 223, 319, **335-336,** 339, 348, 388, 419, 436, 438, 537, 558
Muṣṭafā Efendi (Zeyrek-zāde Efendi Ḥāfıẓı, Ḳasṭamonī) 649, 662, 712, 713, 714, 715, 716, 726, **802-803,** 804, 922, 978
Muṣṭafā Efendi Medresesi 673
Muṣṭafā Efendi Medresesi (Ḳāḍī-'asker Burusī) 794
Muṣṭafā Feyżī Efendi (Re'īsü'l-eṭibbā Ḥayātī-zāde) 986
Muṣṭafā Ḫān (Sulṭān, I.) 244
Muṣṭafā Ḫān (Sulṭān, II.) 892, 1014
Muṣṭafā Paşa 962
Muṣṭafā Paşa (Bıyıḳlı, Bozoḳlı, ṣadr-ı a'ẓam) 866, 1016, **1017**
Muṣṭafā Paşa (Esīr) 1010
Muṣṭafā Paşa (Gürci) 909
Muṣṭafā Paşa (İbşīr, ṣadr-ı a'ẓam) 865, 868, 870, 873, 875, **906-907,** 909
Muṣṭafā Paşa (Ḳa'im-maḳām) 274, 891, 897, 898, 1009, 1010
Muṣṭafā Paşa (Ḳapudan) 274, 537, 876
Muṣṭafā Paşa (Ḳara) 337, 344, 354, 355, 362, 363, 376, 380, 660, 713, 757, 810, 859, 875, 876, 878, 908, 912, 923, 958, 980, 981, 1016
Muṣṭafā Paşa (Ḳara, Arnavud, ṣadr-ı a'ẓam, ö. 1053) **372**
Muṣṭafā Paşa (Ḳara, Merzifonī, ṣadr-ı a'ẓam, ö. 1095) 612, **911-912**
Muṣṭafā Paşa (Köprüli-zāde, ṣadr-ı a'ẓam) 903, 924, 957, 959, 962, 963, 974, 1005, **1014-1016**
Muṣṭafā Paşa (Maḳtūl Ḳara) 923, 1016
Muṣṭafā Paşa (Maḳtūl) 375, 713, 859
Muṣṭafā Paşa (Maryoloġlı) 879
Muṣṭafā Paşa (Muṣāḥib Vezīr) 892
Muṣṭafā Paşa (Muṣāḥib-i şehriyārī) 890
Muṣṭafā Paşa (Naḳḳāş) 361, 739, 783
Muṣṭafā Paşa (Ṣadr-ı a'ẓam) 902, 1012
Muṣṭafā Paşa (Silaḥdār) 235, 249, 262, 361, 417, 1009
Muṣṭafā Paşa (Sūrnā-zen, ṣadr-ı a'ẓam) 439, 871, 875, 878, **908-909**
Muṣṭafā Paşa (Ṭavuḳcı, Vezīr) 865, 877
Muṣṭafā Paşa (Tekfūrṭaġlı, ṣadr-ı a'ẓam) 958, 903, 959, **962-963**, 978, 1015
Muṣṭafā Paşa (Vezīr-i A'ẓam) 898, 899, 900, 1005
Muṣṭafā Paşa (Yegen ketḫudāsı, Ḳara) 958
Muṣṭafā Paşa Köprüsi 900

Muṣṭafā Paşa Türbesi 907
Muṣṭafā Paşa-yı Atīḳ Medresesi 407
Muṣṭaliḥ-zāde Meḥemmed, bk. Meḥemmed Efendi (Muṣṭaliḥ-zāde, 1058'de Edrine ḳāḍīsi)
Mūṣul 269, 275, 1010
Muṭahhar Efendi 230, 296, 322, 327, 402, 502, 693
Muṭahhar-zāde Efendi 779
*Muṭavvel* 701, 718, 760, 994
Muṭī'ī Meḥemmed Efendi 298
Muṭṭalib-zāde Meḥemmed Ṣāliḥ, bk. Meḥemmed Ṣāliḥ Efendi (Muṭṭalib-zāde, 1096'da Maḥmūd Efendi Medresesi müderrisi)
Muẓaffer-zāde Efendi 603, 622, 972
Müberrid-i Şīrāzī (Seyyid) 846
Müderris-zāde (Edrineli) 497, 603
Müderris-zāde Efendi 383, 584, 605
Müderris-zāde Efendi, bk. Meḥemmed Efendi (Müderris-zāde, 1069'da Eyyūb ḳāḍīsi)
Müderris-zāde Meḥemmed, bk. Meḥemmed Efendi (Müderris-zāde, 1069'da Eyyūb ḳāḍīsi)
Mü'eẕẕin-zāde Abdü'l-ḳādir, bk. Abdü'l-ḳādir Efendi (Mü'eẕẕin-zāde, 1040'ta Ṣaḥn müderrisi)
Mü'eẕẕin-zāde Efendi 230, 299, 488, 597, 598, 599, 616, 628, 629, 653, 661, 680, 791
Mü'eẕẕin-zāde Meḥemmed, bk. Meḥemmed Efendi (Mü'eẕẕin-zāde Abdü'l-ḳādir'in oğlu Şeyḫ, 1073'te Sulṭān Selīm Medresesi müderrisi)
Müfettiş Şāmī Ḥüseyn, bk. Ḥüseyn Efendi (Müfettiş, Şāmī, 1099'da Ḳāsım Paşa Medresesi müderrisi)
Müftī-zāde Efendi 778
Mülaḳḳab Muṣṭafā, bk. Muṣṭafā Efendi (Mülaḳḳab, Merzifonī)
Mülhemī, bk. İbrāhīm Efendi (Erżurūmī, Cānbolād-zāde ḫ'ācesi) {Mülhemī}
*Mülteḳā* 591, 681, 694, 768, 980
*Mülteḳā*'ü'l-ebḥur 977
Mü'min Efendi 788, 944
Mü'min-zāde Efendi (Yeñişehrli) 805
Mü'min-zāde İbrāhīm, bk. İbrāhīm Çelebi (Mü'min-zāde, 1095'te Efḍaliyye müderrisi)
Mü'min-zāde Meḥemmed, bk. Meḥemmed Efendi (Mü'min-zāde, 1099'da Mıṣr ḳāḍīsi)
*Münşe'āt* 988
*Münşe'āt-ı Mekātīb-i Merġūbe* 226
Müstaḳīm Efendi (Şeyḫ) 747, 813
Mütevellī Alī, bk. Alī Efendi (Mütevellī, 1077'de Ḳonya ḳāḍīsi)
Müvezzi' Aḥmed, bk. Aḥmed Efendi (Müvezzi', 1088'de Diyārbekr ḳāḍīsi)
Müyesser-zāde Meḥemmed, bk. Meḥemmed Efendi (Müyesser-zāde, Ḳasṭamonī)

## N

Nāblūs 521
Nādirī Efendi (Ġanī-zāde) 304, 417, 537
Naḫcivān 565
Nā'ib Çelebi, bk. Alī Efendi (Şeyḫü'l-İslām, Alā'iyyeli, Nā'ib Çelebi
Nā'ib Meḥemmed, bk. Meḥemmed Efendi (Nā'ib, 1051'de İstanbul ḳāḍīsi)

Nā'ib Ömer, bk. Ömer Efendi (Nā'ib, 1071'de Ḳuds ḳāḍīsi)
Nā'ib-zāde Efendi 942
Nā'ilī Çelebi 603
Naḳībü'l-eşrāf Anḳaravī Meḥemmed, bk. Meḥemmed Efendi (Naḳībü'l-eşrāf Anḳaravī, Anḳaravī Emīr)
Naḳībü'l-eşrāf Es'ad-zāde Meḥemmed Sa'īd, bk. Meḥemmed Sa'īd Efendi (Naḳībü'l-eşrāf, Es'ad-zāde) {Sa'īdī}
Naḳībü'l-eşrāf Zeyrek-zāde Abdu'r-raḥmān, bk. Abdu'r-raḥmān Efendi (Naḳībü'l-eşrāf, Zeyrek-zāde)
Naḳībü'l-eşrāf Zeyrek-zāde Yūnus, bk. Yūnus Efendi (Naḳībü'l-eşrāf, Zeyrek-zāde)
Naḳīb-zāde Efendi 326, 400, 520, 554, 693
Naḳīb-zāde Efendi (Anḳaravī) 693
Naḳşabara Aṭası 868
Naḳş-bendiyye 838
Naḳş-bend-zāde Efendi 220, 242, 673
Nālī Efendi 682, 972
Nālī Efendi (Üsküdarī) 831, 839
Nālī Meḥemmed, bk. Meḥemmed Efendi (Nālī, Ḳonevī) {Nālī}
Nallı Mescid 774
Narlıḳapu 830
Naṣru'llāḥ Efendi 514
Naṣru'llāh Efendi (Eyyūb Şeyḫi) {Bākī} 737, **825**, 830
Naṣru'llāh-zāde Efendi 597
Naṣrü'd-dīn Efendi 387, 398
Naṣrü'd-dīn Ḫˇāce 679
Naṣūḥ Efendi 572
Naṣūḥ Paşa 286
Nāẓım Çelebi 631
Nāzikī-zāde Muṣṭafā, bk. Muṣṭafā Efendi (Nāzikī-zāde, 1076'da Ḫˇāce Ḫayrü'd-dīn Medresesi müderrisi, şā'ir)
Nāzilli 214, 417, 463
*Naẓm-ı Ḥilye-i Şerīfe-i Nebeviyye* 590
Naẓmī Efendi 597, 820, 846, 1000
Naẓmī Efendi (Şeyḫ) 573, 820, 826, 850, 999
Necātī-zāde Meḥemmed, bk. Meḥemmed Efendi (Necātī-zāde, Ḳasṭamonī)
Necmü'd-dīn Bahādır Ḥasan Efendi 350
Necmü'd-dīn Ḥasan Efendi 824
Necmü'd-dīn-i Ġazzī (Şeyḫ) 743
Nedīm Çelebi 728, 941
Nedīm Efendi, bk. Meḥemmed Efendi (Nedīm-i Ḳadīm, 1079'da Zāl Paşa müderrisi) {Nedīm}
Nedīm Meḥemmed, bk. Meḥemmed Efendi (Nedīm-i Ḳadīm, 1079'da Zāl Paşa müderrisi) {Nedīm}
*Nefeḥāt* 850
*Nefeḥātü'l-üns* 426
Nefes-zāde Muṣṭafā, bk. Muṣṭafā Efendi (Nefes-zāde, 1060'da Ṣofya ḳāḍīsi)
Neffātī Meḥemmed, bk. Meḥemmed Efendi (Neffātī Şeyḫ, 1073'te Ḳuds ḳāḍīsi)
Neffātī Şeyḫ Meḥemmed, bk. Meḥemmed Efendi (Neffātī Şeyḫ, 1073'te Ḳuds ḳāḍīsi)
*Nefḥatü'l-ezhār* 202
*Nefḥatü'r-reyḥāne* 203
Nemçe 294, 364, 864, 865, 872, 885, 886, 900, 902, 1010

Nemçe Seferi 787
Nergisī, bk. Meḥemmed Efendi (Nergisī-zāde, şā'ir, yazar, ḫaṭṭāṭ) {Nergisī}
Nergisī-zāde Efendi, bk. Meḥemmed Efendi (Nergisī-zāde, şā'ir, yazar, ḫaṭṭāṭ) {Nergisī}
Nergisī-zāde Meḥemmed, bk. Meḥemmed Efendi (Nergisī-zāde, şā'ir, yazar, ḫaṭṭāṭ) {Nergisī}
Nesīmī-zāde 210
*Nesīmü'r-riyāż fī-Şerḥ-i Şifā-yı Ḳāḍī 'Iyāż* 538
Nesrī Efendi, bk. Meḥemmed Efendi (Nesrī, 1085'te Ḫāsekī Sulṭān Medresesi müderrisi)
Nesrī Meḥemmed, bk. Nesrī Efendi, bk. Meḥemmed Efendi (Nesrī, 1085'te Ḫāsekī Sulṭān Medresesi müderrisi)
Neşāṭī Aḥmed, bk. Aḥmed Efendi (Mevlevī Şeyḫi, Edrinevī) {Neşāṭī}
Neşne 981
Nev'ī-zāde Aṭā'u'llāh, bk. Aṭā'u'llāh Efendi (Nev'ī-zāde Aṭāyī, Zeyl-i Şaḳā'iḳ yazarı, şā'ir) {Aṭāyī}
Nev'ī-zāde Aṭāyī, bk. Aṭā'u'llāh Efendi (Nev'ī-zāde Aṭāyī, Zeyl-i Şaḳā'iḳ yazarı, şā'ir) {Aṭāyī}
Nev'ī-zāde Efendi, bk. Aṭā'u'llāh Efendi (Nev'ī-zāde Aṭāyī, Zeyl-i Şaḳā'iḳ yazarı, şā'ir) {Aṭāyī}
Nev'ī-zāde Meḥemmed, bk. Meḥemmed Efendi (Nev'ī-zāde Aṭāyī'nin oğlu, 1065'te Yeñişehr ḳāḍīsi)
Nevālī-zāde Efendi 228, 245, 648, 657
Nevālī-zāde Maḥmūd, bk. Maḥmūd Efendi (Nevālī-zāde, 1062'de Maġnisa ḳāḍīsi)
Neẕīr Aġa 1008, 1013
Ni'metu'llāh Efendi (Ṣadrü'd-dīn-zāde, 1091'de Bosna ḳāḍīsi) 777, **778**
Niṣārī Çelebi 823, 824, 834
Nigāristān 308
Nigbolı 367, 1015
Nigde 1009
*Nihālistān* 226
Niksārī-zāde 298
Nisbetī Alī, bk. Alī Efendi (Nisbetī, Diyārbekrī)
Niş 900, 960, 1009, 1015
Nişāncı Paşa (Ḳoca) 877
Nişāncı Paşa Cāmi'-i Şerīfi 532
Nişāncı Paşa Medresesi 233, 349, 611, 638, 662, 696, 717, 784
Nişāncı Paşa-yı Atīḳ 348, 436, 457, 492, 520, 527, 529, 598, 604, 631, 653, 735, 770, 779, 795, 800, 921, 940, 941
Nişāncı Paşa-yı Cedīd Cāmi'i 532, 721, 937
Nişāncı Paşa-yı Cedīd Medresesi 242, 289, 298, 387, 465, 496, 519, 601, 604, 623, 645, 650, 673, 677, 680, 723, 727, 774, 784, 808, 931, 934, 936, 948, 972, 1003
Nişāncı-zāde 246
Niyāzī-i Mıṣrī, bk. Meḥemmed Efendi {(Şeyḫ, Mıṣrī) {Mıṣrī} {Niyāzī
Niẓāmiyye Tekyesi 832
Niżāmü'l-mülk 199
Noġay Paşa 270
Noġay Tatarı 886
Noḳṭa-zāde 490, 561
Nu'mān Efendi (Şāmī, 1061'de Edrine

ḳāḍīsi) **448-450,** 524, 580, 584, 764
Nūḥ Efendi 228, 247, 288, 568
Nūḥ Efendi (Başmaḳcı-zāde Meḥemmed Efendi'nin oğlu, 1072'de Şire ḳāḍīsi) 412, **634**
Nūḥ Efendi (Bosnevī) 691
Nūḥ Efendi (Mollā Aḥmed-zāde, Rūmili ṣadrı) 211, 228, 244, 287, 288, **289-290,** 408, 502
Nūḥ Efendi (Yūsuf Paşa ḫˇācesi) 797
*Nuḫbe Şerḥi* 810
*Nuḫbetü'l-fiker Şerḥi* 447
Nūr Meḥemmed Efendi (İsḥāḳ-zāde) 641
Nūr Meḥemmed Ḫān 864
Nūrī 820
Nūrī Dede Mescidi 986
Nūrī Efendi 298, 316, 325
Nūrī, bk. Abdü'l-aḥad Efendi (Şeyḫ, Sivasī-zāde) {Nūrī}
Nūru'llāh (Mollā) 720
Nūru'llāh Aġa (Çāvuşbaşı) 663
Nūrü'd-dīn (Mollā) 851
Nūrü'd-dīn Efendi 849
Nūrü'd-dīn İzyādī (Şeyḫ) 536
*Nūrü'l-fetāvā* 986

## O

Odunḳapusı 714
Oġlan Şeyḫ, bk. İbrāhīm Efendi (Oġlan Şeyḫ, Ḫalvetī Şeyḫi)
Oġlan Şeyḫi İbrāhīm, bk. İbrāhīm Efendi (Oġlan Şeyḫ, Ḫalvetī Şeyḫi)
Oḫri 871, 910, 1016
Oḳcı-zāde Aḥmed, bk. Aḥmed Efendi (Oḳcı-zāde Vaḳ'ī, 1055'te Siyāvuş Paşa Sulṭānı Medresesi müderrisi) {Vaḳ'ī}
Oḳcı-zāde Vaḳ'ī, bk. Aḥmed Efendi (Oḳcı-zāde Vaḳ'ī, 1055'te Siyāvuş Paşa Sulṭānı Medresesi müderrisi) {Vaḳ'ī}
Oḳmeydānı 897
Oman 891
Oṣmān (Şeh-zāde Sulṭān, Sulṭān İbrāhīm'in Şeh-zādesi) **371**
Oṣmān Aġa 1010
Oṣmān Aġā (Çiftelerli) 235
Oṣmān Aġa (Mīr-āḫūr) 363
Oṣmān bin Meḥemmed 719
Oṣmān Dede 841
Oṣmān Dede Türbesi (Ḫādım) 839
Oṣmān Efendi 593, 604, 706, 707, 738, 810, 819
Oṣmān Efendi (Atbāzārī, Celvetī Şeyḫi, Şumnılı) **993-994**
Oṣmān Efendi (Ayaṣofıyya-i Kebīr şeyḫi) 859
Oṣmān Efendi (Bosnevī) 819, 832, 840
Oṣmān Efendi (Bosnevī, Naḳş-bendī Şeyḫi) **834-835**
Oṣmān Efendi (Büyükoṭa ḫˇācesi) 757
Oṣmān Efendi (Çāvuş-zāde) 605, 608, 639, 667, 691, 817
Oṣmān Efendi (Çāvuş-zāde, Burusalı) **667**
Oṣmān Efendi (Fāżıl) 736
Oṣmān Efendi (Ḫˇāce) 741
Oṣmān Efendi (Ḫˇāce-zāde) 630, 710, 711, 919, 941, 983, 1006, 1018
Oṣmān Efendi (Ḳara Çelebi-zāde Maḥmūd Efendi Maḫdūmı, 1058'de Selanik ḳāḍīsi) **410-411**, 583, 744, 753
Oṣmān Efendi (Ḳırbac) 450

Oṣmān Efendi (Köprüli-zāde Ḫˇācesi, Amāsiyyeli) **719-721**
Oṣmān Efendi (Ṣarı) 927, 972
Oṣmān Efendi (Şeyḫ) 826
Oṣmān Efendi (Şeyḫ, Bosnevī) 834
Oṣmān Efendi (Ṭavīl) 625, 713
Oṣmān Efendi (Üsküdarī, Füyūżī) 970
Oṣmān Efendi (Vezīr Ḫˇācesi) 975
Oṣmān Efendi (Zilevī) 720, 747
Oṣmān Efendi Medresesi 670
Oṣmān Ḫān (Sulṭān, II.) 221, 243, 284, 305, 330, 341, 343, 456, 467, 471, 527, 558, 580, 672
Oṣmān Paşa 1012
Oṣmān Paşa (Ḳā'im-maḳām Çerkes) 1013
Oṣmān Paşa (Ḳonaḳcı) 517
Oṣmān Paşa (Ṣāime Sulṭān zevci) 1013
Oṣmān Paşa (Yegen) 958
Oṣmān Paşa Medresesi 216, 223, 412, 447, 463, 481, 512
Oṣmānbāzārı 665
Oṣmāniyye Medresesi 967
Oṣmān-zāde Çelebi 732
Oṣmān-zāde Efendi 444, 454, 469, 494, 529, 609, 665, 688, 737, 764
Oṣmān-zāde Feyżu'llāh, bk. Feyżu'llāh Efendi (Oṣmān-zāde Maḫdūmı, 1075'te Ḥaleb ḳāḍīsi)
Oṣmān-zāde Maḫdūmı, bk. Feyżu'llāh Efendi (Oṣmān-zāde Maḫdūmı, 1075'te Ḥaleb ḳāḍīsi)
Oṣmān-zāde Meḥemmed, bk. Meḥemmed Efendi (Oṣmān-zāde, 1066'da Mıṣr ḳāḍīsi)
Ordu Ḳāḍīsi Süleymān, bk. Süleymān Efendi (Ordu Ḳāḍīsi, İzmirī)
Orḫan (Şeh-zāde Sulṭān, Sulṭān İbrāhīm'in Şeh-zādesi) **371**
Orḫan Medresesi 233
Orḫaniyye Medresesi (Burusa'da) 348
Orḫaniyye Medresesi (İzniḳ'de) 526, 625
Orḫaniyye Medresesi 242
Orta Cāmi'i 369, 849, 874, 1001
Orta Mescid 863, 870
Ortaḳapu 869
Otaḳcılar 602

## Ö

Öküz Limanı 859
Öküzboynuzı 1006
Ömer Aġa (Sekbānbaşı) 799
Ömer bin Ḫaṭṭāb el-Fārūḳ (Ḫalīfe) 651
Ömer Efendi 235, 243, 284, 456, 517, 527, 555, 695, 736, 938, 942
Ömer Efendi (Ādilcevāzī, Ḳara Çelebi-zāde Maḥmūd Efendi mülāzımı, 1092'de Süleymāniyye Medresesi müderrisi,) 735, **769**, 969, 990
Ömer Efendi (Amā) 658
Ömer Efendi (Baḥṣī-zāde dāmādı) 518
Ömer Efendi (Bosnevī) 800
Ömer Efendi (Defterdār) 376, 572
Ömer Efendi (Ḫˇāce Fesād) 214, 227, 606
Ömer Efendi (Ḫˇāce Ṣalāḥ) 296, 318
Ömer Efendi (Ḫˇāce) 244, 467, 625
Ömer Efendi (Ḫˇāce-i Oṣmān Ḫānī) 343, 673
Ömer Efendi (Hābīl-zāde, 1088'de Medīne ḳāḍīsi) **705-706,** 746
Ömer Efendi (Ḫaṭṭāṭ, Mostarlı) 580, ***581*-582**, 613, 656

Ömer Efendi (Ḳaplan Paşa İmāmı, 1092'de Bosna ḳāḍīsi) 676, **776-777**, 778
Ömer Efendi (Kirli) 582
Ömer Efendi (Ḳoca) 718
Ömer Efendi (Mıṣrī, Şeyḫ, Zilevī) **832,** 840, 850
Ömer Efendi (Minḳārī) 228, 291, 296, 302, 327, 401
Ömer Efendi (Nā'ib, 1071'de Ḳuds ḳāḍīsi) 560, **584-585**, 659, 708, 800, 813
Ömer Efendi (Sarāy ḫˇācesi) 526
Ömer Efendi (Şireli) 825
Ömer Efendi (Sivasī) 525
Ömer Efendi (Sivasī-zāde Efendi Ḫˇācesi, Marʿaşlı) **556-557**
Ömer Efendi (Tercemān şeyḫi) 251
Öreke Muṣṭafā, bk. Muṣṭafā Efendi (Öreke, İstanbulī)
Öreke-zāde Efendi 512, 519, 791, 937
Ösek 901
Özbek 1011
Özi 261, 268, 361, 1013
Özi ṣuyı 891
Öziçe 357
Öziçeli Şeyḫ Muṣliḥü'd-dīn, bk. Muṣliḥü'd-dīn Efendi (Öziçeli, Ḫalvetī Şeyḫi)

## P

Papa (palanḳa) 901
Papasköyi 616
Papasoġlı Dārü'l-ḥadīṣi 592, 685
Papasoġlı Medresesi 298, 300, 312,393, 453, 515, 516, 560, 584, 595, 724
Parmaḳḳapu 802, 866
Pārsā Efendi, bk. Meḥemmed Efendi (Pārsā, 1087'de Filibe ḳāḍīsi) {Ṣābir}
Pārsā Meḥemmed, bk. Meḥemmed Efendi (Pārsā, 1087'de Filibe ḳāḍīsi) {Ṣābir}
Paşa-zāde Efendi 743
Paşmaḳcı-zāde Efendi 524
Payas 461, 683, 875
Peç Seferi 810, 857, 859, 911, 1016
Peçuy 780, 962
Pervīz Efendi Medresesi 318, 462, 514, 525, 576, 662, 795, 802, 817, 970
*Pezdevī* 209
Pıñarḥiṣār 219, 700, 937
Pīr Meḥemmed Efendi 258, 832
Piran 880
Pīrī Paşa Medresesi 215, 216, 231, 242, 291, 295, 300, 317, 418, 486, 507, 514, 580, 593, 599, 608, 635, 664, 668, 669, 680, *688*, 702, 705, 719, 722, 772, 810, 941, 946, 947, **985**
Pirinçci Medresesi 942
Pirinçci Sinān Medresesi 729
Piyāle Ketḫūdā 362
Piyāle Paşa (Ḳapudan) 364
Pozeġa 608
Pravadi 455, 466, 513, 674, 764, 784, 814, 978
Prilepeli-zāde 411, 577, 648
Priştina 959

## R

Raaba 901
Raḥīḳī Medresesi 310, 395, 431, 462, 464, 474, 514, 520, 585, 611,

639, 667, 691, 66
Raḥmetu'llāh Efendi (1063'te İstanbul ḳāḍīsi, ṣukūk yazarı) 386, **412-415,** 443, 455, 490, 578, 603, 620, 682, 764, 917
Rā'ī-zāde Abdu'llāh, bk. Abdu'llāh Efendi (Rā'ī-zāde, 1056'da Yeñişehr ḳāḍīsi)
Rā'ī-zāde Efendi, bk. Abdu'llāh Efendi (Rā'ī-zāde, 1056'da Yeñişehr ḳāḍīsi)
Raḳoci (Erdel ḳralı) 884
Raḳocioġlı (Erdel ḳralı) 883
Raḳofci 364
Raḳofcioġlı 882
Ramażān Efendi 432, 702, 893
Ramażān Efendi (Ca'fer-zāde) 795
Ramażān Efendi (Edrineli Ca'fer-zāde, 1101'de Eyyūb ḳāḍīsi) 795, **989**
Ramażān Efendi (Şa'rānī-zāde) 968
Ramażān Efendi (Şa'rānī-zāde Meḥemmed'in oğlu, Yeñişehr ḳāḍīsi) **432**
Ramażān Efendi (Şeyḫ) 357
Ramażānoġlı Yaylası 466
Ravża 308
Ravża-i Muṭahhara 563, 579
Recāyī Efendi, bk. Muṣṭafā Efendi (Ḳasṭamonī, 1074'de Ḫusrev Ketḫudā Dārü'l-ḥaḍīsi müderrisi) {Recāyī}
Receb Aġa 362
Receb Aġa (Bustāncıbaşı) 1007
Receb Aġa (Mīr-āḫūr-ı Kebīr) 903
Receb Efendi (Burusī) 942
Receb Efendi (Ḳaba, Ḳasṭamonılı) 214, **227-229**, 231, 288, 290, 402, 508, 622
Receb Efendi (Şeyḫ) 258
Receb Paşa 269, 270
Receb Paşa (Vezīr) 924
Receb Paşa Medresesi 934
Receb Paşa Sarāyı 799
Receb-zāde Efendi 300, 600, 757
*Recmü'r-recīm bi's-sīn ve'l-cīm* 480
Re'īs Ḫᵛācesi, bk. Muṣṭafā Efendi (Şeyḫü'l-İslām Minḳārī-zāde Dāmādı, Re'īs Ḫᵛācesi, Dāmād Efendi)
Re'īs Şāmī-zāde 874
Re'īsü'l-eṭibbā Ḥayātī-zāde, bk. Muṣṭafā Efendi (Re'īsü'l-eṭibbā Ḥayātī-zāde)
Re'īsü'l-eṭibbā Īsā, bk. Īsā Efendi (Re'īsü'l-eṭibbā, Saḳızlı)
Re'īsü'l-eṭibbā Mūsā, bk. Mūsā Efendi (Re'īsü'l-eṭibbā, Ṭabīb İlyās'ın oğlu)
Re'īsü'l-eṭibbā Muṣṭafā, bk. Muṣṭafā Efendi (Re'īsü'l-eṭibbā Ḥayātī-zāde)
Re'īsü'l-eṭibbā Ṣāliḥ, bk. Ṣāliḥ Efendi (Re'īsü'l-eṭibbā, Ḥalebī, İbn Sülūm)
Re'īsü'l-eṭibbā Zeynü'l-'ābidīn, bk. Zeynü'l-'ābidīn Efendi (Re'īsü'l-eṭibbā, Eyyūblu)
Remle 651
Remzī-zāde 313
Resmo 367
Resmo Ḳal'ası 367
Resūl Efendi (Ṣaḥḥāf, Ḳasṭamonī) 782,**787-788,** 981
Reşīd Çelebi 939
Reşīd, bk. Meḥemmed Efendi (Şeyḫü'l-İslām Ebū Sa'īd-zāde Feyżu'llāh Maḫdūmı, 1098'de Süleymāniyye

müderrisi)
Revān 235, 251, 253, 265, 271, 273, 274, 306, 315, 478
Revān Seferi 213, 244, 256, 284, 285, 288, 330, 353, 405, 563
Revānī Beġ Medresesi **738**
*Revnaḳu's-salṭana* 479
*Reyḥānetü'l-elibbā* 538
Rıḍvān Efendi 211, 218, 227
Rıḍvān Efendi (Muḥteşem) 311
Rıfḳī Efendi 932, 941
Rıżā Çelebi 302, 453, 454
Rıżāyī, bk. Çeşmī-zāde Abdü'r-raḥīm, bk. Abdü'r-raḥīm Efendi (Çeşmī-zāde, 1064'te Ayaṣofıyya müderrisi) {Rıżāyī}
Riyāżī Efendi, bk. Meḥemmed Efendi (Riyāżī, şā'ir, yazar) {Riyāżī}
Riyāżī Meḥemmed, bk. Meḥemmed Efendi (Riyāżī, şā'ir, yazar) {Riyāżī}
Riyāżī-zāde Abdü'l-laṭīf, bk. Abdü'l-laṭīf Efendi (Riyāżī-zāde, 1072'de Ġalaṭa ḳāḍīsi) {Luṭfī}
Riyāżī-zāde Efendi, bk. Abdü'l-laṭīf Efendi (Riyāżī-zāde, 1072'de Ġalaṭa ḳāḍīsi) {Luṭfī}
Rodos 361, 364, 365, 394, 537, 554, 589, 764, 765, 799, 873, 886, 912, 913, 962, 976, 997, 1008, 1011, 1016
Rodoscuḳ 211, 389, 404, 504, 565, 601, 1011
Rodosī Aḥmed, bk. Aḥmed Efendi (Rodosī, 1085'te Ṣaḥn müderrisi)
Rodosī Velī, bk. Veliyyü'd-dīn Efendi (Rodosī Velī, 1063'te Ṣaḥn müderrisi)
Rodosī Veliyyü'd-dīn, bk. Veliyyü'd-dīn Efendi (Rodosī Velī, 1063'te Ṣaḥn müderrisi)
Ruhā 275, 738
Rūḥī, bk. Rūḥu'llāh Efendi (Ṣadrü'd-dīn-zāde, 1069'da İstanbul ḳāḍīsi) {Rūḥī}
Rūḥu'llāh Efendi (Ṣadrü'd-dīn-zāde, 1069'da İstanbul ḳāḍīsi) {Rūḥī} 360, 396, 475, **508-511,** 623, 635, 645, 688, 697, 700, 731, 918
Rūm Meḥemmed Paşa Medresesi 407, 516, 774, 925, 938
Rūmili 212, 244, 250, 267, 285, 287, 341, 361, 363, 365, 467, 487, 516, 525, 614, 615, 634, 693, 753, 762, 764, 767, 791, 814, 847, 867, 869, 875, 885, 891, 895, 898, 927, 936, 937, 965, 967, 1013
Rūmiliḥiṣārı 773, 820
Rūmiyye Şeyḫi, bk. Maḥmūd Efendi (Rūmiyye Şeyḫi, Ḳoç Baba, Maḥmūd Urmevī)
Ruscuḳ 202, 1011
Ruscuḳ İskelesi 1011
Rüstem Paşa 374, 620
Rüstem Paşa Medresesi 222, 223, *233*, 322, 335, 344, 404, 456, 465, 496, 501, 518, 558, 560, 565, *574*, 601, 611, 613, 620, 631, 640, 681, 728, 741, 742, 794, 924, 926, 985
Rüşdī Efendi 835, 841, 846, 1016

## S

Sa'ādet Giray 961

Ṣābir Pārsā, bk. Meḥemmed Efendi (Pārsā, 1087'de Filibe ḳāḍīsi) {Ṣābir}
Ṣabūḥī Aḥmed, bk. Aḥmed Dede (Mev-{levī Şeyḫī, Ṣabūḥī) {Ṣabūḥī

Ṣaçaḳlıṭaşur 766
Ṣaçlı İbrāhīm, bk. İbrāhīm Efendi (Ṣaçlı, Şeyḫ), {Ṣıdḳī}
Ṣaçlı Muṣṭafā, bk. Muṣṭafā Dede (Ṣaçlı, Şeyḫ)
Ṣad Pāre Aḥmed, bk. Aḥmed Paşa (Ṣad Pāre, ṣadr-ı a'ẓam)
Ṣādıḳ Efendi 793, 990
Sa'dī 593, 803
Sa'dī Efendi (Nevālī-zāde) 230, 313, 325
Sa'dī Efendi (Uzun) 515
Sa'dī Efendi Medresesi 563, 609, 628, 631, 726, 740, 742
Sa'dī, bk. Meḥemmed Sa'dī (Zeyrek-zāde Ḥāfıẓı oğlu, 1102'de Ḫusrev Ketḫudā müderrisi) {Sa'dī}
Sadiyye Medresesi 724
Sa'dī-zāde Efendi 232, 301, 336, 405, 413, 458, 459, 490, 528, 530, 534, 629, 632, 684, 696, 780, 969
Sa'dī-zāde Efendi, bk. Seyfu'llāh Efendi (Sa'dī-zāde, 1062'de İstanbul ḳāḍīsi)
Sa'dī-zāde Maḫdūmı Abdu'llāh, bk. Abdu'llāh Efendi (Sa'dī-zāde Maḫdūmı, 1078'de Mekke ḳāḍīsi) {Fā'izī}
Sa'dī-zāde Maḫdūmı Hibetu'llāh, bk. Hibetu'llāh (Sa'dī-zāde Maḫdūmı, 1090'da Sinob ḳāḍīsi)
Sa'dī-zāde Seyfu'llāh, bk. Seyfu'llāh Efendi (Sa'dī-zāde, 1062'de İstanbul ḳāḍīsi)
Sa'dī-zāde Seyyid Abdu'llāh Efendi 584
Ṣadr-ı A'ẓam Meḥemmed Paşa Sarāyı 381
Ṣadrü'd-dīn-i Ḳonevī (Şeyḫ) 382, 994
Ṣadrü'd-dīn-zāde Efendi 219, 433, 653
Ṣadrü'd-dīn-zāde Fetḥu'llāh, bk. Fetḥu'llāh Efendi (Ṣadrü'd-dīn-zāde, 1075'te Ṭrablus-ı Şām ḳāḍīsi)
Ṣadrü'd-dīn-zāde Feyżu'llāh, bk. Feyżu'llāh Efendi (Ṣadrü'd-dīn-zāde, 1053'te Ḳara Muṣṭafā Paşa Medresesi müderrisi){Feyżī}
Ṣadrü'd-dīn-zāde Ni'metu'llāh, bk. Ni'metu'llāh Efendi (Ṣadrü'd-dīn-zāde, 1091'de Bosna ḳāḍīsi)
Ṣadrü'd-dīn-zāde Rūḥu'llāh, bk. Rūḥu'llāh Efendi (Ṣadrü'd-dīn-zāde, 1069'da İstanbul ḳāḍīsi) {Rūḥī}
*Ṣadrü'ş-şerī'a* 251, 988
*Ṣadrü'ş-şerīfe* 701
Sadü'd-dīn Efendi (Ḫˇāce) 299, 316, 325, 636
Sadü'd-dīn Efendi (Şeyḫü'l-İslām Ḫˇāce) 213, 218
Sadü'd-dīn el-Cibāyī el-Enṣārī (Şeyḫ) 523
Sadü'd-dīn-i Ṣānī 537
Ṣafā Giray 1007
Ṣafed 967
Ṣafī Çelebi 599
*Ṣāfiye* 312
Ṣafvetī Efendi 435, 523, 557, 667
Ṣafvetī Meḥemmed, bk. Meḥemmed Efendi (Ṣafvetī, 1072'de Yeñişehr ḳāḍīsi) {Ṣafvetī}
Ṣaḥḥāf Resūl, bk. Resūl Efendi (Ṣaḥḥāf, Ḳasṭamonī)

Ṣaḥḥāf Şeyḫ-zāde Abdu'r-raḥmān, bk. Abdu'r-raḥmān Efendi (Ṣaḥḥāf Şeyḫ-zāde, Ḥamīdī,Yalvaclı)
Ṣaḥḥāf Şeyḫ-zāde Abdü'l-bāḳī, bk. Abdü'l-bāḳī Efendi (Ṣaḥḥāf Şeyḫ-zāde Abdu'r-raḥmān'ın oğlu, 1070'te Ṣofya ḳāḍīsi)
*Ṣaḥīḥeyn* 762
Ṣaḥn-ı Ṣemāniyye 204, 206, 215, 217, 218, 220, 221, 222, 223, 227, 230, 232, 233, 242, 243, 245, 247, 248, 249, 289, 291, 292, 295, 296, 297, 298, 299, 300, 301, 303, 311, 312, 313, 316, 317, 318, 322, 323, 324, 325, 326, 327, 335, 336, 342, 344, 345, 348, 380, 384, 385, 386, 387, 388, 395, 396, 397, 398, 400, 402, 404, 406, 407, 410, 411, 4112, 416, 418, 419, 428, 430, 431, 434, 436, 437, 444, 447, 448, 450, 451, 452, 453, 454, 456, 459, 461, 464, 465, 468, 469, 470, 471, 472, 476, 481, 485, 486, 490, 492, 494, 495, 496, 498, 501, 507, 508, 509, 511, 512, 516, 517, 518, 519, 520, 525, 526, 527, 529, 530, 531, 533, 555, 557, 559, 561, 563, 565, 567, 568, 573, 574, 577, 578, 580, 581, 582, 583, 584, 585, 586, 588, 592, 593, 596, 598, 600, 601, 604, 606, 607, 608, 610, 611, 612, 613, 616, 617, 623, 625, 626, 627, 628, 629, 631, 632, 635, 636, 639, 640, 641, 645, 649, 650, 653, 654, 656, 658, 659, 661, 662, 663, 664, 666, 667, 668, 669, 670, 673, 676, 677, 679, 680, 681, 688, 691, 693, 696, 699, 701, 702, 705, 706, 708, 709, 710, 711, 712, 713, 715, 716, 717, 719, 720, 721, 722, 723, 724, 725, 726, 727, 730, 732, 734, 735, 7738, 740, 741, 742, 744, 745, 747, 753, 756, 757, 761, 763, 769, 770, 771, 772, 774, 779, 785, 786, 789, 790, 791, 7893, 796, 798, 800, 801, 802, 805, 806, 808, 811, 812, 813, 817, 910, 921, 923, 924, 925, 926, 929, 931, 932, 933, 934, 935, 938, 939, 940, 941, 943, 944, 945, 946, 948, 966, 968, 970, 972, 978, 980, 981, 982, 984, 985, 988, 990, 991
Ṣaḫratu'llāh 207
Sa'īd (Ḳara) 484
Sa'īd Efendi 206, 336
Sa'īd, bk. Meḥemmed Efendi (Şeyḫü'l-İslām Ebū Sa'īd, Şeyḫü'l-İslām Es'ad Efendi'nin oğlu) {Sa'īd}
Sa'īdī, bk. Meḥemmed Sa'īd Efendi (Naḳībü'l-eşrāf, Es'ad-zāde) {Sa'īdī}
Ṣā'ime Sulṭān 1013
Saḳarya 257
Saḳız 213, 218, 228, 385, 389, 394, 400, 412, 456, 488, 561, 562, 628, 629, 630, 633, 634, 647, 648, 659, 681, 729, 736, 777, 778, 780, 814, 882, 903, 937, 974, 1012, 1015, 1016
Saḳız Limanı 864

*Sāḳī-nāme* 202, 314
Ṣakkāk Muṣṭafā, bk. Muṣṭafā Efendi (Ṣakkāk, Fındıḳ, 1104'te Filibe ḳāḍīsi)
Ṣāliḥ Aġa (Tersāne-emīni) 878
Ṣāliḥ Efendi 288, 329, 450
Ṣāliḥ Efendi (Bosnevī) 295
Ṣāliḥ Efendi (Ders-i Ām, 1091'de Ā'işe Sulṭān Medresesi müderrisi) 675, **741-742,** 934, 952, 973, 985
Ṣāliḥ Efendi (Ḫˇāce-zāde) 212, 244, 246, 290, 321, 402
Ṣāliḥ Efendi (Re'īsü'l-eṭibbā, Ḥalebī, İbn Sülūm) 666, **672,** 986
Ṣāliḥ Efendi (Şeyḫ-zāde Efendi Maḥdūmı) 685
Ṣāliḥ Meḥemmed, bk. Meḥemmed Ṣāliḥ Efendi (Çeşmī-zāde, 1087'de İstanbul ḳāḍīsi)
Ṣāliḥ Meḥemmed, bk. Meḥemmed Ṣāliḥ Efendi (Ḳāsım-zāde, 1067'de Yeñişehr ḳāḍīsi){Ṣulḥī}
Ṣāliḥ Meḥemmed, bk. Meḥemmed Ṣāliḥ Efendi (Muṭṭalib-zāde, 1096'da Maḥmūd Efendi Medresesi müderrisi)
Ṣāliḥ Paşa (Bosnevī) 374
Ṣāliḥ Paşa (Bosnevī, ṣadr-ı a'ẓam) **375**
Ṣāliḥ Paşa (Defterdār) 367
Ṣāliḥ Paşa (Vezīr-i A'ẓam) 368
Ṣāliḥ Paşa imāmı 592
Ṣāliḥiyye 234, 235, 384, 538, 988
Ṣāliḥler 671
Ṣāliḥ-zāde Efendi 535, 539
Sāmi'ī Efendi 564
Ṣamtī Meḥemmed, bk. Meḥemmed Efendi (Ṣamtī, Burusalı)
Ṣan'a 269
Ṣānī Efendi 512, 530
Ṣāniye-i İbrāhīm Paşa Medresesi, bk. İbrāhīm Paşa Medrese-i Ṣāniyesi
Ṣāniye-i Sarāy-ı Ġalaṭa Medresesi, bk. Ġalaṭa Sarāyı Ṣāniyesi
Sarāy-ı Atīk-i Sulṭānī 722
Sarāy-ı Ġalaṭa Medresesi 931
Sarāyovası 893, 900
Ṣarı Abdu'llāh Efendi-zāde, bk. Abdu'r-raḥmān Efendi (Burusalı Ṣarı Abdu'llāh Efendi-zāde, 1080'de Maḥmūd Paşa Medresesi müderrisi)
Ṣarı Abdu'llāh, bk. Abdu'llāh Efendi (Ṣarı, Burusalı, ö. 1072)
Ṣarı Abdu'llāh, bk. Abdu'llāh Efendi (Ṣarı, Şumnılı, ö. 1070)
Ṣarı Aḥmed, bk. Aḥmed Efendi (Ṣarı, 1098'de Rüstem Paşa Medresesi müderrisi) {Ḥüsāmī}
Ṣarı Alī Efendi-zāde, bk. Meḥemmed Efendi (Ṣarı Alī Efendi-zāde, 1063'te Yeñişehr ḳāḍīsi)
Ṣarı Baba-zāde, bk. Abdü'r-raḥīm Efendi (Abaza Şeyḫi, Ṣarı Baba-zāde)
Ṣarı Demürci Mescidi 714
Ṣarı Ḫˇāce Efendi 212
Ṣarı Ḳāḍī 281, 283
Ṣarı Mīşe 959
Ṣarı Mu'īd Muṣṭafā, bk. Muṣṭafā Efendi (Ṣarı Mu'īd, 1068'de Filibe ḳāḍīsi)
Ṣarı Mu'īd-zāde Ṣāliḥ, bk. Meḥemmed Ṣāliḥ Efendi (Ṣarı Mu'īd-zāde, 1072'de Siyāvuş Paşa Sulṭānı Medresesi müderrisi)
Ṣarı Nā'ib 283, 308
Ṣarıbalcı Ḳāḍī-zāde, bk. Aḥmed Efen-

di (Edrineli Çelebi, Ṣarıbalcı Ḳāḍī-zāde)
Ṣarıca Paşa müderrisi 316
Ṣarıyir 267, 268
Ṣaruḫan 906
Save 1005, 1011, 1012
Ṣayda Beyrut 1013, 1017
Ṣayyādbaşı Medresesi 942
Sefer Efendi 215, 221, 398, 496
Sefer Paşa 269
Sekbān Alī Medresesi 220, 327, 404, 430, 494, 495, 498, 526, 561, 573, 576, 616, 632, 640, 656, 680, 683, 706, 712, 726, 727, 728, 802, 817, 983
Sekbāniyye Medresesi 470, 798, 943
Selāmet Giray 285
Selāmī Efendi (Menteşeli, Şeyḫ) 995
Selāmī Efendi Maḥallesi 996
Selanik 214, 223, 230, 232, 247, 289, 291, 294, 296, 297, 318, 325, 336, 367, 383, 394, 411, 412, 420, 426, 453, 458, 462, 464, 472, 475, 522, 527, 534, 537, 573, 583, 586, 591, 606, 611, 618, 626, 632, 640, 663, 673, 678, 708, 715, 725, 744, 747, 761, 767, 779, 780, 783, 791, 798, 801, 807, 816, 887, 888, 911, 923, 926, 927, 935, 936, 975, 990, 1011
Selçuḳ Ḫātūn Mescidi 983
Selīm (Sulṭān, şeh-zāde) 1014
Selīm (Şeh-zāde Sulṭān, Sulṭān İbrāhīm'in Şeh-zādesi) **371**
Selīm Efendi (Gölbāzārī Ḥüseyn Efendi'nin oğlu, Ḳāsım Paşa Medresesi müderrisi) **648**
Selīm Giray 889, 959, 1007, 1011
Selim Giray (Bahadır Giray oğlı) 913
Selīm Giray Ḫān 891, 898
Selīmiyye Medresesi (Edrine'de) 210, 220, 292, 295, 296, 311, 336, 348, 413, 526, 565, 682, 699, 701, 943
Selīmiyye Medresesi (Ṣāliḥiyye-i Şām'da) 234
Selīmiyye Medresesi 484, 747, 837, 979, 980
Selīsī, bk. Meḥemmed Efendi (Baldır-zāde Şeyḫ, Burusalı) {Selīsī}
Selīsī, bk. Muṣṭafā Efendi (Āvāre-zāde, Edrineli) {Selīsī}
Semendire 960, 1011, 1015
Semerci Dede 948
Semerci-zāde Meḥemmed, bk. Meḥemmed Efendi (Semerci-zāde, Ḳasṭamonulu)
Semīn Efendi (Ḥˇāce-zāde) 222, 564
Semīn Velī, bk. Veliyyü'd-dīn Efendi (Semīn Velī, 1060'da İzmir ḳāḍīsi)
Semīn Veliyyü'd-dīn, bk. Veliyyü'd-dīn Efendi (Semīn Velī, 1060'da İzmir ḳāḍīsi)
Şenāyī Çelebi 375
Seprin 901
Ser-bendī-zāde Büzürg, bk. İsmā'īl Efendi (Ser-bendī-zāde Büzürg, 1073'te Süleymāniyye müderrisi)
Ser-bendī-zāde Efendi 659, 747, 922
Ser-bendī-zāde İsḥāḳ, bk. İsḥāḳ Efendi (Ser-bendī-zāde, 1081'de Baġdād ḳāḍīsi)
Ser-bendī-zāde İsmā'īl, bk. İsmā'īl Efendi (Ser-bendī-zāde Büzürg, 1073'te Süleymāniyye müderrisi)

Ser-bendī-zāde Küçük Efendi 747
Ser-ḥadli Muṣṭafā, bk. Muṣṭafā Efendi (Ser-ḥadli, 1081'de Belġrad ḳāḍī-si)
Ser-maḥfil-zāde Efendi 292, 295, 329, 406, 512, 514, 673
Serrāc İsḥāḳ Maḥallesi 858
Serrāc-ḫāne Köprüsi 895
Sevde 367
Seyfī-zāde Efendi 222, 234, 299, 304, 390, 408, 786
Seyfu'llāh Efendi (Sa'dī-zāde, 1062'de İstanbul ḳāḍīsi) 404, 406, 469, **454-455,** 530, 586, 736, 917
Seyfu'llāh Efendi Cāmi'i 678
Seyr Cāmi'i 994
Seyyid Abdü'l-ḳādir Medresesi 298
Seyyid Alā'ü'd-dīn Efendi 351, 952
Seyyid Ḫalīl ibnü's-Seyyid Meḥemmed 928
Seyyid Meḥemmed Efendi 220, 223, 233, 402, 496, 848
Seyyid Şerīf 447
Seyyid Yūsuf Efendi Mektebi 822
Seyyidoġlı 892
Ṣıddīḳ Efendi 384
Ṣıdḳī Çelebi 1010
Ṣıdḳī Efendi 206, 486
Ṣıdḳī Efendi (Re'īsü'l-küttāb) 692
Ṣıdkī Ḳadın (Ḳāmetī-zāde'nin ḳızı, şāire) 715, 850
Ṣıdḳī, bk. İbrāhīm Efendi (Ṣaçlı, Şeyḫ), {Ṣıdḳī}
Sırrī Efendi (Üsküdarī ) 1004
Sırrī'd-dīn Efendi (Şeyḫ) 775
Ṣırṭ Ḥammāmı 829
Ṣırt Tekyesi 324
Ṣıyāmī Efendi (İplikci Ṣıyāmī, Cānikli) **383**, 780
Silāḥdār Paşa 275, 277, 279, 553
Silistre 202, 285, 829, 869, 876, 878, 889, 907, 908, 909, 911, 958, 1015
Silivri 215, 507, 514, 593, 666, 668, 702, 863, 870, 871, 897, 911
Silivriḳapusı 835
Sīmī, bk. Ḥasan Efendi (Şeyḫ, Sīm-keş-zāde){Feyżī} {Sīmī}
Sīm-keş-zāde, bk. Ḥasan Efendi (Şeyḫ, Sīm-keş-zāde){Feyżī} {Sīmī}
Sinān Aġa Cāmi'i 452, 514
Sinān Aġa Medresesi 611
Sinān Efendi 216
Sinān Efendi (Canikī) 743
Sinān Efendi (Kūsec) 218, 247
Sinān Efendi (Manav) 459
Sinān Efendi (Nehcī) 217, 299, 301, 340, 558
Sinān Efendi (Şeyḫ) 490
Sinān Paşa 483
Sinān Paşa (Caġāle-zāde) 304, 325
Sinān Paşa Dārü'l-ḥadīṣi 220, 234, 336, 386, 511, 530, 567, 597, 601, 627, 713, 717, 738, 812, 925, 981
Sinān Paşa Medresesi 245, 291, 293, 387, 391, 397, 398, 416, 417, 428, 447, 450, 459, 468, 494, 519, 526, 530, 558, 559, 577, 586, 601, 606, 627, 638, 650, 654, 713, 726, 756, 795, 802, 806, 969,
Sinān Paşa Medresesi (Beşikṭaş'da) 221, 300, 317, 507, 509, 511, 597, 606, 607, 610, 628, 629, 631, 636, 666, 699,704, 938, 780,

793, 806, 832, 935, 938, 941, 945
Sinān Paşa Medresesi (Burusa'da, Caġa-le-zāde'nin yaptırdığı) 325
Sinān Paşa Medresesi (Fetḥiyye'de) 206, 215, 221, 299, 322, 329, 494, 525, 582, 608, 627, 676, 709, 761, 777, 787, 794, 966
Sinān Paşa Medresesi (İstanbul'da) 606, 806
Sinān Paşa Sulṭānı Medresesi 463
Sinān Ümmī 997
Sināniyye 445
Sināniyye Cāmi'i 540
Sincār Muizzü'd-dīn Efendi, bk. Mu-izzü'd-dīn Meḥemmed Efendi (Sincār)
Sinimmār 283
Sinob 702, 718, 736, 737, 942, 971, 972
Sirāciyye Medresesi 703, 989
Ṣire 216, 233, 316, 392, 411, 451, 468, 472, 512, 528, 617, 634, 697, 718, 731, 736, 768, 777, 805, 809, 924, 976
Ṣireli Maḥmūd, bk. Maḥmūd Efendi (Ṣi-reli, 1081'de Diyārbekr ḳāḍīsi)
Sirem 1005
Siroz 356, 539, 665, 730, 787, 887, 975
Siroz 428, 429
Sittī Ḫātūn Medresesi 227, 470, 512, 516, 560, 622, 935, 990
Sivas 257, 258, 259, 269, 362, 374, 876, 890, 892, 898, 906, 1007
Sivas Yeñişehri 374
Sivasī Abdü'l-mecīd, bk. Abdü'l-mecīd Efendi (Sivasī, Ḫalvetī Şeyḫi)
Sivasī Efendi, bk. Abdü'l-mecīd Efendi (Sivasī, Ḫalvetī Şeyḫi)
Sivasī Ḫˇācesi, bk. Ömer Efendi (Si-(vasī-zāde Efendi Ḫˇācesi, Mar'aşlı
Sivasī-zāde Efendi 261, 938, 943
Sivasī-zāde Efendi Ḫˇācesi Ömer, bk. Ömer Efendi (Sivasī-zāde Efendi Ḫˇācesi, Mar'aşlı)
Sivasī-zāde Efendi, bk. Abdü'l-aḥad Efen-di (Şeyḫ, Sivasī-zāde) {Nūrī}
Sivasī-zāde Şeyḫ Efendi 574
Siyāhī Efendi 721
Siyāhī Muṣṭafā, bk. Muṣṭafā Efendi (Siyāhī, 1088'de İzmir ḳāḍīsi)
Siyāvuş Aġa (Çelebi Mīrāḫūr) 362
Siyāvuş Paşa (Abaza, ṣadr-ı a'ẓam, ö. 1066) **908**
Siyāvuş Paşa (Abaza, ṣadr-ı a'ẓam, ö. 1099) **962**
Siyāvuş Paşa (Ḳapudan) 362
Siyāvuş Paşa (vezir) 361, 395, 433, 439, 440, 468, 481, 508, 524, 555, 559, 584, 599, 611, 622, 628, 635, 639, 668, 688, 691, 695, 715, 721, 757, 869, 870, 876, 878, 908, 909, 910, 912, 913, 954, 962
Siyāvuş Paşa Cāmi'i 925
Siyāvuş Paşa Medresesi 313, 327, 433, 468, 481, 508, 524, 555, 559, 584, 599, 608, 611, 622,628, 635, 639, 668, 688, 691, 757, 763, 801, 813, 930
Siyāvuş Paşa Sulṭānı Medresesi 312, 325, 395, 599, 600, 656, 695, 715, 721, 746, 810, 931, 944
Ṣofya 213, 299, 300, 315, 344, 348, 363, 385, 400, 516, 554, 562,

622, 629, 633, 647, 660, 709, 728, 729, 780, 790, 795, 900, 959, 1005, 1009, 1013
Ṣofyalı İbrāhīm, bk. İbrāhīm Efendi (Ṣofyalı, 1075'te Belġrad ḳāḍīsi) {Şükrī}
Ṣolaḳ-zāde Ḫalīl, bk. Ḫalīl Efendi (Ṣolaḳ-zāde, 1094'te Maġnisa ḳāḍīsi)
Ṣoruḳa 891, 892
Suda Ḳal'ası 866
Ṣūfīler Tekyesi 832
*Ṣukūk-ı Şer'iyye-i Mer'iyye* 940
Ṣulḥī, bk. Meḥemmed Ṣāliḥ Efendi (Ḳāsım-zāde, 1067'de Yeñişehr ḳāḍīsi){Ṣulḥī}
Sulṭān Aḥmed Ḫān Cāmi'-i Şerīfi, bk. Aḥmed Ḫān Cāmi'-i Şerīfi
Sulṭān Aḥmed Ḫān Medresesi, bk. Aḥmed Ḫān Medresesi
Sulṭān Bāyezīd Ḫān Cāmi'-i Şerīfi, bk. Bāyezīd Ḫān Cāmi'-i Şerīfi
Sulṭān Bāyezīd Ḫān Medresesi (Edrine'de) bk. Bāyezīd Ḫān Medresesi (Edrine'de)
Sulṭān Bāyezīd Ḫān Medresesi, bk. Bāyezīd Ḫān Medresesi
Sulṭān Ḥasan Cāmi'i 272
Sulṭān Meḥemmed Cāmi'i, bk. Ebu'l-fetḥ Sulṭān Meḥemmed Ḫān Cāmi'-i Şerīfi
Sulṭān Meḥemmed Ḫān Dārü'ş-şifāsı 339, 672
Sulṭān Meḥemmed Medresesi 785
Sulṭān Meḥemmed Şeyḫi Abdu'llāh, bk. Abdu'llāh Efendi (Sulṭān Meḥemmed Şeyḫi, Ẕākir-zāde)
Sulṭān Meḥemmed Şeyḫi Velī, bk. Veliyyü'd-dīn Efendi (Sulṭān Meḥemmed Şeyḫi Velī, Menteşeli)
Sulṭān Meḥemmed Şeyḫi Ẕākir-zāde, bk. Abdu'llāh Efendi (Sulṭān Meḥemmed Şeyḫi, Ẕākir-zāde)
Sulṭān Meḥemmed Vaḳfı 599, 693, 697
Sulṭān Selīm Ḫān Cāmi'-i Şerīfi 426, 506, 513, 587, 721, 838, 855, 895, 965, 993
Sulṭān Selīm Medresesi 289, 470, 511, 574, 576, 583, 605, 653, 662, 679, 682, 683, 688, 703, 708, 725, 779, 981
Sulṭān Selīm-i Cedīd Medresesi 602, 682, 703
Sulṭān Selīm-i Ḳadīm Cāmi'i 251, 260, 822, 832, 849, 985, 985, 994
Sulṭān Selīm-i Ḳadīm Medresesi 206, 220, 230, 235, 247, 322, 337, 348, 407, 429, 470, 494, 588, 645, 663, 741, 746, 770, 812, 947, 980
Sulṭān Süleymān Vālidesi Medresesi 514
Sulṭānḥiṣārı 706, 926, 965
Sulṭāniyye Medresesi 318, 800
Sulṭāniyye Medresesi (Burusa'da) 216, 318, 335, 388, 391, 559, 800
Sulṭān-zāde, bk. Meḥemmed Paşa (Cüvān Ḳapucıbaşı, Sulṭān-zāde, ṣadr-ı a'ẓam)
Ṣun'ī-zāde Efendi, bk. Meḥemmed Efendi (Şeyḫü'l-İslām, Ṣun'ī-zāde)
Ṣun'ī-zāde Meḥemmed, bk. Meḥemmed Efendi (Şeyḫü'l-İslām, Ṣun'ī-zāde)
Ṣun'u'llāh Efendi 214, 401, 486, 526, 593, 602
Ṣun'u'llāh Efendi (Şeyḫü'l-İslām Debbāġ-zāde Meḥemmed Birāderi, 1100'de Süleymāniyye müderrisi)

{Ṣunʿī} **930-931,** 983
Ṣunʿu'llāh Efendi (Şeyḫü'l-İslām) 220, 259, 289, 341, 403, 514, 601, 643, 704
Ṣunʿī, bk. Ṣunʿu'llāh Efendi (Şeyḫü'l-İslām Debbāġ-zāde Meḥemmed Birāderi, 1100'de Süleymāniyye müderrisi) {Ṣunʿī}
Sūrnā-zen Muṣṭafā Paşa, bk. Muṣṭafā Paşa (Sūrnā-zen, ṣadr-ı aʿẓam)
Sūzī 609
Südlice 806
Süheyl Beg Medresesi 498, 597, 727, 757
Süleymān Aġa (Dārü's-saʿāde aġası) 870
Süleymān Aġa (Ḥabeşī) 998
Süleymān Aġa (Uzun) 869, 870, 871
Süleymān Efendi 630, 812, 994
Süleymān Efendi (Arab, Ḳara Çelebi-zāde Meḥemmed Efendi mülāzımı) 714, **942**
Süleymān Efendi (Bıyıḳlı) 303
Süleymān Efendi (Bosnevī) 445, 456, 589, 590, 609, 677, 780, 935
Süleymān Efendi (Fāżıl-ı Müfettiş, Silifkeli) **572-573**
Süleymān Efendi (İmām-zāde, Şāmī Ḥüseyn Efendi'nin oğlu) 793, **795-796**, 944
Süleymān Efendi (Ḳara) 508, 509, 561, 576, 580, 641, 995
Süleymān Efendi (Kürd) 948
Süleymān Efendi (Müfettiş) 607, 640, 691, 791, 812, 849, 1002
Süleymān Efendi (Ordu Ḳāḍīsi, İzmirī) **973-974**
Süleymān Efendi (Ṭabīb) 986
Süleymān Ḫān (Sulṭān, I.) 437, 902
Süleymān Ḫān (Sulṭān, II.) 371, 867, 904, 921, 954, 987, 993, 1004
Süleymān Paşa 439, 903, 909, 924
Süleymān Paşa (Bosnevī, ṣadr-ı aʿẓam) **912-913,** 962
Süleymān Paşa (Ermeni, ṣadr-ı aʿẓam) **912**
Süleymān Paşa (Ḳā'im-maḳām) 903
Süleymān Paşa (Vezīr-i Aʿẓam) 876
Süleymān Paşa Medresesi 417, 945
Süleymān Ṣubaşı Medresesi 653, 732, 743, 929, 931, 977
Süleymān Şāh Medresesi 560
Süleymāniyye Cāmiʿ-i Şerīfi 354, 356, 588, 768, 789, 821, 832, 835, 840, 859, 930, 954, 967, 993, 994, 995, 999, 1003
Süleymāniyye Dārü'l-ḥadīsi 246, 297, 325, 337, 471, 490, 527, 592, 635, 643, 663, 670, 720, 724, 753, 807, 810, 931, 939, 981, 990
Süleymāniyye Medresesi 165, 214, 215, 217, 220, 222, 230, 234, 235, 242, 243, 245, 247, 248, 251, 289, 291, 292, 296, 297, 301, 317, 318, 322, 324, 325, 330, 336, 337, 343, 348, 379, 386, 387, 395, 398, 401, 402, 405, 406, 407, 410, 413, 416, 429, 431, 432, 434, 436, 438, 446, 451, 454, 457, 464, 465, 472, 478, 485, 486, 490, 492, 494, 495, 496, 501, 509, 516, 517, 518, 521, 522, 525, 527, 529, 530, 532, 557, 559, 567, 573, 581, 583, 584, 585, 586, 588, 598, 601, 603, 606, 607, 610,

611, 613, 619, 620, 626, 632, 637, 640, 643, 645, 649, 650, 653, 658, 659, 660, 661, 662, 664, 665, 667, 668, 670, 688, 696, 705, 707, 708, 711, 717, 720, 723, 724, 725, 726, 732, 733,734, 735, 739, 741, 744, 746, 747, 753, 756, 757, 763, 767, 769, 770, 771, 773, 774, 778, 779, 791, 797, 798, 800, 808, 811, 812, 814, 817, 905, 921, 925, 927, 929, 931, 935, 939, 945, 946, 947, 972, 978, 981, 982, 985, 990, 992
Süleymāniyye Medresesi (Çorlı'da) 608, 714, 719
Süleymāniyye Medresesi (İznik'de) 292
Süleymāniyye Medresesi (Kefe'de) 773
Süleymāniyye Medresesi (Şām'da) 330
Süleymāniyye Türbesi 954, 1014
Süleymāniyye Vaḳfı 341, 674, 693, 732
Sünbül Aġa 764
Sünbül Aġa (dārü's-saʿāde aġası, Ḫˇāce) 364
Sünbül Alī Efendi 227, 341
Süveys İskelesi 762, 889

## Ş

Şaʿbān Efendi 222, 438, 674, 684, 811, 914, 915, 922, 970
Şaʿbān Efendi (Bosnevī, Rūmili ṣadrı) 394, 399, 439, 472, 489, **562-565,** 673, 860, 982
Şaʿbān Efendi (Eyyūbī) 771
Şaʿbān Efendi (Ḥāfıẓ, Ḳasṭamonılı) 686, **727-728**, 767, 926, 972
Şaʿbān Efendi (İmām) 984
Şaʿbān Efendi (Sulṭān Ḫˇācesi) 977
Şaʿbān Efendi (Şeyḫ, Ayaṣofıyya Ḫaṭībi, Bosna Sarāyı'ndan) **858-859**
Şaʿbān Ḫalīfe (Şevherī) 878
Şaʿbān-zāde Efendi 602, 661, 723, 931, 977, 985
Şaʿbān-zāde Meḥemmed, bk. Meḥemmed Efendi (Şaʿbān-zāde, 1104'te Anaṭolı ṣadrı)
Şaʿrānī-zāde Abdü'r-raḥīm, bk. Abdü'r-raḥīm Efendi (Şaʿrānī-zāde, 1036'da Sulṭān Aḥmed Ḫān Medresesi müderrisi)
Şaʿrānī-zāde Ebu's-suʿūd, bk. Ebu's-suʿūd Efendi (Şaʿrānī-zāde Abdü'r-raḥīm'in oğlu, 1067'de İstanbul ḳāḍīsi)
Şaʿrānī-zāde Efendi 326, 349, 583, 603, 696, 721, 745, 753, 939
Şaʿrānī-zāde Meḥemmed, bk. Meḥemmed Efendi (Şaʿrānī-zāde Abdü'r-raḥīm'in oğlu, 1064'te Mekke ḳāḍīsi)
Şaʿrāvī Efendi 206
Şaʿrāvī -zāde 513
Şāfiye 312
Şāfiye Rāżīsi 776
Şāh Efendi 310
Şāh Meḥemmed, bk. Meḥemmed Efendi (Fenārī-zāde Şāh, 1048'de Burusa ḳāḍīsi)
Şāh Sulṭān Cāmiʿi 830
Şāh Sulṭān Medresesi 218, 232, 311, 312, 386, 428, 430, 431, 436, 437, 495, 527, 568, 588, 645, 667, 668, 669, 696, 711, 716, 727, 735, 763, 772
Şāh-ı Ḫūbān Medresesi 223, 295, 298, 404, 451, 518, 664, 705, 721,

723, 724, 769, 796, 801, 805, 810, 968, 991
Şāhīn Aġa (Vālide Sulṭān ketḫudāsı) 1016
Şāhīn Aġa (Yeñiçeri Aġası) 273
Şāhīn Lālā Ḫārici 388
Şāhīn Meḥemmed Paşa 1011
Şāhīn Paşa 281, 553
Şāhḳulı Medresesi 385, 392, 393, 471, 567, 600, 610, 640, 647, 663, 702, 734, 763, 777, 795, 944, 966
Şāh-zāde Cāmi'i 260, 822
Şāh-zāde Medresesi 222, 297, 303, 485, 490, 496, 501, 518, 592, 603, 607, 611, 613, 627, 664, 670, 720, 726, 735, 796, 939
Şaḳā'iḳ-ı Nu'māniyye 198, 200, 202, 751
Şām 166, 215, 222, 230, 232, 234, 235, 302, 303, 304, 312, 330, 349, 384, 386, 437, 450, 466, 483, 490, 501, 520, 531, 532, 533, 540, 559, 563, 580, 607, 620, 642, 643, 645, 651, 663, 668, 671, 708, 717, 736, 743, 758, 760, 782, 785, 793, 812, 830, 837, 853, 862, 875, 903, 907, 908, 909, 910, 927, 931, 935, 958, 971, 975, 983, 985, 988, 1007, 1011, 1017
Şāmī Abdü'l-bāḳī, bk. Abdü'l-bāḳī Efendi (Şāmī, İbn Semān, 1088'de Zāl Paşa Medresesi müderrisi)
Şāmī Abdü'l-laṭīf, bk. Abdü'l-laṭīf Efendi (Şāmī, 1081'de Filibe ḳāḍīsi)
Şāmī Ḥüseyn, bk. Ḥüseyn Efendi (Müfettiş, Şāmī, 1099'da Ḳāsım Paşa Medresesi müderrisi)
Şāmī İvaż, bk. İvaż Efendi (Şāmī, 1077'de Medīne ḳāḍīsi)
Şāmī Muḥammed Emīn Muḥibbī, bk. Muḥammed Emīn-i Dımışḳī
Şāmī Nu'mān, bk. Nu'mān Efendi (Şāmī, 1061'de Edrine ḳāḍīsi)
Şāmī Tārīḫi 386
Şāmī-zāde (Teẕkireci) 618
Şānī-i Vānī 888
Ṣa'rānī-zāde Ramażān, bk. Ramażān Efendi (Ṣa'rānī-zāde Meḥemmed'in oğlu, Yeñişehr ḳāḍīsi)
Şāriḥ-i *Fuṣūṣ*-zāde Efendi 430, 621, 642
Şāriḥ-i *Menār* Abdü'l-ḥalīm, bk. Abdü'l-ḥalīm Efendi (Şāriḥü'l-Menār, 1046'da Bosna Sarāyı ḳāḍīsi)
Şāriḥ-i *Menār*-zāde Tārīḫi, bk. Şāriḥü'l-Menār-zāde Tārīḫi
Şāriḥ-i *Menār*-zāde, bk. Aḥmed Efendi (Şāriḥ-i Menār-zāde, Ḥalīmī-zāde Çelebi)
Şāriḥ-i *Mülteḳā* Celeb Efendi, bk. Muṣṭafā Efendi (Şāriḥ-i Mültekā, Celeb)
Şāriḥ-i *Mülteḳā* Efendi 725, 728, 770, 972
Şāriḥ-i *Mülteḳā* Meḥemmed, bk. Meḥemmed Efendi (Şāriḥ-i Mültekā, 1103'te İstanbul ḳāḍīsi)
Şāriḥ-i *Mülteḳā* Muṣṭafā, bk. Muṣṭafā Efendi (Şāriḥ-i Mültekā, Celeb)
Şāriḥü'l-*Menār* Abdü'l-ḥalīm, bk. Abdü'l-ḥalīm Efendi (Şāriḥü'l-Menār, 1046'da Bosna Sarāyı ḳāḍīsi)
Şāriḥü'l-*Menār*-zāde Aḥmed, Aḥmed

Efendi (Şāriḥ-i Menār-zāde, Ḥalīmī-zāde Çelebi)
Şāriḥü'l-*Menār*-zāde Tārīḫi 280, 409, 434, 618, 765, 797, 861
Şāriḥü'l-*Menār*-zāde, bk. Aḥmed Efendi (Şāriḥ-i Menār-zāde, Ḥalīmī-zāde Çelebi)
Şebinḳaraḥiṣārı 822
Şebnik 367
Şehlā Abdü'l-bāḳī, bk. Abdü'l-bāḳī Efendi (Şehlā, Şehlā Bāḳī, Ḳasṭamonī)
Şehlā Bāḳī, bk. Abdü'l-bāḳī Efendi (Şehlā, Şehlā Bāḳī, Ḳasṭamonī
Şehremīni 846
Şehrköyi 294, 976
Şeh-zāde Cāmi'i 259, 824, 930
Şeh-zāde Ḫˇācesi Meḥemmed, bk. Meḥemmed Efendi (Şeh-zāde Ḫˇācesi, Merzifonlu)
Şeh-zāde İmāmı Şeyḫ Muṣṭafā Efendi 251
Şeh-zāde Medresesi 245, 317, 336, 406, 430, 436, 454, 637, 659, 660, 730, 753, 926, 941
Şeh-zāde Sulṭān Bāyezīd, bk. Bāyezīd (Şeh-zāde Sulṭān, Sulṭān İbrāhīm'in Şeh-zādesi)
Şeh-zāde Sulṭān Cihān-gīr, bk. Cihān-gīr (Şeh-zāde Sulṭān, Sulṭān İbrāhīm'in Şeh-zādesi)
Şeh-zāde Sulṭān Murād, bk. Murād (Şeh-zāde Sulṭān, Sulṭān İbrāhīm'in Şeh-zādesi
Şeh-zāde Sulṭān Oṣmān, bk. Oṣmān (Şeh-zāde Sulṭān, Sulṭān İbrāhīm'in Şeh-zādesi)
Şeh-zāde Sulṭān Orḫan, bk. Orḫan (Şeh-zāde Sulṭān, Sulṭān İbrāhīm'in Şeh-zādesi)
Şeh-zāde Sulṭān Selīm, bk. Selīm (Şeh-zāde Sulṭān, Sulṭān İbrāhīm'in Şeh-zādesi)
Şeh-zāde Şeyḫi Velī, bk. Veliyyü'd-dīn Efendi (Şeh-zāde Şeyḫi Velī, Şebinḳa-(raḥiṣārlı
Şeh-zāde Şeyḫi Veliyyü'd-dīn, bk. Veliyyü'd-dīn Efendi (Şeh-zāde Şeyḫi Velī, Şebinḳaraḥiṣārlı)
Şeker Efendi, bk. Meḥemmed Efendi (İmām-ı Sulṭānī, Şeker)
Şeker-pāre Ḳadın 781
Şemāḫ 485, 508
Şems Efendi 295, 324, 514
Şems Efendi (Teẕkireci) 329
Şemsī Ḫān 269
Şemsī Paşa Medresesi 802
Şemsiyye-i Ḳuṭbī 250
Şemsü'd-dīn Efendi 416, 709, 710, 711, 984
Şemsü'd-dīn Efendi (Maḫdūm-ı Şeyḫ Abdu'llāh-ı Enṣārī, 1072'de Ḳayṣeriyye ḳāḍīsi) **523-524**
Şemsü'd-dīn Efendi (Şāmī) 609, 991
Şemsü'd-dīn-i Sivasī 258
Şemsü'd-dīn-zāde Muṣṭafā, bk. Muṣṭafā Efendi (Şemsü'd-dīn-zāde, 1101'de Ġalaṭa Sarāyı Medresesi müderrisi)
Şerbetci Dede Efendi 357
Şerḥ-i Aḳā'id 685
Şerḥ-i Aḳā'id-i Celāl 346
Şerḥ-i Dürretü'l-ġavvāṣ 538
Şerḥ-i Fuṣūṣ 994
Şerḥ-i Meṣnevī 264
Şerḥ-i Mevāḳıf 478, 769
Şerḥ-i Miftāḥ 447, 513

Şerḥ-i Muḫtaṣarü't-tehẕīb fi'l-Manṭıḳ 762
Şerḥ-i Şevāhid-i Mollā Cāmī 762
Şerḥ-i Te'vīlāt 210
Şerīf Efendi (Naḳībü'l-eşrāf) 207, 290
Şerīf Efendi 233, 245, 248, 290, 327, 991
Şerīf-i Şirvānī (Monlā) 204, 289, 624
Şerīfü'd-dīn Meḥemmed Aġa Medresesi 788
Şevāhid 776
Şeyḫ Abdü'l-aḥad, bk. Abdü'l-aḥad Efendi (Şeyḫ, Sivasī-zāde) {Nūrī}
Şeyḫ Abdü'l-ḳādir Medresesi 677, 727, 977, 980
Şeyḫ Abdü'l-kerīm Efendi, bk. Abdü'l-kerīm Efendi (Bolbolcı-zāde, Ḫalvetī Şeyḫi)
Şeyḫ Abdü'l-mecīd, bk. Abdü'l-mecīd (Efendi (Sivasī, Ḫalvetī Şeyḫi
Şeyḫ Abdü'l-vehhāb Efendi, bk. Abdü'l-vehhāb Efendi (Arab-zāde, Şeyḫ, Süleymāniyye vā'iẓi)
Şeyḫ Ādem, bk. Ādem Efendi (Mevlevī Şeyḫi, Anṭaliyyeli)
Şeyḫ Aḥmed Dede, bk. Ḳārī Aḥmed, bk. Aḥmed Dede (Ḳārī, Mevlevī Şeyḫi)
Şeyḫ Aḥmed Neşāṭī, Aḥmed Efendi (Mevlevī Şeyḫi, Edrinevī) {Neşāṭī}
Şeyḫ Aḥmed, bk. Aḥmed Dede (el-Ḥāc, Yediḳulleli, Yeñiḳapu Mevlevī-ḫānesi Şeyḫi)
Şeyḫ Aḥmed, bk. Aḥmed Dede (Mevlevī Şeyḫī, Ṣabūḥī) {Ṣabūḥī}
Şeyḫ Aḥmed, bk. Aḥmed Efendi (Erdebīlī-zāde, Şeyḫ)
Şeyḫ Aḥmed, bk. Aḥmed Efendi (Miftāḥī-zāde, Şeyḫ)
Şeyḫ Aḥmed, bk. Muḳ'ad Aḥmed, bk. Aḥmed Efendi (Muḳ'ad, Şeyḫ)
Şeyḫ Aḥmed-i Buḫārī 673
Şeyḫ Alā'ü'd-dīnEfendi Zāviyesi 352
Şeyḫ Alī, bk. Alī Efendi (İspirī, Şeyḫ)
Şeyḫ Alī, bk. Alī Efendi (Şeyḫ, Selāmī)
Şeyḫ Arab-zāde, bk. Abdü'l-vehhāb Efendi (Arab-zāde, Şeyḫ, Süleymāniyye vā'iẓi, ö. 1102)
Şeyḫ Erdebilī-zāde Dāmādı, bk. bk. Meḥemmed Efendi (Ders-i Ām, Ferā'iżci, Şeyḫ Erdebilī-zāde Dāmādı)
Şeyḫ Erdebīlī-zāde Zāviyesi 764
Şeyḫ Fażlu'llāh-ı Naḳş-bendī, bk. Fażlu'llāh-ı Naḳş-bendī (Ḫ'āce, Şeyḫ, Taşkendī)
Şeyḫ Ḫalīl, bk. Ḳāsım Paşalı Abdī Dede-zāde, bk. Ḫalīl Dede (Ḳāsım Paşalı Abdī Dede-zāde, Mevlevī Şeyḫi)
Şeyḫ Ḥasan Dede, bk. Ḥasan Dede (Şeyḫ, eskici)
Şeyḫ Ḥasan, bk. Ḥasan Efendi (Cihāngīr Şeyḫi, Ḫarpudlı)
Şeyḫ Ḥasan, bk. Ḥasan Efendi (Mu'abbir, Şeyḫ, Mostarī)
Şeyḫ Ḥasan, bk. Ḥasan Efendi (Şeyḫ Meḥemmed Efendi-zāde, Balaṭ Şeyḫi)
Şeyḫ Ḥasan, bk. Ḥasan Efendi (Şeyḫ, Sīm-keş-zāde){Feyżī} {Sīmī}
Şeyḫ Ḥasan, bk. Ḥasan Efendi (Ümmī Sinān-zāde, Şeyḫ, İstanbulī)
Şeyḫ Himmet, bk. Himmet Efendi (Ḫalvetī ve Bayramī Şeyḫi, Bolılı)
Şeyḫ Ḥüseyn, bk. Ḥüseyn Efendi

(Meḥemmed Aġa Şeyḫi, Esīrci-zāde)
Şeyḫ İbrāhīm, bk. bk. İbrāhīm Efendi (Oġlan Şeyḫ, Ḫalvetī Şeyḫi)
Şeyḫ İbrāhīm, bk. İbrāhīm Efendi (Basrıḳī, Şeyḫ)
Şeyḫ İbrāhīm, bk. İbrāhīm Efendi (Şaçlı, Şeyḫ), {Ṣıdḳī}
Şeyḫ İbrāhīm, bk. İbrāhīm Efendi (Üftāde-zāde, Celvetī Şeyḫi, Burusalı)
Şeyḫ İbrāhīm-i Gülşenī, bk. İbrāhīm-i Gülşenī (Edrineli Dervīş, Gülşenī Şeyḫi)
Şeyḫ İsmā'īl, bk. İsmā'īl Efendi (Şeyḫ, Ḳızanlıḳlı, 1045'ta Ayaṣofıyya vā'iẓi)
Şeyḫ İsmā'īl, bk. İsmā'īl Efendi (Cism-i Laṭīf, Şeyḫ)
Şeyḫ Kāḍī-zāde, bk. Meḥemmed Efendi (Ḳāḍī-zāde, Şeyḫ, Balıkesirli)
Şeyḫ Kirāmü'd-dīn, bk. Kirāmü'd-dīn Efendi (Ḫalvetī Şeyḫi, Ḳoca Muṣṭafā Paşa şeyḫi)
Şeyḫ Maḥmūd, bk. bk. Maḥmūd Efendi (Şeyḫ, Ḫulvī-i Gülşenī)
Şeyḫ Maḥmūd, bk. Maḥmūd Efendi (Ġafūrī, Şeyḫ, Gelibolılı)
Şeyḫ Maḥmūd, bk. Maḥmūd Efendi (Ḥācīoġlıbāzārı Şeyḫi, müderrislikten geçme)
Şeyḫ Maḥmūd, bk. Maḥmūd Efendi (Rūmiyye Şeyḫi, Ḳoç Baba, Maḥmūd Urmevī)
Şeyḫ Meḥemmed, bk. Meḥemmed Dede (Ayntāblı, Ġalaṭa Mevlevī-ḫānesi Şeyḫi){Arżī}
Şeyḫ Meḥemmed, bk. Meḥemmed Efendi (Baldır-zāde Şeyḫ, Burusalı) {Selīsī}
Şeyḫ Meḥemmed, bk. Meḥemmed Efendi (Cennet, Şeyḫ, Ṭop-ḫāneli)
Şeyḫ Meḥemmed, bk. Meḥemmed Efendi (İmām-zāde Şeyḫ, Ḫūrpeşteli Muṣṭafā Efendi'nin oğl
Şeyḫ Meḥemmed, bk. Meḥemmed Efendi (Kiçi, Şeyḫ)
Şeyḫ Meḥemmed, bk. Meḥemmed Efendi (Şeyḫ, Evliyā, İmām-ı Sulṭānī)
Şeyḫ Meḥemmed, bk. Meḥemmed Efendi (Şeyḫ, Mıṣrī) {Mıṣrī} {Niyāzī}
Şeyḫ Meḥemmed, bk. Meḥemmed Efendi (Üsṭüvānī, Şeyḫ, Şāmī)
Şeyḫ Meḥemmed, bk. Meḥemmed Efendi (Vānī Efendi, Şeyḫ)
Şeyḫ Muḥyī'd-dīn Medresesi 715
Şeyḫ Muṣliḥü'd-dīn, bk. Muṣliḥü'd-dīn Efendi (Öziçeli, Ḫalvetī Şeyḫi)
Şeyḫ Muṣṭafā, bk. Muāmeleci Şeyḫ Efendi, bk. Muṣṭafā Efendi (Mu'āmeleci Şeyḫ, Bolevī)
Şeyḫ Muṣṭafā, bk. Muṣṭafā Dede (Şaçlı, Şeyḫ)
Şeyḫ Muṣṭafā, bk. Muṣṭafā Efendi (Evliyā-zāde, Şeyḫ, Sirozlu)
Şeyḫ Naṣru'llāh, bk. Naṣru'llāh Efendi (Eyyūb Şeyḫi) {Bākī}
Şeyḫ Oṣmān, bk. Oṣmān Efendi (Atbāzārī, Celvetī Şeyḫi, Şumnılı)
Şeyḫ Oṣmān, bk. Oṣmān Efendi (Bosnevī, Naḳş-bendī Şeyḫi)
Şeyḫ Ömer, bk. Mıṣrī Ömer, bk. Ömer Efendi (Mıṣrī, Şeyḫ, Zilevī)
Şeyḫ Ṣafī Tekyesi 823
Şeyḫ Selāmī, bk. Alī Efendi (Şeyḫ, (Selāmī
Şeyḫ Sinān Medresesi 681

Şeyḫ Sivasī Efendi, bk. Abdü'l-mecīd Efendi (Sivasī, Ḫalvetī Şeyḫi)
Şeyḫ Şa'bān, bk. Şa'bān Efendi (Şeyḫ, Ayaṣofıyya Ḫaṭībi, Bosna Sarāyı'ndan)
Şeyḫ Veliyyü'd-dīn, bk. Veliyyü'd-dīn Efendi (Sulṭān Meḥemmed Şeyḫi Velī, Menteşeli)
Şeyḫ Veliyyü'd-dīn, bk. Veliyyü'd-dīn Efendi (Şeh-zāde Şeyḫi Velī, Şebinḳaraḥiṣārlı)
Şeyḫ Ya'ḳūb, bk. Ya'ḳūb Efendi (Ḫalvetī Şeyḫi, İstanbulī, Burusa'da medfūn)
Şeyḫ Ya'ḳūb, bk. Ya'ḳūb Efendi (Naḳşī Şeyḫi, Ḳayṣeriyyeli)
Şeyḫ Yavşı Zāviyesi 260, 261
Şeyḫī Çelebi Medresesi 682, 989
Şeyḫī Efendi 207, 216, 473, 733, 675, 816
Şeyḫī Efendi (Bāḳī-zāde) 223, 317
Şeyḫī Efendi (Ḫaṭṭāṭ) 235, 311, 406
Şeyḫī Efendi (Kātib) 318
Şeyḫī Efendi (Şeyḫü'l-İslām Müeyyedī) 301
Şeyḫī Efendi (Ṭoḳuz-zāde) 211, 219
Şeyḫī Meḥemmed Efendi (Fenārī-zāde, 1051'de Eyyūb ḳāḍīsi) 206, 297, **317-318,** 330, 339, 387, 486
Şeyḫī, bk. Meḥemmed Efendi (Allāme, Egirdirli) {Şeyḫī}
Şeyḫī, bk. Meḥemmed Efendi (Ḳudsī-zāde Şeyḫ, Rūmili ṣadrı) {Şeyḫī}
Şeyḫī-zāde Abdu'r-raḥmān, bk. Abdu'r-raḥmān Efendi (Şeyḫī-zāde, Rūmili ṣadrı)
Şeyḫī-zāde Efendi 539, 590, 626, 697, 917
Şeyḫī-zāde Meḥemmed, bk. Meḥemmed Efendi (Şeyḫī-zāde, 1049'da Ḫāṣekī müderrisi)
Şeyḫü'l-ḥarem Medresesi 588, 932, 933
Şeyḫü'l-İslām Abdu'r-raḥmān, bk. Abdu'r-raḥmān Efendi (Şeyḫü'l-İslām, Ḥüsām-zāde)
Şeyḫü'l-İslām Abdü'l-'azīz, bk. Abdü'l-'azīz Efendi (Ḳara Çelebi-zāde, Şeyḫü'l-İslām) {Azīz}
Şeyḫü'l-İslām Abdü'r-raḥīm, bk. Abdü'r-raḥīm Efendi (Şeyḫü'l-İslām, Ḫ'āce, Adanalı)
Şeyḫü'l-İslām Aḥmed, bk. Aḥmed Efendi (Şeyḫü'l-İslām, Mu'īd)
Şeyḫü'l-İslām Alī, bk. Alī Efendi (Şeyḫü'l-İslām, Alā'iyyeli, Nā'ib Çelebi)
Şeyḫü'l-İslām Anḳaravī Efendi Maḫdūmı, bk. Ḥasan Efendi (Şeyḫü'l-İslām Anḳaravī Efendi Maḫdūmı, 1102'de Şām ḳāḍīsi)
Şeyḫü'l-İslām Anḳaravī Efendi, bk. Meḥemmed Efendi (Şeyḫü'l-İslām, Anḳaravī)
Şeyḫü'l-İslām Anḳaravī Meḥemmed, bk. Meḥemmed Efendi (Şeyḫü'l-İslām, Anḳaravī)
Şeyḫü'l-İslām Azīz, bk. Abdü'l-'azīz Efendi (Ḳara Çelebi-zāde, Şeyḫü'l-İslām) {Azīz}
Şeyḫü'l-İslām Bahāyī, bk. Meḥemmed Efendi (Şeyḫü'l-İslām, Bahāyī Efendi) {Bahāyī}
Şeyḫü'l-İslām Bālī-zāde Efendi Maḫdūmı, bk. Meḥemmed Efendi (Şeyḫü'l-İslām Bālī-zāde Efendi Maḫdūmı, 1073'te Maġnisa ḳāḍī-

si)
Şeyḫü'l-İslām Bālī-zāde, bk. Muṣṭafā Efendi (Şeyḫü'l-İslām, Bālī-zāde Efendi)
Şeyḫü'l-İslām Bolevī Efendi, bk. Muṣṭafā Efendi (Şeyḫü'l-İslām, Bolevī)
Şeyḫü'l-İslām Burusevī Meḥemmed, bk. Meḥemmed Efendi (Burusalı Efendi, Esīrī Meḥemmed, Şeyḫü'l-İslām)
Şeyḫü'l-İslām Ebū Sa'īd Efendi Medresesi 589
Şeyḫü'l-İslām Ebū Sa'īd Meḥemmed, bk. Meḥemmed Efendi (Şeyḫü'l-İslām Ebū Sa'īd, Şeyḫü'l-İslām Es'ad Efendi'nin oğlu) {Sa'īd}
Şeyḫü'l-İslām Ebū Sa'īd, bk. Meḥemmed Efendi (Şeyḫü'l-İslām Ebū Sa'īd, Şeyḫü'l-İslām Es'ad Efendi'nin oğlu) {Sa'īd}
Şeyḫü'l-İslām Es'ad Efendi 243, 343, 385, 393, 429, 460, 508, 633, 636, 688, 717
Şeyḫü'l-İslām Esīrī Meḥemmed, bk. Meḥemmed Efendi (Burusalı Efendi, Esīrī Meḥemmed, Şeyḫü'l-İslām)
Şeyḫü'l-İslām Ḥanefī Meḥemmed, bk. Ḥanefī Meḥemmed Efendi (Şeyḫü'l-İslām, Naḫcivānlı)
Şeyḫü'l-İslām Ḥüsām-zāde Abdu'r-raḥmān, bk. Abdu'r-raḥmān Efendi (Şeyḫü'l-İslām, Ḥüsām-zāde)
Şeyḫü'l-İslām Ḳara Çelebi-zāde Abdü'l-'azīz, bk. Abdü'l-'azīz Efendi (Ḳara Çelebi-zāde, Şeyḫü'l-İslām) {Azīz}
Şeyḫü'l-İslām Ḳara Çelebi-zāde, bk. Abdü'l-'azīz Efendi (Ḳara Çelebi-zāde, Şeyḫü'l-İslām) {Azīz}
Şeyḫü'l-islām Meḥemmed Efendi, bk. Meḥemmed Efendi (Şeyḫü'l-İslām, Burusalı Efendi, Esīrī Meḥemmed)
Şeyḫü'l-İslām Meḥemmed, bk. Meḥemmed Efendi (Şeyḫü'l-İslām, Anḳaravī)
Şeyḫü'l-İslām Meḥemmed, bk. Meḥemmed Efendi (Şeyḫü'l-İslām, Bahāyī Efendi) {Bahāyī}
Şeyḫü'l-İslām Memek-zāde Efendi, bk. Muṣṭafā Efendi (Şeyḫü'l-İslām, Memek-zāde)
Şeyḫü'l-İslām Mes'ūd, bk. Mes'ūd Efendi (Şeyḫü'l-İslām, Ḫˇāce-zāde)
Şeyḫü'l-İslām Minḳārī-zāde Dāmādı, bk. Muṣṭafā Efendi (Şeyḫü'l-İslām Minḳārī-zāde Dāmādı, Re'īs Ḫˇācesi, Dāmād Efendi)
Şeyḫü'l-İslām Minḳārī-zāde Yaḥyā, bk. Yaḥyā Efendi (Şeyḫü'l-İslām, Minḳārī-zāde)
Şeyḫü'l-İslām Mu'īd Aḥmed, bk. Aḥmed Efendi (Şeyḫü'l-İslām, Mu'īd)
Şeyḫü'l-İslām Muṣṭafā, bk. Muṣṭafā Efendi (Şeyḫü'l-İslām, Bālī-zāde Efendi)
Şeyḫü'l-İslām Muṣṭafā, bk. Muṣṭafā Efendi (Şeyḫü'l-İslām, Bolevī)
Şeyḫü'l-İslām Muṣṭafā, bk. Muṣṭafā Efendi (Şeyḫü'l-İslām, Memek-zāde)
Şeyḫü'l-İslām Ṣun'ī-zāde Efendi, bk. Meḥemmed Efendi (Şeyḫü'l-İslām, Ṣun'ī-zāde)
Şeyḫü'l-İslām Ṣun'ī-zāde Meḥemmed, bk.

Meḥemmed Efendi (Şeyḫü'l-İslām, Ṣun'ī-zāde)
Şeyḫü'l-İslām Yaḥyā Efendi Birāder-zādesi, bk. Meḥemmed Efendi (Şeyḫü'l-İslām Yaḥyā Efendi Birāder zādesi) {İzzetī}
Şeyḫü'l-İslām Yaḥyā, bk. Yaḥyā Efendi (Şeyḫü'l-İslām, Zekeriyyā-zāde) {Yaḥyā}
Şeyḫü'l-İslām Zekeriyyā-zāde, bk. Şeyḫü'l-İslām Yaḥyā, bk. Yaḥyā Efendi (Şeyḫü'l-İslām, Zekeriyyā-zāde) {Yaḥyā}
Şeyḫ-zāde (Ḥamīdī) 404
Şeyḫ-zāde Efendi 311, 349, 413, 455, 470, 566, 583, 593, 659, 663
Şeyḫ-zāde Efendi (Ḳabaḳulaḳ) 508
Şeyḫ-zāde Efendi (Ḳaraḳaş) 535
Şeyḫ-zāde Efendi (Ṣaḥḥāf) 412, 452, 628, 629, 633, 709, 728, 788
Şeyḫ-zāde Efendi Maḫdūmı, bk. Meḥemmed Ṣāliḥ (Şeyḫ-zāde Efendi Maḫdūmı, 1084'te Ḥammāmiyye müderrisi)
Şeyḫ-zāde Muṣṭafā, bk. Muṣṭafā Efendi (Dāvūd-zāde, Dāvūd-zādegī, Şeyḫ-zāde)
Şifā-yı Ḳāḍī İyāż 335
Şifāyī, bk. Meḥemmed Efendi (Ḥasan Efendi-zāde Şeyḫ, 1066'da İstanbul ḳāḍīsi) {Şifāyī}
Şihāb Aḥmed, bk. Aḥmed Efendi (Şihāb, 1045'te Selanik kadısı, ṣāḥibü't-teṣānif)
Şihāb Efendi (Mıṣrī) 338
Şihāb Efendi (Muḥaşşī) 722, 775
Şihāb Efendi, bk. Aḥmed Efendi (Şihāb, 1045'te Selanik kadısı, ṣāḥibü't-teṣānif)
Şirvān 483, 508
Şirvānī Aḥmed, bk. Aḥmed Efendi (Şirvānī, 1067'de Mekke ḳāḍīsi)
Şu'ayb-zāde İbrāhīm, bk. İbrāhīm Efendi (Şu'ayb-zāde, 1067'de Üsküdar ḳāḍīsi)
Şu'ayb-zāde, bk. İbrāhīm Efendi (Şu'ayb-zāde, 1067'de Üsküdar ḳāḍīsi)
Şumnı 497, 903, 993
Şücā' Efendi 512
Şühūd 577
Şükrī, bk. İbrāhīm Efendi (Ṣofyalı, 1075'te Belġrad ḳāḍīsi) {Şükrī}
Şükru'llāh Efendi (Ḳara, 1042'de Mekke ḳāḍīsi) 234, **322-323**, 340

## T

*Ṭabaḳāt-ı Ḥanefiyye* 790
Ṭabanıyaṣṣı Meḥemmed, bk. Meḥemmed Paşa (Ṭabanıyaṣṣı, ṣadr-ı a'ẓam)
Ṭabīb Beg-zāde 308
Ṭabīb Ḫalīl, bk. Ḫalīl Efendi (Ṭabīb, Ḳoca Emīr-zāde)
Tācü'd-dīn Efendi 210
Tācü'd-dīn-zāde 557
Ṭaġardı, bk. Daġardı
Ṭaġī Medresesi 316, 728
Ṭahmās Ḳulı Ḫān 272
Taḥta Ḳāḍī Medresesi 743, 769, 774, 815
Tāib Çelebi 566
Tāḳıyeci Ṣolaḳ (İstanbulī) 790
Taḳıyyü'd-dīn Efendi (Mıṣrlı, 1056'da Ḳuds ḳāḍīsi) **326**, 456, 459, 463, 481, 577, 613, 614, 643

*Ṭalebetü'l-ḥākim ve Baḳıyyetü'l-müteḥākim* 979
Ṭarḫan Sulṭān 905
Ṭarḫūncı Aḥmed, bk. Aḥmed Paşa (Ṭarḫūncı, Mūsā Paşa Ketḫudāsı, ṣadr-ı a'ẓam)
*Tarīfāt-ı Ebi'l-beḳā* 774
*Tārīḫ-i Azīz Efendi*, bk. *Azīz Efendi Tārīḫi*
*Tārīḫ-i İbn Ḫallikān* 315
*Ṭarīḳat* 478
*Ṭarīḳat-ı Muḥammediyye* 426, 979, 1001
Ṭaş Çelebi 230
Ṭaşcı Delisi 162, 359
Ṭaşköprī-zāde Efendi 107, 198, 471
Tata (Palanḳa) 901
Tatar 410, 519, 525, 553, 872, 985
Tatar Abdu'llāh, bk. Abdu'llāh Efendi (Tatar, 1079'da Ṣofya ḳāḍīsi)
Tatarbāzārcıġı 403, 497, 564, 578, 615
Tatarbāzārı 971
Ṭavşanṭaşı 376
Tavżīḥ 749, 994
Ṭayyar Meḥemmed, bk. Meḥemmed Paşa (Ṭayyar, ṣadr-ı a'ẓam)
Tebrīz 256, 272, 639, 851
*Tefsīr-i Beyżāvī* 430, 478, 593, 893
*Tefsīr-i Ḳāḍī* 226, *250*, 321, 478
*Tefsīr-i Keşşāf* 258, 621
*Tefsīr-i Şerīf* 633
Tefsīrī-zāde Efendi 970, 991
Tekeli Paşa 769
Tekfūrṭaġı 922, 930, 941, 986
Tekfūrṭaġlı Muṣṭafā Paşa, bk. Muṣṭafā Paşa (Tekfūrṭaġī)
Telli Ḫāṣekī 369
*Telvīḥ* 749, 994
*Tenvīr* 652
*Tenvīr-i Dürerü'l-ḥüḳkām* 718
*Tenvīrü'l-ebṣār* 563, 968
Tercān Ovası 269
Tercān Seferi 477
Tercemān Isḳarlaṭoġlu 1009
*Terceme-i Kimyā-yı Saādet* 226
Tevfīḳī-zāde Aḥmed, bk. Aḥmed Efendi (Tevfīḳī-zāde, 1051'de Edrine ḳāḍīsi)
Tevfīḳī-zāde Efendi 486, 630, 715, 721, 724, 774, 970, 981, 1019
Tevfīḳī-zāde Maḫdūmı Muṣṭafā, bk. Muṣṭafā Efendi (Tevfīḳī-zāde Maḫdūmı, 1076'da Üçbaş Medresesi müderrisi)
Tevfīḳī-zāde Meḥemmed Emīn, bk. Meḥemmed Emīn Efendi (Tevfīḳī-zāde, 1042' İzmir ḳāḍīsi)
Tevḳī'ī Ca'fer Çelebi Medresesi 465, 508, 516, 579, 588, 735
Tevḳī'ī Medresesi 704, 710, 728, 990
Teẕkireci Abdü'r-raḥīm, bk. Abdü'r-raḥīm Efendi (Teẕkireci, Ḥamīdī)
Teẕkireci Efendi, bk. Meḥemmed Efendi (Memek-zāde Teẕkirecisi, Teẕkireci Efendi, Rūmili ṣadrı)
Teẕkireci Meḥemmed, bk. Meḥemmed Efendi (Memek-zāde Teẕkirecisi, Teẕkireci Efendi, Rūmili ṣadrı)
Teẕkireci Mūsā, bk. Mūsā Efendi (Teẕkireci, 1058'de Burusa ḳāḍīsi, Ḳasṭamonī)
*Teẕkire-i Ḥasan Çelebi* 562
*Teẕkire-i Rıżā* 235, 354, 524
*Teẕkire-i Riyāżī* 321
*Teẕkiretü'ş-şu'arā* 314
Ṭıflī Çelebi 350

Ṭımışvar 361, 870, 871, 872, 875, 909, 910, 961
Ṭımışvar Ḳal'ası 1005
*Ṭırāzü'l-mecālis* 538
Tırḥala 202, 457, 458, 665
Ṭırnova 497, 513, 528, 534, 566, 591, 620, 643, 697, 985
Ṭoġancılar Meydānı 758, 866
Ṭoġanī Dede 353, 906
Toḳat 267, 269, 353, 374, 388, 450, 465, 472, 528, 564, 674, 737, 756, 767, 778, 922, 928, 966
Ṭoḳmaḳdepe 602
Ṭopal Muḥarrem 434
Ṭop-ḫāne 500, 504, 826, 830, 831, 835, 840, 951
Ṭopḫāne 727, 757, 966
Ṭop-ḫāne Zāviyesi 832
Ṭopḳapusı 214, 369, 429, 771, 825, 849, 898, 899, 933, 984, 995, 1001, 1003
Ṭopḳapusı Aḥmed Paşası, bk. Aḥmed Paşa Medresesi (Ṭopḳapusı'nda
Tosun Çāvuş 382
Ṭosyavī Meḥemmed, bk. Meḥemmed Efendi (Ṭosyalı, 1083'te Ḥaleb ḳāḍīsi)
Ṭrablus 1017
Ṭrablus-ı Şām 167, 213, 221, 460, 539, 552, 556, 621, 634, 671, 695, 718, 738, 743, 777, 880, 908, 943, 1009, 1012, 1017
Ṭrabzon 740, 786
Tūc Emīr, bk. Muṣṭafā Efendi (Tūc Emīr, Maġnişalı)
*Tuḥfetü'l-aḫbār fi'l-ḥikmeti'l-emṣāl ve'l-eş'ār* 479
*Tuḥfetü'l-emṣāl* 678
Ṭulumcı Ḥüsām, bk. Ḥüsāmü'd-dīn Efendi (Ṭulumcı Ḥüsām, 1035'te İstanbul ḳāḍīsi)
Ṭuna 892, 898, 1006, 1011
Ṭunus 592
Ṭurḫan Beg-zāde (Yeñişehrli) 693
Ṭurlā Şuyı 891
Ṭūṭī Laṭīf Medresesi 292, 454, 459, 475, 577, 615, 661, 771, 977, 982
Türbe Cāmi'i 843, 844
Türbe Ḥammāmı 219

## U

Ubeydu'llāh-ı Aḥrār (Ḫˇāce) 254, 256
Ūlā-yı İbrāhīm Paşa Medresesi, bk. İbrāhīm Paşa Medrese-i Ūlāsı
Ūlā-yı Sarāy-ı Ġalaṭa Medresesi, bk. Ġalaṭa Sarāyı Ūlāsı
Ūlā-yı Zekeriyyā Efendi Medresesi, Zekeriyyā Efendi Medrese-i Ūlāsı
Ūlā-yı Zekeriyyā Medresesi, bk. Zekeriyyā Efendi Medrese-i Ūlāsı
Uluborlı 326
Uluḳışla 610, 756
Unḳapanı 303
Unḳapanı Medresesi 220, 397
Urmiyye 256
*Uṣūl* 209
Uşşāḳ 238, 300, 939, 997
Uşşāḳī Muṣṭafā, bk. Muṣṭafā Efendi (Uşşāḳī, 1100'de Süleymāniyye Dārü'l-ḥadīṯi müderrisi)
Uşşāḳī-zāde Abdü'l-'azīz, bk. Abdü'l-'azīz Efendi (Uşşāḳī-zāde, Ḥüsāmü'd-dīn-i (Uşşāḳī'nin oğlu, 1040'ta Ḥaleb ḳāḍīsi
Uşşāḳī-zāde Abdü'l-bāḳī, bk. Abdü'l-bāḳī Efendi (Uşşāḳī-zāde, eserin yazarı

Ḥasīb'in babası){Bāḳī}
Uşşāḳī-zāde Abdü'r-raḥīm, bk. Abdü'r-raḥīm Efendi (Uşşāḳī-zāde, Ḥüsāmü'd-dīn-i Uşşāḳī'nin oğlu, 1079'da Üsküdar ḳāḍīsi)
Uşşāḳī-zāde Efendi 679
Uşşāḳī-zāde Faṣīḥī Efendi, bk. Meḥemmed Efendi (Uşşāḳī-zāde, 1063'te Ḳuds ḳāḍīsi) {Faṣīḥī}
Uşşāḳī-zāde Meḥemmed, bk. Meḥemmed Efendi (Uşşāḳī-zāde, 1063'te Ḳuds ḳāḍīsi) {Faṣīḥī}
Uyvar Seferi 539, 885, 886, 911, 913, 975
Uzun Abdu'llāh, bk. Abdu'llāh Efendi (Uzun, 1076'da Şām ḳāḍīsi) {Abdī}
Uzun Alī, bk. Alī Efendi (Uzun, Fāżıl, Ḳonevī)
Uzun Fāżıl Ḥasan, bk. Ḥasan Efendi ((Uzun, Fāżıl, Ḳonevī
Uzun Ḥasan, bk. Ḥasan Efendi (Uzun, Fāżıl, Ḳonevī)
Uzun Sa'dī-zāde Abdü'l-ḥalīm, bk. Abdü'l-ḥalīm Efendi (Uzun Sa'dī-zāde, 1089'da Bosna ḳāḍīsi)
Uzuncaova 315, 583, 635, 642, 643, 665, 702, 754
Uzuncaova Ḫāṣköyi 583, 968
Uzunçarşu 789
Uzunḳaldırım 950
Uzunköprü 405, 515, 605, 927

## Ü

Üçbaş Medresesi 576, 630, 793
Üçşerefeli Cāmi'-i Şerīfi 667, 930, 1012
Üçşerefeli Medresesi 210,316, 514,593, 682, 683, 703, 979, 989
Üftāde Efendi 843
Üftāde-zāde Şeyḫ İbrāhīm, bk. İbrāhīm Efendi (Üftāde-zāde, Celvetī Şeyḫi, Burusalı)
Ümmī Sinān-zāde Efendi 211, 246, 1003
Ümmī Sinān-zāde Efendi, bk. Ḥasan Efendi (Ümmī Sinān-zāde, Şeyḫ, İstanbulī)
Ümmī Sinān-zāde Şeyḫ Ḥasan, bk. Ḥasan Efendi (Ümmī Sinān-zāde, Şeyḫ, İstanbulī)
Ümmü Veled Medresesi 397, 412, 600, 625, 629, 699, 704, 729, 740, 792, 794, 936
Ünsī Abdü'l-laṭīf, bk. Abdü'l-laṭīf Efendi (Ünsī, Kütāhiyyeli, 1075'te Şām ḳāḍīsi) {Ünsī}
Üsküb 202, 665, 707, 739, 805, 924, 959
Üsküdar 204, 221, 227, 230, 247, 248, 249, 250, 265, 267, 268, 269, 271, 274, 278, 301, 303, 329, 331, 352, 362, 374, 376, 388, 394, 396, 397, 401, 406, 407, 413, 419, 433, 447, 448, 457, 462, 476, 481, 485, 497, 499, 502, 512, 516, 521, 524, 528, 534, 539, 555, 560, 567, 576, 578, 580, 584, 589, 594, 598, 602, 603, 605, 612, 616, 620, 623, 624, 630, 640, 647, 650, 653, 659, 662, 690, 695, 700, 707, 713, 726, 732, 735, 740, 744, 758, 760, 764, 768, 772, 779, 780, 781, 784, 798, 802, 803, 809, 812, 822, 826, 838, 839, 848, 859, 863, 865, 866,

868, 869, 870, 873, 883, 884, 906, 907, 924, 931, 933, 936, 938, 940, 966, 982, 985, 992, 996
Üsküdar İskelesi 500
Üsküdar Medresesi 265
Üsküdar Meḥemmed Paşa Medresesi, bk. Meḥemmed Paşa Medresesi (Üsküdar'da)
Üsküdar Mihrümāh Sulṭānı Medresesi, bk. Mihrümāh Sulṭān Medresesi (Üsküdar'da)
Üsküdar Mihrümāhı, bk. Mihrümāh Sulṭān Medresesi (Üsküdar'da)
Üsküdar Vālide Sulṭānı, bk. Vālide Sulṭān Medresesi (Üsküdar'da)
Üsküdar Vālidesi Cāmi'i, bk. Vālide Sulṭān Cāmi'i (Üsküdar'da)
Üsküdar Vālidesi, bk. Vālide Sulṭān Medresesi (Üsküdar'da)
Üsküdarī Aḥmed Ramażān, bk. Aḥmed Ramażān Efendi (Üsküdarī, Mar'aşlı, 1068'de ordu ḳāḍīsi)
Üsküdarī Hüdāyī Efendi, Maḥmūd Efendi (Azīz Maḥmūd Hüdāyī)
Üsküdarī Maḥmūd Efendi Kerīme-zādesi, bk. Muṣṭafā Efendi (Üsküdarī Maḥmūd Efendi Kerīme-zādesi, 1095'te (Şām ḳāḍīsi

Üsküdarī Maḥmūd Efendi, Maḥmūd Efendi (Azīz Maḥmūd Hüdāyī)
Üsküdarī Muṣṭafā, bk. Muṣṭafā Efendi (Behrām Aġa Ḫˇācesi, Üsküdarī)
Üsküdarī Şeyḫ Maḥmūd Efendi, bk. Maḥmūd Efendi (Azīz Maḥmūd Hüdāyī)
Üsṭüvānī Meḥemmed, bk. Meḥemmed Efendi (Üsṭüvānī, Şeyḫ, Şāmī)

## V

Vaḳ'ī, bk. Aḥmed Efendi (Oḳcı-zāde Vaḳ'ī, 1055'te Siyāvuş Paşa Sulṭānı Medresesi müderrisi) {Vaḳ'ī}
*Vāḳı'ātü'l-müftiyyīn* 698
Vālide Ḥammāmı 349, 908
Vālide Sarāyı 630
Vālide Sulṭān 216
Vālide Sulṭān Baġçesi 369
Vālide Sulṭān Cāmi'i (Üsküdar'da) 1003
Vālide Sulṭān Dārü'l-ḥadīṯi 519
Vālide Sulṭān Medresesi 303, 411, 416, 508, 520, 525, 533, 580, 617, 736, 756, 757, 764, 923, 944
Vālide Sulṭān Medresesi (İstanbul'da) 411, 416, 508, 520, 525, 533, 582, 617, 658, 659, 705, 715, 719, 727, 734, 736, 756, 763, 923, 929, 944, 946
Vālide Sulṭān Medresesi (Üsküdar'da) 215, 230, 242, 247, 248, 289, 291, 303, 311, 313, 318, 322, *388*, 413, 447, 459, 462, 492, 530, 576, 580, 581, 625, 632, 640, 670, 696, 701, 707, 715, 719, 739, 763, 764, 767, 793, 796, 839, 858, 929, 931, 943, 992
Vālide-i Atīḳ Medresesi 624, 734
Vālide-i Atīḳ Medresesi (Üsküdar'da) 624, 634
Vālide-i Meḥemmed Ḫān Medresesi 289, 402
Vān 256, 271, 272, 769, 851, 853, 873, 909
Vānī Efendi, bk. Meḥemmed Efendi (Vānī Efendi, Şeyḫ)
Varadin 1005

Varat Ḳal'ası 885
Vardar Yeñicesi 318
Vardarī Şeyḫ-zāde Meḥemmed, bk. Meḥemmed Efendi (Vardarī Şeyḫ-zāde, Ebu'n-nūr, 1050 Burusa ḳāḍīsi)
Varna 211, 525, 642, 674, 772, 814, 1016
Vecdī Çelebi (Beglikci) 510
Vefā (Şeyḫ) 395
Vefā Cāmi'-i Şerīfi 859
Vefā Medresesi 233, *297*, *322*, 387, 405, 429, 464, 498, 529, 650, 664, 805, 814, 935, 982
*Vefeyāt* 533
Vehbī Çelebi 841
Vehhāb-zāde Efendi 448, 584, 713
*Veḳāyi'-nāme* 383
Velī (İmām) 575
Velī Beg-zāde 879
Velī Efendi 658, 688, 837, 933
Velī Efendi (Sehrānī) 478
Velī Efendi (Şā'ir) 628
Velī Efendi, bk. Veliyyü'd-dīn Efendi (Velī, Ḳaraṭaġlı, 1083'te Süleymāniyye müderrisi)
Veliyyü'd-dīn Efendi 811, 852
Veliyyü'd-dīn Efendi (Erżurūmī Velī, Ḫātūniyye müderrisi) **782**
Veliyyü'd-dīn Efendi (Rodosī Velī, 1063'te Şaḥn müderrisi) 525, 531, **555-556**
Veliyyü'd-dīn Efendi (Semīn Velī, 1060'da İzmir ḳāḍīsi) **401**
Veliyyü'd-dīn Efendi (Sulṭān Meḥemmed Şeyḫi Velī, Menteşeli) **825,** 849, 863
Veliyyü'd-dīn Efendi (Şeh-zāde Şeyḫi Velī, Şebinḳaraḥiṣārlı) **822-823**
Veliyyü'd-dīn Efendi (Velī, Ḳaraṭaġlı, 1083'te Süleymāniyye müderrisi) **984-985**
Velī-zāde Abdu'r-raḥmān, bk. Abdu'r-raḥmān Efendi (Velī-zāde, 1043'te Şām ḳāḍīsi)
Velī-zāde Aḥmed, bk. Aḥmed Efendi (Velī-zāde, 1079'da Edrine ḳāḍīsi)
Velī-zāde Efendi 220, 232, 419, 518, 658, 667
Venedik 871
Vezīr Muṣṭafā Paşa Zāviyesi 490
Viracar 1013
Vislatin 872
Vize 650, 697, 737, 784, 885, 979
Volçetrin 959
Voynuḳ Paşa (Ḳapudan) 866

## Y

Yā Vedūd İskelesi 952
Yaġodina 1007
Yaḥyā Çelebi (Kemāl Efendi-zāde Maḫdūmı, 1079'da Kürkcibaşı Medresesi müderrisi) **611-612,** 695, 981
Yaḥyā Çelebi (Şeyḫ, Şeyḫ Ḥüseyn Efendi-zāde) 1000
Yaḥyā Efendi (Abdu'llāh-zāde) 991
Yaḥyā Efendi (Abdü'r-raḥīm-zāde) 769, 947, 968
Yaḥyā Efendi (Aḫī-zāde) 245, 289
Yaḥyā Efendi (Arab) 351, 601, 679
Yaḥyā Efendi (Azīz Efendi-zāde) 524
Yaḥyā Efendi (Bahāyī Efendi Birāderi, 1079'da Şām ḳāḍīsi) 495, 524, 574, **641-642**
Yaḥyā Efendi (Bustān-zāde, Rūmili ṣad-

rı) 233, 246, **248-249**, 287, 411, 502, 530, 647
Yaḥyā Efendi (Edrineli) 965
Yaḥyā Efendi (Ḥalebī) 703
Yaḥyā Efendi (Ḥekīmbaşı-zāde) 919, 963
Yaḥyā Efendi (Ḫışım) 204, 296, 301, 302, 407, 650
Yaḥyā Efendi (Īcī-zāde, Şāmlı) **429**, 454, 461, 521, 522
Yaḥyā Efendi (Ḳara) 323
Yaḥyā Efendi (Köse, Kūsec, 1057'de Selanik ḳāḍīsi) **461-462**, 591, 780
Yaḥyā Efendi (Mollā-zāde) 527
Yaḥyā Efendi (Nev'ī) 201
Yaḥyā Efendi (Re'īsü'ṣ-ṣudūr) 627
Yaḥyā Efendi (Rūmili ḳāḍī-'askeri) 1006
Yaḥyā Efendi (Ṣadr-ı Rūm) 923, 1018
Yaḥyā Efendi (Şāmī) 590, 700, 781
Yaḥyā Efendi (Şeyḫü'l-İslām, Minḳārī-zāde) 250, 349, *384*, 432, 434, 443, 450, 475, 509, 528, 573, 576, 604, 612, 615, 628, 652, 653, 663,671, 686, **687-690**, 691, 697, 699, 728, 734, 744, 754, 763, 770, 774, 790, 792, 794, 811, 831, 833, 838, 843, 914, 917, 918, 921, 923, 924, 925, 930, 931, 934, 938, 940, 942, 948, 974, 975, 976, 981, 984, 988, 995, 1002
Yaḥyā Efendi (Şeyḫü'l-İslām, Zekeriyyā-zāde) {Yaḥyā} 205, 206, *226*, *229*, 233, 243, 245, 261, 262, 266, 276, 277, 302, **303-310**, 312, 326, 337, 344, *376*, 380, *399*, 431, 464, 474, 475, 481, 490, 492, 494, 502, 506, 511, 514, 527, 531, 532, 533, 535, 562, 568, 578, 580, 588, 597, 632, 635, 645, 659, 680, 683, 696, 706, 707, 716, 727, 752, 753, 764, 783, 790, 792, 793, 797, 800, 806, 810, 811, 813, 816, 822, 927, 1002
Yaḥyā Efendi (Uzun Ḥasan Efendi-zāde) 983
Yaḥyā Efendi Birāder-zādesi, bk. Meḥemmed Efendi (Şeyḫü'l-İslām Yaḥyā Efendi Birāder-zādesi) {İzzetī}
Yaḥyā Efendi Medresesi 395, 568, 649, 676, 706, 734, 745, 763, 771, 785, 793, 802, 927, 940
Yaḥyā Paşa-zāde 384, 462, 468, 534
Yaḥyā-yı Maġrībī (Şeyḫ, Mışırlı) 748
Yaḥyā-zāde Efendi 524, 678
Yaḥyā-zāde Efendi (1102'de Murād Paşa-yı Cedīd Medresesi müderrisi) 984
Yaḥyā-zāde Efendi, bk. Aḥmed Efendi (Edrineli Ḥācī Yaḥyā-zāde, Ḥācī-zāde)
Yaḥyā-zāde Efendi, bk. Muṣṭafā Efendi (Ḥalebī Yaḥyā'nın oğlu, Edrineli Yaḥyā-zāde)
Yaḳacı Cāmi'i 951
Ya'ḳūb Efendi (1046'da Mollā Gürānī Medresesi müderrisi)
Ya'ḳūb Efendi (1050'de Ṣaḥn müderrisi) 583
Ya'ḳūb Efendi (1051'de Siyāvuş Paşa Medresesi müderrisi)
Ya'ḳūb Efendi (1057'de Ġalaṭa ḳāḍīsi) 617
Ya'ḳūb Efendi (1067'de Burusa ḳāḍīsi) 714

Ya'ḳūb Efendi (1070'de Edrine ḳāḍīsi) 783
Ya'ḳūb Efendi (1070'de Üsküdar ḳāḍīsi) 700
Ya'ḳūb Efendi (1083'te Ḥācī Ḥasan-zāde Medresesi müderrisi)
Ya'ḳūb Efendi (Ece, 1069'da Edrine ḳāḍīsi) **622-623**
Ya'ḳūb Efendi (Gürci Paşa İmāmı) 411,
Ya'ḳūb Efendi (Sulṭān Selīm Vā'iẓi) 426, 506, 513, 587
Ya'ḳūb Efendi 344, 394, 510, 561, *569*,
Ya'ḳūb Efendi (Gürci Paşa imāmı) 411
Ya'ḳūb Efendi (Ḫalvetī Şeyḫi, İstanbulī, Burusa'da medfūn) **357, 835**
Ya'ḳūb Efendi (Naḳşī Şeyḫi, Ḳayṣeriyyeli) **838**
Ya'ḳūb Efendi (Seyyid) 993, 995
Ya'ḳūb Efendi (Şeyḫ) 587
Ya'ḳūb Paşa Medresesi 609, 682
Ya'ḳūbca Efendi 315
Ya'ḳūbca-zāde Maḥmūd, bk. Maḥmūd Efendi (Ya'ḳūbca-zāde, 1054'te Kütāhiyye ḳāḍīsi)
Yalaḳ-ābād 526, 555, 651, 714, 762
Yalı Köşki 901
Yalvac 323
Yanbolı 513, 515, 643, 693, 717, 886, 902, 981
Yanıḳ 901
Yanıḳ Ḳal'ası 901
Yanova 498
Yanova Ḳal'ası 883, 908
Yanova Seferi 594
Yar Ḳal'ası 872
Yarḥiṣār Medresesi 417, 624, 686, 942
Yaş 891, 892, 903
Yāverī-zāde Meḥemmed, bk. Meḥemmed Efendi (Yāverī-zāde, Ispartalı) {Ḳābilī}
Yavṣı Tekyesi 261
Yavuz-zāde Muṣṭafā, bk. Muṣṭafā Efendi (Yavuz-zāde, 1051'de Burusa ḳāḍīsi)
Yaylaḳ 329
Yediḳulle 165, 441, 840, 866, 871, 910, 999
Yemen 269, 350, 524, 830, 889
Yeñi Alī Paşa Medresesi, bk. Alī Paşa-yı Cedīd Medresesi
Yeñi Cāmi' 381
Yeñi İbrāhīm Paşa Medresesi, bk. İbrāhīm Paşa-yı Cedīd Medresesi
Yeñi Murād Paşa Medresesi, bk. Murād Paşa-yı Cedīd Medresesi
Yeñi Nişāncı Paşa Medresesi, bk. Nişāncı Paşa-yı Cedīd Medresesi
Yeñibāġçe 850
Yeñibāzār 225, 674
Yeñice 472, 602, 707, 708
Yeñiḥiṣār 886
Yeñiil 868
Yeñiḳapu 533, 951, 1002
Yeñiḳapu Āsitānesi 840
Yeñiḳapu Tekyesi 353
Yeñiḳapu Zāviyesi 847
Yeñiköy 267
Yeñişehr 211, 217, 220, 230, 234, 296, 301, 313, 324, 407, 412, 429, 432, 434, 450, 454, 457, 458, 486, 492, 494, 495, 496, 523, 525, 526, 530, 559, 588, 615, 618, 623, 634, 642, 651, 653, 656, 661, 665, 667, 670, 672, 708, 713, 717, 741, 761, 770, 786, 805, 817, 887, 911, 945,

946, 974, 978, 982, 986
Yeşil İmâret Medresesi 582
Yeşiloğlı 1011
Yetīmī, bk. Meḥemmed Efendi (Hāşimī-zāde, 1073'te Ġalaṭa ḳāḍīsi) {Yetīmī}
Yıldırım Bāyezīd Ḫān Medresesi 249, 299, 315, 388, 698
Yigitbaşı 846
Yoġurtcı İbrāhīm Medresesi **629**
Yoḳyoḳ-zāde Abdu'llāh, bk. Abdu'llāh Efendi (Yoḳyoḳ-zāde, 1058'de İstanbul ḳāḍīsi)
Yoḳyoḳ-zāde Efendi 917
Yoros 1001
Yörükan 817
Yūnus Efendi (Naḳībü'l-eşrāf, Zeyrek-zāde) 337,340, ***404-405,*** 412, 464, 601, 614, 695, 849
Yūsuf Aġa (Dārü's-sa'āde aġası) 955
Yūsuf Aġa (Enderūn ketḫudāsı) 1007
Yūsuf Aġa (İç Ḫazīnedār) 878
Yūsuf Aġa (Sekbānbaşı) 900, 956
Yūsuf Bedī'ī 422
Yūsuf Çāvuş Medresesi 940
Yūsuf Efendi 458, 631, 728, 737, 944
Yūsuf Efendi (Acem) 786
Yūsuf Efendi (Baş ḫAlīfe) 952
Yūsuf Efendi (Bolevī) 1000
Yūsuf Efendi (Fennī, Üskübī) 525, **568-569,** 588, *598*, 763
Yūsuf Efendi (İmām-ı Sulṭānī, Şāmī) **330-335** , 594, 601, 772
Yūsuf Efendi (Ḳarabāġī) 970
Yūsuf Efendi (Ḳaramanī, 1080'de Ayaṣofıyya Medresesi müderrisi) **628-629**
Yūsuf Efendi (Minḳārī-zāde Efendi tābi'i) 715, 755
Yūsuf Efendi (Sinobī) 792, 943
Yūsuf Efendi (Şāmī) 279, 772, 905
Yūsuf Efendi (Şikārī) 755, 788, 795
Yūsuf Paşa 893
Yūsuf Paşa (Ḳā'im-maḳām) 879
Yūsuf Paşa (Ḳapudan) 365, 366
Yūsuf Paşa (Rūmili ṣadrı) 894
Yūsuf Paşa (Silaḥdār) 363, 364
Yūsuf Paşa (Vezīr) 878
Yūsuf Paşa Medresesi 386, 485, 599, 626, 676, 724, 787, 808, 991
Yūsuf Paşa Mescidi 742
Yüsrī Aḥmed, bk. Aḥmed Efendi (Yüsrī, 1105'te Şām ḳāḍīsi) {Yüsrī}

## Z

Zadre 367, 862, 863
Zaġayoğlı (Aġrıbozlı) 879
Zaġferānborlı 379, 999
Zaġra 902
Żaīfī-zāde Efendi 295
Ẕākir-zāde Efendi (Celvetī) 993
Ẕākir-zāde Efendi, bk. Abdu'llāh Efendi (Sulṭān Meḥemmed Şeyḫi, Ẕākir-zāde)
Ẕākir-zāde Şeyḫ Abdu'llāh, bk. Abdu'llāh Efendi (Sulṭān Meḥemmed Şeyḫi, Ẕākir-zāde)
Zāl Paşa Medrese-i Ṣāniyesi 992
Zāl Paşa Medresesi 293, 348, 418, 451, *453*, 485, 518, 522, 530, *584*, 596, 604, *607*, 608, 619, 625, 643, 670, *693*, 701, 720, 730, 735, 761, 793, 796, 808, *930*, 939, 945, 978, 991
Zāl Paşa Sulṭānı Medresesi 218, 297, 345, *402*, 406, 623, 817

Zamgu (Aḳṣu yaḳınlarında bir ḳale) 872
Żamīrī, bk. Aḥmed Efendi (Ḥācī Yūsuf-zāde, 1056'da Eyyūb Medresesi müderrisi) {Żamīrī}
*Zehrāveyn* 250, 717
Zehr-i Mār Cāmi'i 976
Zehr-i Mār Çeşmesi 989
Ẕekāyī Aḥmed Efendi 495, 665
Ẕekāyī Meḥemmed Efendi 623
Zekeriyyā Efendi (Şeyḫü'l-İslām) 203, 245, 303, 752
Zekeriyyā Efendi Medrese-i Ṣāniyesi 431, 436, 461, 567, 668, 679, 722, 729, 742, 764, 816, 932, 988
Zekeriyyā Efendi Medrese-i Ūlāsı 670, 801, 712, 921, 968
Zekeriyyā Efendi Medresesi 214, 396, 431, *519*, 533, 597, 626, 688, *696*, 724, 787, 790, 929
Zekeriyyā Efendi-zāde Luṭfu'llāh, bk. Luṭfu'llāh Efendi (Zekeriyyā Efendi-zāde)
Zekeriyyā-zāde Efendi 313
Zekeriyyā-zāde Efendi, bk. Yaḥyā Efendi (Şeyḫü'l-İslām, Zekeriyyā-zāde) {Yaḥyā}
Zekeriyyā-zāde Şeyḫī Efendi, bk. Luṭfu'llāh Efendi (Zekeriyyā Efendi-zāde)
Zekeriyyā-zāde Yaḥyā, bk. Yaḥyā Efendi (Şeyḫü'l-İslām, Zekeriyyā-zāde) {Yaḥyā}
Zekī Aḥmed, bk. Aḥmed Efendi (Zekī, 1093'te Ḳuds ḳāḍīsi)
Zekī Alī Efendi (şā'ir) 847, 848
Zemun 900, 1005, 1009
Zemun Ḳal'ası 1005
Zencīriyye Medresesi 483
Zeydiyye (Yemen'de bir cemā'at) 269
*Ẕeyl-i Aṭāyī* 108, 198, 201, 203, 211, 213, 214, 215, 216, 218, 220, 222, 227, 230, 232, 234, 237, 240, 245, 246, 247, 248, 251, 284, 285, 287, 288, 293, 295, 296, 298, 299, 301, 313, 315, 324, 325, 327, 329, 335, 340, 342, 352, 357, 386, 390, 395, 397, 398, 401, 404, 407, 417, 419, 433, 436, 450, 451, 452, 453, 456, 464, 468, 486, 490, 508, 517, 522, 535, 580, 597, 598, 607, 615, 609, 632, 692, 699, 752, 762, 778, 845, 974
*Ẕeyl-i Şaḳā'iḳ*, bk. *Ẕeyl-i Aṭāyī*
Ẕeynel Ḫān 270
Zeynī Çelebi Medresesi 216, 335, 509, 576, 658, 708, 946, 970, 990
Zeynī Efendi 318, 438
Zeynü'd-dīn el-Acemī el-Naḫcivānī (Monlā) 234
Zeynü'l-'ābidīn Efendi 248, 297, 343, 378, 387, 391, 530, 601, 620
Zeynü'l-'ābidīn Efendi (Re'īsü'l-eṭibbā, Eyyūblu) 222, 280, 312, **339,** 527, 584
Zeynü'l-ābidīn Efendi (Kātib-zāde, 1070'te Eyyūb ḳāḍīsi) 607
Zeyrek (İstanbul'da bir semt) 687
Zeyrek Cāmi'-i Şerīfi 839
Zeyrek-zāde Abdu'r-raḥmān, bk. Abdu'r-raḥmān Efendi (Naḳībü'l-eşrāf, Zeyrek-zāde)
Zeyrek-zāde Efendi 292, 388, 474, 519, 528, 607, 687, 754, 801, 803, 877

Zeyrek-zāde Efendi Ḥāfıẓı, bk. Muṣṭafā Efendi (Zeyrek-zāde Efendi Ḥāfıẓı, Ḳasṭamonī)
Zeyrek-zāde Ḥāfıẓı Muṣṭafā, bk. Muṣṭafā Efendi (Zeyrek-zāde Efendi Ḥāfıẓı, Ḳasṭamonī)
Zeyrek-zāde Yūnus, bk. Yūnus Efendi (Naḳībü'l-eşrāf, Zeyrek-zāde)
Zile 257, 258, 832
Zincirliḳuyı 246, 721
Żiyā Efendi (Nevālī-zāde) 294, 296, 300, 455
Żiyāü'd-dīn Aḥmed Efendi 255
Ẓuhūrī, bk. Meḥemmed Ṣāliḥ Efendi (İsḥāḳ-zāde Ẓuhūrī) {Ẓuhūrī}
Ẕü'l-feḳār Aġa 273, 903
Ẕü'l-feḳār Efendi 1009
Ẕü'l-feḳār Paşa 958
*Zübdetü'l-eş*'ār (Ḳāf-zāde Teẕkiresi) 755
Zülüfke 572

## KAYNAKÇA


ABDULKADİROĞLU, Abdulkerim, (hzl.), *İsmail Beliğ, Nuhbetü'l-Âsâr Li-Zeyli Zübdetü'l-Eş'âr*, AKMB Yay., Ankara 1999.

ABDULKADİROĞLU, Abdulkerim, *Bursalı İsmail Beliğ*, Gazi Üni. Yay., Ankara 1985.

ABDULKADİROĞLU, Abdulkerim, "Edebiyatta Metodoloji Açısından El Yazmaları ve Nadir Eserler Üzerine Notlar", *Kültürümüzden Esintiler*, Anıl Matbaa ve Ciltevi, Ankara 1997.

AÇIKGÖZ, Namık, (hzl.), *Riyâzî Mehmed Efendi,Riyâzü'ş-Şu'arâ*, Ankara Üni. DTCF, Basılmamış YL Tezi, Ankara 1982.

ADAK, Abdurrahman, (hzl.), *Ali Emirî'nin Gözüyle Diyarbakır Şairleri*, Kent Işıkları Yay., İstanbul 2012.

ADIGÜZEL, Niyazi, *Edirneli Ahmed Bâdî'nin Riyâz-ı Belde-i Edirne Eserinin Tezkire Kısmı*, Trakya Üni. SBE, Basılmamış Doktora Tezi, Edirne 2008.

Ahmed Rif'at Efendi, *Lügat-i Târihiyye ve Coğrafiyye*, İstanbul 1299.

Ahmed Rif'at, *Devhatü'l-meşâyih Ma'a Zeyl,* Çağrı Yay., İstanbul 1978.

Ahterî Mustafa Efendi, *Ahterî-i Kebîr,* TDK Yay., Ankara 2009.

AKAY, Hasan, *İslâmî Terimler Sözlüğü*, İşaret Yay., Ankara 1995.

AKBAYAR, Nuri, (hzl.), *Mehmed Süreyyâ, Sicill-i Osmânî*, Tarih Vakfı Yurt Yay. İstanbul 1996.

AKBAYAR, Nuri, "Hâl Tercümesi", *Türk Dili ve Edebiyatı Ansiklopedisi*, Dergâh Yay., İstanbul 1981, C. 4.

AKBAYAR, Nuri, *Osmanlı Yer Adları Sözlüğü*, Tarih Vakfı Yurt Yay., İstanbul, 2001.

AKKUŞ, Mehmet-YILMAZ, Ali, (hzl.), *Hüseyin Vassâf, Sefîne-i Evliyâ*, Kitabevi Yay., İstanbul 2011, C. 4.

AKKUŞ, Mehmet, "Hüsâmeddîn Uşşâkî", *DİA*, İstanbul 1998, C. 18.

AKKUŞ, Mehmet, (hzl.), *Hatîbî, Tezkire-i Şu'arâ-yı Bağdâd,* Marmara Üni. İlahiyat Fak. Yay., İstanbul 2008.

AKSOY, Hasan, "Nazmî Efendi, Mehmed", *DİA*, İstanbul 2006, C. 32.

AKSÜT, Sadun Kemâli, *500 Yıllık Türk Mûsikîsi,* Türkiye Yayınevi, İstanbul 1967.

AKTEPE, Münir, "Taşköpri-zâde", *MEB İA*, Eskişehir 1997, C. 12/1.

Alî Cevâd, *Memâlik-i Osmâniye'nin Târih ve Coğrafya Lügâti,* Mahmûd Bey Matba'âsı, Dersa'âdet 1313-14.

Alî Hilmî el-Dağıstânî, *Fihristü'l-Kütübi't-Türkiyye el-Mevcûdetü bi'l-Kütübhâneti'l-Hidiviyye*, Matbaatü'l-Osmâniyye, Kahire 1306.

ALPARSLAN, Ali, *Osmanlı Hat Sanatı Tarihi,* Yapı Kredi Yay., İstanbul 1999.

ALTUN, Kudret, (hzl.), *Mucîb*, *Tezkire-i Mücîb,* AKMB Yay., Ankara 1997.

Ârif, "Devlet-i Osmâniye'nin Teessüs ve Tekarrürü Devrinde İlm ve Ulemâ", *Dârü'l-Fünûn Edebiyât Fak. Mecmuası*, Sene 1, Sayı 2, 1332.

ARSLAN, Mehmet, (hzl.), *Hadîkatü'l-vüzerâ ve Zeyilleri,* Kitabevi Yay., İstanbul 2013.

ARSLAN, Mehmet, (hzl.), *Mehmed Cemâleddin- Âyine-i Zurefâ,* Kitabevi Yay., İstanbul 2003.

ARSLAN, Mehmet, (hzl.), *Mehmed Sirâceddîn, Mecma'-ı Şu'arâ ve Tezkire-i Üdebâ,* Dilek Matbaası, Sivas 1994.

ASLAN, Sema, "Türkiye'de Biyografinin Gelişmemesi Kapalı Toplum Yapısıyla Yakından İlgili", *Milliyet*, 8 Ağustos 2006.

ATEŞ, Ahmet, "Metin Tenkidi Hakkında (Dasitân-ı Tevârih-i Âl-i Osman Münasebeti İle)", *Türkiyat Mecmuası*, 1942, C. VII-VIII.

AVCI, Casim, "Tabakât (İslâm Tarihi)", *DİA*, İstanbul 2010, C. 39.

AVŞAR, Ziya, "Tenkitli Metin Neşrinde İmlâ Sorunu Üzerine Yeni Düşünce ve Öneriler", *Turkish Studies*, Volume 3/6, Fall 2008.

AYDIN, Abdullah, "Âsude Bahar Ülkesine Yolculuk Olan Ölümün Şair Biyografilerinde İfade Edilmesi", *Turkish Studies*, Volume 8/8 2013.

AYDINER, Mesut, (hzl.), *Ahmed Hasîb Efendi, Ravzatü'l-Küberâ*, TTK Yay., Ankara 2003.

BABACAN, İsrafil, (hzl.), *Garîbî, Tezkire-i Mecâlis-i Şu'arâ-yı Rûm*, Vizyon Yay., Ankara 2010.

BABİNGER, Franz, *Osmanlı Tarih Yazarları ve Eserleri*, (çev. Coşkun Üçok), Kültür Bak. Yay., Ankara 1992.

Bağdatlı İsmail Paşa, *Hediyyetü'l-Ârifîn, Esmâü'l-Müellifîn ve Âsârü'l-Musannifîn*, Beyrut 1992/1413, C. II.

BALTACI, Cahit, XV-XVI. Yüzyıllarda Osmanlı Medreseleri, Marmara Üni. İlahiyat Fakültesi Yay., İstanbul 2005.

BAŞTUĞ, İbrahim, (hzl.), *İbnülemin Mahmûd Kemâl İnal, Son Asır Türk Şairleri*, AKMB Yay., Ankara 2002, C. IV.

BEHAR, Cem, (hzl.), *Şeyhülislâm'ın Müziği, Şeyhülislâm Es'ad Efendi'nin Atrabü'l-Âsâr'ı*, Yapı Kredi Yay., İstanbul 2010.

BERGSTRASSER, Gotthelf, *Metin Tenkidi ve Yazma Metinleri Yayınlama İlkeleri,* (hzl. Muhammed Hamdî el-Bekrî), (çev. Eyyüp Tanrıverdi), Kitabevi Yay., İstanbul 2011.

BEYZADEOĞLU, Süreyya, "Hasan Çelebi Tezkiresi'ndeki Şairlerin Şehirlere Göre Tasnifi ve Şehir Tasvirleri", *İlmî Araştırmalar*, S. 11, 2001.

BLOCHET, Edgar, *Catalogue De La Collection De Manuscrits Orientaux, Arabes, Persans Et Turcs*, Paris 1900.

BLOCHET, Edgar, *Catalogue des Manuscrits Arabes des Nouvelles Acquisitions (1884-1924),* Paris 1925.

BLOCHET, Edgar, *Catalogue des Manuscrits Turcs de la Bibliotheque Nationale,* (ty.) Paris.

BİLGİN, Azmi, "Mehmed Tevfik Efendi'nin Mecmûatü't-terâcim'inin Edebiyat Tarihimizdeki Önemi", *İlmî Araştırmalar: Dil ve Edebiyat İncelemeleri*, S. 17, 2004.

BİRIŞIK, Abdülhamit, "Tabakât (Tefsir)", *DİA*, İstanbul 2010, C. 39.

Bursalı Mehmed Tâhir, *Osmanlı Müellifleri*, İstanbul 1333, Matbaa-i Âmire, C. I-II-III.

CANIM, Rıdvan, (hzl.), *Latifî, Tezkiretü'ş-şu'arâ ve Tabsıratü'n-nuzamâ,* AKMB Yay., Ankara 2000.

CEBECİOĞLU, Ethem, *Tasavvuf Terimleri ve Deyimleri Sözlüğü*, Rehber Yay., Ankara 1997.

CELEPOĞLU, Ayşegül, (hzl.), *İbnülemin Mahmûd Kemâl İnal, Son Asır Türk Şairleri*, AKMB Yay. Ankara 2013, C. V.

CEYHAN, Âdem, "Ahmed Muhtar Bey'in Şair Hanımlarımız İsimli Eseri", *Türkiyat Araştırmaları*, sy. 8, Konya 2000.

COŞKUN, Ali Osman, (hzl.), *Seyrekzade Mehmed Asım'ın Hayatı ve Zeyl-i Zübdetü'l-Eş'âr Adlı Eseri*, Gazi Üni. SBE, Basılmamış YL Tezi.

COŞKUN, Menderes, (hzl.), *Manzum Bir Şairler Tezkiresi Silkü'l-Le'âl-i Âl-i Osmân,* Bizim Büro Yay., Ankara 2002.

COŞKUN, Menderes, "Son Klasik Dönem-Estetik Nesir", *Türk Edebiyat Tarihi*, Kültür Bak. Yay., Ankara 2006.

CUNBUR, Müjgân, (hzl.), *Gelibolulu Mustafa Âlî, Menâkıb-ı Hünerverân*, Büyüyen Ay Yay., İstanbul 2012.

CUNBUR, Müjgân, (hzl.), *İbnülemin Mahmûd Kemâl İnal, Son Asır Türk Şairleri*, C. I, AKMB Yay. Ankara 1999.

ÇALDAK, Süleyman, "Eski Türk Edebiyatında Nesir (Düz Yazı)", *Eğitim*, Ankara 2006, Yıl. 7, S. 75-78.

ÇAPAN, Pervin, (hzl.), *Mustafa Safâyî Efendi, Tezkire-i Safâyî.* AKMB Yay. Ankara 2005.

ÇAPAN, Pervin, "Biyografik ve Edebi Değer Olarak 18. yy. Tezkirelerinde Vefât Kaydı", *CBÜ Fen-Edebiyat Fakültesi Sosyal Bilimler Dergisi*, Manisa 1997.

ÇAVUŞOĞLU, Mehmet, "Bir Divan Neşri Üzerine Notlar", *Erdem*, C. I, S. 3, Eylül 1985.

ÇAVUŞOĞLU, Mehmet, (hzl.), *Yahyâ Bey, Dîvan*, İstanbul Üni. Edebiyat Fak. Yay., İstanbul 1977.

ÇETİN, Mahmut, *Biyografi Kitabı*, Biyografi.net Yay., İstanbul 2012.

ÇINARCI, M. Nuri, (hzl.), *Şeyhülislâm Ârif Hikmet Bey'in Tezkiretü'ş-Şu'arâsı ve Transkripsiyonlu Metni*, Gaziantep Üni. SBE, Basılmamış YL Tezi, Gaziantep 2007.

ÇİFTÇİ, Ömer (hzl.), *Fatîn Davud, Hâtimetü'l-eş'âr*, Kültür Bak., e-kitap. http://ekitap.kulturturizm.gov.tr/TR,78465/fatin-davud---hatimetul-esar.html (erişim tarihi: 08.03.2014)

DAĞLAR, Abdülkadir, *Şem'î Şem'ullâh Şerh-i Mesnevî (I. Cilt) (İnceleme-Tenkitli Metin-Sözlük)*, Erciyes Üni. SBE., Basılmamış Doktora Tezi, Kayseri 2009.

DERİN, Fahri Ç., (hzl.), *Abdurrahman Abdi Paşa Vekâyi'-nâmesi*, Çamlıca Yay., İstanbul 2008.

DERİN, Fahri Ç., (hzl.), *Hâfız Hüseyin Ayvansarâyî, Vefeyât-ı Selâtîn ve Meşâhir-i Ricâl,* İstanbul Üni. Yay., İstanbul 1978.

DERMAN, M. Uğur, *Kardeş İki Hattatımız Ömer Vasfî Efendi-Neyzen Emin Efendi,* Kemâl Matbaası, İstanbul 1966.

DEVELLİOĞLU, Ferit, *Osmanlıca-Türkçe Ansiklopedik Lûgat*, Aydın Kitabevi, Ankara 1999.

Devletşâh, *Tezkiretü'ş-Şu'arâ (Şair Tezkireleri),* (Çev. Necati Lugal), Pinhan Yay., İstanbul 2011.

DİKMEN, Hamit, (hzl.), *Edirneli Mecdî Efendi, Şakâyık-ı Nu'mâniye Çevirisi İndeksi*, Ankara Üni. DTCF Basılmamış YL Tezi, Ankara 1980.

DİLÇİN, Cem, *Yeni Tarama Sözlüğü*, TDK Yay., Ankara 2009.

DOĞANAY, Aziz, "Tuhfe-i Hattâtîn'de Ebcedle Vefat Bildiren İfadeler", *Akademik Araştırmalar Dergisi*, S. 34.

Donuk, Suat, (hzl.), Nevîzâde 'Atâyî, Hadâi'ku'l-hakâik fî-Tekmileti'ş-Şakâ'ik, Türkiye Yazma Eserler Kurumu Başkanlığı Yay., İstanbul 2017.

DURMUŞ, İsmail, "Muhibbî Muhammed Emîn", *DİA*, İstanbul 2006, C. 31.

DURMUŞ, İsmail, "Tabakât", *DİA*, İstanbul 2010, C. 39.

DURMUŞ, Mustafa, "Klasik Osmanlı Nesrinde Aliterasyon", *Turkish Studies,* Volume 7/1.

DURMUŞ, Mustafa, "Ölümü Güzelleştiren Eda: Türkçe Şair Tezkireleri İle Şairnâmelerde Ölüme Bakış Ve Ölümün İfade Biçimleri Üzerine", *Millî Folklor,* 2012, S. 94.

EFENDİOĞLU, Mehmet, "Tabakât (Hadis)", *DİA*, İstanbul 2010, C. 39.

EKİNCİ, Ramazan, (hzl.), *H. Hüseyin Ayvansarâyî*, *Vefeyât-ı Ayvansarâyî*. Buhara Yay., İstanbul 2013.

EKİNCİ, Ramazan, "AZÎZ, Mektûbîzâde Abdülazîz Efendi", *Türk Edebiyatı İsimler Sözlüğü,*

*http://www.turkedebiyatiisimlersozlugu.com/index.php?sayfa=detay&detay=3105*

(erişim tarihi: 08.06.2014)

EKİNCİ, Ramazan, "BÂKÎ, Seyyid Abdülbâkî", *Türk Edebiyatı İsimler Sözlüğü*, http://www.turkedebiyatiisimlersozlugu.com/index.php?sayfa=detay&detay=1053 (erişim tarihi: 08.03.2014)

EKİNCİ, Ramazan, "HASÎB, Uşşâkîzâde Seyyid İbrâhîm", *Türk Edebiyatı İsimler Sözlüğü*, http://www.turkedebiyatiisimlersozlugu.com/index.php?sayfa=detay&detay=1134 (erişim tarihi: 08.03.2014)

EKİNCİ, Ramazan, "ŞEYHÎ, Sîmkeş-zâde Mehmed Efendi", *Türk Edebiyatı İsimler Sözlüğü,* http://www.turkedebiyatiisimlersozlugu.com/index.php?sayfa=detay&detay=1288 (erişim tarihi: 08.03.2014)

EMECEN, Feridun, "Osmanlı Kronikleri ve Biyografi", *İslâm Araştırmaları Dergisi*, S. 3, 1999.

ERASLAN, Kemal, (hzl.), *Ali Şîr Nevâyî, Mecâlisü'n-Nefâyis*, *I-II*, TDK Yay., Ankara 2001.

ERASLAN, Kemal, (hzl.), *Alî Şîr Nevâyî, Nesâyîmü'l-Mahabbe Min Şemâyimi'l-Fütüvve*, TDK Yay, Ankara 1996.

ERDEM, Mehmet, (hzl.), *Seyyid İbrahim Hasîb Uşşâkîzâde'nin Siyerü'n-Nebî'si*, Fırat Üni., SBE. Basılmamış YL Tezi, Elazığ 2000.

ERDEM, Sadık, (hzl.), *Râmiz ve Adâb-ı Zurafâ'sı*, AKMB Yay, Ankara 1994.

ERDEM, Sadık, (hzl.), *Mehmed Salih Yümnî, Tezkire-i Şu'arâ-yı Yümnî,* TTK Yay., Ankara 2013.

ERDEM, Sadık, "Mehmed Salih Yümnî - Tezkire-i Şu'arâ-yı Yümnî", *Türk Dünyası Araştırmaları*, S. 55.

ERDEM, Sadık, (hzl.), *Ârif Hikmet, Tezkire-i Şu'arâ*, TTK Yay., Ankara 2014.

ERGUN, Sa'deddin Nüzhet, *Türk Şairleri*, *C. I-II-III*, İstanbul 1936.

ERGUN, Sa'deddin Nüzhet, *Türk Mûsikîsi Antolojisi*, İstanbul Üni. Edebiyat Fak. Yay., İstanbul 1943.

*Eski Türk Edebiyatı Tarihi I*, *Türkiye Araştırmaları Literatür Dergisi,* C. 5, S. 9, İstanbul 2007.

*Eski Türk Edebiyatı Tarihi II*, *Türkiye Araştırmaları Literatür Dergisi* C. 5, S. 10, İstanbul 2007.

Ferîdüddîn Attâr, *Tezkiretü'l-evliyâ,* (Çev. Süleyman Uludağ), Kabalcı Yay., İstanbul 2007.

Fındıklılı İsmet, *Tekmiletü'ş-Şakâ'ik fî-hakk-ı Ehli'l-hakâ'ik* (tıpkıbasım: A. Özcan), Çağrı Yay., İstanbul 1989.

Fındıklılı İsmet, *Tekmiletü'ş-Şakâ'ik fî-hakk-ı Ehli'l-hakâ'ik, Türk Tarihi Encümeni Mecmûası,* No: 12/89 (1925); 13/90 (1926); 14/91 (1926); 15/92 (1926).

FLÜGEL, Gustav, *Die Arabischen, Persischen und Türkischen Handschriften der Kaiserlich Königlichen Bibliothek zu Wien*, I-III, Wien 1865-67.

FURAT, Ahmed Suphi, (hzl.), *eş-Şakâ'iku'n-Nu'mâniyye fî-ulemâi'd-Devleti'l-Osmâniyye,* İstanbul 1985.

FURAT, Ahmed Suphi, "Arap Edebiyatında İlk Ansiklopedik Eserler", *İslâm Tetkikleri Enstitüsü Dergisi,*1978, C. 8.

GALİTEKİN, Ahmed Nezih, (hzl.), *Hadîkatü'l-cevâmi',*İşaret Yay., İstanbul 2001.

GENÇ, İlhan, (hzl.), *Esrâr Dede, Tezkire-i Şu'arâ-yı Mevleviyye,* AKMB Yay., Ankara 2005.

GÖKYAY, Orhan Şaik, (hzl.), *Kâtip Çelebi - Mîzânü'l-Hakk fî-ihtiyâri'l-ehak,* Kabalcı Yay., İstanbul 2007.

GÖKYAY, Orhan Şaik, *Kâtip Çelebi'den Seçmeler*, İstanbul 1968.

GÖNÜL, Behcet, "İstanbul Kütüphanelerinde Al- Şakâ'ik Al-Nu'mâniya Tercüme ve Zeyilleri", *Türkiyat Mecmuası*, İstanbul 1945, C. VIII.

GÜNDOĞDU, Raşit, (hzl.), *Uşşâkîzâde Târîhi*, Çamlıca Yay., İstanbul 2005.

GÜNDOĞDU, Raşit, "Uşşâkîzâde İbrahim Efendi", *DİA,* İstanbul 2012, C. 42.

GÜNGÖR, Celil, *Taşköprüden İstanbul'a: Osmanlı Bilim Tarihinde Taşköprülüzadeler Sempozyumu*, Taşköprü Belediyesi Yay., 2006.

GÜNGÖR, Etem Ruhi, *Türk Mûsikîsi Güfteler Antolojisi,* Eren Yay., İstanbul 1981.

GÜVEMLİ, Zahir, "Hadâ'ikü'l-Hakâ'ik fî Tekmileti'ş-Şakâ'ik, İstanbul Kütüphanelerindeki Yazma Nüshaları", *Yeni Türk Yurdu VII*, İstanbul 1939.

GÜVEMLİ, Zahir, "Hadâ'ikü'l-hakâ'ik fî Tekmileti'ş-şakâ'ik", *Yeni Türk Dili*, VI, İstanbul 1938.

GÜZEL, Bilal, (hzl.), *Kemiksiz-zâde Mustafa Safvet ve Nuhbetü'l-Âsâr min Fevâidi'l-Eş'âr İsimli Şair Tezkiresi,* Gazi Üni. SBE, Basılmamış Yüksek Lisans Tezi, Ankara 2012.

Habib, *Hat ve Hattâtîn,* Ebuzziyâ Matbaası, İstanbul 1305.

HEFFENİNG, "Tabakât", *MEB İA*, Eskişehir 1997, C. 11.

HIZLI, Mefâil - YURTSEVER, Murat, (hzl.), *Baldırzade Selîsî Şeyh Mehmed - Ravza-i Evliya*, Arasta Yay., Bursa 2000.

HORATA, Osman, "*Klâsik Edebiyatımıza Ait Metinlerin Neşrinde Karşılaşılan İmlâ ile İlgili Bazı Problemler"*, (Eski Türk Edebiyatı Kollogyumu İLESAM Ankara 17-18 Ocak 1992)

İbrahim Cûdî Efendi, *Lügat-ı Cûdî,* TDK Yay., Ankara 2006.

İNAL, İbnülemin Mahmûd Kemâl, (hzl.), *Müstakîmzâde Süleyman Sa'deddin'in Tuhfe-i Hattâtîn,* Devlet Matbaası, İstanbul 1928.

İNAL, İbnülemin Mahmûd Kemâl, *Hoş Sadâ, Son Asır Türk Musikişinasları*, Maarif Basımevi, İstanbul 1958.

İNAL, İbnülemin Mahmûd Kemâl, *Kemâlü'l-İsme*, İstanbul 1328.

İNAL, İbnülemin Mahmûd Kemâl, *Son Hattatlar*, MEB Yay., İstanbul 1970.

İNCE, Adnan, "Tenkitli Metin Kurmada Karşılaşılan Güçlükler ve Çözüm Önerileri", (Eski Türk Edebiyatı Kollogyumu İLESAM Ankara 17-18 Ocak 1992)

İNCE, Adnan, (hzl.), *Sâlim Efendi, Tezkiretü'ş-Şu'arâ.* AKMB Yay., Ankara 2005.

İPEKTEN, Haluk, "Nev'îzâde Atâî", *DİA*, İstanbul 1991, C. 4.

İPEKTEN, Haluk, vd., "XVIII. yy. Divan Nazmı", *Büyük Türk Klâsikleri*, Ötüken-Söğüt Yay. İstanbul 1987.

İPEKTEN, Haluk, vd., *Şair Tezkireleri*, Grafiker Yay., Ankara 2002.

İPŞİRLİ, Mehmet, (hzl.), *Nâimâ, Tarih*, TTK Yay., Ankara 2007, C. IV.

İPŞİRLİ, Mehmet, "Osmanlı İlmiye Teşkilâtında Mülâzemet Sisteminin Önemi ve Rûmeli Kadıaskeri Mehmed Efendi Zamânına Âit Mülâzemet Kayıtları", *Güneydoğu Avrupa Araştırmaları Dergisi*, C. X-XI.

İSEN, Mustafa, (hzl.), *Gelibolulu Âlî, Künhü'l-ahbâr'ın Tezkire Kısmı,* AKMB Yay. Ankara 2005.

İSEN, Mustafa, *Ötelerden Bir Ses*, Akçağ Yay., Ankara 1997.

İSEN, Mustafa, *Tezkireden Biyografiye*, Kapı Yay., İstanbul 2010.

İSEN, Mustafa, vd., *Eski Türk Edebiyatı El Kitabı,* Grafiker yay., Ankara 2003.

İsmail Beliğ, *Güldeste-i Riyâz-ı İrfân ve Vefeyât-ı Dânişverân-ı Nâdiredân*, (tıpkıbasım: Abdulkerim Abdulkadiroğlu) Anıl Matbaa Yay., Ankara 1998.

*İstanbul Kütüphaneleri Tarih- Coğrafya Yazmaları Katalogları*, İstanbul 1943.

*İstanbul Kütüphaneleri Türkçe Yazma Divanlar Kataloğu*, I-IV, İstanbul 1947-76.

İZ, Fahir, *Eski Türk Edebiyatında Nesir*, Akçağ Yay., Ankara 1996.

İZGİ, Cevat*, Osmanlı Medreselerinde İlim*, İz Yayıncılık, İstanbul 1997.

KADRİ, Hüseyin Kâzım, *Büyük Türk Lugati*, İstanbul 1943.

KAHRAMAN, Âlim, "Üslûp (Türk Edebiyatı)", *DİA*, İstanbul 2012, C. 42.

KANAR, Mehmet, *Osmanlı Türkçesi Sözlüğü*, Say Yay., İstanbul 2009.

KANAR, Mehmet, *Büyük Farsça Sözlük,* Say Yay., İstanbul 2012.

KAPLAN, Mahmut, "Güldeste-i Riyâz-ı İrfân'da Vefatlara Düşülen Notlar", *Turkish Studies*, Volume 7/1 2012.

KARA, Mustafa - ATLANSOY, Kadir, (hzl.), *Mehmed Şemseddin, Bursa Dergâhları, Yâdigâr-ı Şemsî I-II*, Uludağ Yay., Bursa 1997.

KARABAŞOĞLU, Cemal, *Sâlim ve Safâyî Tezkireleriyle Vakâyiü'l-fuzalâ'daki Musikişinaslara Dair Bilgiler*, Marmara Ünv., SBE, Basılmamış YL Tezi, İstanbul 2003.

KARAHAN, Abdülkadir, "Nev'îzâde Atâ'î", *MEB İA*, Eskişehir 1997, C. 9.

KARAHAN, Abdülkadir, "Tezkire", *MEB İA*, Eskişehir 1997, C. 11.

KARATAŞ, Mehmet, (hzl.), *Nazmî-zâde Murteza, Gülşen-i Hulefâ*, TTK Yay., Ankara 2014.

KARATAY, Fehmi Edhem, *Topkapı Sarayı Müzesi Kütüphanesi Türkçe Yazmalar Kataloğu*, İstanbul 1961.

KARATEKE, Hakan, (hzl.), *İşkodra Şâirleri ve Alî Emirî'nin Diğer Eserleri*, Enderûn Kitabevi, İstanbul 1995.

KARTALLIOĞLU, Yavuz, "Osmanlı Türkçesindeki Ekler Dudak Uyumuna Göre Nasıl Okunmalıdır?", *Turkish Studies,* Volume 3/6 Fall 2008, s. 449-470.

KARTALLIOĞLU, Yavuz, *Klasik Osmanlı Türkçesinde Eklerin Ses Düzeni (16, 17 ve 18. Yüzyıllar),* TDK Yay., Ankara 2011.

Kâtib Çelebi, *Fezleke*, Cerîde-i Havâdis Matbaası, İstanbul 1286-1287, C.I-II.

Kâtib Çelebi, *Fezleketü Akvali'l-ahyâr fî-ilmi't-târîh ve'l-ahbâr,* TTK Yay., Ankara 2009.

Kâtib Çelebi, *Keşfü'z-Zunûn*, (Çev. Rüştü Balcı), Tarih Vakfı Yurt Yay., İstanbul 2012.

KAVAKÇI, Yusuf Ziya, *İslâm Araştırmalarında Usûl*, Emel Matbaacılık, Ankara 1976.

KAYA, Eyyüp Said, "Tabakât (Fıkıh)", *DİA*, İstanbul 2010, C. 39.

KAYABAŞI, Bekir, (hzl.), *Kafzâde Fâizî'nin Zübdetü'l-Eş'âr'ı*, İnönü Üni. SBE, Basılmamış Doktora Tezi, Malatya 1997.

KAYACIOĞLU, İsmail, (hzl.), *Şakâ'iku'n-Nu'mâniye Zeyillerinden Vekâyiü'l-Fudalâ'daki Şair Biyografileri,* Gazi Üni. SBE, Basılmamış YL Tezi, Ankara 1998.

KAZANCIGİL, Ratip, (hzl.), *Abdurrahman Hıbrî, Enîsü'l-Müsâmirîn*, Edirne Valiliği Yay., İstanbul 1999.

KILCI, Mehmet, (hzl.), *Enderunlu Âkif'in Mir'ât-i Şi'r'i*, Çukurova Üni. SBE, Basılmamış YL Tezi, Adana 2001.

KILIÇ, Atabey, "Günümüzde Metin Neşri ve Problemleri Üzerine Düşünceler", *Gazi Üni. Kırşehir Eğitim Fak. Dergisi*, Nu: 1, Kırşehir 2004.

KILIÇ, Filiz-YILDIZ, Ayşe, "Sehî, Latîfî ve Âşık Çelebi Tezkirelerinde Secî", *Osmanlı Araştırmaları*, S. 27, 2006.

KILIÇ, Filiz, (hzl.), *Âşık Çelebi, Meşâ'irü'ş-Şu'arâ*, İstanbul Araştırmaları Enstitüsü Yay., İstanbul 2010.

KILIÇ, Filiz, (hzl.), *Şefkat, Tezkire-i Şu'arâ-yı Şefkat-i Bağdâdî*, Kültür Bak. e-kitap. http://ekitap.kulturturizm.gov.tr/TR,78468/sefkat-i-bagdadi---tezkiretus-suara.html (erişim tarihi: 08.03.2014)

KILIÇ, Filiz, "Edebiyat Tarihimizin Vazgeçilmez Kaynakları: Şair Tezkireleri", *TALİD*, C. 5, S. 10, s. 546.

Kilisli Muallim Rifat, (hzl.), *Nefeszâde İbrahim, Gülzâr-ı Savâb*, Güzel Sanatlar Akademisi Neşriyatı, İstanbul 1938.

Kilisli Muallim Rifat, (hzl.), *Suyolcuzâde Mehmed Necîb, Devhatü'l-küttâb,* Güzel Sanatlar Akademisi Neşriyatı, İstanbul 1942.

KOCATÜRK, Vasfi Mahir, *Büyük Türk Edebiyatı Tarihi*, Edebiyat Yayınevi, Ankara 1970.

KOÇ, Mustafa, (hzl. ) *Müstakîmzâde Süleyman Sa'deddin'in Tuhfe-i Hattâtîn,* Klasik Yay., İstanbul 2014.

KOÇOĞLU, Turgut, *Şem'î Şem'ullâh Şerh-i Mesnevî (II. Cilt) (İnceleme-Tenkitli Metin-Sözlük)*, Erciyes Üni. SBE., Basılmamış Doktora Tezi, Kayseri 2009.

Komisyon, "Biyografya", *Büyük Lugat ve Ansiklopedi*, İstanbul (ty), C. 2.

Komisyon, "İmlâ Esasları", *DİA*, İstanbul 1988, C.1.

Komisyon, "Nesîb", Türk Dili ve Edebiyatı Ansiklopedisi, Dergâh Yay., İstanbul 1990, C. 7.

Komisyon, "Abdülaziz Efendi (Mektûbîzâde)", *Türk Dili ve Edebiyatı Ansiklopedisi,* Dergâh Yay., İstanbul 1977, C. 1.

KORKMAZ, Zeynep, "Eski Osmanlı Kaynaklarının Yayınında Transkripsiyonla İlgili Değerlendirmeler", *Türkoloji Dergisi,* C. VIII.

KORTANTAMER, Tunca, "Genç Edebiyat Araştırmacısının Yanlışları", *Türklük Araştırmaları Dergisi,* Marmara Üni. Fen-Edebiyat Fak. Yayını, İstanbul 1993, C. VII.

KORTANTAMER, Tunca, *Eski Türk Edebiyatı Makaleler*, Akçağ Yay., Ankara 1993.

KÖKSAL, M. Fatih, "NESÎB, Uşşâkîzâde", *Türk Edebiyatı İsimler Sözlüğü,* http://www.turkedebiyatiisimlersozlugu.com/index.php?sayfa=detay&detay=519 (erişim tarihi: 08.03.2014)

KÖKSAL, M. Fatih, "Nesîb", *Türk Dünyası Edebiyatçılar Yazarlar ve Şairler Ansiklopedisi,* AKMB Yay., Ankara 2006, C. 6..

KÖPRÜLÜ, M. Fuad, "Âşık Çelebi", *MEB İA*, Eskişehir 1997, C. 1.

KURNAZ, Cemal, (hzl.), *Muallim Nâcî, Osmanlı Şairleri*, Akçağ Yay., Ankara 2000.

KUT, Günay "Âşık Çelebi", *DİA*, İstanbul 1991, C. 3.

KUT, Günay, "Heşt Bihişt", *DİA*, İstanbul 1998 , C. 17.

KUT, Günay-BAYRAKTAR, Nimet, Yazma Eserlerde Vakıf Mühürleri, Kültür Bak. Yay., Ankara 1984.

KUTLAR, F. Sabiha, (hzl.), *Arpaemîni-zâde Mustafa Sâmî-Dîvân*, Ankara 2004.

KUTLU, Şemsettin, (hzl.), *Faik Reşat, Eslâf*, Tercüman Yay., (ty.).

KÜÇÜK, Sabahattin, (hzl.), *Bâkî Divânı*, TDK Yay., Ankara 1994.

LEVEND, Agâh Sırrı, *Türk Dilinde Gelişme ve Sadeleşme Evreleri*, TDK Yay., Ankara 1972.

LEVEND, Agâh Sırrı, *Divan Edebiyatı*, Enderûn Kitabevi, İstanbul 1984.

LEVEND, Agâh Sırrı, *Türk Edebiyatı Tarihi*, TTK Yay., Ankara 2008.

MAJER, Hans Georg, "Uşşâkî-zâde", *MEB İA*, Eskişehir 1997, C. XIII.

MAJER, Hans Georg, *Vorstudien Zur Geschichte Der İlmiye Im Osmanichen Reich,* R. Trofenik, München 1978.

Mecdî Mehmed Efendi, *Hadâ'iku'ş-Şakâ'ik*, (tıpkıbasım: A. Özcan), Çağrı Yay., İstanbul 1989.

MENGİ, Mine, "Eski Türk Edebiyatında Nesir: Gelişimi ve Kaynakçası", *TALİD,* İstanbul 2007, Yıl. 2007, C. 5, S. 10.

MERMER, Ahmet-KESKİN KOÇ, Neslihan, *Eski Türk Edebiyatı Terimleri Sözlüğü*, Akçağ, Ankara 2005.

*Mısır Millî Kütüphanesi Türkçe Yazmalar Kataloğu*, I-V, 1987-1992.

MİNORSKY, V., *The Chester Beatty Library A Catalogue of the Turkish Manuscripts and Miniatures*, Dublin 1958.

Molla Câmî, *Baharistan*, (çev. Adnan Karaismailoğlu), Akçağ Yay., Ankara 2004.

Muallim Nâci, *Esâmî*, İstanbul 1308.

Muallim Nâcî, *Lugat-i Nâcî*, Çağrı Yay., İstanbul 1987.

Müstakimzâde Süleymân Sa'deddin Efendi, *Mecelletü'n-Nisâb*, (tıpkıbasım) Kültür Bak. Yay., Ankara.

Mütercim Âsım Efendi, *Burhân-ı Kâtı',* TDK Yay., Ankara 2000.

Mütercim Âsım Efendi, *el-Okyanusü'l-basît fî-tercemeti'l-kâmûsü'l-muhît*, Matba'â-i Âmire, İstanbul 1268-1272.

NECEFZÂDE, Yakub Kenan, (hzl.), *Sarı Abdullah, Gönül Meyveleri (Semerâtü'l-Fu'âd),* Neşriyat Yurdu, İstanbul 1967.

Necib Asım, "Osmanlı Târîh-nüvîsleri ve Müverrihleri-Medhal", *TOEM*, İstanbul 1328.

Nev'îzâde Atâyî, *Hadâ'iku'l-hakâ'ik fî-tekmileti'ş-Şakâ'ik,* (tıpkıbasım: A. Özcan), Çağrı Yay., İstanbul 1989.

NİYAZİOĞLU, Aslı, (hzl.), *Ottoman Sufi Sheikhs Between This world and the hereafter: a study of Nev'izade Ata'i's (1583-1635) biographical dictionary*, Harvard University 2003.

OĞRAŞ, Rıza, (hzl.), *Es'ad Efendi ve Bagçe-i Safâ-endûz'u,* Kültür Bak.,

e-kitap, http://ekitap.kulturturizm.gov.tr/TR,78463/esad-mehmed-efendi---bagce-i-safa-enduz.html (erişim tarihi: 08.03.2014)

OĞUZ, F. Sabiha, vd. (hzl.), *Mehmed Tevfik, Kâfile-i Şu'arâ*, Doğu Kütüphanesi Yay., İstanbul 2012.

OKUYUCU, Cihan-KARTAL, Ahmet-KÖKSAL, Fatih, *Klasik Dönem Osmanlı Nesri*, Kesit Yay., İstanbul 2011.

ONAY, Ahmet Talat, *Eski Türk Edebiyatında Mazmunlar ve İzahı,* Akçağ, Ankara 2000.

ÖNGÖREN, Reşat, "Tabakât (Tasavvuf)", *DİA*, İstanbul 2010, C. 39.

ÖZ, Mustafa, "Tabakât (Kelâm)", *DİA*, İstanbul 2010, C. 39.

ÖZ, Yusuf, "Tezkire (Fars Edebiyatı)", *DİA*, İstanbul 2011.

ÖZCAN, Abdülkadir, "Edirne Vak'ası", *DİA*, İstanbul 1994, C. 10.

ÖZCAN, Abdülkadir, "İsmet Efendi, Fındıklılı", *DİA*, İstanbul 2001, C. 23.

ÖZCAN, Abdülkadir, "Mehmed Mecdî", *DİA,* Ankara 2003, C. 28.

ÖZCAN, Abdülkadir, "Osmanlı Tarih Edebiyatında Biyografi Türünün Ortaya Çıkışı ve Gelişmesi", *Nazımdan Nesire Edebî Türler*, Turkuaz Yay., İstanbul 2009.

ÖZCAN, Abdülkadir, "eş-Şekâ'iku'n-Nu'mâniyye", *DİA*, İstanbul 2010, C. 38.

ÖZCAN, Abdülkadir, "Şeyhî Mehmed Efendi", *DİA*, İstanbul 2010, C. 39.

ÖZCAN, Abdülkadir, "Abdullah bin İbrahim-Rodosîzâde", *Üsküdarlı Meşhurlar*, İstanbul 2012.

ÖZCAN, Hidayet, (hzl.), *İbnülemin Mahmûd Kemâl İnal, Son Asır Türk Şairleri*, AKMB Yay. Ankara 2000, C. III.

ÖZÇELİK, Kenan, "Mücib Tezkiresinin Orijinalliği Üzerine", *TÜBAR*, XXXII, Güz 2012.

ÖZGÜL, İbrahim, (hzl.), *Kara Çelebizâde Abdülaziz Efendi'nin Ravzatü'l-ebrâr Adlı Eseri,* Atatürk Üni. SBE., Basılmamış Doktora Tezi, Erzurum 2010.

ÖZGÜL, M. Kayahan, (hzl.), *İbnülemin Mahmûd Kemâl İnal Son Asır Türk Şairleri,* AKMB Yay. Ankara 2000, , C. II.

ÖZKIRIMLI, Atilla, "Biyografi Türk Edebiyatında Gereken İlgiyi Görmemiştir", *Milliyet Sanat Dergisi*, Yeni Dizi 88, 15 Ocak 1984.

ÖZTUNA,Yılmaz *Devletler ve Hânedânlar*, Kültür Bak. Yay., Ankara 2005.

ÖZTUNA,Yılmaz, *Büyük Türk Mûsikîsi Ansiklopedisi*, Kültür Bak. Yay., Ankara 1990.

ÖZTUNA,Yılmaz, *Türk Bestecileri Ansiklopedisi,* Hayat Yay., İstanbul 1967.

PAKALIN, M. Zeki, *Osmanlı Tarih Deyimleri ve Terimleri Sözlüğü*, MEB Yay., İstanbul 1983.

PAKALIN, Mehmed Zeki, *Sicill-i Osmânî Zeyli,* TTK Yay., Ankara 2008.

PALA, İskender, *Ansiklopedik Divan Şiiri Sözlüğü*, Akçağ, Ankara 1995.

PARMAKSIZOĞLU, İsmet, (hzl.), *Kazasker Mehmed Hafid*, *Sefînetü'l-vüzerâ,* Şirket-i Mürettibiye Basımevi, İstanbul 1952.

PEKOLCAY, Necla, vd., *İslâmî Türk Edebiyatında Şekil ve Nev'ilere Giriş*, Kitabevi Yay., İstanbul 2000.

POLAT, Salahattin, *Metin Tenkidi*, Marmara Üni. İlâhiyat Fak. Yay., İstanbul 2010.

RADO, Şevket, *Türk Hattatlar*, Tifdruk Yay., İstanbul 1984.

REDHOUSE, Sir James, *Turkish And English Lexicon*, Çağrı Yay., İstanbul 1992.

RESCHER, Oskar, *Taşköprüzâde, "eş-Şaka'iq en-No'mânijje" fortgesetz von Alî Miniq unter dem Titel "el-iqd el-manzûm fî zikr afâdil er-Rûm"*, Mit Zusatzen, Verbesserungen und Anmerkungen nach dem Randdruck Cairo, 1310. H. und der Hs. Welîeddin 2435 übersetz, Stuttgart 1934.

RİEU, Charles, *Catalogue of Turkish Manuscripts in the British Museum*, 1888.

RONA, Mustafa, *20. Yüzyıl Türk Mûsikîsi,* Türkiye Yayınevi, İstanbul 1970.

RONA, Mustafa, *50 Yıllık Türk Mûsikîsi,* Türkiye Yayınevi, İstanbul 1960.

Sâkıb Mustafa Dede, *Sefîne-i Nefîse-i Mevleviyân,* Matba'a-i Vehbiyye, Mısır 1283.

SCHMİDT, Jan, *Catalogue of Turkish Manuscripts*, Leiden 2006.

SEHÎ BEG, *Heşt Bihişt*, (tıpkıbasım: Günay Kut), Harvard University Printing Office, Harvard 1978.

SERİN, Muhittin, *Hat Sanatı ve Meşhur Hattatlar*, Kubbealtı Neşriyat, İstanbul 2008.

SERTOĞLU, Midhat, *Osmanlı Tarih Lûgatı*, Enderun Kitabevi, İstanbul 1986.

SEZEN, Tahir, *Osmanlı Yer Adları (Alfabetik),* Başbakanlık Devlet Arşivi Yay., Ankara 2006.

SOLMAZ, Süleyman, (hzl.), *Ahdî, Gülşen-i Şu'arâ*, AKMB Yay., Ankara 2005.

SOLMAZ, Süleyman, "16. Asır Şuara Tezkirelerinde Nükte", *Turkish Studies*, Volume 6/2, 2011.

SOLMAZ, Süleyman, "Hasan Çelebi Tezkiresi'nde Mekân Tasvir ve Tavsifleri", *Turkish Studies*, Volume 7/1, 2012.

SÖZER, Vural, *Müzik ve Müzisyenler Ansiklopedisi,* Atlas Yayınevi, İstanbul 1964.

STEİNGASS, F., *A Comprehensive Persian-English Dictionary*, Çağrı Yay., İstanbul 2005.

SUNGURHAN, Aysun, (hzl.), *Kınalızâde Hasan Çelebi, Tezkiretü'ş-şu'arâ,* Kültür Bak. e-kitap. http://ekitap.kulturturizm.gov.tr/TR,78466/kinalizade-hasan-celebi---tezkiretus-suara.html (erişim tarihi: 08.03.2014)

SUNGURHAN, Aysun, (hzl.), *Mustafa Beyânî*, *Tezkiretü'ş-şu'arâ,* Kültür Bak. e-kitap. http://ekitap.kulturturizm.gov.tr/TR,78462/beyani----tezkiretus-suara.html (erişim tarihi: 08.03.2014)

Şefik Mehmed, *Şefîknâme*, İstanbul 1282.

Şemseddin Sâmî, *Kâmûs-ı Türkî*, İkdâm Matba'âsı, İstanbul 1317.

Şemseddin Sâmî, *Kâmûsu'l-A'lâm,* İstanbul 1316, C. I-VI.

ŞENTÜRK, A. Atilla-KARTAL, Ahmet, *Eski Türk Edebiyatı Tarihi*, Dergâh Yay., İstanbul 2009.

Şeyhî Mehmed Efendi, *Vekâyiü'l-Fuzalâ*, (tıpkıbasım A. Özcan), Çağrı Yay., İstanbul 1989.

ŞÜKÜN, Ziya, *Farsça-Türkçe Lûgat,* MEB Yay., İstanbul 1984. , C. I-II-III.

Tahirü'l-Mevlevî, *Edebiyat Lügatı*, Enderûn Kitabevi, İstanbul 1973.

TANSEL, Fevziye Abdullah, *İyi ve Doğru Yazma Usulleri III*, Kubbealtı Neşriyatı, İstanbul 1978.

TANYERİ, M. Ali, *Divanlar Üstüne Eleştiriler*, Turkuaz Yay., İstanbul 2005.

TANYILDIZ, Ahmet, "Süreli Yayınlar Bağlamında Bazı Çevriyazı Sorunları", *Turkish Studies*, Volume 2/3, 2007.

TARLAN, Ali Nihad, *Edebiyat Meseleleri*, İstanbul 1981.

TAŞDELEN, Vefa, "Biyografi: Ötekine Yolculuk", *Millî Eğitim Dergisi* S. 172, Güz 2006.

Taşköprülüzâde, *Osmanlı Bilginleri*, (çev. Muharrem Tan), İz Yay., İstanbul 2007,

TAYŞİ, Serhan, (hzl.), *Cemâleddin Mahmud Hulvî Lemezât-ı Hulvî ez-Lemâ'ât-ı Ulvî,* Tercüman Yay., İstanbul 1980.

TEK, Abdürrezzak, (hzl.), *Müstakimzâde Süleyman Sadeddin'in Risâle-i Melâmiye-i Bayramiye Adlı Eserinin Metni ve Tahlili*, Uludağ Üni, SBE, Basılmamış YL Tezi, Bursa 2000.

TİLGEN, Nurullah, *Eyüplü Hattatlar*, Aydınlık Basımevi, İstanbul 1950.

TOLASA, Harun, "Divan Nesri", *Türk Dili ve Edebiyatı Ansiklopedisi*, Dergâh Yay., İstanbul 1977, C. 2.

TOPARLI Recep-ÇÖĞENLİ, Sadi, (hzl.), *Karabağlı Müctehidzâde Mehmed Aka*, *Riyâzü'l-âşıkîn,* Erzurum 1992.

TULUM, Mertol, "Filolojik Çalışma ve Eski Metinlerin Neşri üzerine Görüş ve Tenkitler", *Türk Dünyası Araştırmaları*, Aralık 1983.

TULUM, Mertol, *Tarihî Metin Çalışmalarında Usûl (Menâkıbü'l-Kudsiyye Üzerine Bir Deneme)*, Deniz Kitabevi, İstanbul 2000.

TUMAN, Mehmed Nâil, *Tuhfe-i Nâilî - Dîvân Şairlerinin Muhtasar Biyografileri,* (tıpkıbasım: C.Kurnaz-M.Tatcı), Bizim Büro Yay., Ankara 2001.

TÜRER, Osman, (hzl.), *Osmanlılarda Tasavvufi Hayat (Hediyyetü'l-ihvân)*, İnsan Yay., İstanbul 2006.

*Türk Edebiyatı Tarihi*, Kültür Bak. Yay., İstanbul 2006, C 4.

UĞUR, Ali *The Ottoman Ulemâ in The Mid-17 th. Century, An Analysis Of The Vakâ'i'ü'l-Fuzalâ Of The Mehmed Şeyhî Efendi*, Klaus Schwarz Verlag, Berlin 1986.

ULUDAĞ, Süleyman-KARA, Mustafa, *Evliyâ Menkıbeleri*, Pinhan Yay., İstanbul 2011.

ULUDAĞ, Süleyman**,** *Tasavvuf Terimleri Sözlüğü*, Kabalcı Yay., İstanbul 2005.

UNAT, Faik Reşit, *Hicrî Tarihleri Milâdî Tarihe Çevirme Kılavuzu*, TDK, Ankara 1984.

UNAT, Yavuz, "Eski Astronomi Metinlerinde Karşılaşılan Astronomi Terimlerine İlişkin Bir Sözlük Denemesi", *Ankara Üni. Osmanlı Tarihi Araştırma ve Uygulama Merkezi Dergisi*, S. 11, 2001.

UYSAL, Selçuk, *Belâgat ve Edebî Sanatlar Lügati*, Doğu Kitabevi, İstanbul 2010.

UZUN, Mustafa, "Tezkire (Türk Edebiyatı)", *DİA*, İstanbul 2012, C. 41.

UZUNÇARŞILI, İsmail Hakkı, *Osmanlı Devletinin İlmiye Teşkilâtı*, TTK Yay., Ankara 1988.

UZUNÇARŞILI, İsmail Hakkı, *Osmanlı Tarihi*, TDK Yay., Ankara 1988.

ÜNVER, İsmail, "Arap Harfli Türkçe Metinlerin Çevrisinde Karşılaşılan Yanlışlar, (Eski Türk Edebiyatı Kollogyumu İLESAM Ankara 17-18 Ocak 1992)

ÜNVER, İsmail, "Çevriyazıda Yazım Birliği Üzerine Öneriler", *Türkoloji Dergisi*, C. XI, S. 1, Ankara 1993.

ÜNVER, İsmail, "Eski Türk Edebiyatıyla İlgili Sorunlarımız", *Türk Dili,* S. 500.

YAKIT, İsmail, *Türk-İslâm Kültüründe Ebced Hesabı ve Tarih Düşürme*, Ötüken Yay., İstanbul 1992.

YAVUZ, Yusuf Şevki, "Taşköprîzâde Ahmed Efendi", *DİA*, İstanbul 2011, C. 40.

YAZAR, İlyas, "Şair Tezkirelerinde Ölüm Bağlamında Dil ve Üslup Üzerine Bir İnceleme", *CBÜ Sosyal Bilimler Dergisi*, C 11, S. 1.

YAZAR, Nihâl, (hzl.), *Menâkıb-ı Şabân-ı Velî ve Türbenâme*, Mas Matbaacılık, Ankara 1985.

YEKTÂ, Rauf, *Esâtiz-i Elhân*, Pan Yay., İstanbul 2000.

YETER, Nejat, (hzl.), "Şakâ'iku'n-Nu'mâniyye ve Zeyli'ndeki Şairlerin Biyografileri", Gazi Üni. SBE, Basılmamış YL Tezi, Ankara 1991.

YETİŞ, Kazım, *Talim-i Edebiyatın Retorik ve Edebiyat Nazariyatı Sahasında Getirdiği Yenilikler*, AKMB Yay., Ankara 1996.

YILDIRIM, Nimet, *Fars Mitolojisi Sözlüğü*, Kabalcı Yay., İstanbul 2008.

YILDIZ, Ayşe, *Eski Türk Edebiyatında Seci*, Gazi Üni. SBE., Basılmamış YL Tezi, Ankara 2002.

YILMAZ, Kâşif, (hzl.), *Güftî ve Teşrifâtü'ş-Şu'arâ'sı*, AKMB Yay., Ankara 2001.

YILMAZ, Mehmet, *Edebiyatımızda İslâmî Kaynaklı Sözler*, Enderûn Kitabevi, İstanbul 1992.

YILMAZ, Mehmet, *Kültürümüzde Arapça Farsça Asıllı Vecizeler Sözlüğü*, Sütun Yay., İstanbul 2009.

YILMAZ, Mehmet, *Kültürümüzde Âyet ve Hadisler*, Kesit Yay., İstanbul 2013.

YILMAZER, Ziya "Îsâzâde Târîhi", *DİA*, İstanbul 2000, C. 22.

YILMAZER, Ziya, (hzl.), '*Îsâzâde Târîhi,* İstanbul Fetih Cemiyeti Yay., İstanbul 1996.

YÖNTEM, Ali Cânib, "Vekâyiü'l-Fuzalâ", *Hayat Mecmuası*, Ankara 1928, III/75.

YÜCEL, Ayşe, (hzl.), *Lalî-zâde Abdülbâkî Efendi'nin Menâkıb-ı Melâmiyye-i Bayramiyyesi*, Gazi Üni. SBE, Basılmamış YL Tezi, Ankara 1988.

YÜKSEL, Hasan-KÖKSAL, Fatih, (hzl.), *Osmanlı Toplumunda Sâdât-ı Kirâm ve Nakibüleşraflar*, *Ahmed Rıf'at Devhatü'n-Nukabâ*, Sivas 1998.

ZAVOTÇU, Gencay, (hzl.), *Rıza Tezkiresi*, Sahhaflar Kitap Sarayı, İstanbul 2009.

ZÜBEYİROĞLU, Ruhsar, (hzl.), *Mecmû'atü't-Terâcim, Mehmed Tevfik Efendi*, İstanbul Üni. SBE, Basılmamış Doktora Tezi.